承　认　书

SPECIFICATION FOR APPROVAL

客　户　名　称 CUSTOMER`S NAME ：深圳市为来芯科技有限公司

客　户　料　号 CUSTOMER`S P/N ：

产　品　规　格 PRODUCT SPEC ：Y.A11.396

制　作　日　期 ISSUE DATE ：2024年8月13日

拟制 PREPARED BY	审核 CHECKED BY	批准 APPROVED BY	客户承认 CUSTOMER APPROVE
李蓓	程杰	李博文	

东莞市博红科技有限公司 工程部专用章

东莞市博红科技有限公司

DONGGUAN BOHONG TECHNOLOGY CO., LTD

ADD：东莞市大朗镇富民中路533号

TEL：0769-82866410

FAX：0769-82866409

本承认书请在首批下单生产此机种前回签，否则视为贵方默认此承认书内所有内容

东莞市博红科技有限公司

DONGGUAN BOHONG TECHNOLOGY CO., LTD

SPECIFICATION FOR APPROVAL

CUSTOMER	为来芯	CUSTOMER`S P/N	**0**
ISSUE DATE	**2024年8月13日**	PRODUCT SPEC	Y.A11.396

SPECIFICATION CONTROL DRAWING

REVISIONS

REV	DESCRIPTION	DATE	ISSUE BY	**APPROVAL BY**
A	INITIAL	2024年8月13日	李蓓	李博文

东莞市博红科技有限公司 工程部专用章

东莞市博红科技有限公司

东莞市博红科技有限公司

DONGGUAN BOHONG TECHNOLOGY CO., LTD

SPECIFICATION FOR APPROVAL

CUSTOMER	为来芯	CUSTOMER`S P/N	**0**
ISSUE DATE	**2024年8月13日**	PRODUCT SPEC	Y.A11.396

1.MATERIAL:

NO	ITEM	TYPE	SUPPLIERS	UL FILE NO
1	磁片	MnZn-Ferrite G43*8*T0.8鹰嘴槽	HBC	/
2	线材	xxUEW-FLZ@0.08*48P	RH	/
3	锡	Sn99.3:Cu0.7	BTL	/
4	胶水	BE885-9007	BR	/
5	双面胶	42*0.1	3M	/
6	高温胶带	5*0.025	ZR	/
7	套管	2.0/1.5*177mm	KF	/

东莞市博红科技有限公司 工程部专用章

东莞市博红科技有限公司

DONGGUAN BOHONG TECHNOLOGY CO., LTD

SPECIFICATION FOR APPROVAL

CUSTOMER	为来芯	CUSTOMER`S P/N	**0**
ISSUE DATE	**2024年8月13日**	PRODUCT SPEC	Y.A11.396

工程部专用章

2.DIMENSION：

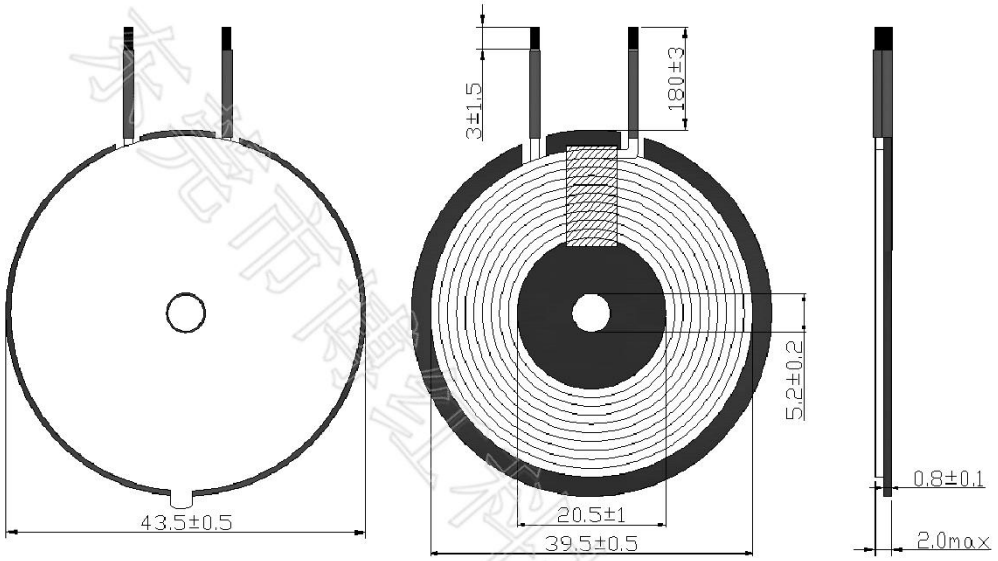

注：

1. 线圈居中贴紧磁片，不可翘起；
2.线圈表面整洁，无脏污；
3.背贴3M9448A背胶带孔，带拉手；
4.两根引线靠近锡头处套177mm长度热缩管；

ISSUE BY	李蓓	CHECK BY	程志	APPROVAL BY	李博文

东莞市博红科技有限公司

DONGGUAN BOHONG TECHNOLOGY CO., LTD

SPECIFICATION FOR APPROVAL

CUSTOMER	为来芯	CUSTOMER`S P/N	**0**
ISSUE DATE	**2024年8月13日**	PRODUCT SPEC	Y.A11.396

4.CIRCUIT DIAGRAM

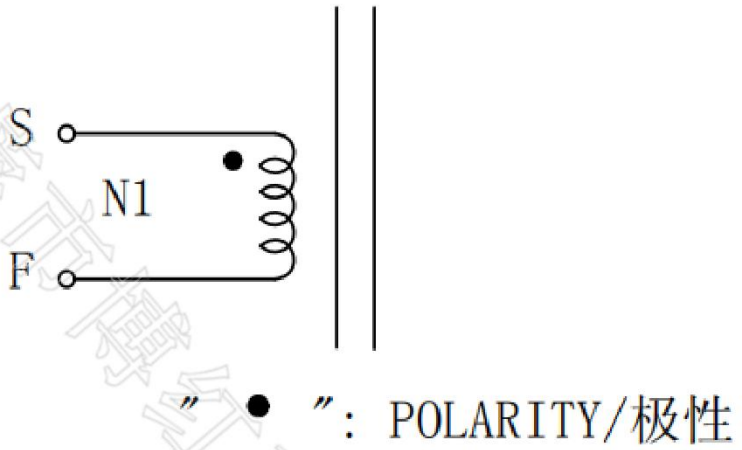

5.WINDING

NO	WINDING	WIRE	TURNS	TAPE	WINDING CONDITION
N1	S-F	Ø0.08*48P	10	/	CCW

6.CHARACTERISTIC

ITEM	MEASURED POINT	TECHNICAL DATA	TESTING CONDITION & INSTRUMENT
LS	（N1）S-F	6.8uH±8%	LCR1062 100KHz/1V AT 25℃±2℃

东莞市博红科技有限公司

DONGGUAN BOHONG TECHNOLOGY CO., LTD

SPECIFICATION FOR APPROVAL

CUSTOMER	为来芯	CUSTOMER'S P/N	**0**
ISSUE DATE	**2024年8月13日**	PRODUCT SPEC	Y.A11.396

7.THE PACKING WAY

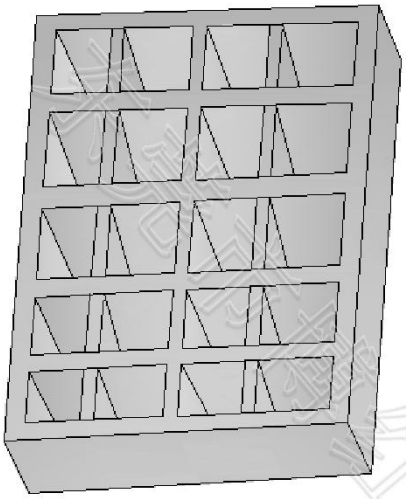

1. 珍珠棉规格：355*235*65mm*20格；
2. 每格装18pcs，每盘360pcs；
3. 每箱装5盘；
4. 每箱合计：1800pcs；

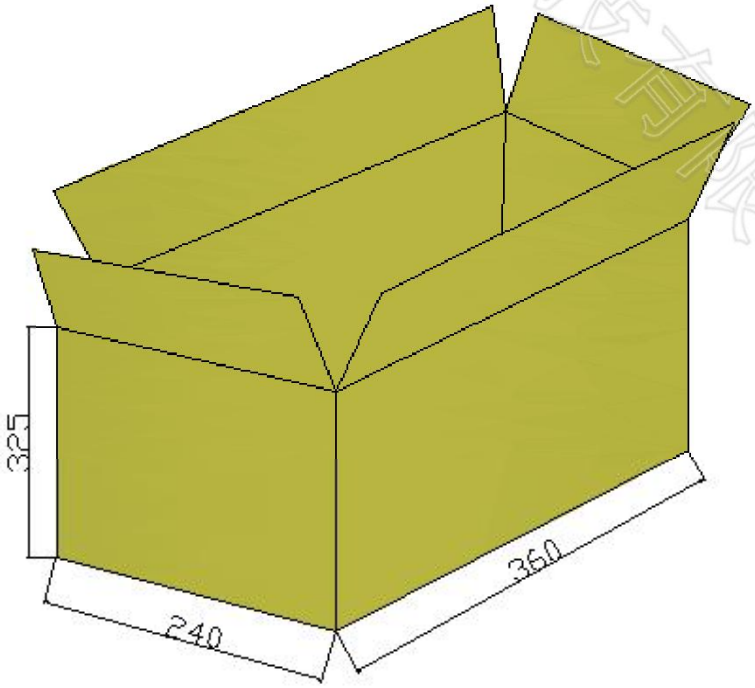

东莞市博红科技有限公司

DONGGUAN BOHONG TECHNOLOGY CO., LTD

SPECIFICATION FOR APPROVAL

CUSTOMER	为来芯	CUSTOMER'S P/N	**0**
ISSUE DATE	**2024年8月13日**	PRODUCT SPEC	Y.A11.396

工程部专用章

备 忘 录

序号	内 容	处理方法	签 名	日 期
1				
2				
3				
4				
5				
6				
7				
8				
9				
10				

东莞市博红科技有限公司