承　　认　　书

SPECIFICATION FOR APPROVAL

客　　户 CUSTOMER:	XXX
客 户 料 号： CUST P/N:	
天 夏 料 号： TX P/N:	
产 品 型 号 DESC:	圆25软磁柱体-0.08*24P-10MM-7.8UH
日　　期 DATE:	2024/08/12
版　　本： Version:	A.0

拟制 PREPARED BY	审核 CHECKED BY	批准 APPROVED BY	客户承认 CUSTOMER APPROVE
曾伟浩	张燕	罗勇军	

深圳市天夏科技有限公司

Shenzhen Tianxia Technology Co., LTD

地址：深圳市宝安区33区C33科创园523-525室

TEL：18718699959
E-mail：2321113770@qq.com

版本变更历史

Version Change History

版本 Rev.	变　更　前 Before Change	变　更　后 After Change	更 改 日 期 Change Date	批　　准 Approved By
A.0	新发行	----	2024/08/12	罗勇军

SPECIFICATION

产 品 型 号: DESC	圆25软磁柱体-0.08*24P-10MM-7.8UH	Rev: A.0	客户CUST:	
			客户料号 CUST P/N:	

一、尺寸 DIMENSION:(mm)

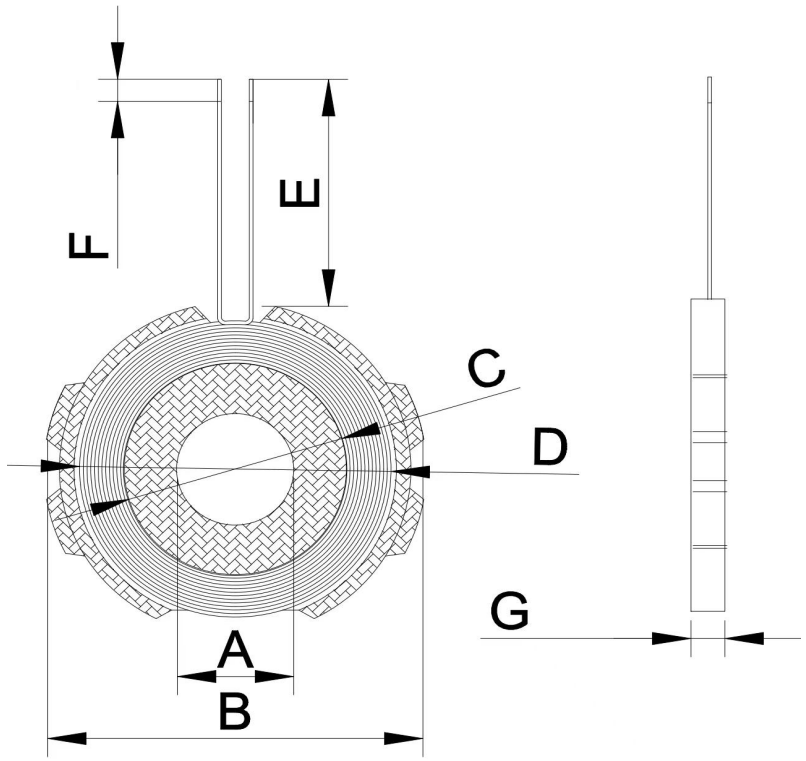

A	7.5±0.5mm
B	25±0.5 mm
C	14±0.5mm
D	20.5±0.5mm
E	10±1mm
F	3±1mm
G	2.4±0.5mm

注:
1.线圈平行出线;
2.磁片背面贴背胶

二、原理图 SCHEMATIC DIAGRAM

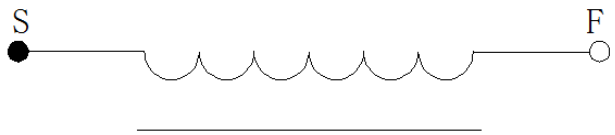

三、绕线参数 Winding Specification:

序号 NO.	端子 TERMINAL		线径 WIRE	圈数 Turns	绕线方向 Winding Direction
1	S	F	0.08*24	14Ts	顺时针

四、电气特性 ELECTRICAL CHARACTERISTICS:

温度 TEMPERATURE:25±10°C, 湿度 RELATIVE HUMIDITY:65±20%

序号 NO.	项目 ITEM	端子 TERMINAL	标准 SPECIFICATION	测试条件 TEST FREQUENCY	测试仪器 TEST EQUIPMENTS
1	IND.	S-F	3.5uH±10% 单独线圈	100KHz/1.0V	LCZ METER 1062B
2	IND.	S-F	7.8 uH±10% 带磁片	100KHz/1.0V	LCZ METER 1062B
3	DCR	S-F	600mΩ Max		LCZ METER 502B

拟制/日期 PREPARED BY/DATE	审核/日期 CHECKED BY/DATE
曾伟浩 2024/08/12	张燕 2024/08/12