SLEing®

东莞市森岭智能科技有限公司

DONGGUAN SLEing INTEL-TECH CO.,LTD

承 认 书

SPECIFICATION APPROVAL SHEET

客 户 :
CUSTOMER

客 户 料 号 :
CUS PART NO

版次:
REV X1

品名 / 规格 : 5150-5850 MHz
SPECIFICATION WIFI5.8G Antenna L=105mm(Ø1.37+MHF)

单重:
weight

供 方 料 号 : SLEingB106570105
SUP PART NO

日 期 : 2023.12.14
DATE

东莞市森岭智能科技有限公司 2023.12.14 工程部

厂 商 核 准 :
SUP APPROVED

核准 APPROVED	审核 CHECKED	品保审核 QA CHECKED	承办 DESIGNED
Song Rei 2023.12.14	SUN	LSY	Jerry

客 户 核 准 :
CUS APPROVED

核准 APPROVED	审核 CHECKED	品保审核 QA CHECKED	承办 DESIGNED

东莞市森岭智能科技有限公司

DONGGUAN CITY SLEing INTEL-TECH CO.,LTD

中国广东省东莞市松山湖工业东路24号现代企业加速器6栋402

Room 402,No.6 Plant,Accelerator of Modern Enterprise,No,24 Industry East Road Songshanlake District,Donguan City, Guangdong Province,China.

Tel: +86-076989208968 Fax:+86-0769-89208969

www.sleing.com

正本由承办单位保存

东莞市森岭智能科技有限公司

DONGGUAN SLEing INTEL-TECH CO.,LTD

变更记录

MODIFICATION RECORD SHEET

版本（REV.）	更改日期（Modification date）	更改内容描述（Summary of modification content）	拟制（Signature）	批准（Approval）
X1	2023.12.14	初版发行（First Issue）	胡赵海（Jerry）	周琨(Jackey)

承认书项目表（Spec Item ）

序号 (NO.)	项目(Project)	备注(Remark)	页码 (Page)
1	承认书封面（Spec Cover）		1
2	变更记录（MODIFICATION RECORD SHEET）		2
3	承认书项目表（Spec Item ）		3
4	工程成品图（Drawing）		4
5	电性测试报告（Test Reports ）		5
6	天线组装图（Antenna assembly diagram）		6
7	S参数测试（S Parameter Test）		7
8	测试设备（Test Setup）		8
9	测试效率(Test Efficiency)		9
10	方向图(Pattern)		10
11	产品包装规范（Product packaging specification）		11
12	ROHS清单(ROHS List)		12

Give clear indication of:
1. The contents of the acknowledgement shall be arranged in order according to the items in the check sheet.
2. The number of copies of the acceptance letter shall be printed according to the customer's requirements, and the SGS report shall be stamped with the engineering seal.
3. All materials shall be confirmed by the customer. Any material/process/changes that may affect product quality and environmental quality must be re-sent to the customer for confirmation before import.
4. SGS report is valid for one year.
5. According to the contents attached to the actual acknowledgement, check the check form: "Yes" is provided, "no" is provided according to customer requirements.

REV.	CONTENT	DATE
X1	First Sample	2023.12.14

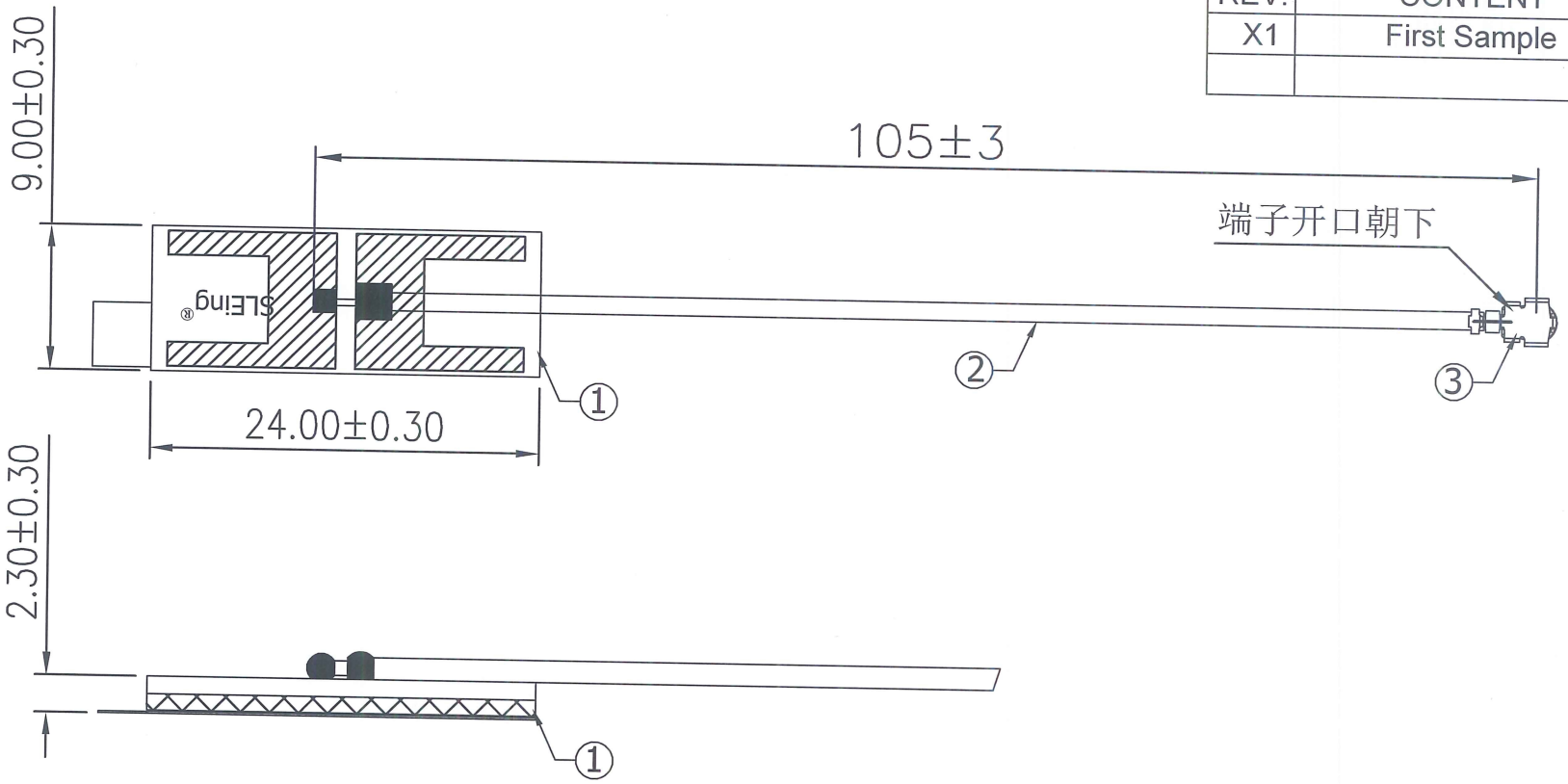

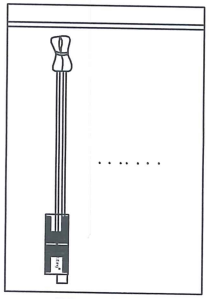

50pcs/Bundle
Packing:100pcs/bag

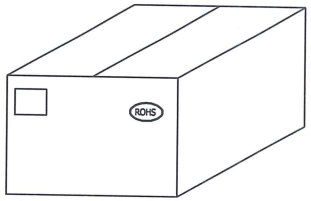

外箱须贴ROHS标签与物料标签各1PCS

Specification:
Frequency Rang:5.15~5.85GHz(带机测试)
Return Loss:-10dB or less
VSWR:1.92 Max

NO	PART NAME	DESCRIPTION	REMARK	Q'TY
4	Foam	EVA,L3.6*W8.6*T1mm,Black		1
3	Connector	MHF Plug for Φ1.37 Cable	第一代端子	1
2	Cable	Φ1.37mm Coaxial Cable Black		1
1	PCB	FPCB,L24*W9*T0.8mm,Color:Black		1

SLEing®森岭
东莞市森岭智能科技有限公司
DONGGUAN SLEing INTEL-TECH CO.,LTD

CUSTOMER	
PART NO	
TITLE	WIFI ANTENNA
S.L P/NO	SLEingB106570105

TOLERANCE UNLESS OTHERWISE SPECIFIED

UNIT:mm	ANGLES ±0.5°	X. ±0.3
SHEET: 1/1	0.XX ±0.05	XX. ±0.5
SCALE: 1/1		XXX. ±2.0

SIZE	DRAWED	CHECKED	APPROVED
A4	Jerry	SY	Jongpei 2023.12.14

东莞市森岭智能科技有限公司 2023.12.14 工程部

电性测试报告

Test Reports

Electrical Properties	
Frequency	5150-5850 MHz(带机测试)
Impedance	50 Ohm Nominal
V.S.W.R	≤1.92
Return Loss	-10dB Max
Radiation	Omni-directional
Gain (Peak)	3.44 dBi
Polarization	Linear, Vertical
Admitted Power	2 W
Connector	MHF
Physical Properties	
Antenna Material	PCB
Cable Type	Φ1.37mm Black
Operating Temp	-25℃-70℃
Storage Temp.	-5℃-30℃

天线组装图

Antenna assembly diagram

Device	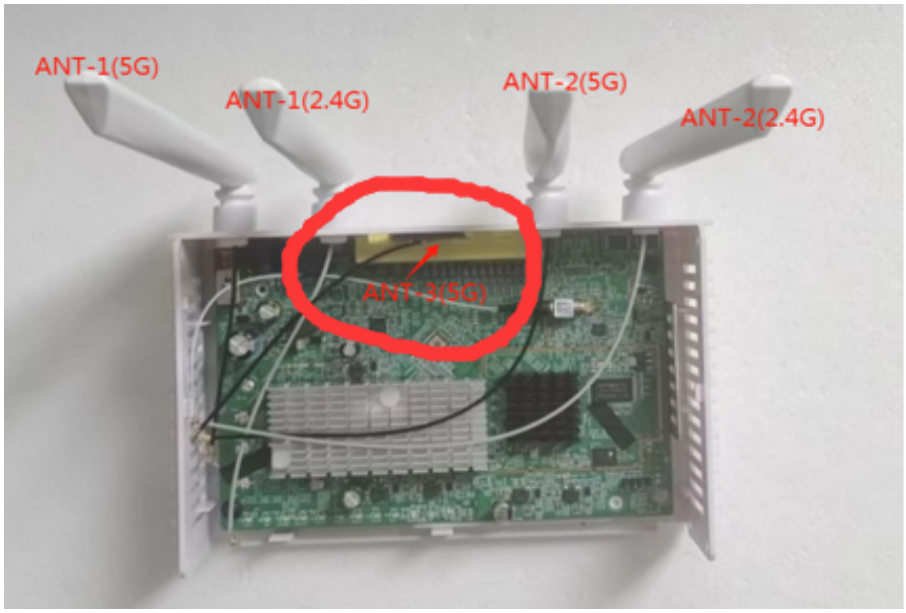
Antenna	

S参数测试
S Parameter Test

Agilent E5071C Network Analyzer	

RF Antenna(Return Loss)

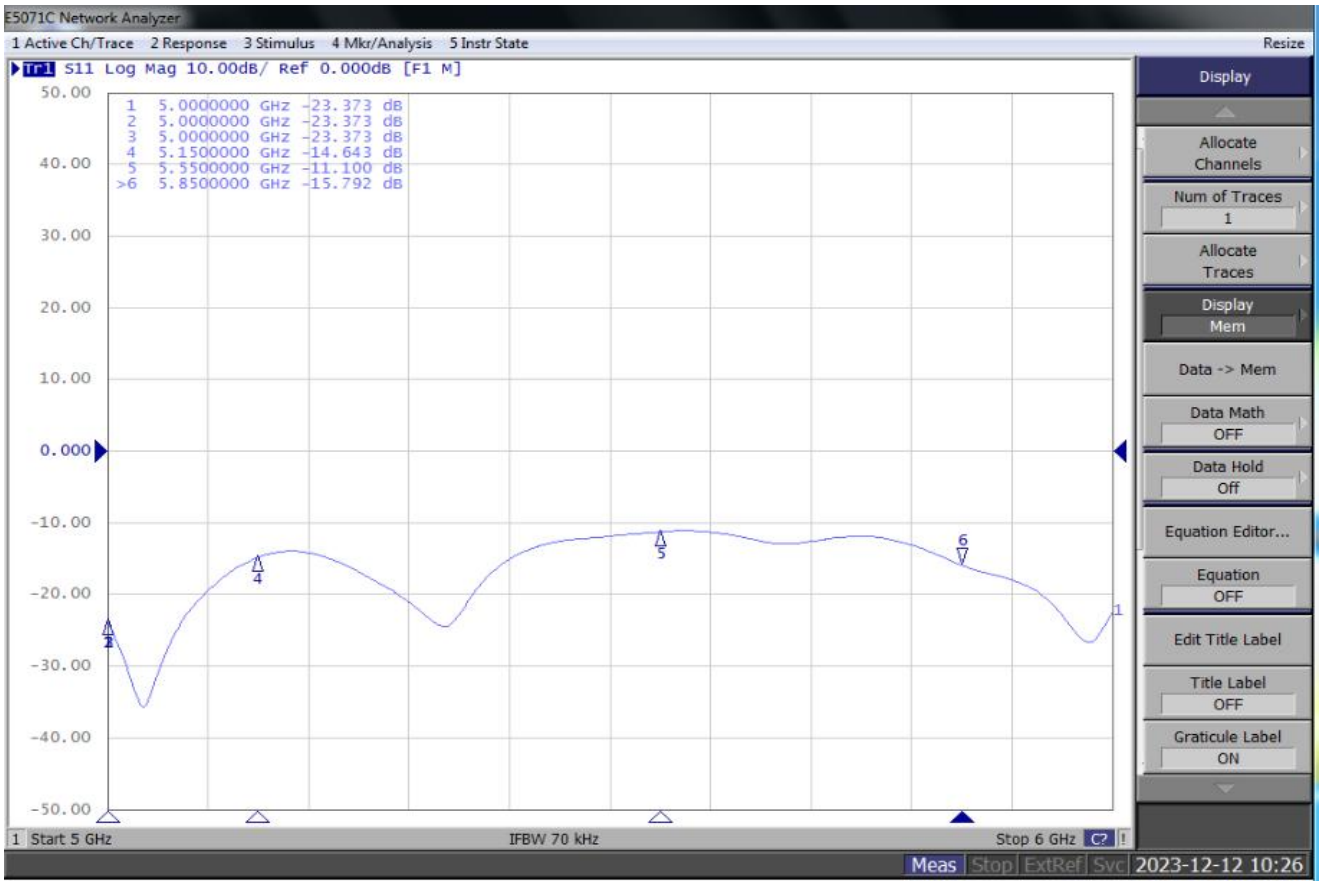

测试设备
Test Setup

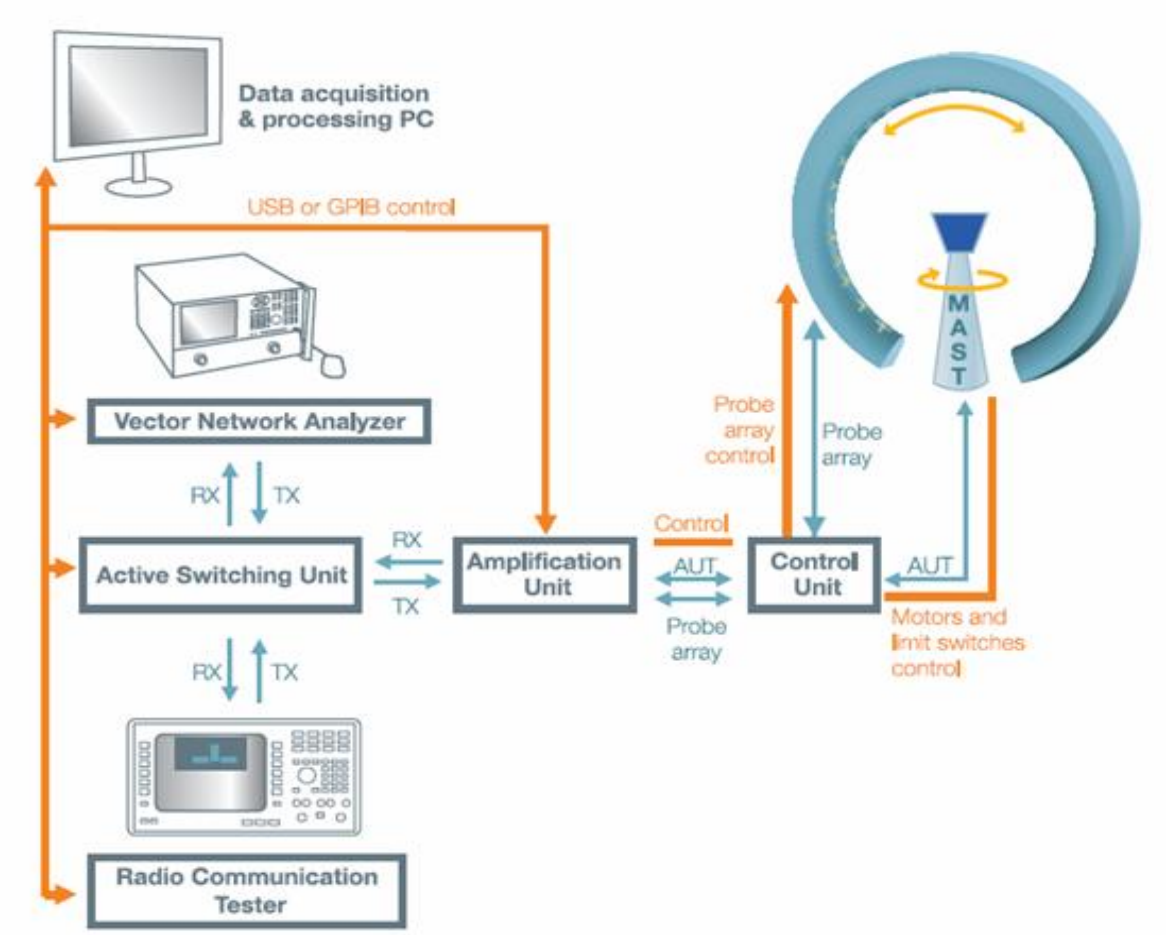

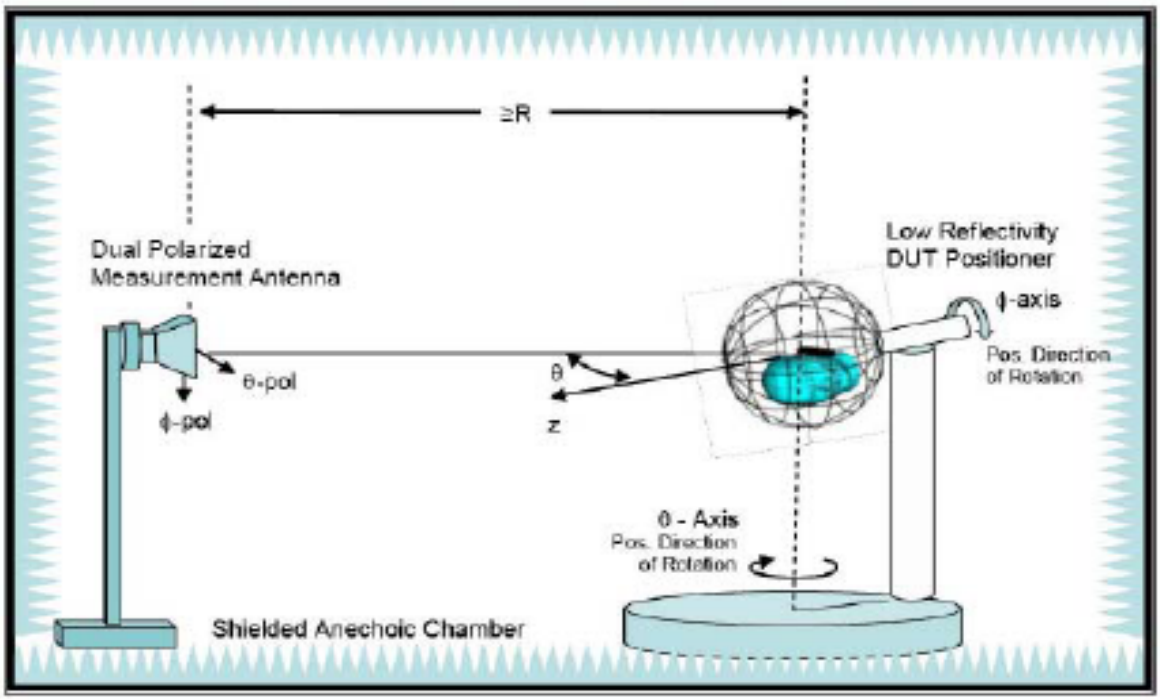

测试效率
Test Efficiency

Frequency ID	1	2	3	4	5	6	7	8
Frequency (MHz)	5150	5200	5250	5300	5350	5400	5450	5500
Gain (dBi)	2.73	3.06	3.33	3.44	3.38	2.95	3.45	2.80
Efficiency (%)	53.29	49.30	53.57	55.53	46.97	50.44	48.26	47.69

9	10	11	12	13	14	15
5550	5600	5650	5700	5750	5800	5850
2.67	3.03	2.92	3.26	2.86	3.08	3.27
46.96	52.79	51.73	47.14	50.36	46.72	50.20

方向图
Pattern

3D、2D Raditation Pattern	
5.8 G低频点	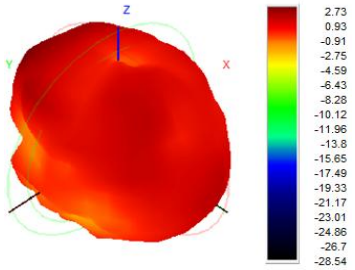
5.8 G中频点	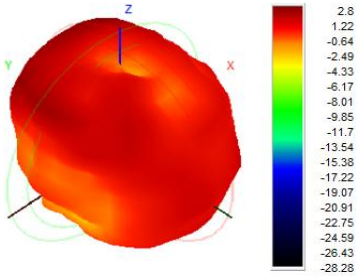
5.8 G高频点	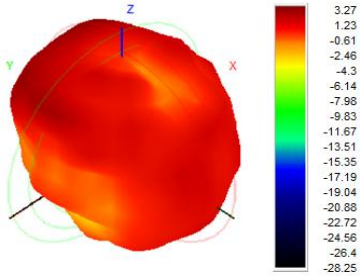
水平角度2D方向（低.中.高）合成图	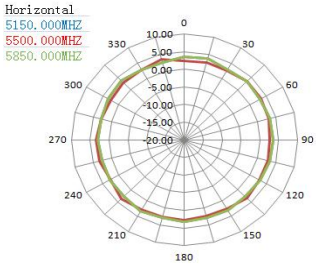
垂直角度2D方向（低.中.高）合成图	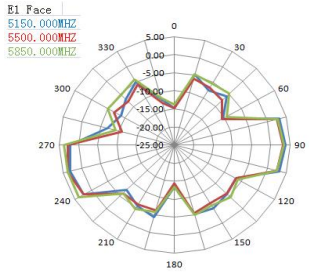

东莞市森岭智能科技有限公司
DONGGUAN SLEing INTEL-TECH CO.,LTD

产品包装规范
Product packaging specification

日期/Date： 2023.12.14 page: 1of1

成品名称 Name of finished product	WIFI Antenna	客户 customer	
成品料号 Finished product number	SLEingB106570105	版本 REV.	X1

单PCS天线

(2)50PCS一扎，2扎（100PCS）装一PE袋，PE袋上需标贴产品标签，以标示产品名称、规格、数量、日期并热封处理。

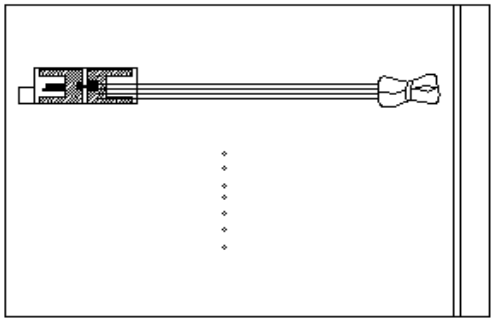

(3)装箱：每箱装20-60包（共2000-6000PCS）

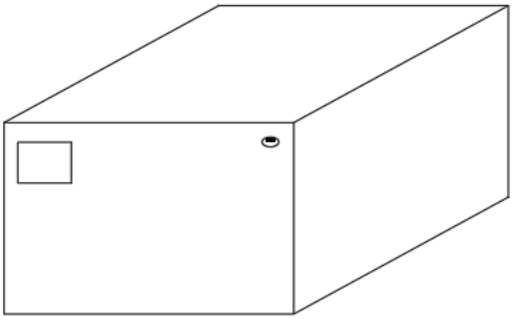

(4)外箱均需贴产品标签，以标示产品名称、规格、数量、日期。
(5)每批次产品均需附上“出厂检验报告”。
(6)储存条件：温度：-5℃-+30℃，湿度：20%-70%，年限一年。

承办 DESIGNED	胡赵海（Jreey）	审核 CHECKED	胡赵海（Jreey）	核准 APPROVED	朱正锐（Jongrei）

产品各零部件ROHS清单(ROHS list of all parts of the product):

产品ROHS及REACH信息

产品信息				ROHS及REACH信息							
产品料号	部件名称	材质	供应商	ROHS报告编号	测试机构	报告日期	结果	REACH报告编号	测试机构	报告日期	结果
	PCB	基材铜箔	上海国际	SHAEC2215949202	SGS	2022.12.27	符合	SHAEC2215950002	SGS	2022.12.27	符合
		阻焊油墨	蓝邦	CANEC23006104406	SGS	2023.07.17	符合	CANEC23001054202	SGS	2023.03.27	符合
		字符油墨	蓝邦	CANEC23006378502	SGS	2023.07.21	符合	CANEC2224590602	SGS	2022.11.21	符合
		OSP	豪杰行	SZXEC2300005501	SGS	2023.01.09	符合	SZXEC2300005503	SGS	2023.01.09	符合
	CABLE	金属	海联通	A2230079122101002E	CTI	2023.03.09	符合	A2230079122102002E	CTI	2023.03.13	符合
		非金属		A223007912210101ER1	CTI	2023.02.09	符合	A2230079122102001E	CTI	2023.03.13	符合
	端子	铜	紫金铜业	CANEC2301145810	SGS	2023.02.08	符合	CANEC2301145815	SGS	2023.02.08	符合
		塑胶 PBT	新光	ETR23705937	SGS	2023.09.07	符合	SHAHL23013848703	SGS	2023.09.07	符合