文件
编号

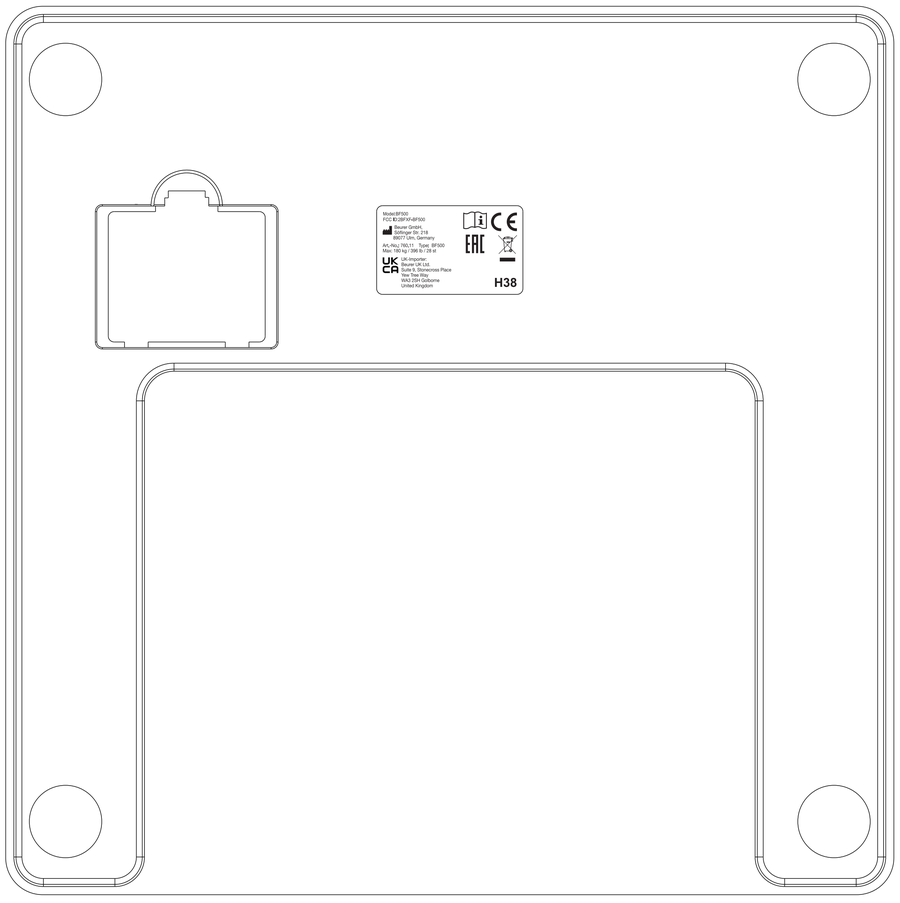

带玻璃无标注

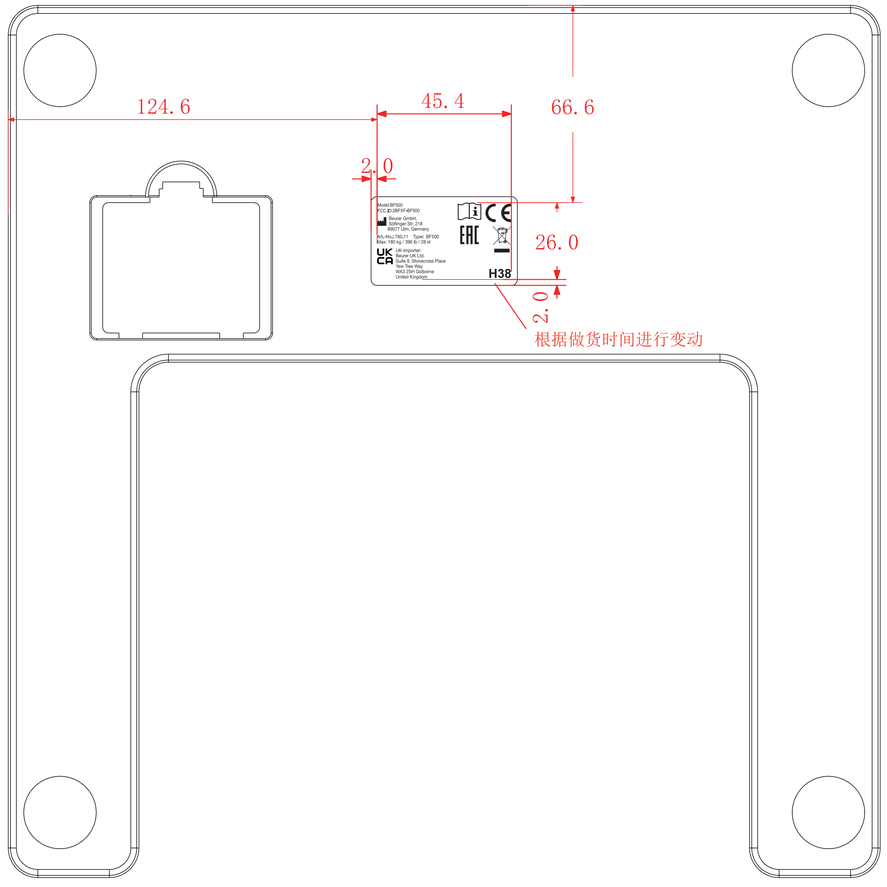

无玻璃带标注

H38

字体：arial Bold
字号：12pt
F = 2020, G = 2021,H=2022, 38表示第38周
大货生产请根据实际生产时间进行时间标记调节

深 圳 市 伊 欧 乐 科 技 有 限 公 司				过程	人员	日期
物料编号	03.14.01.00196	版 本	A/1	设计	李金明	2022/9/9
品 名	镭雕图纸	图 号	/	审核		
规格描述	底壳镭雕，以K3图纸为准 A/0			批准		