承　认　书

SPECIFICATION FOR APPROVAL

客　户　名　称 CUSTOMER`S NAME：深圳市芯闻芯科技有限公司

客　户　料　号 CUSTOMER`S P/N：

产　品　规　格 PRODUCT SPEC：Y.WAC.067

制　作　日　期 ISSUE DATE：2024年4月12日

拟制 PREPARED BY	审核 CHECKED BY	批准 APPROVED BY	客户承认 CUSTOMER APPROVE
李蓓	程杰	李博文	

东莞市博红科技有限公司工程部专用章

东莞市博红科技有限公司

DONGGUAN BOHONG TECHNOLOGY CO., LTD

ADD：东莞市大朗镇富民中路533号4楼

4F, 533 Fumin Middle Road, Dalang Town, Dongguan City

TEL：0769-82866410

FAX：0769-82866409

本承认书请在首批下单生产此机种前回签，否则视为贵方默认此承认书内所有内容

东莞市博红科技有限公司

DONGGUAN BOHONG TECHNOLOGY CO., LTD

SPECIFICATION FOR APPROVAL

CUSTOMER	芯闻芯	CUSTOMER`S P/N	**0**
ISSUE DATE	**2024年4月12日**	PRODUCT SPEC	Y.WAC.067

SPECIFICATION CONTROL DRAWING

REVISIONS

REV	DESCRIPTION	DATE	ISSUE BY	**APPROVAL BY**
A	INITIAL	2024年4月12日	**李蓓**	**李博文**

东莞市博红科技有限公司 工程部专用章

东莞市博红科技有限公司

东莞市博红科技有限公司

DONGGUAN BOHONG TECHNOLOGY CO., LTD

SPECIFICATION FOR APPROVAL

CUSTOMER	芯闻芯	CUSTOMER`S P/N	0
ISSUE DATE	2024年4月12日	PRODUCT SPEC	Y.WAC.067

工程部专用章

1.MATERIAL:

NO	ITEM	TYPE	SUPPLIERS	UL FILE NO
1	磁片	MnZn-Ferrite (A06-1L)	QS	/
2	线材	xxUEW-FLZ@0.08*24P	FSFY	E303260
3	胶水	BE818	BE	E468573
4	锡	Sn99.3:Cu0.7	BTL	/
5	背胶	513#	HG	/
6	磁铁	7.5*2/N52	LC	/

东莞市博红科技有限公司

DONGGUAN BOHONG TECHNOLOGY CO., LTD

SPECIFICATION FOR APPROVAL

CUSTOMER	芯闻芯	CUSTOMER`S P/N	0
ISSUE DATE	2024年4月12日	PRODUCT SPEC	Y.WAC.067

2.DIMENSION：

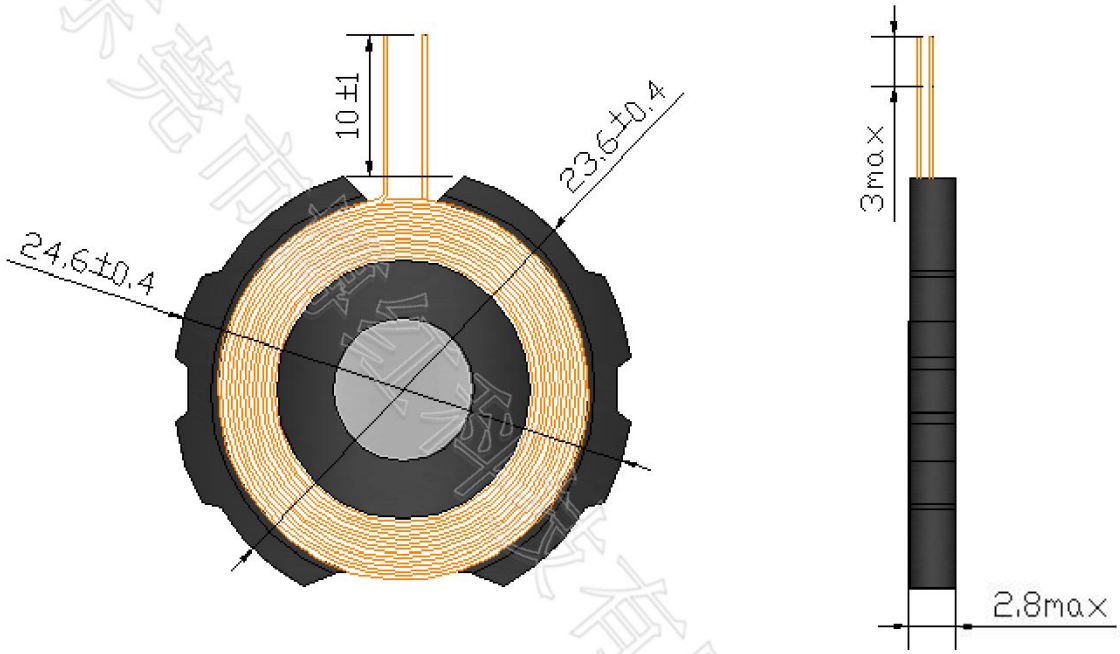

注：

背面⌀19*T0.13皇冠513#双面胶；

磁铁7.5*2mm高斯3200ref；

ISSUE BY	李蓓	CHECK BY	程杰	APPROVAL BY	李博文

东莞市博红科技有限公司

DONGGUAN BOHONG TECHNOLOGY CO., LTD

SPECIFICATION FOR APPROVAL

CUSTOMER	芯闻芯	CUSTOMER`S P/N	0
ISSUE DATE	2024年4月12日	PRODUCT SPEC	Y.WAC.067

4.CIRCUIT DIAGRAM

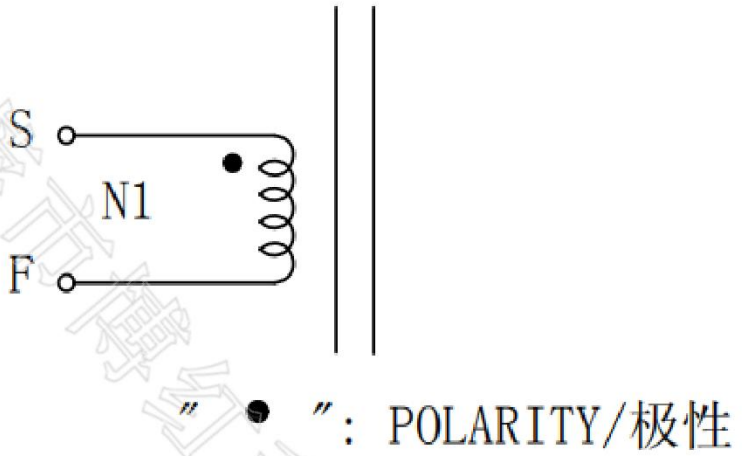

5.WINDING

NO	WINDING	WIRE	TURNS	TAPE	WINDING CONDITION
N1	S-F	Ø0.08*24P	14	/	CCW

6.CHARACTERISTIC

ITEM	MEASURED POINT	TECHNICAL DATA	TESTING CONDITION & INSTRUMENT
LS	S-F	7.5uH - 8uH	LCR1062 100KHz/1V AT 25℃±2℃

东莞市博红科技有限公司

DONGGUAN BOHONG TECHNOLOGY CO., LTD

SPECIFICATION FOR APPROVAL

CUSTOMER	芯闻芯	CUSTOMER'S P/N	0
ISSUE DATE	2024年4月12日	PRODUCT SPEC	Y.WAC.067

7.THE PACKING WAY

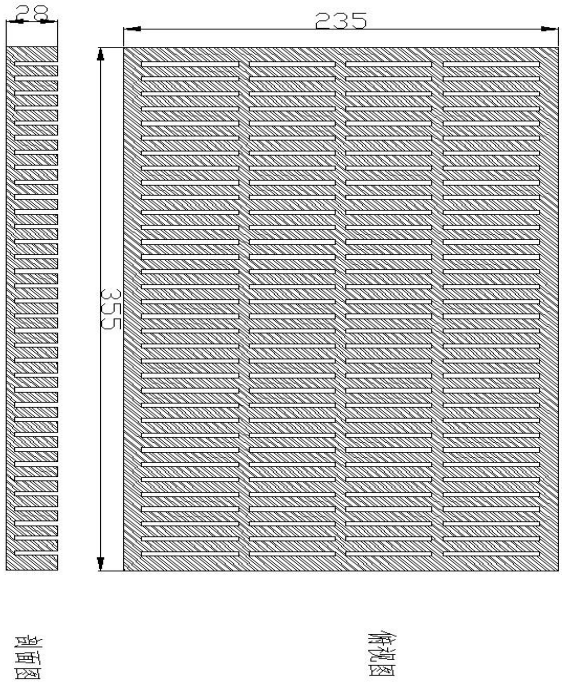

1. 珍珠棉规格：375*265*30mm*120格；
2. 每格装2pcs，每盘240pcs；
3. 每箱装10盘；
4. 每箱合计：2400pcs；
5. 纸箱材质：K=K++；

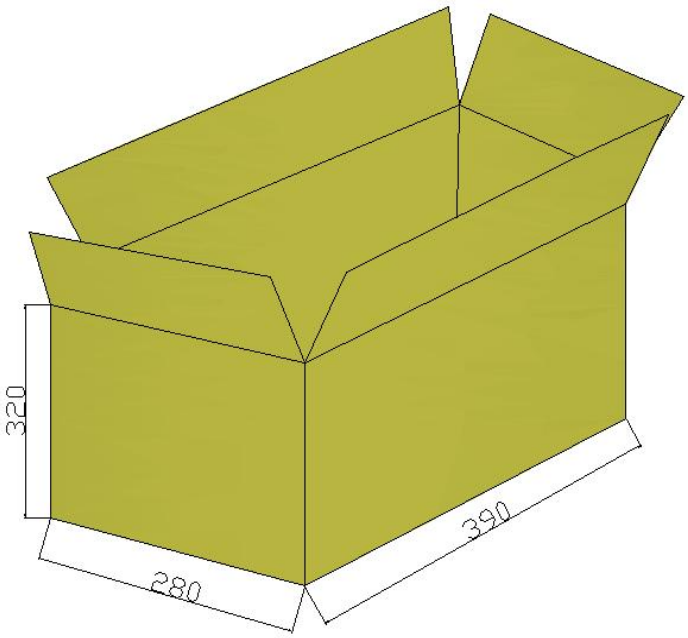

东莞市博红科技有限公司

DONGGUAN BOHONG TECHNOLOGY CO., LTD

SPECIFICATION FOR APPROVAL

CUSTOMER	芯闻芯	CUSTOMER'S P/N	0
ISSUE DATE	2024年4月12日	PRODUCT SPEC	Y.WAC.067

备 忘 录

序号	内 容	处理方法	签 名	日 期
1				
2				
3				
4				
5				
6				
7				
8				
9				
10				

东莞市博红科技有限公司 工程部专用章