产品规格书

SPECIFICATION

客户：
CUSTOMER：

制造商 深圳市扬程通电子有限公司
SUPPLIER： Shenzhen Yangcheng Tong Electronics Co., LTD

地址 深圳市龙岗区横岗街道西坑社区梧岗路24号8楼
Add： 8 F, No. 24, Wugang Road, Xikeng Community, Henggang Street, Longgang District, Shenzhen

产品名称： WIFI单极天线（2.4G）
DESCRIPTION： WIFI monopole antenna

产品编码：
MATERIAL CODE:

供应商产品名称： ＷｉＦｉ单极天线（2.4**G**）
SUPPLIER PRODUCT NAME:WIFI monopole antenna

供应商物料编码：
SUPPLIER MATERIAL CODE:

日期： **2022.9.7**
DATE:

修订履历

REVISION HISTORY

版本/次 REVISION	修改项次 DESCRIPTION	修改日期 DATE
V1	首次发行	2022.1.12

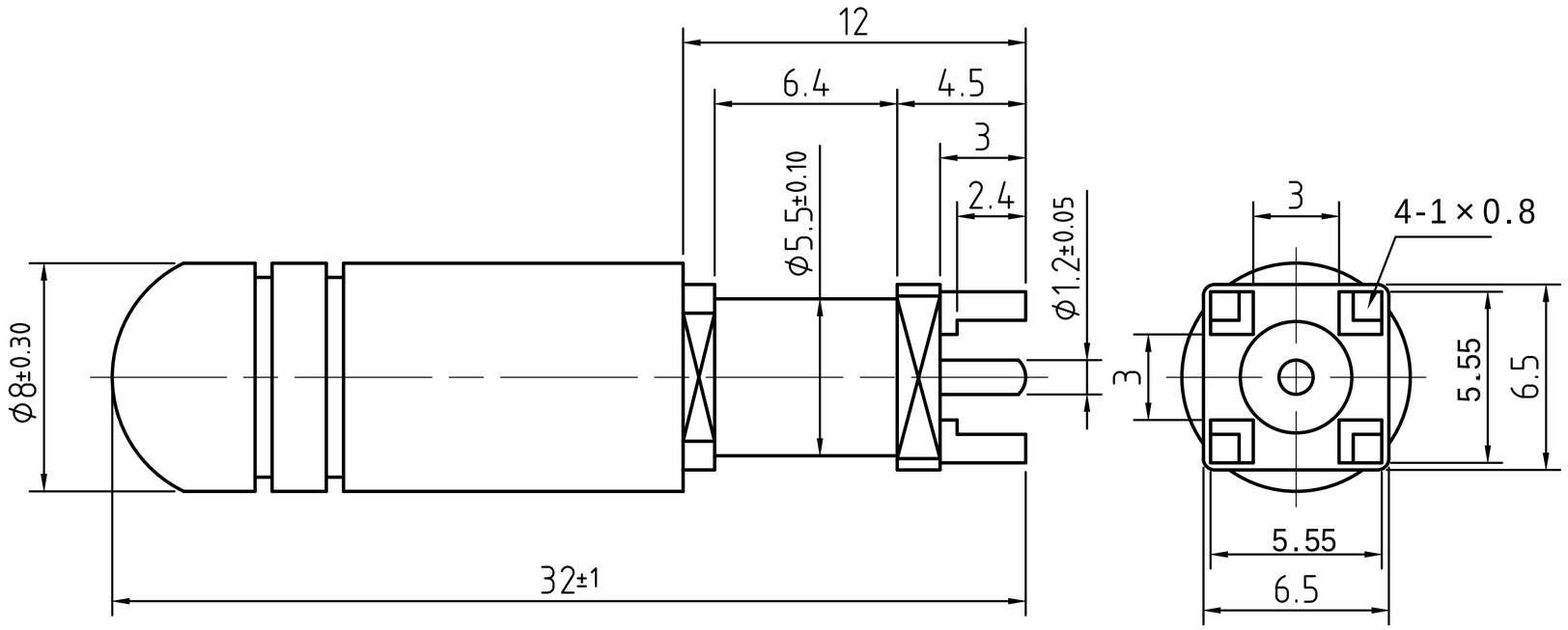

unit:mm

电气特性Electrical	
特性阻抗Characteristic Impedance	50 ohm
频率范围Frequency Range	2400-2500Mhz
电压驻波比VSWR	≤2.0
储存温度Storage Temperature	-40°C~+85°C
极化方式polarization	垂直vertical
雷电保护Lightning Protection	直流接地DC Ground
工作温度Operation Temperature	-40°C~+85°C

材料及涂镀 Material and plating

	Material	plating
外壳Body	黄铜Brass	金 Au/镍NI
绝缘子Insulator	聚四氟乙烯PTFE	-
内导体Center conductor	黄铜Brass	金 Au
护套 Sheath	胶棒Glue stick	-

六：暗室测试报告

Passive Test For 2400-2500									
Freq (MHz)	Effi (%)	Effi (dB)	Gain (dBi)	UHIS (%)	DHIS (%)	Max (dB)	Min (dB)	Attenut Hor	Attenut Ver
2400	57.5	-2.4	1.29	35.8	21.768	1.29	-12.22	59.04	58.22
2410	61.2	-2.13	1.67	37.7	23.494	1.67	-11.29	58.69	58.07
2420	63	-2.01	1.75	37.7	25.293	1.75	-11.12	58.96	58.16
2430	52.7	-2.78	1.51	30.7	22.058	1.51	-17.05	59.02	58.59
2440	75.9	-1.2	2.95	42	33.867	2.95	-23.77	60.59	59.65
2450	64.2	-1.93	2.26	34.7	29.484	2.26	-19.56	60.82	59.59
2460	48.2	-3.17	1.17	25.7	22.509	1.17	-17.07	62.12	60.71
2470	76.9	-1.14	2.8	41.1	35.811	2.8	-12.97	62.52	61.91
2480	63.6	-1.96	1.55	33.3	30.287	1.55	-14.87	62.36	61.76
2490	59.8	-2.24	1.12	31.4	28.336	1.12	-12.43	62.8	62.24
2500	52.9	-2.77	0.73	28.2	24.658	0.73	-11.96	63.41	62.86

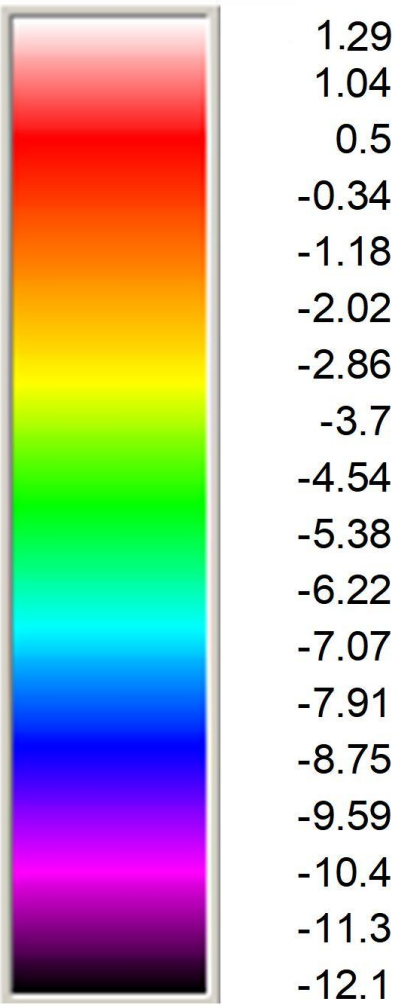

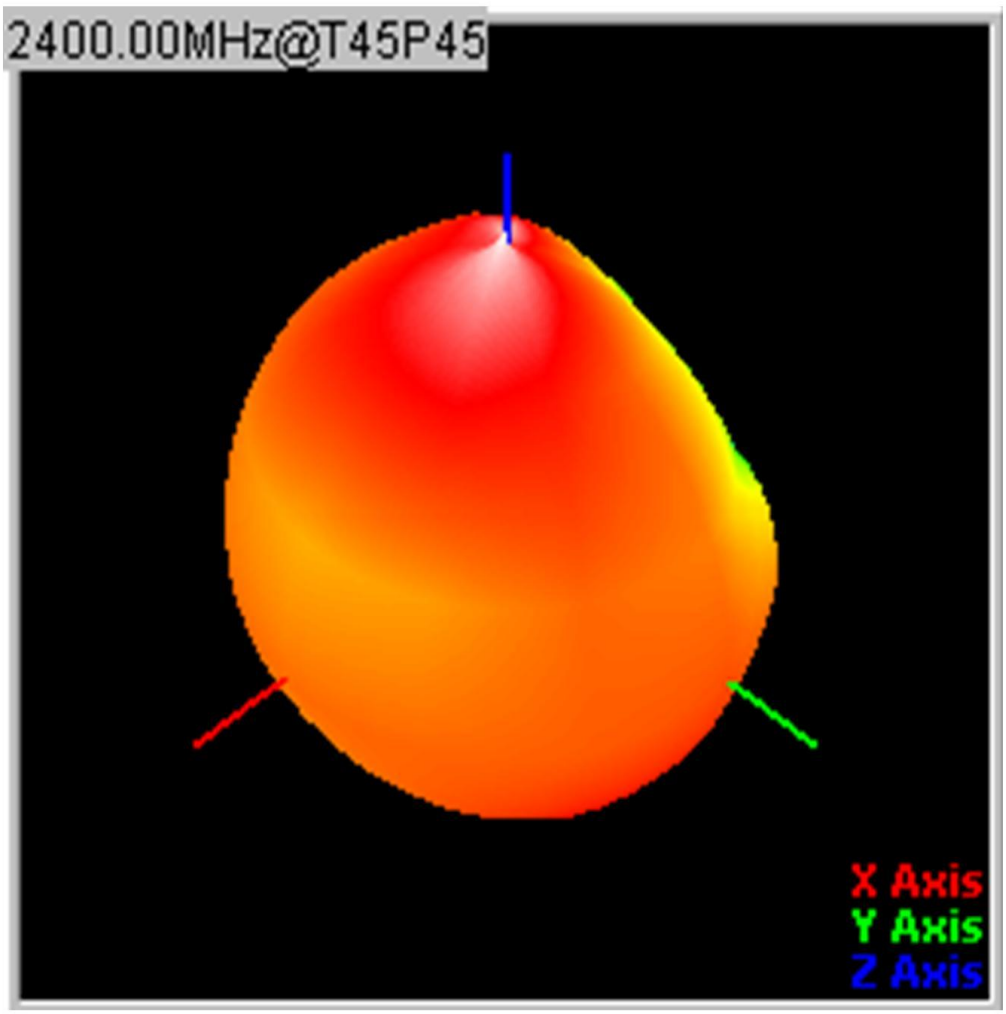

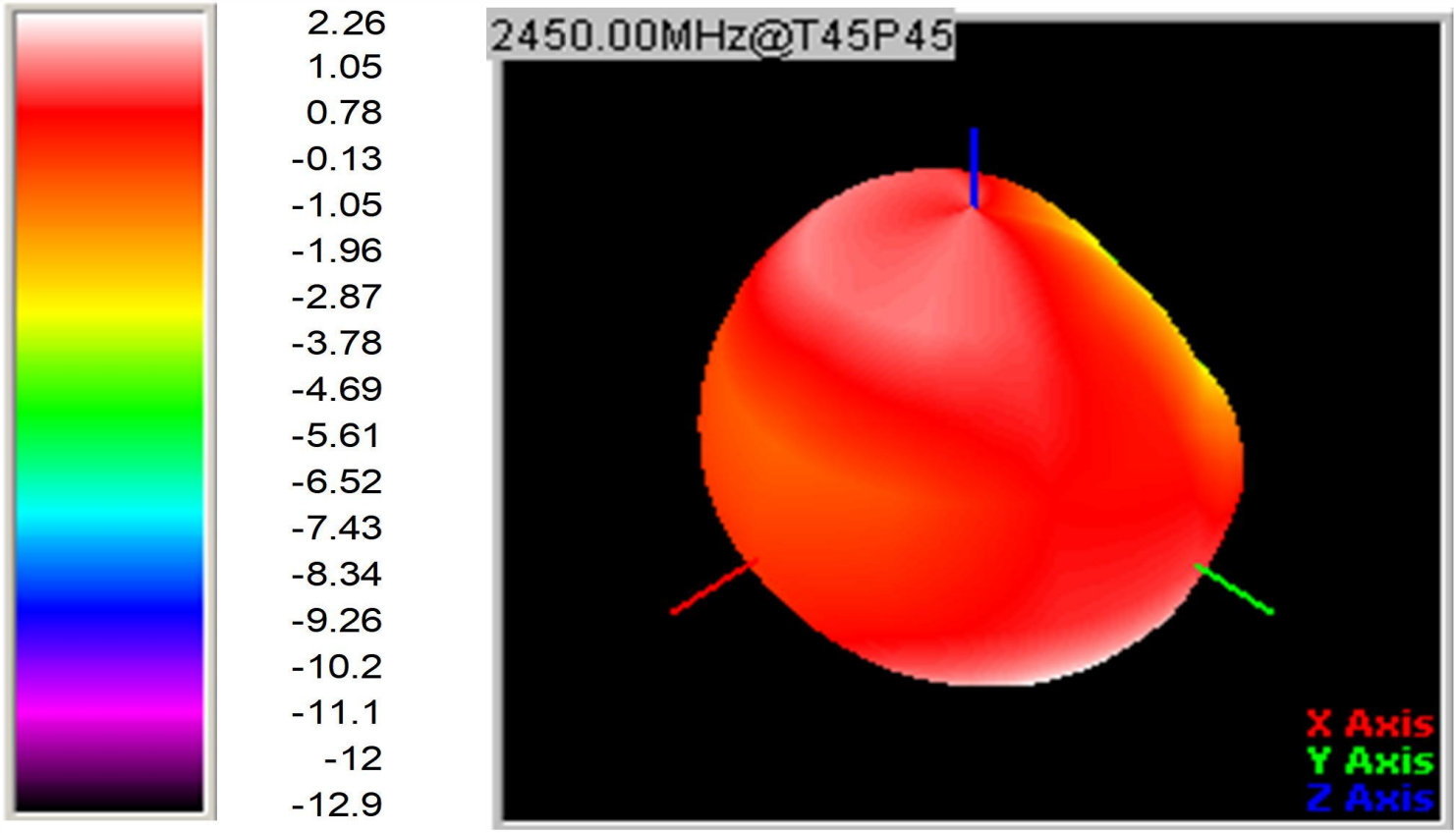
2.26
1.05
0.78
-0.13
-1.05
-1.96
-2.87
-3.78
-4.69
-5.61
-6.52
-7.43
-8.34
-9.26
-10.2
-11.1
-12
-12.9
2450.00MHz@T45P45
X Axis
Y Axis
Z Axis

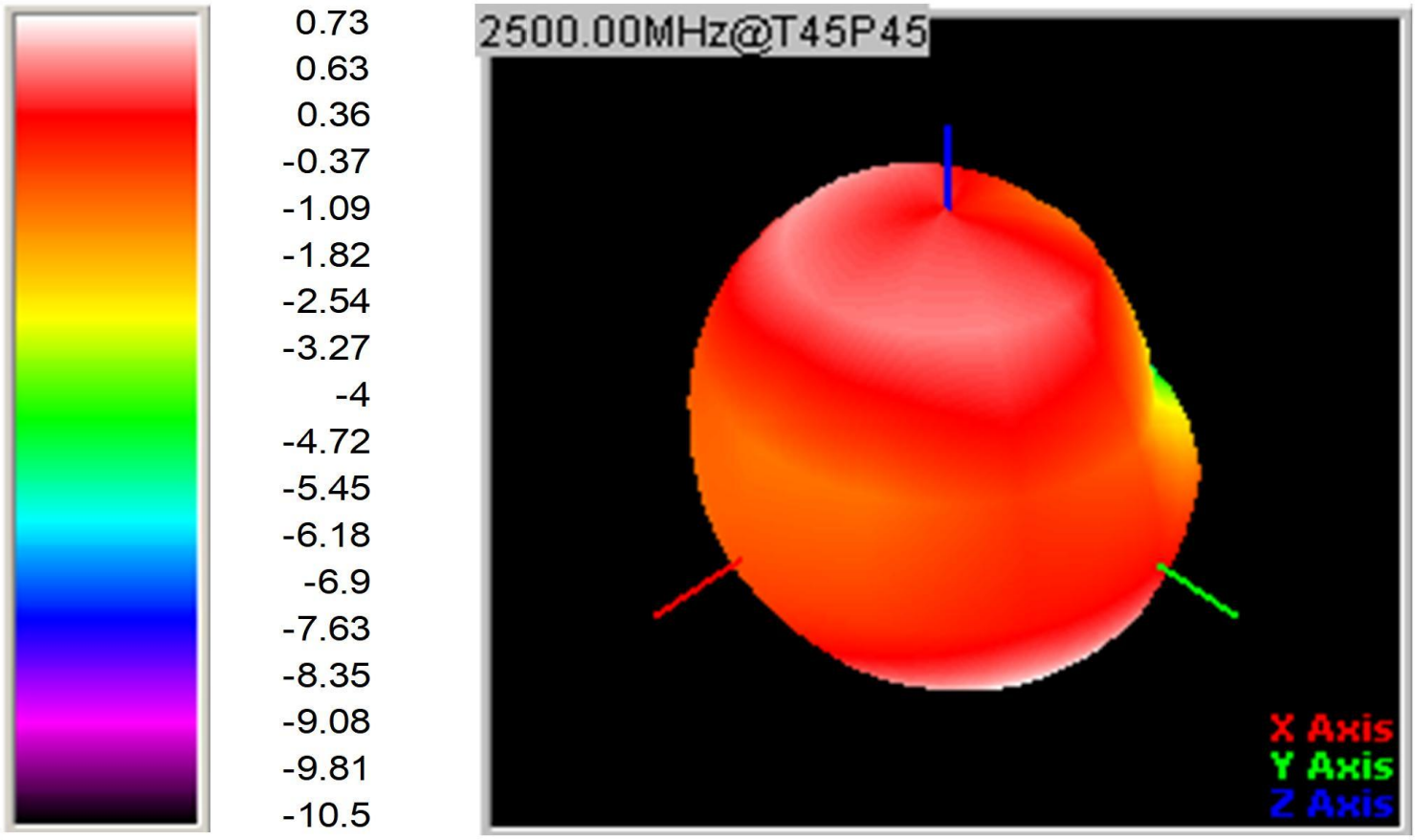
0.73
0.63
0.36
-0.37
-1.09
-1.82
-2.54
-3.27
-4
-4.72
-5.45
-6.18
-6.9
-7.63
-8.35
-9.08
-9.81
-10.5
2500.00MHz@T45P45
X Axis
Y Axis
Z Axis