MUSIC STAR

Floor Bluetooth Speaker music star

Owner's Manual
Setup Manua
et de réglage
und das Setup
y Configuración
Manuale di istruzioni
registreringsdatabasen
и настройке
ルマニュアル
설치 설명서
安裝手冊
安裝手冊

Owner details

Title, first name, surname _____

Address _____

Town, postcode, country _____

e-mail address _____

Product details

Model _____

Serial number _____

Date of purchase _____

Dealer details

Dealer name _____

Address _____

Town, postcode, country _____

e-mail address _____

Network class

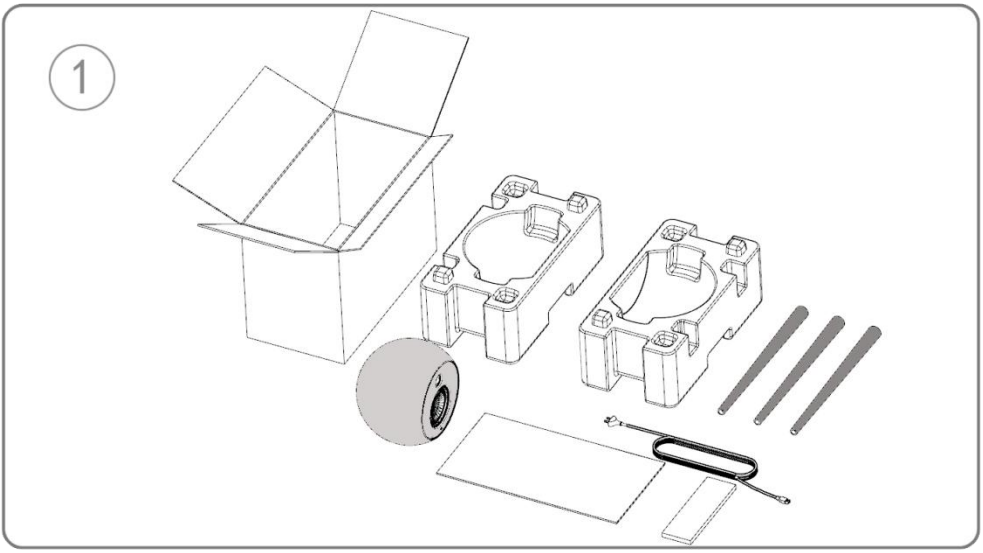
1

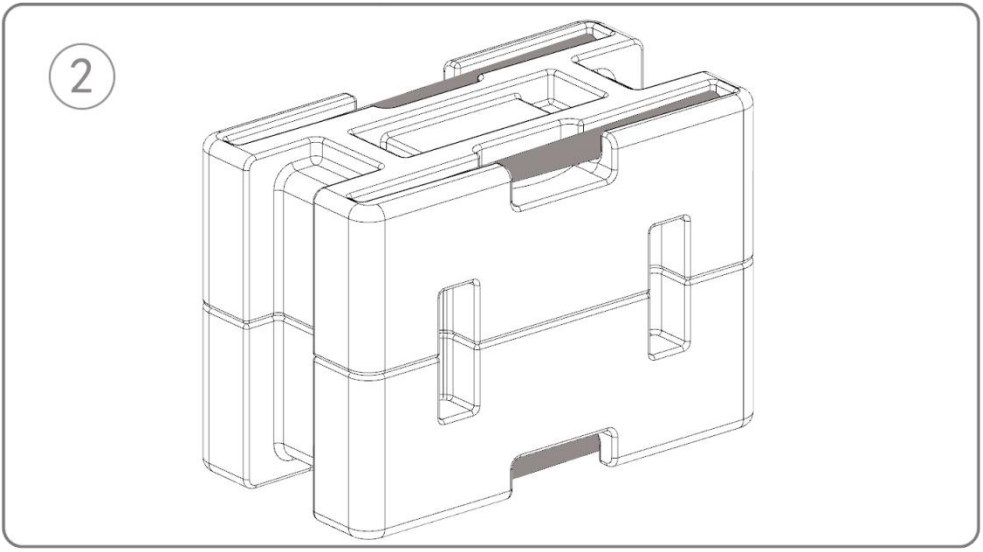
2

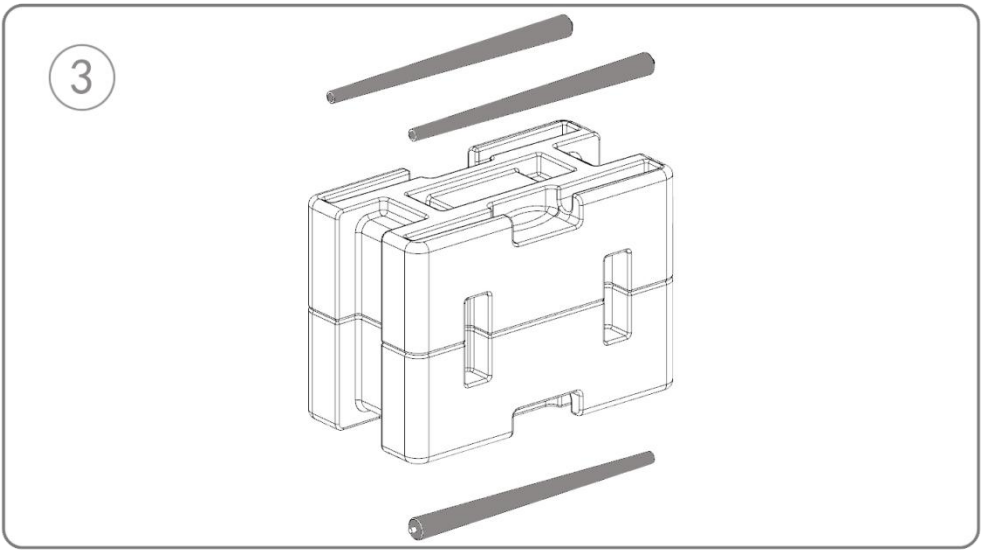
3

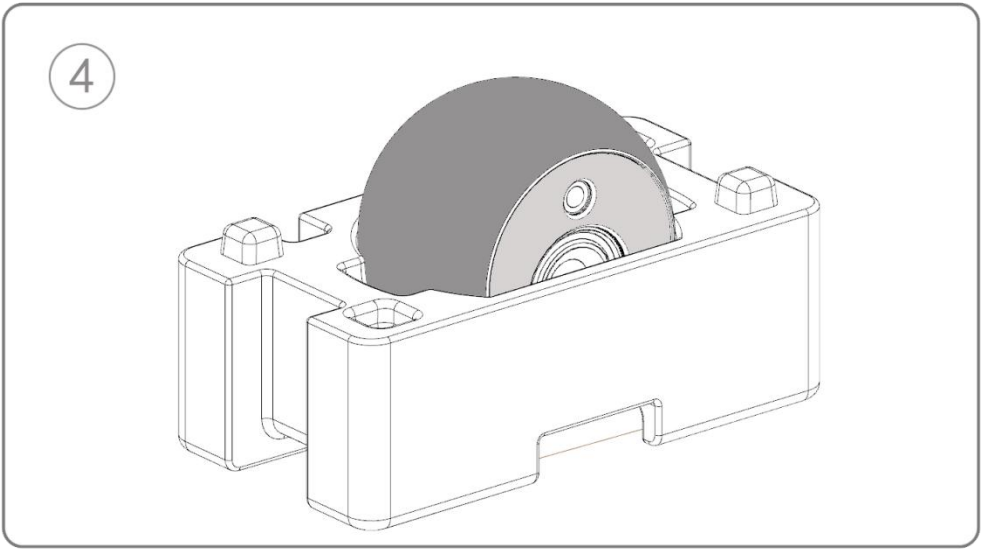
4

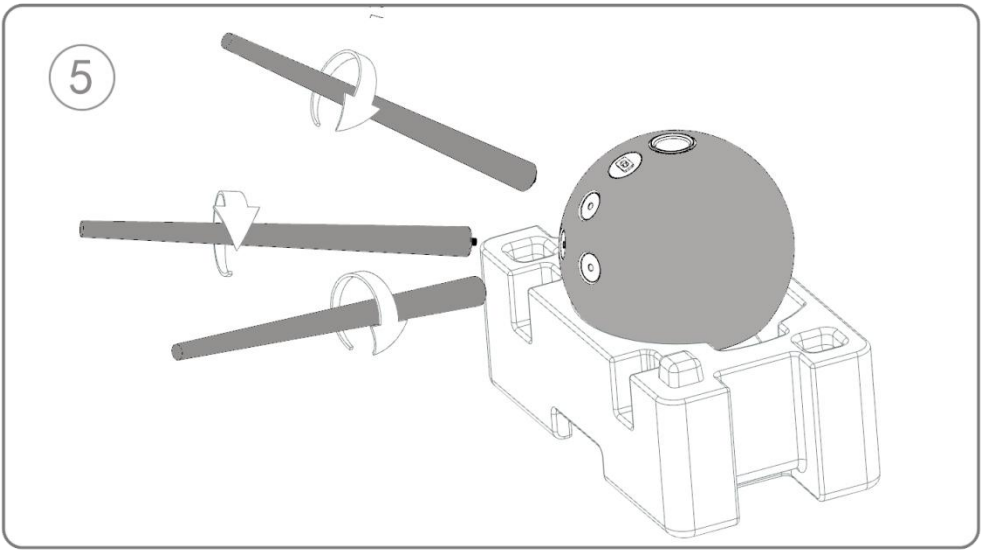
5

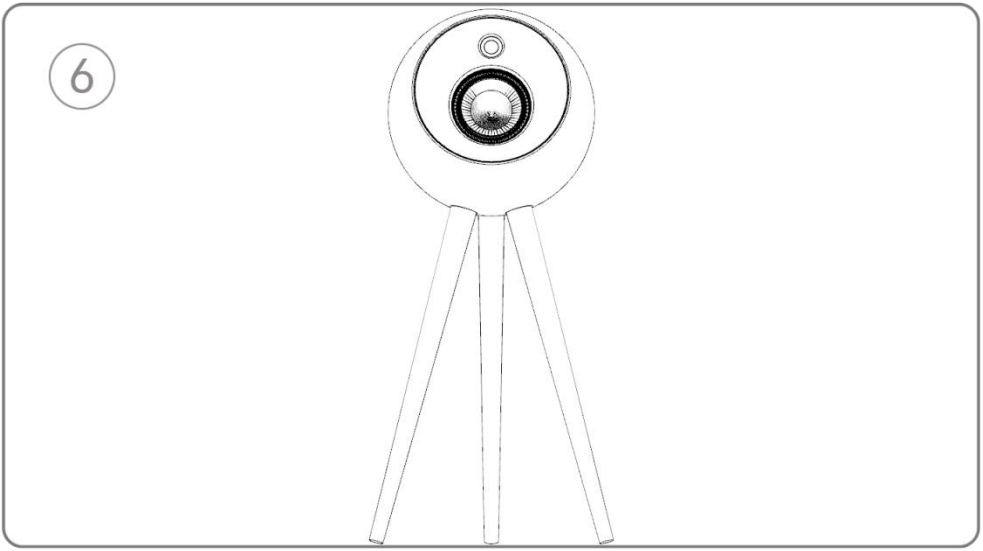
6

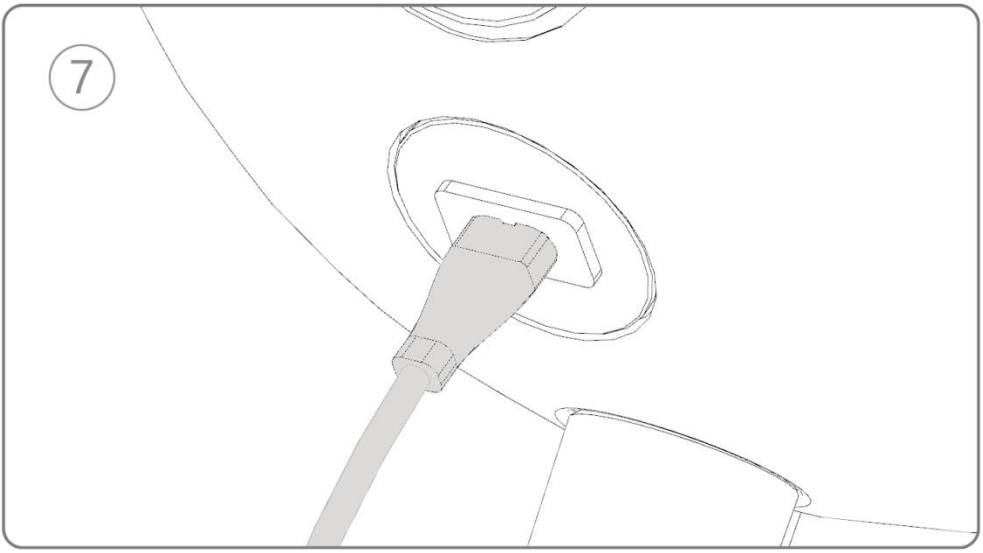
7

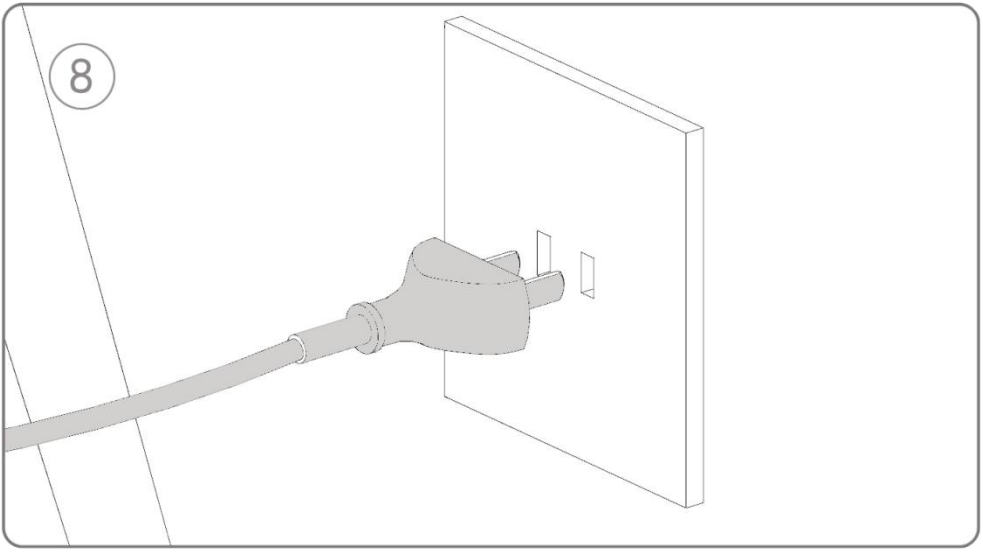
8

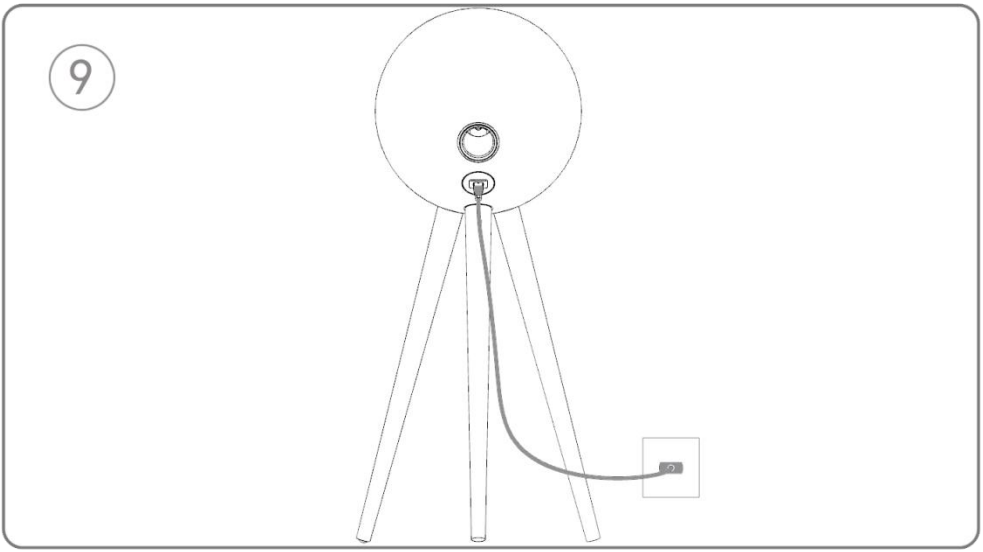
9

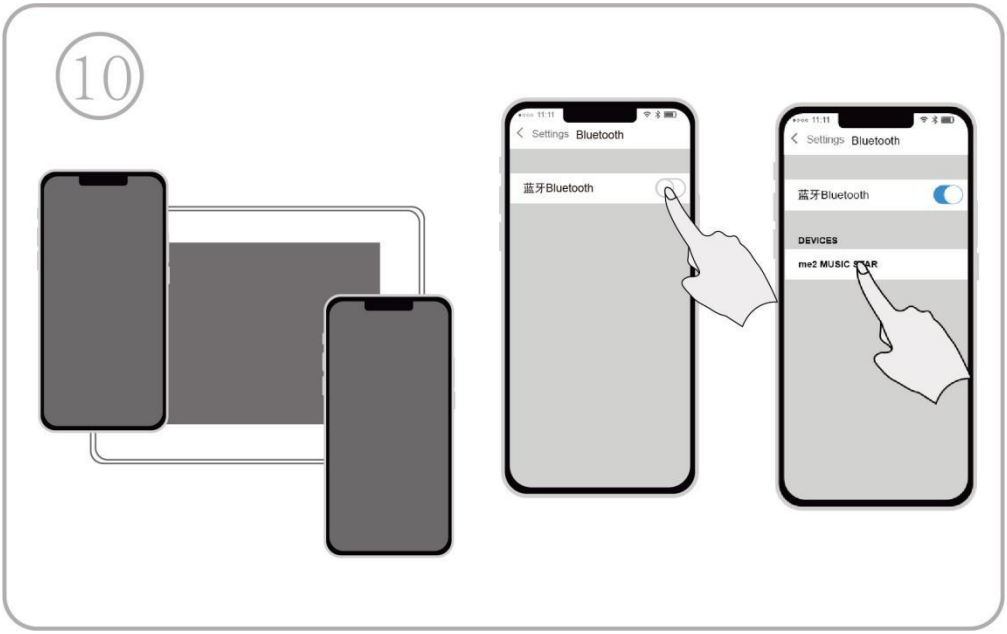
10
Settings Bluetooth
蓝牙Bluetooth
Settings Bluetooth
蓝牙Bluetooth
DEVICES
me2 MUSIC STAR

11

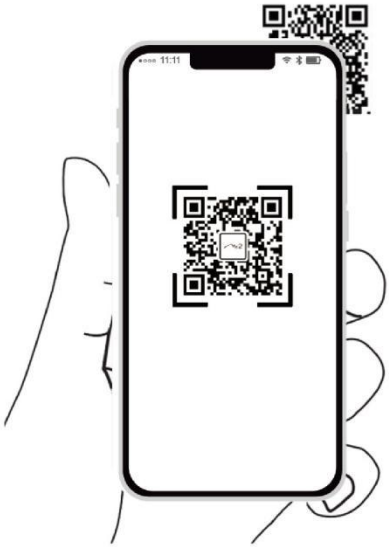
11:11

12

11:11
me2acoustics music star
保修卡登记
Warranty registration
填写正确的信息保修从一年增加到两年
Fill in the correct information. The warranty has been increased from one year to two years.
*短信验证
SMS verification
请输入手机号
Please enter your phone number
验证码
Code
获取验证码
Obtain verification code
*请输入外包装条码下部的数字串（首批进口无条码填手机号质保）
Please enter the number string below the barcode of the outer packaging (for the first batch of imported products without barcode, please fill in the phone number for warranty)
*购买价格
Purchase price
提交

ontents

English
Installation and
Setup Manual..... 10
Limited Warranty.....13

Français
Manuel d'utilisation
et de réglage.....14
Garantie limitée.....17

Deutsch
Bedienungsanleitung
für die Installation
und das Setup..... 18
Garantie.....22

Español
Manual de Instalación
y Configuración.....23
Garantía limitada..... 26

Italiano
Manuale di istruzioni... 27
Garanzia limitata.....30

DANSK
Installer
registreringsdatabasen 31
BEGRÆNSET GARANTI.34

Русский
Инструкция по установке
и настройке.....35
Ограниченная
гарантия..... 38

日本語
インストー
ルマニュアル.....39
限定保証.....42

한국어
설치 설명서.....43
제한적 보증.....46

简体中文
安装手册..... 47
有限保修..... 51

繁體中文
安裝手冊..... 52
有限保修..... 54

English
Installation and Setup Manual

Important Safety Instructions

1. Read these instructions.
2. Keep these instructions.
3. Heed all warnings.
4. Follow all instructions.
5. Do not use this apparatus near water.
6. Clean only with dry cloth.
7. Do not block any ventilation openings. Install in accordance with the manufacturer's instructions.
8. Do not install near any heat sources such as radiators, heat registers, stoves, or other apparatus (including amplifiers) that produce heat.
9. Do not defeat the safety purpose of the polarized or grounding-type plug. A polarized plug has two blades with one wider than the other. A grounding type plug has two blades and a third grounding prong. The wide blade or the third prong are provided for your safety. If the provided plug does not fit into your outlet, consult an electrician for replacement of the obsolete outlet.
10. Protect the power cord from being walked on or pinched particularly at plugs, convenience receptacles, and the point where they exit from the apparatus.
11. Only use attachments/accessories specified by the manufacturer.
12. Use only with the cart, stand, tripod, bracket, or table specified by the manufacturer, or sold with the apparatus. When a cart is used, use caution when moving the cart/apparatus combination to avoid injury from tip-over.
13. Unplug this apparatus during lightning storms or when unused for long periods of time.
14. Refer all servicing to qualified service personnel. Servicing is required when the apparatus has been damaged in any way, such as power-supply cord or plug is damaged, liquid has been spilled or objects have fallen into the apparatus, the apparatus has been exposed to rain or moisture, does not operate normally, or has been dropped.
15. Do not expose this apparatus to dripping or splashing and ensure that no objects filled with liquids, such as vases, are placed on the apparatus.
16. To completely disconnect this apparatus from the AC Mains, disconnect the power supply cord plug from the AC receptacle.
17. The mains plug of the power supply cord shall remain readily operable.
18. Do not expose batteries to excessive heat such as sunshine, fire or the like.

The lightning flash with arrowhead symbol within an equilateral triangle, is intended to alert the user to the presence of uninsulated "dangerous voltage" within the product's enclosure that may be of sufficient magnitude to constitute a risk of electric shock to persons.

The exclamation point within an equilateral triangle is intended to alert the user to the presence of important operating and maintenance (servicing) instructions in the literature accompanying the product.

WARNING: To reduce the risk of fire or electric shock, do not expose this apparatus to rain or moisture.

19. When replacement parts are required, be sure the service technician has used replacement parts specified by the manufacturer or have the same characteristics as the original part. Unauthorised substitutions may result in fire, electric shock or other hazards.
20. For continued protection against fire hazard, use fuses only of the correct type and rating. Mains fuses are located inside the appliance as well as on its back panel. Replacement of the internal fuse should be entrusted to an authorised operative. User-replaceable fuse types are shown in the specification.
21. Isolation of the appliance from the power supply is by means of removal of the power cord from the rear of the appliance or removal of the power cord from the wall power outlet. Either the wall outlet or the rear of the appliance must remain freely accessible at all times while the apparatus is in use.
22. This product should be operated only from the type of power source indicated by the marking adjacent to the power cord entry. If you are not sure of the type of power supply to your home, consult your product dealer or local power company.
23. Do not overload wall outlets, extension cords or integral convenience receptacles, as this can result in a risk of fire or electric shock.
24. Magnetic fields – The product creates a stray static magnetic field. Do not place any object that may be damaged by this magnetic field (eg cathode ray tube televisions or computer monitors, audio and video tapes and swipe cards) within 0.5m (2 feet) of the appliance. The appliance may cause distortion of cathode ray tube images beyond this distance. LCD and Plasma screens are not affected.

25. Mounting – Do not place this product on an unstable stand, tripod, bracket or table. The product may fall causing serious injury and serious damage. Any mounting of the product should follow the manufacturer's instructions.

Do not expose the device to rain, use it near water or in damp or wet conditions, or place containers on it containing liquids which might spill into any openings.

When setting up the device, make sure that the AC outlet you are using is easily accessible. If some trouble or malfunction occurs, immediately turn off the power switch and disconnect the plug from the outlet. Even when the power switch is turned off, electricity is still flowing to the product at the minimum level. When you are not using the device for a long time, make sure to unplug the power cord from the wall AC outlet.

Introduction

Dear customer,

Thank you for choosing me2. Please read this manual fully before unpacking and installing the product. It will help you to optimise its performance.
me2 maintains a network of dedicated distributors in over 60-countries who will be able to help you should you have any problems your dealer cannot resolve.

Environmental Information

All me2 products are designed to comply with international directives on the Restriction of Hazardous Substances (RoHS) in electrical and electronic equipment and the disposal of Waste Electrical and Electronic Equipment (WEEE). These symbols indicate compliance and that the products must be appropriately recycled or processed in accordance with these directives. Consult your local waste disposal authority for guidance.

LOOK AND FEEL

Material specification
A closed Glass fibre reinforced plastics cabinet provides the best acoustic properties thanks to Material stiffness, avoidance of dissonance from joints and corners, and the elimination of distortion.

Designer
MO Brianna, Marin Collins,Kevin sergeant

Colour
Black, White, Ferrari Red (limited edition), McLaren Deep Orange (Limited Edition)

Materials
Wood, Glass fibre reinforced plastics, Aluminium and Plastic

SOUND

Amplifier
1 x 70 watt class D for tweeter
1 x 70 watt class D for woofer

Frequency
33 - 30.000 Hz.

Driver units
1 x 1" tweeter
1 x 5 ¼" woofer

Cabinet principle
Bass reflex

Streaming services
Bluetooth

DIMENSIONS AND WEIGHT

Dimensions
On stand: Diameter x height x footprint 38 x 81.5 x 38 cm

Weight
7.2 kg (incl. legs)
6.5 kg (without legs)
15.8 lbs (incl. legs)
14.3 lbs (without legs)

Touch interface
Yes

INCLUDED IN THE BOX

Front cover
3 x wooden legs
Mains cable
Quick start guide

POWER

Collapse
Power consumption
Typical 23 watts
Standby 0.3 watts
Voltage input
110V-240V
Power supply
Power cable

Running-in Period

The performance of the speaker will change subtly during the initial listening period. If the speaker has been stored in a cold environment, the damping compounds and suspension materials of the drive units will take some time to recover their correct mechanical properties. The drive unit suspensions will also loosen up during the first hours of use. The time taken for the speaker to achieve its intended performance will vary depending on previous storage conditions and how it is used. As a guide, allow up to a week for the temperature effects to stabilise and 15 hours of average use for the mechanical parts to attain their intended design characteristics.

However, longer run-in periods (as long as a month) have been reported and there is evidence to suggest that this has little to do with the speaker changing

and more to do with the listener getting used to the new sound. This is especially so with highly revealing speakers such as these where there may be a significant increase in the amount of detail compared
with what the listener has previously been used to; the sound may at first appear too “up front” and perhaps a little hard. After an extended period of time the sound will seem to mellow, but without losing clarity and detail.

Bluetooth® and the names of Bluetooth® products referenced herein are either trademarks and/or service marks of BQB.

Designers and professionals comment on MUSIC STAR

Home is where the music is

Powerful speaker sounding every bit as beautiful as it looks. Captivating no matter where you place it or how you use it.

"I’m familiar with the majority of other competitors, too. None provide me with the warm, enveloping sound of the MUSIC STAR, none play to my musical tastes in quite the same way."

Beauty and passion to your music

One-point music system and contemporary design icon with powerful sound and customisable design.

"The me2 MUSIC STAR is both bonkers and brilliant, radical and subtle, style and substance."

SOUND

Rich, dynamic and full of finesse

MUSIC STAR delivers stellar and truly powerful sound performance. Applying our into the conical speaker body creates a 360-degree sound experience that fills the entire room from anywhere you place the speaker.

me2 MUSIC STAR fills any room with detailed me2 Signature Sound thanks to its powerful 140-watt digital amplifier system. Built-in room adaptation adjusts the sound perfectly to its surroundings, so you can experience your music the way the artists intended.

DESIGN

Aesthetic functionalism

MUSIC STAR is designed for flexibility. Delivering the morning news from the kitchen table or playing discreetly from the living room floor. With its clean lines and small footprint, it has an adaptable design that fits in everywhere in your home.

"With the MUSIC STAR I wanted to make a timeless classic something which is beautiful from all angles in all times. MUSIC STAR was inspired by sound and by music. The shape is a circle and the reason why I choose a circle is because the sound travels in circles. The MUSIC STAR is made out of very few elements which are used as much as possible and crafted in the best materials; high quality wood high quality plastics high quality aluminium and a very good Glass fibre reinforced plastics."

The days of hiding your stereo are over. We designed me2 MUSIC STAR like a beautiful piece of furniture — with carefully selected Materials and uncompromising attention to detail. The result is an iconic piece of music design you can put on display anywhere.

MATERIALS

A seamless piece of beauty

Crafted in high-grade Glass fibre reinforced plastics with incredible attention to detail. But our material choice go well beyond aesthetics. It also provides superior acoustic properties thanks to its material stiffness and seamless surfaces that eliminate any distortion of your sound.

"What might have caught us off guard is just how impressive they sound. ... As a result, these might be some of the first 360-degree speakers that have truly impressed us when it comes to both looks and sound. ... The MUSIC STAR is larger, louder, and as a result, less portable. This model needs to be plugged in at all times, but packs in a total of one amplifiers. 70-watt class D amplifiers power the woofer, and a single 70-watt driver powers the tweeter. ... Both speakers bring the 360-degree concept to the design of the speaker as well as the sound. Both models feature a conical design that looks similar to the base of a lamp, allowing them to blend in with the decor of a room rather than loudly declare exactly what they are."

"There’s a real sense of dynamism and muscle coming out of this speaker. The bass is exaggerated and oh so satisfying. I make no apologies for loving this big bottom end. Watching movies, playing games, and listening to modern electronic music through the MUSIC STAR is just a pleasure. The elevated bass makes explosions and bass drops feel hefty and impactful, but it doesn’t impinge on the mids and highs in a way that would disturb or undermine vocals or on-screen dialogue."

"It isn’t just the window shaking volume of the MUSIC STAR which impresses though as we were even happier about the quality of its sound reproduction. me2 has opted for a relatively neutral signature, but bass, mid and high frequencies all shine through with the MUSIC STAR managing that difficult balancing act of tying accuracy and emotion. The point is the MUSIC STAR is a radically, but beautifully designed single unit that can genuinely stand toe-to-toe with high end HiFi and home cinema surround sound systems. It is both

style and substance and there is nothing quite like it on the market. If you can afford it, surely that is a premium worth paying for."

"The MUSIC STAR does everything you'd expect a system in this price range to do, including look gorgeous. It's a non-traditional set-up, so prepare for your audio purist friends to mock you if you buy it, but rest assured, they'll shut up when you play practically anything at a moderately high volume."

Limited Warranty

This product has been designed and manufactured to the highest quality standards. However, if something does go wrong with this product, me2 Group Ltd. and its national distributors warrant free of charge labour (exclusion may apply) and replacement parts in any country served by an official me2 distributor.

This limited warranty is valid for a period of one years from the date of purchase or one years for electronics including amplified loudspeakers.

Terms and Conditions

1 The warranty is limited to the repair of the equipment. Neither transportation, nor any other costs, nor any risk for removal, transportation and installation of products is covered by this warranty.

2 This warranty is only valid for the original owner. It is not transferable.

3 This warranty will not be applicable in cases other than defects in materials and/or workmanship at the time of purchase and will not be applicable:

a. for damages caused by incorrect installation, connection or packing,

b. for damages caused by any use other than correct use described in the user manual, negligence, modifications, or use of parts that are not made or authorised by me2,

c. for damages caused by faulty or unsuitable ancillary equipment,

d. for damages caused by accidents, lightning, water, fire heat, war, public disturbances or any other cause beyond the reasonable control of me2 and its appointed distributors,

e. for products whose serial number has been altered, deleted, removed or made illegible,

f. if repairs or modifications have been executed by an unauthorised person.

4 This guarantee complements any national/regional law obligations of dealers or national distributors and does not affect your statutory rights as a customer.

How to claim repairs under warranty

Should service be required, please follow the following procedure:

1 If the equipment is being used in the country of purchase, you should contact the me2 authorised dealer from whom the equipment was purchased.

2 If the equipment is being used outside the country of purchase, you should contact the me2 national distributor in the country of residence who will advise where the equipment can be serviced. You can call me2 in the UK or visit our web site to get the contact details of your local distributor.

To validate your warranty, you will need to produce the warranty booklet completed and stamped by your dealer on the date of purchase. Alternatively, you will need the original sales invoice or other proof of ownership and date of purchase.

Français
Manuel d'utilisation et de réglage

IMPORTANTES INSTRUCTIONS CONCERNANT LA SÉCURITÉ

1. Lisez ce manuel d'utilisation.
2. Conservez soigneusement ce manuel.
3. Respectez soigneusement tous les avertissements de sécurité.
4. Suivez les instructions de fonctionnement.
5. Ne pas utiliser cet appareil près d'une source humide.
6. N'utiliser qu'un chiffon doux et sec pour le nettoyage.
7. N'obstruez aucune des ouïes de ventilation prévues sur l'appareil. Respectez les conseils d'installation donnés par le constructeur.
8. Cet appareil doit être placé loin de toute source importante de chaleur, telle que cheminée, radiateur, etc., ou même les amplificateurs de puissance dégageant aussi beaucoup de chaleur.
9. Ne jamais démonter ou modifier une prise d'alimentation secteur intégrant une sécurité particulière. Une prise polarisée possède deux lames de contact, l'une plus large que l'autre. Une prise avec mise à la masse possède trois broches, dont une réservée à la mise à la terre. Cette lame plus large, ou cette troisième broche de mise à
la terre sont présentes pour votre sécurité. Si la prise fournie ne rentre pas dans la prise murale d'alimentation secteur, consultez un électricien agréé pour le remplacement impératif de cette prise murale obsolète.
10. Le câble d'alimentation doit être placé de telle manière qu'il ne subisse aucun coude ou pincement, ou toute contrainte susceptible de
l'arracher accidentellement de sa prise ou de le détériorer, principalement au niveau de la prise ou de la sortie de l'appareil.
11. N'utilisez pas de systèmes de fixation/accessoires pour l'appareil, autre que ceux expressément recommandés par le constructeur.
12.
Utilisez uniquement un diable, un support, un pied ou une table
recommandés par le fabricant ou vendus avec l'appareil. Si vous utilisez un diable ou un chariot
pour le transport, soyez très prudent pendant les déplacements pour éviter toute blessure.
13. Débranchez du secteur cet appareil pendant un orage, ou s'il doit rester inutilisé pendant une longue période.
14. Toute intervention sur l'appareil ne doit être effectuée que par un technicien qualifié et agréé.

    Un contrôle impératif est nécessaire si l'appareil a été endommagé, pour quelque cause que ce soit – y compris câble ou prise d'alimentation secteur, si du liquide ou des objets sont tombés à l'intérieur, s'il a été exposé à la pluie ou à l'humidité, s'il ne fonctionne pas normalement ou s'il a subi un choc (chute).
15. Ne pas exposer cet appareil aux éclaboussures de liquide, et veillez à ce qu'aucun objet rempli de liquide – un vase, par exemple, ne soit posé dessus.
16. Pour débrancher totalement cet appareil de son alimentation secteur, débranchez directement sa prise d'alimentation secteur de la prise murale.
17. La prise d'alimentation secteur doit rester en permanence facilement accessible.
18. Ne pas exposer les batteries à une chaleur excessive, comme celle issue des rayons directs du soleil, d'un feu ou toute autre source de chaleur.

L'éclair, avec le symbole de la flèche dans un triangle équilatéral indique à l'utilisateur la présence d'une tension électrique « dangereuse », non isolée et qui, sans la protection du capot de l'appareil, peut être source d'électrisation pour une personne.

Le point d'exclamation dans un triangle équilatéral indique à l'utilisateur la présence d'une instruction concernant une fonction d'utilisation ou de maintenance de l'appareil particulièrement importante, dans le manuel accompagnant l'appareil.

ATTENTION : Pour réduire tout danger d'incendie ou d'électrisation, ne jamais exposer cet appareil à la pluie ou à l'humidité.

19. Si le remplacement de certaines pièces est nécessaire, assurez-vous que le service technique en charge de la réparation a bien utilisé des pièces identiques à celles d'origine, ou bien possédant rigoureusement les mêmes caractéristiques.
    L'utilisation de pièces non conformes entraîne des risques d'incendie, électrisation ou autres blessures graves.
20. Pour une bonne protection continue contre les risques d'incendie, n'utilisez des fusibles de remplacement que de la même valeur – tension et ampérage – de ceux que vous remplacez. Les fusibles de protection générale peuvent être situés aussi bien derrière qu'à l'intérieur de l'appareil.
    Le remplacement des fusibles internes ne peut être effectué que par un technicien qualifié. Les valeurs correctes des fusibles de remplacement sont indiquées dans les spécifications de chaque appareil.
21. L'isolation totale de l'appareil vis-à-vis des risques d'électrisation se fait par le débranchement pur et simple de son câble d'alimentation secteur. C'est

pourquoi tant l'arrière de l'appareil que sa prise d'alimentation murale doivent présenter un accès libre en permanence, tant que l'appareil est utilisé.

22. Cet appareil ne doit fonctionner que sur un réseau électrique conforme aux caractéristiques clairement indiquées à côté de la prise secteur, en face arrière. Si vous n'êtes pas sûr des caractéristiques électriques de votre propre installation domestique, consultez votre revendeur ou un électricien qualifié.
23. Ne surchargez jamais une prise murale en tentant d'y brancher plus d'appareils (via des cordons prolongateurs et prises multiples) que sa puissance ne peut en supporter. Les risques d'incendie ou d'électrocution sont importants !
24. Champs magnétiques – L'appareil peut éventuellement générer un champ magnétique et de l'électricité statique. Ne le placez donc pas à plus de 38 centimètres d'un appareil pouvant être abîmé par ce champ magnétique (tube cathodique de téléviseur, cassettes audio ou vidéo, cartes magnétiques, etc.). Un écran peut présenter des distorsions colorées. Les écrans de type LCD ou plasma ne sont pas affectés par ce phénomène.
25. Installation – Ne placez pas cet appareil sur un pied, tripode, meuble instable, etc. Il pourrait tomber, pouvant causer ainsi des blessures graves à un adulte comme à un enfant, et être irrémédiablement lui-même détérioré. N'utilisez des modes de surélévation expressément éventuellement recommandés par le constructeur.

Ne pas exposer l'appareil à la pluie, ne pas l'utiliser près d'une source d'eau ou dans des atmosphères humides ou avec la présence de condensation ; ne pas l'installer près de récipients contenant des liquides susceptibles de s'ouvrir ou d'être renversés.

Lors de l'installation de l'appareil, assurez-vous que sa prise d'alimentation secteur soit toujours facilement accessible. Si le moindre problème survient, éteignez immédiatement l'appareil via son interrupteur principal, puis débranchez-le de son alimentation secteur. Même si l'interrupteur général est coupé, du courant peut encore circuler dans l'appareil. Lorsque vous ne l'utilisez pas pendant une longue période, assurez-vous que son alimentation secteur est bien débranchée de la prise murale.

Introduction

Cher Client,

Nous vous remercions d'avoir choisi me2. Veuillez lire soigneusement ce manuel avant de déballer et d'installer cet appareil. Il vous aidera à en obtenir les performances optimales. me2 est distribué dans plus de 60 pays dans le monde entier, par l'intermédiaire de distributeurs spécialement sélectionnés ; ceux-ci pourront vous aider à résoudre d'éventuels problèmes ignorés par votre revendeur.

Information sur la protection de l'environnement

Tous les produits me2 sont conçus en conformité totale avec les normes internationales concernant l'interdiction d'utilisation de certaines substances dangereuses (RoHs) dans les équipements électriques et électroniques, ainsi que la possibilité de recyclage des matériaux utilisés (WEEE, pour Waste Electrical and Electronic Equipment). Ces symboles indiquent la compatibilité avec ces directives, et le fait que les appareils peuvent être correctement recyclés ou traités dans le respect total de ces normes. Consultez l'organisme officiel de votre région pour le traitement des produits.

ASPECT VISUEL ET TOUCHER

Caractéristiques des matériaux
Un coffret en Acier de verre fermé garantit des performances acoustiques optimales, tenant à la rigidité du matériau, à l'absence de dissonance que peuvent générer les joints et les angles, ainsi qu'à la suppression de toute distorsion.

Designer
MO Brianna, Marin Collins,Kevin sergeant

Coloris
Black, White, Ferrari rouge (édition limitée), Mackaren orange foncé (édition limitée)

Matériaux
Bois, Acier de verre, aluminium et plastique

SON

Amplificateur
1 amplificateur classe D 70 watts pour le tweeter
1 amplificateur classe D 70 watts pour le woofer

Fréquence
33 - 30 000 Hz

Haut-parleurs
1 tweeter de 1"
1 woofer de 5 ¼"

Coffret (principe)
Bass reflex

Services de streaming
Bluetooth

DIMENSIONS ET POIDS

Dimensions
Sur support : Diamètre x hauteur x empreinte au sol 38 x 81.5 x 38 cm

Poids
7.2 kg (pieds inclus)
6.5 kg (sans pieds)
15.8 lb (pieds inclus)
14.3 lb (sans pieds)

Réglages en fonction du positionnement
Sol

INCLUS DANS LA BOÎTE

Façade avant
3 pieds en bois
Câble secteur
Guide de démarrage rapide
Alimentation
Câble d'alimentation

Bloc d'alimentation

Consommation électrique
23 w en un seul coup
0,3 w en veille
Entrée de tension
110 v-240 v
Bloc d'alimentation
Cordon d'alimentation

Période de rodage

Les performances d'une enceinte acoustique se modifient subtilement pendant une période de rodage initiale. Si l'enceinte a été stockée dans un environnement de faible température, ses composants amortissants et les suspensions des haut-parleurs vont demander un peu de temps avant de retrouver leurs qualités mécaniques optimales. De plus, ces suspensions vont également se « libérer » pendant les premières heures d'utilisation. Ce temps de rodage est variable, suivant la température de stockage et la manière dont vous utilisez les enceintes. En moyenne, comptez un week-end pour que les effets de la température se stabilisent, et une quinzaine d'heures d'utilisation normale pour que tous les composants mécaniques atteignent le fonctionnement parfait correspondant à leur conception mécanique.

Cependant, des périodes plus longues (jusqu'à un mois) ont été relevées, mais il semble que cela soit dû un peu à cause du rodage des enceintes, et beaucoup parce que l'auditeur doit se familiariser
avec le nouveau son ! C'est particulièrement le cas ici, avec des enceintes extrêmement définies, capables de reproduire un niveau de détail exceptionnellement élevé, plus que ce à quoi s'attendait l'auditeur ; simplement, au début, ce son peut sembler un tout petit peu « projeté » en avant et brillant. À la fin de la période de rodage, le son semblera plus neutre, sans
ne rien perdre pour autant de ses qualités en terme de transparence et de sens du détail.

Bluetooth® et le nom des produits Bluetooth® sont des marques déposées, propriété de la marque BQB.

Commentaires des designers et des professionnels music star

La musique au cœur de votre foyer

Enceinte puissante, aussi remarquable acoustiquement que visuellement. Séduisante, quel que soit l'endroit où vous la placez ou votre façon de l' utiliser.

« Je connais aussi les produits de la plupart de ses concurrents. Aucun d'entre eux ne diffuse le son chaleureux et enveloppant de la MUSIC STAR, aucun ne restitue aussi bien mes goûts musicaux. »

La beauté et la passion au service de votre musique

Système sonore et icône du design contemporain, avec un son puissant et la possibilité de personnaliser le look en l'adaptant à votre environnement.

« La MUSIC STAR de me2 est à la fois excentrique et intelligente, radicale et subtile. Elle fait preuve de style autant que de substance. »

SON

Riche, dynamique et tout en finesse

La MUSIC STAR offre une excellente qualité sonore à la puissance incomparable. L'intégration de notre au corps de l'enceinte conique crée une expérience sonore à 360 degrés qui emplit toute la pièce, quel que soit l'emplacement de l'enceinte.

Grâce à son système d'amplificateur numérique puissant de 140 watts, l'enceinte me2 MUSIC STAR emplit n'importe quelle pièce de la Signature Sonore haute fidélité me2. La technologie d'adaptation à la pièce intégrée ajuste parfaitement le son à votre environnement d'écoute, afin de vous offrir l' expérience musicale voulue par les artistes.

DESIGN

Fonctionnalisme esthétique

La MUSIC STAR est conçue pour la flexibilité. Elle peut diffuser les actualités matinales depuis la table de la cuisine ou jouer discrètement de la musique, posée à même le sol dans le salon. Avec ses lignes épurées et son faible encombrement, elle présente un design flexible qui s'adapte à tous les coins et recoins de votre intérieur

« Avec l'enceinte Beoplay MUSIC STAR, j'ai voulu réaliser un objet intemporel et classique, beau sous tous les angles et à toutes les époques. La MUSIC STAR s'inspire du son et de la musique. J'ai choisi une forme de cercle, car le son se déplace en ondes

circulaires. L'enceinte MUSIC STAR se compose de très peu d'éléments, utilisés de façon optimale et conçus dans les meilleurs matériaux : bois, plastiques et aluminium de haute qualité et Acier de verre haut de gamme. »

Aujourd'hui, cacher son matériel stéréo appartient au passé. Nous avons conçu l'enceinte MUSIC STAR à l'instar d'un meuble classique, à partir de matériaux soigneusement sélectionnés et avec un souci du détail intransigeant. Le résultat : une enceinte au design emblématique, facile à placer n' importe où.

MATÉRIAUX

Une œuvre magnifique et sans faille

Fabriquée en Acier de verre de haute qualité avec un grand souci du détail. Notre choix de matériau va bien au-delà de l'esthétique. Acier de verre offre également des propriétés acoustiques supérieures grâce à sa rigidité et à ses surfaces lisses, qui suppriment toute déformation du son.

"Nous avons vraiment été surpris par la qualité de leur son.[…] Ce sont peut-être même les premières enceintes à 360 degrés qui nous ont vraiment impressionnés, tant en matière de design que de qualité acoustique.[…] La MUSIC STAR est plus grande, plus puissante et donc moins portable. Ce modèle doit être branché en permanence, mais il abrite un total de 1 amplificateurs. amplificateurs classe D de 70 watts alimentent le woofer, Le tweeter est alimenté par un seul amplificateur de 70 watts. […] Avec ces deux enceintes, le concept de 360 degrés prend vraiment forme, tant sur le plan du design que du son. Les deux modèles se caractérisent par un design conique, similaire à la base d'une lampe, qui leur permet de se fondre dans le décor d'une pièce. Vous ne réaliserez pas immédiatement que ce sont des enceintes."

« Cette enceinte s'impose par son dynamisme et sa puissance. Les basses sont exagérées et ô combien satisfaisantes. Je ne présenterai pas d'excuses pour mon goût des basses prédominantes. Regarder des films, jouer à des jeux et écouter de la musique électronique moderne sur la MUSIC STAR est un pur plaisir. Les basses élevées provoquent des explosions et les chutes de basses sonnent lourdes et percutantes. Toutefois, elles n'empiètent pas sur les hautes et moyennes fréquences, ce qui perturberait ou altèrerait les parties chantées ou les dialogues à l'écran. »

« Ce n'est pas uniquement le volume à faire trembler les vitres de la Beoplay MUSIC STAR qui impressionne, nous sommes également des plus satisfaits de la qualité de sa reproduction audio. me2 a opté pour une signature relativement neutre, mais il est à noter que les fréquences basses, hautes et moyennes brillent toutes par leur qualité, la MUSIC STAR se chargeant de réaliser le complexe équilibre entre émotion et précision. La MUSIC STAR est une unité individuelle conçue de façon radicale et esthétique, capable de rivaliser avec les systèmes de son surround HiFi et de home ciné

Garantie limitée

Ce produit a été conçu et fabriqué en vertu des normes de qualité les plus rigoureuses. Toutefois, en cas de problème, me2 Group Ltd. et ses distributeurs nationaux garantissent une main d'œuvre (exclusions possibles) et des pièces de rechange gratuites dans tout pays desservi par un distributeur agréé de me2.

Cette garantie limitée est valide pour une période de Un ans à compter de la date d'achat ou une période de Un ans pour les composants électroniques, y compris les haut-parleurs amplifiés.

Conditions

1 La garantie est limitée à la réparation de l'équipement. Les frais de transport ou autres, les risques associés à l'enlèvement, au transport et à l'installation des produits ne sont pas couverts par cette garantie.

2 La garantie est exclusivement réservée au propriétaire d'origine et ne peut pas être transférée.

3 Cette garantie ne s'applique qu'aux produits faisant l'objet de vices de matériaux et/ou de construction au moment de l'achat et ne sera pas applicable dans les cas suivants :

a. détériorations entraînées par une installation, connexion ou un emballage incorrect,

b. détériorations entraînées par un usage autre que l'usage correct décrit dans le manuel de l'utilisateur, la négligence, des modifications ou l'usage de pièces qui ne sont pas fabriquées ou agréées par me2,

c. détériorations entraînées par un équipement auxiliaire défectueux ou qui ne convient pas,

d. détériorations résultant de : accidents, foudre, eau, chaleur, guerre, troubles de l'ordre public ou autre cause ne relevant pas du contrôle raisonnable de me2 ou de ses distributeurs agréés,

e. les produits dont le numéro de série a été modifié, effacé, éliminé ou rendu illisible,

f. les produits qui ont été réparés ou modifiés par une personne non autorisée.

4 Cette garantie vient en complément à toute obligation juridique nationale / régionale des revendeurs ou distributeurs nationaux et n'affecte pas vos droits statutaires en tant que client.

Comment faire une réclamation en vertu de la garantie

Veuillez respecter la procédure ci-dessous, si vous souhaitez faire une réclamation sous garantie :

1 Si l'équipement est utilisé dans le pays d'achat, veuillez contacter le distributeur agréé de me2 qui a vendu l'équipement.

2 Si l'équipement est utilisé dans un pays autre que le pays d'achat, veuillez contacter le distributeur national me2 du pays de résidence, qui vous indiquera où vous pouvez faire réparer l'équipement. Vous pouvez appeler me2 au Royaume-Uni ou consulter notre site Web pour obtenir les coordonnées de votre distributeur local.

Afin de valider votre garantie, vous devrez présenter ce livret de garantie qui aura été rempli et tamponné par votre revendeur le jour de l'achat. En l'absence de ce livret, vous devrez présenter l'original de la facture commerciale ou une autre preuve d'achat et de la date d'achat.

Deutsch

Bedienungsanleitung für die Installation und das Setup

Wichtige Sicherheitshinweise

1. Bitte lesen Sie sich diese Hinweise vor der Inbetriebnahme genau durch.
2. Bewahren Sie diese Bedienungsanleitung für eine spätere Wiederverwendung gut auf.
3. Befolgen Sie alle Warnhinweise.
4. Beachten Sie alle Hinweise.
5. Verwenden Sie dieses Gerät nicht in der Nähe von Wasser.
6. Reinigen Sie das Gerät nur mit einem trockenen Tuch.
7. Verdecken Sie die Ventilationsöffnungen nicht. Installieren Sie das Gerät den Herstellerhinweisen entsprechend.
8. Stellen Sie das Gerät nicht in die Nähe von Wärmequellen (Heizkörper, Wärmespeicher, Öfen, Endstufen oder sonstige Wärme erzeugende Geräte).
9. Schließen Sie das Gerät nur mit dem dazugehörigen zweipoligen Netzkabel an die Netzsteckdose an. Modifizieren Sie das Netzkabel auf keinen Fall. Versuchen Sie nicht, die Erdungs- und/oder Polarisationsvorschriften zu umgehen. Das Netzkabel ist an eine zweipolige Netzsteckdose anzuschließen. Verwenden Sie keine Verlängerungskabel.
10. Netzkabel sind so zu verlegen, dass sie nicht beschädigt werden können (z.B. durch Trittbelastung, Möbelstücke oder Erwärmung). Besondere Vorsicht ist dabei an den Steckern, Verteilern und den Anschlussstellen des Gerätes geboten.
11. Verwenden Sie nur vom Hersteller empfohlene Montagehilfen/vom Hersteller empfohlenes Zubehör.
12. Verwenden Sie nur Rollwagen, Ständer, Stative, Halterungen oder Tische, die vom Hersteller empfohlen oder die mit dem Gerät verkauft werden. Wird das Gerät auf einem Wagen transportiert, so ist Vorsicht geboten. Durch plötzliches Anhalten, übermäßige Gewaltanwendung und unebenen Boden kann der Wagen samt Gerät umkippen.
13. Ziehen Sie bei Gewitter oder bei längeren Phasen der Nichtbenutzung den Netzstecker aus der Steckdose.

14. Schalten Sie das Gerät sofort aus und ziehen Sie geschultes Fachpersonal zu Rate, wenn das Netzkabel oder der Stecker beschädigt sind, Gegenstände bzw. Flüssigkeit in das Gerät gelangt sind, das Gerät Regen oder Feuchtigkeit ausgesetzt war, das Gerät nicht ordnungsgemäß funktioniert bzw. eine deutliche Leistungsminderung aufweist oder wenn das Gerät hingefallen ist bzw. beschädigt wurde.
15. In das Gerät dürfen keine Spritzer gelangen. Stellen Sie keine mit Flüssigkeit gefüllten Gegenstände auf das Gerät.
16. Ziehen Sie zur vollständigen Trennung vom Netz das Netzkabel aus der Steckdose.
17. Der Netzstecker des Netzteils darf nicht beschädigt sein.
18. Setzen Sie Batterien niemals extremer Hitze (z. B. Sonnenlicht, Feuer oder Ähnlichem) aus.

Das Blitzsymbol mit Pfeil in einem gleichseitigen Dreieck macht den Benutzer auf das Vorhandensein „gefährlicher Spannung“ im Gehäuse aufmerksam. Diese ist so groß, dass sie für eine Gefährdung von Personen durch einen elektrischen Schlag ausreicht.

Das Ausrufungszeichen in einem gleichseitigen Dreieck weist den Leser auf wichtige Betriebs- und Servicehinweise in der dem Gerät beiliegenden Literatur hin.

WARNUNG: Um die Gefahr von Feuer oder eines elektrischen Schlages zu reduzieren, das Gerät niemals Regen oder Feuchtigkeit aussetzen.

19. Werden Ersatzteile benötigt, so vergewissern Sie sich, dass der Servicetechniker die vom Hersteller empfohlenen Ersatzteile verwendet oder solche, die dieselben Technischen Daten aufweisen wie das Originalteil. Nicht zugelassene Ersatzteile können zu Feuer, einem elektrischen Schlag oder sonstigen Gefahren führen.
20. Um eine Brandgefahr auszuschließen, sind nur Sicherungen des vom Hersteller genannten Typs mit den vom Hersteller genannten Nenndaten zu verwenden. Die Netzsicherungen befinden sich sowohl im Gehäuse als auch an der Rückseite des Gehäuses. Der Austausch der internen Sicherung sollte nur von einem Fachmann durchgeführt werden. Vom Benutzer auswechselbare Sicherungstypen sind in den Technischen Daten angegeben.
21. Möchten Sie das Gerät vom Netz trennen, so ziehen Sie den Netzstecker oder trennen das Kabel vom Netzeingang. Während des Betriebes muss entweder die Steckdose oder der Netzeingang an der Geräterückseite frei zugänglich sein.
22. Das Gerät ist nur an die auf der Geräterückseite angegebenen Stromquellen anzuschließen. Sollten Sie sich diesbezüglich nicht sicher sein, fragen Sie Ihren autorisierten Fachhändler oder wenden sich an die örtliche Stromgesellschaft.
23. Vermeiden Sie eine Überlastung der Wandsteckdosen, Verlängerungskabel usw., um Feuer oder einem elektrischen Schlag vorzubeugen.
24. Magnetische Streufelder – Das Gerät erzeugt ein magnetisches Streufeld, das über die Gehäusegrenzen hinaus reicht. Daher empfehlen wir, einen Mindestabstand von 0,5 m zwischen magnetisch empfindlichen Artikeln (CRT-Fernsehgeräten, Computerbildschirmen, Discs, Audio- und Videobändern, Scheckkarten usw.) und Lautsprecher zu bewahren. Magnetische Streufelder haben keinen Einfluss auf LCD- und Plasma-Bildschirme.
25. Montage – Das Gerät darf nicht auf einen instabilen Ständer oder einen Tisch gestellt oder an einer Halterung angebracht werden, da es beim Herunterfallen zu erheblichen Verletzungen und Beschädigungen kommen kann. Eine Montage darf nur den Herstellerhinweisen entsprechend erfolgen.

Setzen Sie das Gerät niemals Regen aus. Verwenden Sie es nicht in der Nähe von Wasser oder in feuchten Umgebungen. Stellen Sie auf keinen Fall mit Flüssigkeit gefüllte Behälter auf das Gerät.

Stellen Sie beim Setup sicher, dass die genutzte Netzsteckdose frei zugänglich ist. Treten Störungen auf, so schalten Sie das Gerät aus und ziehen den Netzstecker, da selbst bei abgeschaltetem Gerät noch geringe Strommengen fließen. Wird das Gerät längere Zeit nicht benutzt, so ziehen Sie ebenfalls den Netzstecker.

Einleitung

Sehr geehrte Kundin, sehr geehrter Kunde,

vielen Dank, dass Sie sich für die Marke me2 entschieden haben. Bitte lesen Sie sich diese Bedienungsanleitung vor dem Auspacken und der Installation des Produktes genau durch. Dies wird Ihnen bei der optimalen Nutzung des Systems helfen. me2 liefert in über 60 Länder und verfügt über ein weites Netz erfahrener Distributoren, die Ihnen weiterhelfen, auch wenn der Händler Ihr Problem nicht lösen kann.

Umweltinformation

me2-Produkte entsprechen den internationalen Richtlinien über die Beschränkung der Verwendung bestimmter gefährlicher Stoffe in Elektro- und Elektronikgeräten (Restriction of Hazardous Substances (kurz RoHS genannt)) und über Elektro- und Elektronik-Altgeräte (Waste Electrical and Electronic Equipment (WEEE)). Die durchgestrichene Mülltonne steht für deren Einhaltung und besagt, dass die Produkte ordnungsgemäß recycelt oder diesen Richtlinien entsprechend entsorgt werden müssen.

OPTIK UND HAPTIK

Materialspezifikation
Ein geschlossenes Gehäuse aus Glas-Stahl bietet die besten akustischen Voraussetzungen dank der Steifheit

des Materials, der Vermeidung von Dissonanzen aufgrund von Verbindungsstellen und der Eliminierung von Verzerrungen.

Designer
MO Brianna, Marin Collins,Kevin sergeant

Farbe
Black, White, Ferrari Red (limitierte Auflage), McLaren Deep Orange (limitierte Auflage)
Materialien
Holz, Glas-Stahl, Aluminium und Kunststoff

KLANG

Verstärker
1 x 70 W, Klasse D, für Hochtöner
1 x 70 W, Klasse D, für Tieftöner

Frequenz
33 - 30.000 Hz

Treibereinheiten
1 x 1-Zoll-Hochtöner
1 x 5¼-Zoll-Tieftöner

Akustisches Prinzip
Bassreflex

Streamingdienste
Bluetooth

ABMESSUNGEN UND GEWICHT

Abmessungen
Auf dem Standfuß: Durchmesser x Höhe x Standfläche: 38 x 81.5 x 38 cm

Gewicht
7.2 kg (mit Beinen)
6.5 kg (ohne Beine)
15.8 lbs (mit Beinen)
14.3 lbs (ohne Beine)

Platzierungseinstellungen
Boden

IM LIEFERUMFANG ENTHALTEN

Frontcover
3 Holzbeine
Netzkabel
Kurzanleitung

LEISTUNG

Collapse
Leistungsaufnahme
Durchschnittlich 23 W
Standby: 0,3 W
Spannungsversorgung Eingänge
110 V – 240 V
Stromversorgung
Stromkabel

Einlaufphase

In der Einlaufphase gibt es feine Unterschiede in der Wiedergabequalität des Lautsprechers. Wurde er in einer kühlen Umgebung gelagert, so wird es einige Zeit dauern, bis die Dämpfungskomponenten und die für die Aufhängung der Chassis eingesetzten Werkstoffe ihre optimalen mechanischen Eigenschaften besitzen. Die Aufhängung der Chassis wird mit den ersten Betriebsstunden beweglicher. Die Zeit, die der Lautsprecher benötigt, um seine maximale Leistungsfähigkeit zu entwickeln, schwankt abhängig von den vorherigen Lager- und Einsatzbedingungen. Grundsätzlich kann man sagen, dass es eine Woche dauert, bis sich die Lautsprecher nach Temperatureinwirkungen stabilisiert haben.
15 Betriebsstunden sind erforderlich, bis die mechanischen Teile ihre Funktion, wie bei der Konstruktion festgelegt, erfüllen können.

Jedoch ist uns schon von längeren Einlaufphasen (bis zu einem Monat) berichtet worden. Man kann aber davon ausgehen, dass dieser Eindruck eher mit dem Hörer zu tun hat, der aufgrund der hochwertigen Klangqualität dieser Lautsprecher jetzt Details wahrnimmt, die vorher nicht zu hören waren. Der Klang mag ihm zunächst vielleicht etwas hart erscheinen.
Aber nach geraumer Zeit wird er weicher, ohne dabei an Detailtreue zu verlieren.

Bluetooth® und die hierin genannten Namen von Bluetooth®-Produkten sind entweder Waren- und/oder Servicezeichen von BQB.

MUSIC STAR

Zuhause ist dort, wo die Musik ist

Leistungsstarker Lautsprecher, der so schön klingt, wie er aussieht. Fesselnder Klang aus allen Winkeln, unabhängig vom Aufstellort.

„Ich kenne mich auch mit den meisten Konkurrenten gut aus. Aber keiner kann mir diesen warmen, alles einhüllenden Klang vermitteln, den der MUSIC STAR liefert. Keiner kann meine Musik so genau meinem Geschmack entsprechend wiedergeben.“

Schönheit und Leidenschaft für deine Musik

Einteiliges Audiosystem und zeitgenössische Design-Ikone mit kraftvollem Klang und individuell anpassbarem Design.

„Der me2 MUSIC STAR von me2 ist andersartig und brillant, radikal und raffiniert, stilvoll und substanzreich.
“

KLANG

Satt, dynamisch und voller Raffinesse

Der MUSIC STAR liefert eine überragende und wirklich kraftvolle Klangleistung. Dank der Integration unserer in das konisch geformte Lautsprechergehäuse wird ein 360-Grad-Klangerlebnis erschaffen, das den gesamten Raum mit Klang erfüllt, ganz gleich, wo Sie den Lautsprecher aufstellen.

Dank des digitalen Verstärkersystems mit kraftvollen 140 Watt erfüllt der me2 MUSIC STAR jeden Raum mit dem detailgetreuen Signature Sound von me2. Die integrierte Raumanpassung stimmt den Klang dabei perfekt auf die Umgebung ab, sodass Sie Ihre Musik genau so genießen können, wie der Künstler es im Sinn hatte.

DESIGN

Ästhetische Funktionalität

Der MUSIC STAR ist auf Flexibilität ausgelegt. Er liefert die Morgennachrichten vom Küchentisch aus oder spielt Musik diskret vom Fußboden des Wohnzimmers ab. Dank der klaren Linien und kompakten Abmessungen ist er anpassbar und fügt sich überall in Ihrem Zuhause ein.

„Mit dem me2 MUSIC STAR wollte ich einen zeitlosen Klassiker kreieren. Etwas, das zu jeder Zeit aus allen Winkeln schön ist. Meine Inspiration für den me2 MUSIC STAR waren der Klang und die Musik. Er ist als Kreis gestaltet, und diese Form habe ich gewählt, weil sich der Schall in Kreisen ausbreitet. Der me2 MUSIC STAR setzt sich aus sehr wenigen Elementen zusammen, die möglichst häufig Verwendung finden und aus den besten Materialien hergestellt wurden – hochwertigem Holz, hochwertigem Kunststoff, hochwertigem Aluminium und sehr gutem Glasfaserverstärkte Kunststoffe.“

Die Zeiten, in denen Sie Ihre Stereoanlage versteckt haben, sind vorbei. Wir haben den me2 MUSIC STAR wie ein hochwertiges Möbelstück entworfen und hergestellt – mit größter Liebe zum Detail und aus sorgfältig ausgewählten Materialien. Das Ergebnis ist ein charakteristisches Stück Audiodesign, das überall eine gute Figur macht.

MATERIALIEN

Ästhetik aus einem Guss

Hergestellt aus hochwertigem Glas-Stahl mit sehr viel Liebe zum Detail. Unsere Materialauswahl geht jedoch weit über Ästhetikansprüche hinaus. Sie bietet, dank der Festigkeit des Materials und den nahtlosen Oberflächen, unglaubliche akustische Eigenschaften, die jegliche Klangverzerrungen eliminieren.

"Was eventuell überraschend für uns war, ist, wie beeindruckend sie klingen. ... Daher könnten diese Lautsprecher zu den ersten 360-Grad-Lautsprechern zählen, die uns in puncto Aussehen und Klang wirklich beeindruckt haben. ... Der MUSIC STAR ist größer, lauter und daher weniger als mobiles Gerät zum Mitnehmen gedacht. Dieses Modell muss immer eingesteckt sein, enthält aber auch insgesamt 2 Verstärker. 70-Watt-Verstärker der Klasse D versorgen den Tieftöner, und ein 70-Watt-Treiber versorgt den Hochtöner. ... Bei beiden Lautsprechern wurde das 360-Grad-Konzept sowohl im Design des Lautsprechers als auch im Klang übernommen. Beide Modelle zeichnen sich durch ein konisches Design aus, das dem Sockel einer Lampe ähnelt, sodass sie sich in die Einrichtung eines Raumes einfügen können, anstatt auffällig zu zeigen, was sie darstellen."

„Dieser Lautsprecher vermittelt ein authentisches Gefühl von Dynamik und Muskelkraft. Der Bass ist deutlich betont und unglaublich befriedigend. Ich stehe dazu: Ich liebe ihn einfach. Filme sehen, Spiele spielen und moderner, elektronischer Musik lauschen – mit dem MUSIC STAR wird alles zum Vergnügen. Der hervorgehobene Bass macht Explosionen und Basslinien stark und machtvoll, wirkt aber in keiner Weise störend auf die mittleren Töne und die Höhen. Weder der Gesang noch die Dialoge auf dem Bildschirm werden dadurch beeinträchtigt.“

„Es ist nicht nur die unglaubliche Lautstärke des me2 MUSIC STAR, die uns beeindruckt hat – noch besser hat uns die Qualität der Klangwiedergabe gefallen. me2 hat sich für eine relativ neutrale Gestaltung entschieden, aber sowohl der Bass als auch die mittleren Töne und die Höhen kommen sehr gut zu ihrem Recht. Dabei gelingt dem me2 MUSIC STAR der schwierige Drahtseilakt, Präzision und Emotion miteinander in Einklang zu bringen. Kurz gesagt: Der me2 MUSIC STAR ist ein radikales, aber wunderschön gestaltetes Einzelgerät, das sich vor den HiFi- Geräten und Heimkino-Surroundsystemen des High-End-Bereichs nicht verstecken muss. Er bietet sowohl Stil als auch Substanz, was ihn derzeit auf dem Markt unvergleichlich macht. Wenn Sie es sich leisten können, ist dieses Premiumgerät sein Geld mehr als wert.“

„Der me2 MUSIC STAR bietet alles, was man von einem System dieser Preisklasse erwarten kann, und sieht noch dazu hinreißend aus. Er ist kein klassisches Modell und es kann gut sein, dass die Audiopuristen über ihn spotten werden. Aber keine Sorge – ihnen wird das Lachen schon vergehen, wenn sie merken, dass man mit ihm nahezu alles in moderat hoher Lautstärke abspielen kann.“

Garantie

Dieses Produkt wurde nach den höchsten Qualitätsstandards entwickelt und hergestellt. Sollte dennoch der unwahrscheinliche Fall eintreten, dass Sie als Kunde Grund zur Reklamation haben, werden die me2 Group Ltd. und ihre nationalen Vertriebsorganisationen das fehlerhafte Produkt ohne Berechnung der Arbeits- und Materialkosten (abgesehen von einigen Ausnahmen) in jedem Land, in dem eine offizielle me2-Vertriebsorganisation vertreten ist, reparieren.

Die Garantiezeit beträgt Ein Jahr ab Kaufdatum bzw. Ein Jahr auf Aktivlautsprecher und Elektronik. Beachten Sie auch die Garantiebedingungen der me2-Group Germany GmbH.

Garantiebedingungen

1. Die Garantie ist auf die Reparatur der Geräte beschränkt. Weder der Transport noch sonstige Kosten, noch das Risiko des Ausbaus, des Transports und der Installation der Produkte wird von dieser Garantie abgedeckt.
2. Diese Garantie gilt nur für Fabrikations- und/oder Materialfehler, die bereits zum Zeitpunkt des Kaufs vorlagen und nicht:

a. bei Schäden durch unfachmännische Installation, falsches Anschließen oder unsachgemäßes Verpacken,

b. bei Schäden, die auf einen nicht in der Bedienungsanleitung genannten Einsatzzweck, auf Fahrlässigkeit, Modifikationen oder die Verwendung von Teilen zurückzuführen sind, die nicht von me2 hergestellt bzw. zugelassen wurden,

c. bei Schäden durch defekte oder ungeeignete Zusatzgeräte,

d. bei Schäden durch Unfälle, Blitzschlag, Wasser, Feuer, Hitze, Krieg, öffentliche Unruhen oder sonstige Ereignisse, die nicht der Kontrolle von me2 und seinen Vertriebsorganisationen unterliegen,

e. für Produkte, deren Seriennummern geändert, gelöscht, entfernt oder unleserlich gemacht wurden,

f. wenn Reparaturen oder Modifikationen von einem Nichtfachmann durchgeführt wurden.

3. Diese Garantie ergänzt die nationalen/regionalen gesetzlichen Verpflichtungen der Händler bzw. der nationalen Vertriebsorganisationen und schränkt in keiner Weise die gesetzlichen Rechte, die Sie als Kunde haben, ein.

Inanspruchnahme von Garantieleistungen

Sollten Sie unseren Service in Anspruch nehmen müssen, gehen Sie bitte folgendermaßen vor:

1. Befindet sich das Gerät in dem Land, in dem Sie es gekauft haben, setzen Sie sich mit Ihrem autorisierten me2-Fachhändler in Verbindung.
2. Befindet sich das Gerät außerhalb des Landes, in dem Sie es gekauft haben, wenden Sie sich bitte an die nationale me2-Vertriebsorganisation des Landes, in dem Sie leben. Diese wird Ihnen Auskunft darüber geben, wo Sie das Gerät reparieren lassen können. Die Adresse der für das jeweilige Land zuständigen Vertriebsorganisation erhalten Sie bei me2 in Großbritannien oder über unsere Webseite.

Garantieleistungen werden nur nach Vorlage des Garantie-Booklets (vollständig ausgefüllt und mit dem Händlerstempel und dem Kaufdatum versehen) erbracht. Alternativ können Sie die Originalrechnung oder einen anderen, mit Kaufdatum versehenen Beleg einreichen, der Sie als Eigentümer des Gerätes ausweist.

Español
Manual de Instalación y Configuración

INSTRUCCIONES DE SEGURIDAD IMPORTANTES

1. Lea estas instrucciones.
2. Guarde estas instrucciones.
3. Preste atención a todas las advertencias.
4. Siga todas las instrucciones.
5. No utilice este aparato cerca del agua.
6. Limpie únicamente con una gamuza seca.
7. No bloquee ninguna de las aperturas de ventilación. Instale el aparato en concordancia con las instrucciones suministradas por el fabricante.
8. No instale el aparato cerca de fuentes de calor tales como radiadores, estufas, cocinas u otros productos (incluyendo amplificadores de audio) que produzcan calor.
9. No suprima el objetivo –preservar su seguridad- de la clavija polarizada o con toma de tierra que se suministra para ciertos mercados. Una clavija polarizada tiene dos hojas, siendo una más ancha que la otra. Una clavija con toma de tierra tiene dos hojas más una tercera patilla para conexión a masa. La hoja más ancha o la patilla de conexión a masa se incluye para su seguridad. Si la clavija suministrada no entra en su toma de corriente eléctrica, consulte con un electricista para que sustituya la toma obsoleta.
10. El cable de alimentación debería colocarse de manera que no pueda ser pisado ni aplastado por otros objetos, debiéndose prestar una particular atención a los puntos de unión del cable a la clavija, a la comodidad de uso de las tomas de corriente y al punto en que aquél sale del aparato.
11. Utilice únicamente accesorios/empalmes especificados por el fabricante.
12. Utilice únicamente el tipo de carretilla, soporte, mesa o trípode especificado por el fabricante o vendido conjuntamente con el producto. Cuando se utilice una carretilla, se debe guardar las debidas precauciones para evitar que la combinación carretilla/producto provoque daños en caso de volcado de la misma.
13. Desconecte este aparato de la red eléctrica cuando no vaya a ser utilizado durante un largo período de tiempo o durante tormentas con abundante aparato eléctrico.
14. Confíe todas las operaciones de mantenimiento a personal cualificado. Dichas operaciones son necesarias cuando el aparato ha sido dañado de manera tal que no funcione correctamente. Este es el caso, por ejemplo, de la presencia de un problema en el cable o la clavija de alimentación, la entrada de objetos extraños o líquidos en su interior, la exposición a la lluvia o la humedad, una caída, etc.
15. No exponga este aparato a ningún tipo de goteo ni sapicadura y asegúrese de que nadie coloque objetos que contengan líquidos (vasos, copas, floreros) encima del mismo.
16. Para desconectar completamente este aparato de la red eléctrica, retire el cable de alimentación del receptáculo pertinente que figura en su panel posterior.
17. La clavija de conexión a la red eléctrica del cable de alimentación debería permanecer accesible en todo momento.
18. No exponga las pilas a excesos de calor (luz solar directa, fuego y similares).

El relámpago en el interior de un triángulo equilátero tiene por objeto advertirle sobre la presencia de “tensiones peligrosas” no aisladas en el interior del aparato que pueden tener la suficiente magnitud para provocar descargas eléctricas en personas.

El signo de admiración en el interior de un triángulo equilátero tiene por objeto advertirle sobre la presencia de instrucciones de funcionamiento y mantenimiento importantes en la literatura que acompaña al aparato.

ADVERTENCIA: Para reducir el riesgo de incendio o descarga eléctrica, no exponga el aparato a la lluvia o la humedad.

19. Cuando sea necesario sustituir alguna pieza, asegúrese de que el técnico de mantenimiento utiliza componentes especificados por el fabricante o que tienen las mismas características que los originales. Los cambios con componentes no autorizados pueden provocar incendios, descargas eléctricas u otros riesgos.
20. Con el fin de garantizar una protección continuada frente a potenciales riesgos de incendio, utilice únicamente fusibles del tipo y valor correctos. Los fusibles de protección principales están situados en el interior del aparato, así como en su panel posterior. La sustitución del fusible interno debería ser confiada a un técnico autorizado. Asimismo, el tipo de fusible correspondiente a cada tensión de alimentación se indica en el propio aparato.
21. El aislamiento del aparato de la red eléctrica se lleva a cabo desconectando el cable de alimentación del panel posterior de aquél o de la toma de corriente eléctrica alterna. Tanto el panel posterior del aparato como la toma de corriente eléctrica deben estar fácilmente accesibles durante el funcionamiento del producto.
22. Este producto debería ser utilizado únicamente con el tipo de fuente de energía que se muestra

en la indicación que figura junto a la entrada del cable de alimentación. Si usted no está seguro del tipo de suministro eléctrico del que dispone en su hogar, consulte a su detallista o a su compañía eléctrica local.

23. No sobrecargue las tomas de corriente individuales o colectivas ni los cables de extensión ya que ello puede aumentar el riesgo de que se produzca un incendio o una descarga eléctrica.

24. Campos Magnéticos – El producto crea campos magnéticos parásitos. No coloque ningún objeto que pueda ser dañado por dichos campos magnéticos (por ejemplo los televisores o monitores de ordenador que utilicen tubos de rayos catódicos, cintas de audio y vídeo y tarjetas con banda magnética) a una distancia del aparato igual o inferior a 0’5 metros. Más allá de esta distancia, es posible que el aparato siga provocando distorsiones en imágenes generadas por tubos de rayos catódicos. Las pantallas de plasma o LCD no son afectadas por los campos magnéticos.

25. Montaje – No coloque este producto encima de una carretilla, soporte, trípode o mesa inestable. El aparato podría caer, provocando serios daños a niños o adultos, así como al propio aparato. Cualquier instalación del producto debería seguir las instrucciones del fabricante y utilizar un accesorio de montaje recomendado por el fabricante.

No exponga este producto a la lluvia ni lo utilice cerca del agua o en condiciones de humedad extremas ni coloque encima suyo recipientes que contengan líquidos susceptibles de penetrar en el mismo a través de cualquiera de sus aperturas.

Cuando instale el producto, asegúrese de que la toma de corriente alterna que vaya a utilizar sea fácilmente accesible. En caso de que aparezcan problemas de funcionamiento, desactive inmediatamente el aparato y desconéctelo de la red eléctrica. Incluso en el caso de que el interruptor de puesta en marcha esté en su posición “off” (apagado), el aparato seguirá recibiendo una cierta cantidad de corriente eléctrica. Cuando no vaya a utilizar el producto durante un largo período de tiempo, asegúrese de desconectar el cable de alimentación de la toma de corriente eléctrica.

Introducción

Querido cliente,

Gracias por elegir me2. Le rogamos que lea la totalidad de este manual antes de desembalar e instalar el producto ya que ello le ayudará a optimizar las prestaciones de este último. me2 mantiene una red de importadores altamente motivados en más de 60 países que podrán ayudarle en el caso de que se produzca algún problema que no pueda ser resuelto por su distribuidor especializado.

Información Relativa a la Protección del Medio Ambiente

Los productos me2 han sido diseñados para satisfacer la normativa internacional relativa a la Restricción del Uso de Sustancias Peligrosas (RoHS) en equipos eléctricos y electrónicos y la eliminación de Desperdicios Relacionados con Equipos Eléctricos y Electrónicos (WEEE). El símbolo con el cubo de la basura indica el pleno cumplimiento de estas directrices y que los productos correspondientes deben ser reciclados o procesados adecuadamente en concordancia con las mismas.

CONCEPTO E IMAGEN

Especificaciones de material
Una caja de Frp. cerrado ofrece las mejores propiedades acústicas gracias a la rigidez del material, la ausencia de disonancia provocada por uniones o esquinas y la eliminación de la distorsión.

Diseñador
MO Brianna, Marin Collins,Kevin sergeant

Color
Negro, Blanco, Ferrari Rojo (edición limitada),Mclaren naranja oscuro (edición limitada)

Materiales
Madera, Frp., aluminio y plástico

SONIDO

Amplificador
Una unidad de 70 W, clase D para agudos
Una unidad de 70 W, clase D para graves

Frecuencia
33 - 30.000 Hz

Unidades
Una unidad de 1" para agudos
Una unidad de 5 ¼” para graves

Principio de la caja acústica
Bass Reflex

Servicios de streaming
Bluetooth

DIMENSIONES Y PESO

Dimensiones
Sobre soporte de suelo: Diámetro x altura x fondo de la base 38 x 81.5 x 38 cm

Peso
7.2 kg (incl. patas)
6.5 kg (sin patas)
15.8 lbs (incl. patas)
14.3 lbs (sin patas)

Opciones de ubicación
Suelo

CONTENIDO DE LA CAJA

Cubierta frontal
Tres patas de madera
Cable de alimentación
Guía de inicio rápido

ALIMENTACIÓN

Collapse
Consumo eléctrico
23 vatios (típico)
0,3 vatios (modo standby)
Entrada de voltaje
110 v - 240 v
Fuente de alimentación
Cable de alimentación

Período de Rodaje

Las prestaciones del subwoofer cambiarán sutilmente durante el período de escucha inicial. Si el subwoofer ha estado almacenado en un ambiente frío, tanto los materiales absorbentes y de amortiguamiento acústico como los que forman parte de los sistemas de suspensión de los altavoces que incorpora tardarán cierto tiempo en recuperar sus propiedades mecánicas correctas. Las suspensiones de los altavoces también se relajarán durante las primeras horas de uso. El tiempo que el subwoofer necesite para alcanzar las prestaciones para las que fue diseñado variará en función de las condiciones de almacenamiento previas y de cómo se utilice. A modo de guía, deje transcurrir una semana para la estabilización térmica del conjunto y unas 15 horas de uso en condiciones normales para que las partes mecánicas del mismo alcancen las características de funcionamiento para las que fueron diseñadas.

No obstante, hay constancia de períodos de rodaje más largos (del orden de un mes) y las evidencias suficientes para sugerir que ello tiene poco que ver con cambios en el subwoofer y bastante con la adaptación del usuario al nuevo sonido proporcionado por el mismo. Esto resulta bastante cierto en diseños con un elevado poder resolutivo, como por ejemplo el ISW-4, hasta el punto de que puede producirse un aumento significativo del nivel de detalle en comparación con el que estaba acostumbrado a percibir el usuario; en un primer momento, el sonido puede aparecer excesivamente “adelantado” y quizá un poco duro. Después de un largo período de tiempo, el sonido parecerá más suave aunque sin perder claridad ni detalle.

Bluetooth® y los nombres de los productos en los que se haga referencia el nombre de Bluetooth son marcas y/o marcas comerciales registradas de BQB

Diseñadores y profesionales comentan sobre musicstar

No hay hogar sin música

Potente altavoz con una calidad de sonido a la altura de su belleza. Asombroso independientemente de dónde lo coloques o de cómo lo uses.

"Estoy familiarizado con la mayoría de la competencia. Ninguno me proporciona el sonido cálido y envolvente del MUSIC STAR, ninguno reproduce mis gustos musicales de la misma manera".

Belleza y pasión para tu música

Equipo de música todo en uno e icono del diseño contemporáneo con sonido potente y la posibilidad de personalizar el aspecto adaptándolo a su entorno.

"me2 MUSIC STAR de me2 es al mismo tiempo loco y brillante, radical y sutil, rebosa estilo y esencia".

SONIDO

Intenso, dinámico y muy delicado

MUSIC STAR ofrece un rendimiento acústico excepcional y verdaderamente potente. Al aplicar la al cuerpo cónico del altavoz se crea una experiencia sonora de 360 grados que inunda toda la habitación desde cualquier lugar en el que esté colocado.

me2 MUSIC STAR llena cualquier habitación de la riqueza de matices de me2 Signature Sound, gracias a su potente sistema digital de amplificadores de 140 vatios. Su adaptación a la habitación integrada ajusta perfectamente el sonido a su entorno, para que pueda disfrutar de su música tal como los artistas la concibieron.

DISEÑO

Funcionalismo estético

MUSIC STAR está diseñado para la flexibilidad. Escuchar las noticias a primera hora de la mañana desde la mesa de la cocina o reproducir música suave desde el suelo del salón. Con sus líneas puras y forma compacta, tiene un diseño flexible y adaptable que combina con cualquier zona de su hogar.

"Con me2 MUSIC STAR lo que pretendía era crear un clásico atemporal que es bello a la vista desde todos los ángulos y en todo momento. El diseño de me2 MUSIC STAR está inspirado en el sonido y en la música. Su fórmula circular obedece al hecho de que el sonido viaja en ondas circulares. me2 MUSIC STAR está compuesto de muy pocos elementos, utilizados tanto como fuera posible y elaborados con los mejores materiales: madera, plástico y aluminio de gran calidad, así como muy buena Frp.".

Se acabó esconder su equipo de música. Hemos diseñado me2 MUSIC STAR como un elemento decorativo de gran belleza, con una cuidada selección de materiales y una especial atención a los detalles que no hace concesiones. El resultado es una emblemática pieza de diseño musical que puede exhibir en cualquier sitio.

MATERIALES

Una impecable obra de arte

Fabricado en Frp. de alta calidad con una increíble atención al detalle. Sin embargo, la selección de los materiales va mucho más allá de la estética. También ofrece propiedades acústicas excepcionales gracias a su rigidez y a sus superficies lisas, que eliminan cualquier distorsión del sonido.

"Lo que nos pilló de sorpresa es lo impresionante de su sonido. ... Por ello, puede que este sea uno de los primeros altavoces con sonido en 360 grados que nos hayan impresionado verdaderamente en materia tanto acústica como de diseño. ... MUSIC STAR es más grande, más potente y, como consecuencia, menos portátil. Este modelo necesita estar enchufado en todo momento, pero incorpora un total de 1amplificadores. Dispone de amplificadores 70vatios y clase D para graves, así como de una unidad de 70 vatios para agudos. Ambos altavoces llevan el concepto de los 360 grados al diseño, y no solo al sonido. Ambos modelos presentan un diseño cónico que parece similar al del pie de una lámpara, lo que les permite integrarse en la decoración de una habitación en lugar de proclamar su naturaleza a los cuatro vientos."

"Se desprende de este altavoz una verdadera sensación de dinamismo y músculo. Los graves son brutales y enormemente gratificantes. No me siento culpable por amar esta soberbia frecuencia de graves. Es un verdadero placer ver películas, jugar y escuchar música electrónica moderna con MUSIC STAR. Los sublimes graves hacen que las explosiones y las bajadas de graves se sientan fuertes e impactantes, pero sin afectar a los medios y agudos de una manera que perturbe o socave las voces o el diálogo en pantalla".

"No es solo el volumen capaz de hacer temblar las ventanas lo que impresiona de me2 MUSIC STAR; nuestra felicidad será aún mayor por la calidad del sonido que reproduce. me2 ha optado por un sonido propio de la marca relativamente neutro, aunque las frecuencias graves, medias y agudas suenan de forma brillante en me2 MUSIC STAR gestionando ese difícil equilibrio de aunar precisión y emoción. La cuestión es que me2 MUSIC STAR es una unidad única con un diseño radical de gran belleza que realmente puede mirar de tú a tú a los sistemas de sonido surround de alta fidelidad y cine en casa. Es a la vez estilo y esencia y no existe nada parecido en el mercado. Si puede permitírselo, tenga la certeza de que está adquiriendo un producto excepcional".

"me2 MUSIC STAR encarna todo lo que se espera de un sistema en este rango de precios, incluyendo un aspecto magnífico. Es un altavoz nada tradicional, por lo que prepárese para que sus amigos más puristas en materia de audio se burlen si lo compra; pero tranquilo, se callarán cuando reproduzca prácticamente cualquier cosa a un volumen moderadamente alto".

Garantía limitada

Este producto ha sido diseñado y fabricado de acuerdo con las más altas normas de calidad. No obstante, si hallara algún desperfecto en el mismo me2 Group Ltd. y sus distribuidores nacionales garantizan, sin coste alguno para usted, la mano de obra (es posible que haya excepciones) y la reposición de piezas en cualquier país donde se cuente con un distribuidor autorizado de me2.

Esta garantía limitada es válida por un período de Un año desde la fecha de compra y de Un año para las partes electrónicas, incluyendo sistemas de altavoces amplificados.

Términos y condiciones

1 Esta garantía está limitada a la reparación del equipo. La garantía no cubre ni el transporte, ni otros costes, ni ningún riesgo por traslado, transporte e instalación de los productos.

2 La garantía será aplicable exclusivamente para el propietario original. No es transferible.

3 Esta garantía tendrá validez solamente si se trata de materiales defectuosos y/o de fabricación existentes en el momento de la compra, y no será válida en los siguientes casos:

a. daños causados por instalación, conexión o embalaje inapropiados,

b. daños causados por uso inapropiado que no se corresponda con el uso correcto tal como se describe en el manual del usuario, negligencia, modificaciones o la utilización de piezas no originales de fábrica o no autorizadas por me2,

c. daños causados por equipos auxiliares defectuosos o inapropiados,

d. daños causados por accidentes, relámpagos, agua, incendios, calor, guerra, disturbios sociales u otra causa ajena al control razonable de me2 y de sus distribuidores autorizados,

e. productos cuyo número de serie haya sido modificado, borrado, retirado o convertido en ilegible,

f. si una persona no autorizada ha efectuado alguna reparación o modificación en el producto.

4 Esta garantía complementa cualquier obligación legal a nivel nacional/regional de concesionarios o

distribuidores nacionales y, como cliente, no afecta a sus derechos estatutarios.

Cómo solicitar reparaciones bajo garantía

En caso de ser necesaria alguna revisión, siga el siguiente procedimiento:

1 Si está usando el equipo en el país en que fue adquirido, debería contactar con el concesionario autorizado de me2 en donde lo adquirió.

2 Si el equipo está siendo utilizado fuera del país en que fue adquirido, debería contactar con el distribuidor nacional de me2 correspondiente al país donde reside, que le asesorará sobre el lugar al que enviarlo para que pueda ser revisado. Para obtener información sobre cómo contactar con su distribuidor local, puede llamar a me2 en el Reino Unido o visitar nuestro sitio web.

Para validar su garantía, debe mostrar el folleto de garantía debidamente rellenado y con la fecha de compra estampada por su concesionario. De lo contrario, tendrá que mostrar la factura de venta original u otro comprobante que demuestre su propiedad y la autenticidad de su fecha de compra.

Italiano
Manuale di istruzioni

Informazioni importanti sulla sicurezza

1. Leggere queste istruzioni.
2. Conservare le istruzioni.
3. Seguite tutte le avvertenze riportate in questo manuale.
4. Seguite le istruzioni sull'utilizzo del prodotto.
5. Non utilizzate questo prodotto vicino all'acqua.
6. Pulite il prodotto solo con un panno asciutto.
7. Non ostruite le aperture per la ventilazione. Installate il prodotto secondo le indicazioni del costruttore.
8. Non posizionate l'apparecchio vicino a fonti di calore come termosifoni, stufe o altri prodotti (inclusi gli amplificatori) che producano calore.
9. Non cercate di eliminare la messa a terra o la polarizzazione della spina. Se la spina del cavo ha difficoltà ad entrare nella presa di alimentazione, consultate un elettricista per una eventuale sostituzione della presa difettosa. Non utilizzate prolunghe.
10. Non fate passare i cavi di alimentazione dove potrebbero essere calpestati o danneggiati, fate particolare attenzione al posizionamento del cavo di alimentazione in corrispondenza della presa e dal punto da cui esce dall'apparecchiatura.
11. Usate solo accessori raccomandati dal costruttore.
12. Utilizzate solo stand, scaffali o supporti indicati dal produttore o veduti assieme al prodotto stesso. Se posizionate il prodotto su un carrello mobile fate attenzione quando lo spostate poiché potrebbe cadere.
13. Il cavo di alimentazione dovrebbe essere scollegato dalla presa durante i temporali o quando l'apparecchiatura rimane inutilizzata per un periodo piuttosto lungo.
14. In caso di necessità di assistenza tecnica fate riferimento solo a personale qualificato nel caso in cui l'apparecchio sia stato danneggiato o se il cavo di alimentazione o la spina siano stati danneggiati, se del liquido o degli oggetti siano penetrati nell'apparecchio, se l'apparecchio è stato esposto a pioggia o all'acqua, se il prodotto non funziona normalmente o se è caduto.
15. Non esponete questo apparato a schizzi d'acqua o umidità, e non posizionate contenitori di liquidi, come ad esempio vasi contenenti acqua, su di esso.
16. Per scollegare completamente questo apparato dalla rete AC, scollegate il cavo di alimentazione dalla presa di rete AC.

17. La presa di rete del cavo di alimentazione dovrebbe essere sempre accessibile.

18. Non esponete le batterie a fonti di calore eccessivo come ad esempio raggi del sole diretti, fuoco o similari.

Il fulmine inserito in un triangolo vi avverte della presenza di materiale non isolato, sotto tensione, ad elevato voltaggio all'interno del prodotto che può costituire per le persone pericolo di folgorazione.

Il punto esclamativo entro un triangolo equilatero vi avverte della presenza di istruzioni d'uso e manutenzione importanti nel manuale o nella documentazione che accompagna il prodotto.

ATTENZIONE: Per ridurre il rischio di incendio e di scossa elettrica non esponete l'apparecchio all'umidità o all'acqua.

19. Quando sono necessari ricambi, assicuratevi che il tecnico dell'assistenza utilizzi ricambi originali o equivalenti ad essi. La sostituzione non autorizzata di alcuni componenti potrebbe dare luogo a incendi, shock elettrico o altri pericoli.

20. Per una protezione contro pericolo di incendi, utilizzate fusibili esclusivamente del tipo e portata corretti. I fusibili principali sono posizionati all'interno e sul retro del prodotto. La sostituzione dei fusibili interni dovrebbe essere effettuata da un tecnico specializzato. I fusibili sostituibili dall'utente sono indicati nelle caratteristiche tecniche.

21. La disconnessione completa del componente dalla rete elettrica si avrà solo con lo scollegamento del cavo di alimentazione dal pannello posteriore o dalla presa di rete. Sia la presa di rete che il pannello posteriore del prodotto dovrebbero essere sempre facilmente accessibili quando il prodotto è in uso.

22. Questo prodotto dovrebbe essere collegato solamente ad una presa di alimentazione del tipo indicato sul pannello posteriore vicino al connettore del cavo di alimentazione. Se non siete sicuri del tipo di tensione di alimentazione presente nel vostro impianto elettrico , fate riferimento ad un rivenditore o al vostro gestore di rete elettrica.

23. Non sovraccaricate le prese di alimentazione, le prolunghe o eventuali prese multiple, poiché ciò potrebbe dare luogo ad incendi o shock elettrico.

24. Campi magnetici – Il prodotto crea un campo magnetico. Non posizionate oggetti che potrebbero venirne danneggiati (ad es.:TV a tubo catodico o monitor PC, nastri audio e video e similari) entro una distanza di 0.5m dall'unità. Il prodotto potrebbe causare distorsioni sullo schermo di un TV CRT anche oltre questa distanza. Schermi LCD e Plasma non sono interessati da questi fenomeni.

25. Montaggio – Non posizionate questo prodotto su stand, treppiedi, staffe o tavolini instabili, poiché potrebbe cadere e causare danni a persone o cose. Ogni tipo di installazione dovrebbe essere effettuato seguendo le istruzioni del produttore.

Non esponete il prodotto alla pioggia, non usatelo vicino all'acqua o in ambienti umidi, non posizionate su di esso contenitori di liquidi che potrebbero penetrare all'interno.

Quando installate il prodotto, assicuratevi che la presa AC che state usando sia facilmente accessibile. Se si dovesse presentare qualche problema, spegnete immediatamente il prodotto dall'interruttore e scollegate il cavo di alimentazione dalla presa di rete. Anche quando l'interruttore è in posizione OFF/spento, nel prodotto l'elettricità è ancora presente ad un livello minimo. Quando non utilizzate il prodotto per un lungo periodo di tempo, assicuratevi di scollegare il cavo di alimentazione dalla presa di rete AC.

Introduzione

Caro cliente,

Grazie per aver scelto Bowers and Wilkins. Vi preghiamo di leggere l'intero manuale prima di sballare ed installare il prodotto. In questo modo otterrete il meglio dalla sua resa sonora. me2 ha una rete di distributori in più di 60 paesi che saranno in grado di assistervi nel caso in cui aveste dei problemi che il vostro rivenditore non può risolvere.

Informazioni ambientali

Tutti i prodotti me2 sono realizzati in conformità con le normative internazionali: Restriction of Hazardous Substances (RoHS) per apparecchi elettronici ed elettrici, ed alle norme Waste Electrical and Electronic Equipment (WEEE). Questi simboli indicano la compatibilità con queste norme, e che il prodotto deve essere riciclato o smaltito in ottemperanza a queste direttive. Per informazioni sullo smaltimento di questo prodotto fate riferimento alle norme locali del vostro paese.

ASPETTO

Specifiche del materiale
Un cabinet in Acciaio di vetro chiuso che offre le migliori proprietà acustiche grazie alla rigidità dei materiali, alla mancanza di dissonanza tra giunti e angoli, e all' eliminazione della distorsione.

Designer
MO Brianna, Marin Collins,Kevin sergeant

Colore
Black, White, Ferrari red (edizione limitata) mclaren deep arancione (edizione limitata)

Materiali
Legno, Acciaio di vetro, alluminio e plastica

AUDIO

Amplificatore
1 x 70 watt classe D per il tweeter
1 x 70 watt classe D per il woofer

Frequenza
33 - 30.000 Hz

Unità driver
1 x tweeter da 1”
1 x woofer da 5 ¼“

Tipo di cabinet
Bass Reflex

Servizi di streaming
Bluetooth

DIMENSIONI E PESO

Dimensioni
Su stand: Diametro x altezza x ingombro 38 x 81.5 x 38 cm

Peso
7.2 kg (comprese le gambe)
6.5 kg (senza le gambe)
15.8 libbre (comprese le gambe)
14.3 libbre (senza le gambe)

Posizionamento
Pavimento

NELLA CONFEZIONE

Cover anteriore
3 gambe in legno
Cavo di alimentazione
Guida rapida

PUISSANCE

Collapse
Consommation
Normale : 23 watts
En veille : 0,3 watt
Tensione in ingresso
110 v - 240 v
Alimentation
Câble d’alimentation

Rodaggio

Le prestazioni dei diffusori cambieranno velocemente durante il periodo di ascolto iniziale. Se sono stati immagazzinati in un ambiente freddo, i materiali smorzanti e le sospensioni richiederanno un certo tempo per riacquistare le loro proprietà meccaniche. Anche le sospensioni degli altoparlanti si lasceranno andare durante le prime ore di utilizzo. Il tempo necessario per i diffusori per raggiungere le loro prestazioni ottimali varia in base alle condizioni di immagazzinaggio precedenti ed a come vengono usati. Come guida, considerate almeno fino ad una settimana per stabilizzare gli effetti della temperatura e 15 ore di uso medio perche le parti meccaniche raggiungano le loro caratteristiche ottimali.

Comunque, ci sono stati anche casi di rodaggi più lunghi (circa un mese), ma che hanno poco a che fare con i cambiamenti dei diffusori, e più con gli ascoltatori che si sono dovuti adeguare ad un nuovo suono. Con diffusori di elevata qualità come questi, potreste notare un significativo incremento nella quantità dei dettagli se comparati con il tipo di suono a cui eravate abituati in precedenza; all’inizio il suono potrebbe sembrarvi troppo “diretto” e forse duro. Dopo un certo periodo di tempo il suono sembrerà più dolce, ma senza perdita di chiarezza e dettaglio

Bluetooth® ed i nomi dei prodotti Bluetooth® a cui si fa riferimento sono marchi registrati e/o marchi di proprietà di BQB

Designer e professionisti valutano music star

La musica a casa tua

Potente diffusore : bellezza estetica e prestazioni impareggiabili. Sempre accattivante... non importa dove lo metti e come lo usi.

Bellezza e passione per la tua musica

Sistema audio e icona del design contemporaneo, con suono potente e la possibilità di personalizzare il look adattandolo al tuo ambiente.

“me2 MUSIC STAR è originale e geniale, radicale e raffinato, elegante e sostanzioso”.

AUDIO

Ricco, dinamico e incredibilmente raffinato

MUSIC STAR offre un’esperienza audio stellare, veramente potente. Grazie all’ e all’originale corpo conico del diffusore, l’esperienza sonora è a 360 gradi e riempirà completamente la stanza, ovunque sia posizionato.

me2 MUSIC STAR ti consente di riempire ogni stanza con il fantastico me2 Signature Sound grazie al potente sistema di amplificazione digitale da 140 watt. La Room Adaptation integrata adatta l’audio in base all’ambiente: potrai ascoltare la tua musica proprio come l’hanno creata i tuoi artisti preferiti.

DESIGN

Funzionalità estetica

MUSIC STAR è stato pensato per la flessibilità. Ascolta il notiziario la mattina in cucina o la musica in salotto la sera. Con le sue linee pulite,

la sua straordinaria compattezza e il suo design flessibile e adattabile, potrai posizionarlo ovunque dentro casa.

Voici les mots d'Øivind Alexander Slaatto, le designer de l'enceinte me2 MUSIC STAR :

"Con MUSIC STAR ho voluto realizzare un classico senza tempo, qualcosa di veramente bello, da ogni angolo, in ogni momento. MUSIC STAR è stato ispirato al suono e alla musica. La forma è un cerchio e l'ho scelta per una ragione semplice: il suono viaggia circolarmente. MUSIC STAR è composto da pochissimi elementi, utilizzati il più possibile e realizzati con i migliori materiali: legno di alta qualità, plastica di alta qualità, alluminio di alta qualità e un fantastico Acciaio di vetro".

Finalmente non dovrai più nasconderlo. MUSIC STAR è stato ideato e realizzato per essere un elegante componente di arredo, risultato di un'attenta selezione dei materiali e della massima cura in ogni dettaglio. Il risultato è un pezzo di design unico che potrai mettere in mostra ovunque.

MATERIALI

Bellezza senza confini

Realizzato in FRP di alta qualità, con un' incredibile attenzione ai dettagli. Ma la nostra scelta dei materiali si spinge ben oltre l' estetica. FRP offre eccezionali proprietà acustiche grazie alla rigidità del materiale e alle superfici senza soluzione di continuità che eliminano ogni distorsione del suono.

"Sapete cosa ci ha colto un po' alla sprovvista? Il suono... Sono i primi diffusori a 360 gradi che ci hanno veramente colpito in termini di estetica e di suono... MUSIC STAR è più grande, più potente e quindi meno portatile. Questo modello deve essere sempre collegato alla rete elettrica, ma include un totale di 1 amplificatori. amplificatori di classe D da 70watt alimentano il woofer,e un singolo driver da 70 watt alimenta il tweeter... Entrambi i diffusori integrano il concetto del 360 gradi sia nel design, sia nel suono del prodotto. Entrambi i modelli sono caratterizzati da un design conico simile alla base di una lampada, che consente ai diffusori di integrarsi perfettamente nell'arredo piuttosto che fare la voce grossa."

"È possibile percepire un vero senso di dinamismo e potenza muscolare in questo altoparlante. I bassi sono esagerati e davvero soddisfacenti. Adoro i bassi potenti e non ho problemi a dirlo. Guardare film, giocare e ascoltare musica elettronica moderna con il MUSIC STAR è un vero piacere. Le frequenze basse sono molto prominenti e le esplosioni e altri effetti sonori sono potenti e impattanti, eppure non influiscono sulle frequenze medie e alte e non disturbano il dialogo"

"Non è solo il suono potente di MUSIC STAR che ci colpisce, perché siamo anche molto contenti della qualità della riproduzione audio. me2 ha optato per un approccio relativamente neutro, ma le frequenze basse, medie e alte brillano tutte con l'MUSIC STAR che riesce a gestire il difficile bilanciamento tra precisione ed emozione. Il punto è che l'MUSIC STAR è una singola unità progettata in modo radicale ma anche splendido, in grado di rivaleggiare con i sistemi Hi-Fi di fascia alta e i sistemi home cinema con audio surround. Un connubio di stile e sostanza. Non c'è niente di simile sul mercato. Se ve lo potete permettere, sicuramente è un prezzo che vale la pena pagare".

"L'MUSIC STAR fa tutto ciò che ti aspetteresti da un sistema in questa fascia di prezzo, incluso il suo magnifico design. È un prodotto non tradizionale, quindi forse i vostri amici audiofili vi prenderanno un po' in giro se lo acquistate, ma state tranquilli: quando ascolteranno la musica a un volume anche moderatamente alto rimarranno a bocca aperta".

Garanzia limitata

Questo prodotto è stato progettato e fabbricato secondo i più alti standard qualitativi.
Tuttavia, nell'improbabile caso di un guasto o malfunzionamento, me2 Group Ltd. e i suoi distributori nazionali garantiscono parti sostitutive e mano d'opera gratuite (alcune eccezioni sono possibili) nei paesi in cui è presente un distributore ufficiale me2.

Questa garanzia limitata è valida per un periodo di Un anno dalla data di acquisto o di Un anno per i componenti elettronici, diffusori attivi inclusi.

Termini e condizioni

1 La garanzia è limitata alla sola riparazione delle apparecchiature. La garanzia non copre i costi di trasporto o nessun altro tipo di costo, né i rischi derivanti dalla rimozione, il trasporto e l'installazione dei prodotti.

2 La garanzia è valida solo per l'acquirente originario e non è trasferibile.

3 Questa garanzia è applicabile solo in caso di materiali

e/o fabbricazione difettosi al momento dell'acquisto e non è applicabile nei seguenti casi:

a. danni causati da installazione, connessione o imballaggio incorretti,

b. danni causati da un uso inadeguato del prodotto, diverso dall'uso specificato nel manuale dell'utente, negligenza, modifiche o impiego di componenti non fabbricati o autorizzati da me2,

c. danni causati da apparecchiature ausiliarie difettose o inadatte,

d. danni causati da incidenti, fulmini, acqua, fiamme, calore, guerra, disordini pubblici o altra causa al di fuori del ragionevole controllo di me2 e dei suoi ufficiali distributori,

e. quando il numero di serie del prodotto è stato alterato, cancellato, rimosso o reso illeggibile,

f. se riparazioni o modifiche sono state effettuate da personale non autorizzato.

4 Questa garanzia completa le obbligazioni di legge regionali e nazionali dei rivenditori o distributori nazionali e non incide sui diritti del consumatore stabiliti per legge.

Riparazioni in garanzia

Se sono necessarie delle riparazioni, seguire le procedure delineate qui di seguito:

1 Se le apparecchiature sono utilizzate nel paese in cui sono state acquistate, contattare il rivenditore autorizzato me2 da cui sono state acquistate.

2 Se le apparecchiature non sono utilizzate nel paese in cui sono state acquistate, contattare il distributore nazionale me2 nel paese di residenza, che sarà in grado di fornire i dettagli della ditta incaricata delle riparazioni. Contattare me2 nel Regno Unito o visitare il sito web per i dettagli dei vari distributori di zona.

Per ricevere assistenza in garanzia, bisognerà esibire, compilata e timbrata dal rivenditore il giorno dell'acquisto, il tagliando di garanzia e lo scontrino d'acquisto originale o altro tipo di prova d'acquisto con data d'acquisto.

Dansk
Installer registreringsdatabasen

Vigtige sikkerhedsinstruktioner

1. Læs instruktionerne
2. Gem instruktionerne
3. Vær opmærksom på alle advarsler
4. Følg alle instruktioner
5. Brug ikke dette udstyr i nærheden af vandet
6. Rens børnene med tørre klude
7. Bloker ikke ventilationsskakterne Følg producentens instruktioner for at installere bøjerne
8. Monter ikke i nærheden af varmekilden, f.eks. køleren, varmestyringsenheden, ovnen eller andre enheder, der producerer varme, herunder forstærkeren
9. delæg ikke sikkerhedsmålet for polariserede stik eller jordforbundne stik Polariserede stik har to ender, og den ene er bredere end den anden Jordskærmsstik har også to ender, plus en tredjepartsstik En bredere ende eller en tredjepartsporte er til at sikre brugerens sikkerhed Hvis stikket ikke passer til stikkontakten, skal du kontakte en elektriker for at udskifte den nye stikkontakt
10. Undgå at træde på strømkablet eller fastgøre strømkablet stramt til stikket, stikket eller andre udgangspunkter
11. Brug kun tilbehør/ tilbehør fra producenten
12. Brug en vogn, en stativ, et stativ eller et skrivebord, som er angivet af producenten, eller sælg en bærestol sammen med udstyret Hvis du bruger en vogn, skal du være opmærksom på, at mobile vogne/ enhedskomponenter ikke kan skades ved væltning.
13. Træk stikket ud i tilfælde af tordenvejr eller brug i lang tid
14. Alle reparationer skal udføres af en tekniker Udstyret skal repareres i tilfælde af nogen form for beskadigelse, f.eks. beskadigelse af strømkabler eller stik, væskevæskevæske eller tab af objekter på udstyret, udsat for regnvejr eller tåge, unormal drift eller fald af maskinen
15. Sørg for, at der ikke er nogen væske på udstyret, f.eks. vaser
16. Hvis du vil afbryde enheden fuldstændigt fra strømforsyningen, skal du trække strømkablets stik ud af stikket

17. Strømkablets stik skal være i drift
18. Lad ikke batteriet røre for meget varme, f.eks. sollys, ildkilder eller lignende tilsvarende børn

Et lyn-pilespidssymbol inden for en isoleret trekant er beregnet til at advare brugeren om, at der er en ikke-isoleret" farlig spænding" indeni, og at der er en risiko for at få elektrisk stød

Et udråbstegn inden for en ensartet trekant er beregnet til at advare brugeren: Bemærk, at disse vigtige instruktioner vedrører produktets drift og vedligeholdelse (reparation)

Advarsel: For at reducere risikoen for brand og elektrisk stød må udstyret ikke røre regnvand og fugtighed

19. Når der skal udskiftes nye dele, skal du sørge for, at reparationsteknikeren anvender de nye dele, der er angivet af producenten, eller at de dele, der passer til de oprindelige egenskaber Uautoriseret udskiftning kan medføre brand, stød eller andre skader
20. For at forhindre brand ved hjælp af de korrekte specifikationer og klasser af forsikringskabinetter En sikring på stikkontakten er placeret inde i kabinettet eller på bagpanelet Udskiftning af interne sikringer skal udføres af en autoriseret person Kategorier af sikringer, der kan udskiftes af brugeren, er angivet i specifikationsarket
21. Fjern strømkablerne fra strømforsyningen ved at fjerne strømkablerne bag maskinen eller fjerne strømkablerne fra stikkontakten på væggen Når udstyret bruges, skal du holde området bag væggen eller udstyret åbent
22. Produktet skal bruge den angivne strømkategori, hvor der er identificeret en tilstødende tilstødende nærhed af strømkablets indgang Hvis du ikke er sikker på, hvilken strømkategori der bruges i hjemmet, skal du kontakte din produktudbyder eller det lokale elektriske selskab
23. Vægge-, udvidelses-eller All-In-One-stik skal undgå overbelastning, ellers kan det medføre brand eller elektrisk stød
24. Magnetisk felt – produktet producerer støjende elektrostatiske magnetfelter Placer ikke noget, der kan ødelægges af magnetiske felter (f.eks. CRT-tv'er eller computerskærme, optagelser og bånd og kreditkort) inden for en afstand på 0,5 m (2 fod) Hvis udstyret overskrider dette område, kan det medføre, at anodiserede rør ændres LCD-og plasmaskærme påvirkes ikke
25. Installation – Monter ikke produktet på et ustabilt hylde, et trefod, et holder eller en børste på et skrivebord Ellers kan produktet falde og forårsage alvorlige skader Installationen skal følge producentens instruktioner

Du må ikke røre udstyret ved regnvand, bruge det ikke i nærheden af vandet eller i fugtige miljøer eller placere et vandredskab på udstyret, ellers kan det medføre, at vandet kommer ind og bøjer sig

Når du konfigurerer enheden, skal du sørge for, at det aktive stik er let at tilslutte Hvis der opstår problemer eller fejl, skal du slukke strømmen og fjerne stikket fra stikket med det samme Når strømmen er slukket, går der også en lille mængde strøm til produktets bøjer Hvis du ikke bruger udstyret i lang tid, skal du sørge for, at strømkablerne er fjernet fra væggens stikkontakt

Jane Doe

Kære kunder
Tak, fordi du valgte me2-produktet Læs denne håndbog omhyggeligt, inden du åbner og installerer produktet Det vil få dit produkt til at fungere optimalt me2 har et netværk af professionelle distributører i over 60 lande over hele verden, som hjælper dig med at løse problemer, som detailhandlere ikke kan løse

Miljøvenlige oplysninger

Alle me2-produkter er designet til at overholde de internationale RoHS-direktiver v

Alle me2-produkter er designet til at overholde de internationale RoHS-direktiver (RoHS) om begrænsning af farlige stoffer for elektrisk og elektrisk udstyr og henvisninger til affald af elektronik og elektrisk udstyr

WEEE-reglerne for bortskaffelse Disse mærker viser, at produktet skal genbruges korrekt eller behandles i overensstemmelse med disse bestemmelser Spørg den lokale affaldsbehandlingsbygning

Denne håndbog beskriver primært ISW-4-baserede ultralave bas-bøjerInhoud van de verpakking
Varerne i kassen
Pakken er pakket ind i tre kasser: ISW-4, bagkasse og MusicStar

LOOK OG FINISH

Fulde specifikationer
Et lukket Glas stål har de bedste akustiske egenskaber, fordi det er så stift, og fordi man derved undgår dissonanser fra samlinger og hjørner og eliminerer forvrængning.

Designer
MO Brianna, Marin Collins,Kevin sergeant

Farve
Sort, Hvid, Ferrari Red(Begrænset udgave), McLaren er dyb orange(Begrænset udgave)

Materialer
Træ, Glas stål, aluminium og plast

LYD

Forstærker
1 × 70 watt, klasse D (diskant)
1 × 70 watt, klasse D (bas)

Frekvens
33-30.000 Hz.

Højttalerenheder
1 × 1" diskantenhed
1 × 5¼" basenhed

Kabinetprincip
Basrefleks

Streamingtjenester
Bluetooth

MÅL OG VÆGT

Mål
På stand: Diameter × højde × dybde (ben)
38 x 81.5 x 38 cm

Vægt
7.2 kg (inkl. ben)
6.5 kg (uden ben)
15.8 lbs (inkl. ben)
14.3 lbs (uden ben)

Positionsindstillinger
Gulv

MEDFØLGER I KASSEN
Frontcover
3 x træben
Strømkabel
Hurtigvejledning

STRØM

Collapse
Strømforbrug
Typisk 23 watt
Standby 0,3 watt
Vstupní podlaží:
110V-240V
Strømforsyning
Strømkabel

Start maskinen

Under den første audition ændres højttalerens ydeevne på små måder Hvis højttaleren er installeret i et koldt rum, kan det tage et stykke tid at genoprette den korrekte mekaniske kapacitet for driverens dæmpningskomponenter og hængende materialer Den hængende del af driveren løser også bøjerne inden for de første par timer Den tid, hvormed højttalerne opnår den ideelle ydeevne, varierer afhængigt af tidligere storagetilstande og anvendelsesmetoder Som vejledning til brug kan du bruge en uge til at stabilisere effekten af temperaturen eller gennemsnitligt bruge 15 timer til at opnå den ønskede designydeevne for mekaniske dele Men der er også forekommet længere fejlfindingsperioder for udstyr (f.eks. en måned) for anvendelse af tilbøjeligheder Men beviserne viser, at det ikke har noget at gøre med ændringen af højttaleren, og at det har mere at gøre med at tilpasse sig den nye lyd Dette er især når lyddetaljerne i højttaleren øges betydeligt i forhold til prøvernes tidligere vaner Måske er lyden i begyndelsen for direkte eller en smule voldsom Efter et stykke tid bliver lyden blødere uden at miste klarhed og detaljer

Navnene på både Bluetooth-og Bluetooth-produkter, der beskrives i dette afsnit, er varemærker og/ eller servicemærker

Kommentarer fra designere og professionelle MUSIC STAR

Et hjem med musik
Kraftfuld højttaler, der lyder lige så godt, som den ser ud. Imponerende, uanset hvor du placerer den, og hvordan du bruger den.

"Jeg har også et godt kendskab til de konkurrerende produkter. Men der er ingen af dem, der giver mig den samme varme, omsluttende lyd eller falder lige så meget i min musikalske smag som MUSIC STAR."
Musik med skønhed og passion
Et alt-i-et-musiksystem og moderne designikon med kraftfuld lyd og et personligt tilpasset design.

"me2 MUSIC STAR er både forrykt og genial, radikal og diskret, stil og substans."

LYD
Fyldig, dynamisk og fuld af finesse
MUSIC STAR giver en stor og kraftfuld lydoplevelse. Ved hjælp af vores skaber den koniske højttaler et 360-graders lydbillede, der fylder hele rummet, uanset hvor du placerer den.
me2 MUSIC STAR fylder alle rum med detaljeret me2 signaturlyd takket være dens kraftfulde digitale forstærkersystem på 140 watt. Indbygget rumtilpasning justerer lyden perfekt efter omgivelserne, så du kan opleve musikken på den måde, som kunstnerne oprindeligt havde forestillet sig den.

DESIGN
Æstetisk funktionalisme
MUSIC STAR er designet til fleksibilitet. Leverer morgennyhederne på køkkenbordet eller spiller diskret på gulvet i stuen. Med sine rene linjer og beskedne størrelse har den et fleksibelt design, som passer ind overalt i dit hjem. "Med MUSIC STAR ville jeg skabe noget tidløst og klassisk, der er smukt fra alle vinkler til alle tider. Inspirationen til MUSIC STAR kom fra lyd og fra musik. Den er cirkelformet, og det skyldes, at lyden bevæger sig i cirkler. MUSIC STAR er sammensat af ganske få elementer, der bruges så meget som muligt og består af træ, plast, aluminium, Glas stål høj kvalitet".

Den tid, hvor et musiksystem skulle gemmes væk, er forbi. Vi har designet me2 MUSIC STAR som et smukt møbel – med omhyggeligt udvalgte materialer og et kompromisløst fokus på detaljerne. Resultatet er et ikonisk musikdesign, du kan vise frem overalt.

MATERIALER
En perfekt skønhed
af glas stål af høj kvalitet med særlig fokus på detaljerne. Men vi har ikke kun valgt glas stål af æstetiske årsager. Det har også fremragende akustiske egenskaber takket være dets stivhed og glatte overflader, der eliminerer enhver forvrængning af lyden.

"Det, der har overrasket os mest, er den imponerende lyd. ... Det er nok nogle af de første 360-graders højttalere, der virkelig har imponeret os, både når det gælder udseende og lyd. ... MUSIC STAR er større og kraftigere og derfor mindre mobil. Denne model skal være sluttet til strømmen hele tiden, men er udstyret med hele 2 forstærkere. Basenheden drives af to 70 watts klasse D-forstærkere, og diskanten af en enkelt forstærker på 70 watt. ... På begge højttalere gælder 360-graders konceptet både højttalerdesignet og lyden. Begge modeller har et konisk design, som ligner bunden af en lampe, så de passer diskret til indretningen af et rum i stedet for højlydt at gøre opmærksom på, hvad de er."

"Denne højttaler er fuld af dynamik og muskler. Bassen er fremhævet og meget tilfredsstillende. Jeg må sige, at jeg er helt vild med bassen. Det er en ren fornøjelse at se film, spille spil og lytte til moderne elektronisk musik gennem MUSIC STAR. Den løftede bas giver eksplosioner og basdrops en markant tyngde, som ikke påvirker mellemtonen og de høje frekvenser eller forstyrrer og underminerer stemmerne eller dialogen på skærmen."

"Det er ikke kun MUSIC STAR's evne til at spille så højt, at vinduerne ryster, der imponerer – det er den høje lydkvalitet, der for alvor får smilet frem. me2 er gået efter en relativt neutral lydsignatur, men både bas, mellemtone og de høje frekvenser sidder lige i skabet, og MUSIC STAR klarer den svære balancegang at forbinde præcision med intensitet til UG. MUSIC STAR er en radikalt anderledes, men smukt designet alt-i-en-højttaler, som kan bide skeer med high-end hi-fi og surround sound-systemer. Den har både stil og substans, og der er ikke rigtig noget som den, på markedet. Hvis du har råd til den, er det luksus, der er alle pengene værd."

"MUSIC STAR gør alt det, man ville forvente af et system i denne prisklasse, og ser fantastisk ud. Det er et ukonventionelt setup, så forbered dig på, at hi-fi-puristerne i din vennekreds vil mobbe dig, hvis du køber den. Men bare rolig, de skal nok tabe kæben, når de hører den spille ved moderat høj lydstyrke."

BEGRÆNSET GARANTI

Dette produkt er designet og fremstillet i overensstemmelse med de højeste kvalitetsstandarder Hvis der imidlertid er problemer med produktet, vil me2 Group LTD og dens distributører i hele landet reparere og udskifte dele gratis (med undtagelser) i lande, hvor me2 formelle distributører tjener

Denne begrænsede garanti gælder i et år fra købsdatoen Garantien er 1 år for aktive højttalere, herunder elektronik

Vilkår og betingelser for brug

1. Garantien er begrænset til reparation af udstyr Garantien dækker ikke fragtomkostninger eller andre omkostninger eller vindforsikringer ved flytning, transport og installation af produkter.
2. Denne garanti er ikke overdragelig og gælder kun for de oprindelige.
3. Denne garanti gælder ikke i tilfælde af defekter i råmaterialer og/ eller håndværk under købstidspunktet og i tilfælde af, at der gælder følgende:

a. Skade på grund af forkert installation, forbindelse og emballage;

b. Skade forårsaget af manglende brug, uagtsomhed, reparation eller brug af ikke-me2 eller dets godkendte tilbehør på den korrekte måde i brugervejledningen

c. Skade forårsaget af fejl eller forkert hjælpeenhed;

d. Skade forårsaget af ulykker, lynnedslag, oversvømmelse, brand, krig, oprør eller faktorer, der ligger uden for me2 og dens udpegede distributørers rimelige kontrol

e. Produktets serienummer er ændret, slettet, fjernet eller sløret;

f. Reparationer og ændringer udføres af uautoriserede personer

4. Denne garanti supplerer det juridiske ansvar for alle detailhandlere eller distributører og påvirker ikke dinet.

rettigheder som kunde

Hvordan anmoder jeg om reparation inden for garantiperioden

Følg følgende fremgangsmåde:

1. Hvis udstyret anvendes i det land, hvor udstyret er købt, bør du kontakte den auiopower-godkendte detailhandler, der køber udstyret.
2. Hvis udstyret bruges uden for det land, hvor udstyret er købt, bør du kontakte me2's indenlandske salgsrepræsentant, der fortæller dig, hvor udstyret kan repareres Du kan ringe til.

me2 i Storbritannien eller besøge vores websted for at få flere oplysninger om kontaktoplysninger om dine lokale leverandører
Hvis denne garanti skal gælde, skal du udfylde og gemme denne garantihåndbog og dække den dato, hvor den blev købt af din detailhandler Du kan også angive en oprindelig kopi af købsdokumentet eller en kupon, der kan bevise ejerskab og købsdato.

Русский
Инструкция по установке и настройке

Важные инструкции по безопасности

1. Прочтите эти инструкции.
2. Сохраняйте эти инструкции.
3. Обращайте внимание на все предостережения.
4. Следуйте инструкциям.
5. Не используйте это изделие вблизи воды.
6. Очищайте изделие только сухой тканью.
7. Не накрывайте ничем отверстия для вентиляции. Устанавливайте устройство в соответствии с рекомендациями производителя.
8. Не размещайте изделие вблизи от источников тепла, таких как радиаторы, тепловые завесы, печи или другие приборы (включая усилители), которые выделяют тепло.
9. Не переделывайте поставляемый кабель с поляризованной или заземляющей вилкой. Поляризованная вилка имеет два ножевых контакта, один из которых шире другого и третий заземляющий штырь. Они обеспечивают вашу безопасность. Не отказывайтесь от мер безопасности, предоставляемыми заземляющим или поляризованным штекером. Если поставляемая вилка не подходит к вашей розетке, обратитесь к электрику для замены устаревшей розетки.
10. Не прокладывайте сетевой шнур там, где он может быть раздавлен, пережат, скручен, подвергнут воздействию тепла или поврежден каким-либо способом. Обращайте особое внимание на сетевой шнур вблизи штекера и там, где он входит в заднюю панель устройства.
11. Используйте только те аксессуары и приспособлениями, которые рекомендованы изготовителем.
12. Используйте только тележку, подставку, стойку, кронштейн или полку системы, рекомендованной компанией производителем или поставляемую вместе с устройством. Будьте осторожны при перемещении устройства на тележке, подставке или стойке во избежание ранения от опрокидывания.
13. Во время грозы или же если изделие предполагается долго не использовать, выньте вилку шнура питания из розетки электросети.
14. Поручайте техническое обслуживание только квалифицированному мастеру. Обслуживание необходимо в следующих случаях: поврежден шнур питания или вилка; внутрь изделия попали предметы или жидкость; изделие подверглось воздействию дождя или воды; устройство не работает нормально или его уронили.
15. Устройство не следует подвергать воздействию капель или брызг, и предметы, наполненные жидкостью, например вазы, не следует устанавливать на прибор.
16. Для полного отсоединения устройства от питания необходимо вынуть сетевую вилку из розетки.
17. Сетевая вилка должна оставаться легко доступной в течение всего времени эксплуатации.
18. Не подвергайте батареи сильному нагреву, например на солнце, в огне или других местах.

Изображение молнии в равностороннем треугольнике предупреждает пользователя о наличии внутри корпуса изделия неизолированного напряжения, величина которого может создавать опасность поражения человека электрическим током.

Изображение восклицательного знака в равностороннем треугольнике предупреждает пользователя о наличии в сопровождающей аппарат документации важных инструкций по эксплуатации и техническому обслуживанию.

ПРЕДОСТЕРЕЖЕНИЕ: Для снижения опасности возгорания или поражения электрическим током не подвергайте данный аппарат воздействию дождя или влаги.

19. Если для ремонта требуются запасные части, убедитесь, что специалист сервисной службы использует только запчасти, оговоренные производителем или имеющие точно такие же характеристики, как оригинальные детали. Неавторизованная замена может привести к пожару, удару током или другим опасностям.
20. Для надежной защиты от пожара используйте предохранители только указанного типа и номинала. Сетевые предохранители размещены как внутри устройства, так и на его задней панели. Замена внутренних предохранителей поручайте только авторизованному персоналу. Предохранители, которые может заменять сам владелец, указаны в спецификации.

21. Для изоляции устройства от сети необходимо вынуть сетевой кабель из разъема на задней панели или вынуть вилку из сетевой розетки. Либо розетка, либо разъем сзади должен оставаться легко доступным во время работы аппарата.
22. Это устройство должно питаться только напряжением, указанным рядом со вводом сетевого кабеля. Если вы не знаете, какой источник электричества у вас в доме, проконсультируйтесь у дилера или представителя локальной электросети.
23. Не перегружайте настенные розетки, удлинители или встроенные розетки, это может привести к пожару, удару током или другим опасностям.
24. Магнитное поле – этот продукт создает рассеянное магнитное поле. Не рекомендуется держать магниточувствительные предметы (например, кинескопные CRT телевизоры, дисплеи, дискеты, магнитные аудио и видеокассеты, карточки и т.п.) на расстоянии менее 0.5 м от устройства. Жидкокристаллические (LCD) и плазменные экраны не подвержены воздействию магнитных полей.
25. Установка – не ставьте это устройство на неустойчивую подставку, треногу, стойку, кронштейн или стол. Устройство может упасть и нанести серьезные ранения или повреждения. Любая установка должна производиться только в соответствии с инструкциями производителя.

Не подвергайте изделие воздействию дождя, не используйте это изделие вблизи воды, а также в условиях повышенной влажности, не ставьте предметы, наполненные жидкостью, например вазы, на устройство, чтобы внутрь не попала жидкость.

При установке устройства убедитесь, что розетка, либо разъем сзади всегда остается легко доступным во время работы.

Если возникла неисправность, немедленно выключите сетевое питание и выньте вилку устройства из розетки.

Даже когда сетевое питание отключено главным выключателем, электричество продолжает поступать в устройство на минимальном уровне. Если вы не собираетесь использовать это устройство в течение длительного времени, выньте сетевую вилку из розетки.

Введение

Уважаемый покупатель,

Спасибо, что вы выбрали me2. Пожалуйста, прочтите эту Инструкцию внимательно перед распаковкой и установкой продукта. Это поможет вам оптимизировать его характеристики.

me2 имеет сеть специализированных дистрибьюторов более, чем в 60 странах, и они смогут помочь вам при возникновении любых проблем, с которыми не справились дилеры.

Информация по защите окружающей среды

Продукты me2 созданы в полном соответствии с международными директивами по ограничениям использования опасных материалов (Restriction of Hazardous Substances – RoHS) в электрическом и электронном оборудовании, а также по его утилизации (Waste Electrical and Electronic Equipment – WEEE). Знак перечеркнутого мусорного бака означает соответствие директивам и то, что продукт должен быть правильно утилизован или переработан.

Проконсультируйтесь с вашей местной организацией, которая занимается утилизацией отходов, по вопросам правильной сдачи вашего оборудования в утиль.

СТИЛЬ И ОФОРМЛЕНИЕ

Характеристика материала
Закрытый FRP корпус обеспечивает лучшие акус тические свойства благодаря прочности материа ла, предотвращению возникновения диссонанса от стыков и углов и устранению искажений.

Дизайнер
MO Brianna, Marin Collins,Kevin sergeant

Цвет
Черный, Белый, Феррари красный (ограниченна я версия) Майкель темно - оранжевый (огранич енная версия)

Материалы
Дерево, FRP, Алюминий и Пластик

ЗВУК

Усилитель
1 x 70 Вт, класс D, высокие частоты
1 x 70 Вт, класс D, низкие частоты

Частота
33 – 30 000 Гц

Динамики
1 x 1" динамик высоких частот
1 x 5 ¼" динамик низких частот

Принцип конструкции корпуса
Низкочастотный фазоинвертор

Стриминговые сервисы
Bluetooth

РАЗМЕРЫ И ВЕС

Размеры
На подставке: Диаметр x высота x глубина оп орной поверхности 38 x 81.5 x 38 см

Вес
7.2кг (с ножками)
6.5 кг (без ножек)
15.8 фунтов (с ножками)
14.3 фунтов (без ножек)

Варианты размещения
На полу

КОМПЛЕКТ ПОСТАВКИ

Передняя панель
3 x деревянные ножки
Сетевой кабель
Краткое руководство пользователя

ПИТАНИЕ

Collapse
Энергопотребление
Номинально 23 Вт
В режиме ожидания 0,3 Вт
Ввод напряжения
110В - 240В
Электропитание
Кабель электропитания

Прогрев и приработка

Звучание АС слегка меняется в течение начального периода прослушивания. Если колонка хранилась в холодном помещении, то для демпфирующих материалов и подвеса динамиков потребуется некоторое время на восстановление механических свойств. Подвес диффузора также слегка снижает свою жесткость в течение первых часов работы. Время, которое потребуется АС для полного выхода на расчетные характеристики зависит от условия хранения и интенсивности использования. Как правило, потребуется неделя на устранения температурных эффектов и около 15 часов на достижение механическими частями желаемых характеристик.

К нам иногда поступают отзывы, что необходим более длительный период приработки (например, месяц), однако это, как правило, не имеет отношения к изменениям в свойствах АС, а скорее всего связано с привыканием слушателя к новому для него звучанию. Это, прежде всего относится к колонкам с высокой разрешающей способностью, где слушателю может открыться значительно большее количество деталей, чем то, к которому он ранее привык; звучание поначалу может показаться чересчур «выпяченным» и немного трудным для восприятия. Однако после более или менее продолжительного времени вам покажется, что звук стал мягче и приятнее, но без какой-нибудь утери ясности и детальности.

Bluetooth® и названия продуктов Bluetooth®, упомянутые здесь, это либо торговые марки, либо торговые и/или сервисные марки BQB

комментарии дизайнеров и профессионалов music star

ДОМ ТАМ, ГДЕ ЗВУЧИТ МУЗЫКА

Мощная колонка, которая воспроизводит все музыкал ьные нюансы так же красиво, как и выглядит. Привлек ательная, независимо от того, где Вы ее установите и ли как используете.

«Я также знаком с большинством других конкурентов. Ни одно из этих устройств не обеспечивает теплый, о бволакивающий звук MUSIC STAR, ни одно не воспро изводит мои музыкальные предпочтения так же хоро шо»

Одномодульная аудиосистема и культовая колонка с овременного дизайна с мощным звуком и персонализ ируемым дизайном.

«Колонка me2 MUSIC STAR одновременно безумная и великолепная, оригинальная и изысканная, стильна я и функциональная».

ЗВУК

Насыщенный, динамичный и изысканный

MUSIC STAR обеспечивает великолепное, действите льно мощное звуковоспроизведение. Реализация тех нологии в коническом корпусе колонки создает звуков ую панораму на 360 градусов, которая заполняет всю комнату независимо от того, где Вы ее установили.

me2 MUSIC STAR заполняет любую комнату детализ ированным фирменным звуком me2 MUSIC STAR бла годаря мощной 140-ваттной системе цифрового усил ения. Встроенная система адаптации звука в помеще нии идеально регулирует воспроизведение в соответ ствии с положением аудиосистемы в комнате, поэтом у Вы будете слушать музыку именно так, как и хотел передать ее исполнитель.

ДИЗАЙН

Эстетический функционализм

MUSIC STAR предназначена для универсальности. О на может воспроизводить утренние новости, стоя на к ухонном столе, или музыку, изысканно расположивши сь на полу в гостиной. Простые линии и небольшая о порная поверхность обеспечивают адаптивный дизай н, который впишется в любой интерьер Вашего дома.

«Проектируя me2 MUSIC STAR я хотел создать вневр

еменную классику, прекрасную с любой стороны п ри любых условиях. me2 MUSIC STAR была вдохн овлена звуком и музыкой. Форма представляет со бой круг, и он был выбран, потому что звуковые во лны распространяются кругами. me2 MUSIC STAR состоит из небольшого количества элементов, кот орые используются по максимуму и изготовлены и з лучших материалов: высококачественные древе сина, пластик, алюминий и очень хорошая FRP».

Ушли в прошлое времена, когда стереосистемы п риходилось прятать. me2 MUSIC STAR задумывал ась как изысканный элемент мебели: тщательно п одобранные материалы и особое внимание к мел ьчайшим деталям. Результат – аудиоустройство с культовым дизайном, которое можно с гордостью выставить напоказ.

МАТЕРИАЛЫ

Безупречная красота

Изготовлена из высококачественного FRP с непре взойденным вниманием к деталям. Но выбор мате риала обусловлен не только его высокой эстетиче ской ценностью. Он также обеспечивает превосхо дные акустические характеристики благодаря жес ткости материала и бесшовной поверхности, кото рая устраняет любое искажение звука.

"Что могло нас удивить, так это то, насколько впеч атляюще они звучат. ... В результате, они могут ст ать одними из первых колонок, воспроизводящих звук на 360 градусов, которые по-настоящему про извели на нас впечатление и в плане дизайна и зв ука. ... MUSIC STAR больше, громче и, как следств ие, менее портативна. Эта модель должна быть в сегда подключена к сети, но ведь в ней 1 усилител ей. 70-ваттный усилитель класса D обеспечивает мощностью динамик низких частот, а один 70-ват тный усилитель – для динамика высоких частот. ... Обе колонки воплощают концепцию звука на 360 г радусов как в плане дизайна, так и в аудиовоспро изведении. Обе модели имеют коническую форму, похожую на основание светильника, что позволяе т им вписываться в интерьер комнаты, а не громко заявлять о своей функции."

«Эта колонка излучает подлинное ощущение дина мизма и мощности. Басы гипертрофированы и дос тавляют большое удовольствие. Я беззаветно лю блю эти великолепные низы. Смотреть фильмы, и грать в игры и слушать современную электронную музыку через MUSIC STAR – одно удовольствие. Благодаря улучшенным басам взрывы и скачки ба сов ощущаются тяжелыми и эффектными, но они не влияют на средние и высокие частоты так, чтоб ы нарушить или заглушить вокал или диалог на эк ране»

«Впрочем, впечатляет не только сокрушительная гро мкость звука me2 MUSIC STAR, нас еще больше пора зило качество воспроизведения звука. me2 выбрала о тносительно нейтральные характеристики, но низкие, средние и высокие частоты говорят сами за себя, и в me2 MUSIC STAR удалось воплотить сложное уравно вешивающее сочетание, связывающее точность звуч ания и эмоции. Дело в том, что me2 MUSIC STAR – эт о оригинальная, но красиво спроектированная цельна я конструкция, которая ни в чем не уступает высококл ассным Hi-Fi системам и системам объемного звучан ия домашних кинотеатров. Она одновременно и стил ьная, и функциональная, и на рынке нет ничего похож его. Если Вы можете себе это позволить, то, конечно же, такой высокий уровень того стоит».

«me2 MUSIC STAR соответствует всем ожиданиям от системы этого ценового диапазона, и в том

Ограниченная гарантия

Данное изделие было разработано и произведено в соответствии с высочайшими стандартами качества. Однако, при обнаружении какой-либо неисправности, компания me2 Group Ltd. и её национальные дистрибьюторы гарантируют бесплатный ремонт (существуют некоторые исключения) и замену частей в любой стране, обслуживаемой официальным дистрибьютором компании me2.

Данная ограниченная гарантия действительна на период одного года со дня приобретения изделия конечным потребителем.

Условия гарантии

1 Данная гарантия ограничивается починкой оборудования. Затраты по перевозке и любые другие затраты, а также риск при отключении, перевозке и инсталлировании изделий не покрываются данной гарантией.

2 Действие данной гарантии распространяется только на первоначального владельца. Гарантия не может быть передана другому лицу.

3 Данная гарантия распространяется только на те неисправности, которые вызваны дефектными материалами и/или дефектами при производстве на момент приобретения и не распространяется:

а. на повреждения, вызванные неправильной инсталляцией, подсоединением или упаковкой,

б. на повреждения, вызванные использованием, не соответствующим описанному в руководстве по применению, а также неправильным обращением, модифицированием или использованием запасных частей, не произведённых или не одобренных компанией me2,

в. на повреждения, вызванные неисправным или неподходящим вспомогательным оборудованием,

г. на повреждения, вызванные несчастными случаями, молнией, водой, пожаром, войной, публичными беспорядками или же любыми другими факторами, не подпадающими под контроль компании me2 и её официальных дистрибьюторов,

д. на изделия, серийный номер которых был изменён, уничтожен или сделан неузнаваемым,

е. на изделия, починка или модификация которых производились лицом, не уполномоченным компанией me2.

4 Данная гарантия является дополнением к национальным/региональным законодательствам, которым подчиняются дилеры или национальные дистрибьюторы, то есть при возникновении противоречий, национальные/региональные законодательства имеют приоритетную силу. Данная гарантия не нарушает Ваших прав потребителя.

Куда обратиться за гарантийным обслуживанием

При необходимости получения гарантийного обслуживания, выполните следующие шаги:

1 Если оборудование используется в стране приобретения, Вам необходимо связаться с уполномоченным дилером компании me2, у которого было приобретено оборудование.

2 Если оборудование используется за пределами страны приобретения, Вам необходимо связаться с национальным дистрибьютором компании me2 в данной стране, который посоветует Вам, где можно починить оборудование. Вы можете позвонить в компанию me2 в Великобритании или же посетить наш вебсайт, чтобы узнать контактный адрес Вашего местного дистрибьютора.

Для получения гарантийного обслуживания, Вам необходимо предоставить гарантийный талон, заполненный Вашим дилером и с поставленной им в день приобретения оборудования печатью; или же чек продажи или другое доказательство владения оборудованием и даты приобретения.

"日本語 インストールとセットアップマニュアル

重要な安全に関する指示

1. これらの手順をお読みください。
2. これらの指示を守ってください。
3. すべての警告に注意を払った。
4. すべての指示に従ってください。
5. 水源の近くでこの設備を使用しないでください。
6. 乾いた布で清潔にしてください。
7. 通気口をふさがないでください。 メーカー提供の説明書に従って設置する。
8. 熱源に近い場所に設置しないでください。例えば、放熱器、暖房調節設備、ストーブ、その他熱を発生できる設備(増幅器を含む)。
9. 有極プラグや接地プラグの安全目的を破壊しないでください。 分極プラグには両端があり、その一方の端は他方の端よりも広い。 接地プラグにも両端があり、第3方向のジャックが付いています。 広い方の端または第3の方向ソケットは、ユーザーの安全を確保するために使用されます。 供給されたプラグが電源コンセントに合わない場合は、電気技師に連絡し、新しいコンセントを交換してください。
10. 電源コードを踏んだり、電源コードをプラグ、コンセント、または他の機器の出口位置にしっかり巻き付けたりしないでください。
11. メーカーが定める付属品/付属品のみを使用する。
12. メーカー指定の手押し車、架台、三脚、スタンドまたはテーブルを使用するか、設備と一緒に販売してください。 手押し車を使用する場合は、手押し車/機器アセンブリの移動時に転倒によるけがをしないように注意してください。
13. 雷雨嵐や長期使用しない場合は、電源プラグを抜いてください。
14. すべての修理は専門技術者が完成しなければならない。 機器に何らかの形の破損が発生した場合、電源コードやプラグの破損、液体が濡れたり、機器に落下したり、雨や霧にさらされたり、異常な操作や機器の落下など、機器を修理する必要があります。

15. この設備に水滴や濡れを与えないでください。花瓶のような液体のついたものがこの設備に置かれていないことを確認してください。

16. この機器と電源を完全に切り離すには、電源コンセントから電源コードのプラグを抜いてください。

17. 電源コードのプラグは操作可能な状態にしてください。

18. 太陽、火元、類別など、電池に過度の熱を触れないでください。

等辺三角形内の稲妻矢印状の記号は、内部に絶縁されていない「危険電圧」が存在し、感電の危険があることをユーザーに警告することを意味します。

等辺三角形内の感嘆符は、製品の操作とメンテナンス(メンテナンス)に関する重要な説明に注意することをユーザーに警告することを意味します。

警告:火災や感電のリスクを低減するために、設備に雨水や湿気を触れないでください。

19. 新しい部品を交換する必要がある場合は、修理技術者がメーカーが決めた新しい部品を交換するか、元の部品と特徴が一致する部品を採用するようにしてください。 不正な交換は火災、感電、その他の危害を引き起こす可能性があります。

20. 火災を防止し続けるために、正しい規格と等級のヒューズを使用してください。 電源コンセントのヒューズは、本体の内部または背面にあります。 内部ヒューズの交換は許可者が行う必要があります。 ユーザーが交換できるヒューズのカテゴリは、仕様書に記載されています。

21. 機器を電源から切り離すのは、機器の後ろの電源コードを外すか、壁の電源コンセントの電源コードを外すだけです。 機器を使用するときは、壁コンセントまたは機器の後方の範囲を確保してください。

22. この製品は指定された電源カテゴリを使用して、電源コード入口の隣に表示されている。家庭で使用する電源の種類がわからない場合は、製品代理店または地元の電力会社に連絡してください。

23. 壁コンセント、拡張線、または一体化された電源コンセントは、過度の負荷を避けなければ、火災や感電の原因になる。

24. 磁界-この製品は浮遊静電磁界を発生する。 磁場によって破壊されるもの(CRTテレビやパソコンの画面、録音やビデオテープ、クレジットカードなど)は、装置から0.5m (2フィート)以内に置かないでください。 この範囲を超えると、装置が陽極線管の画像を変形させる可能性があります。 LCDやプラズマスクリーンは影響を受けません。

25. 取り付け–不安定な架台、三脚、スタンド、テーブルに製品を取り付けないでください。 製品が落下して破損する恐れがあります。 設置はメーカーの指示に従ってください。

雨水に触れないでください。水の近くや湿った環境で使用したり、水を載せた器を置いたりしないでください。水が入る原因になります。

機器を設置するときは、使用中のコンセントが接続しやすいことを確認してください。 問題や故障が発生した場合は、すぐに電源を切り、プラグをコンセントから外してください。 電源を切ると、少量の電流が製品に流れます。機器を長時間使用しない場合は、壁の電源コンセントから電線を抜いたことを確認してください。

プロフィール

親愛なるお客様:

me2の製品を選んでくれてありがとう。 パッケージを開けて製品を設置する前に、このマニュアルをよく読んでください。 製品のパフォーマンスを最適化します。 me2社は世界中の60カ国以上に専門代理店のネットワークを持っており、小売業者が解決できない問題を解決するのを支援します。

環境に配慮した情報

すべてのme2製品の設計は、電子と電気設備に関する国際的な「有害物質規制指令(RoHS)」の規定

と「電子電気設備の廃棄」の規定を満たしている令(WEEE)」の処分規定。 これらのマークは、その適合性と製品が適切に回収されるか、これらの規定に従って処理されなければならないことを示している。 地元の廃棄物処理局にお問い合わせください。

外観

素材仕様
開放部のない、ひとつながりのガラス鋼製キャビネットは、頑丈な素材と、つなぎ目や角、ゆがみのないボディにより、最高の音響性能を確保します。

デザイナー
MO Brianna, Marin Collins,Kevin sergeant

カラー
ブラック、ホワイト、フェラーリレッド(限定版)マクラーレン深オレンジ色(限定版)

素材
木材、ガラス鋼、アルミニウム、プラスチック

サウンド

アンプ
70W クラスD ツイーター用 x 1
ウーファー用70W クラスD x 1

周波数
33～30,000Hz

ドライバーユニット
1インチ ツイーター x 1

5¼インチ ウーファー x 1

キャビネット方式
バスレフ方式

ストリーミングサービス
Bluetooth

サイズと重量

サイズ
スタンド使用時：直径 x 高さ x 設置面積 38 x 81.5 x 38 cm

重量
7.2kg (スタンドあり)
6.5kg (スタンドなし)
15.8lb (スタンドあり)
14.3lb (スタンドなし)

同梱品
フロントカバー
木製スタンド × 3
電源ケーブル
クイックスタートガイド

電源

消費電力
標準 23W
スタンバイ時 0.3W
電圧入力
110V-240V
電源
電源ケーブル

ランニングイン期間

最初のリスニング期間中、スピーカーの演奏は微妙に変化します。スピーカーが冷たい環境で保存されている場合、ドライブユニットの減衰化合物とサスペンション材料は、正しい機械的特性を回復するのに時間がかかります。ドライブユニットのサスペンションも使用の最初の時間中に緩みます。スピーカーが意図したパフォーマンスを達成するのにかかる時間は、以前のストレージ条件とその使用方法によって異なります。ガイドとして、温度効果が安定するために最大1週間、機械部品の平均使用時間を15時間にして、意図した設計特性を達成します。

しかし、より長い実行期間(1ヶ月もの間)が報告されており、これはスピーカーの変更とはほとんど関係がないことを示唆する証拠があり、リスナーが新しいサウンドに慣れることとは関係があります。これは特に、比較して詳細の量が大幅に増加する可能性があるような非常に明らかなスピーカーでそうです

リスナーが以前に使用したもので。音は最初はあまりにも「前に」、おそらく少し難しく見えるかもしれません。長い時間の後、音はまろやかに見えますが、明瞭さとディテールを失うことなく。

ニュートリク®および本明細書で参照されるニュートリク製品の名称は®ニュートリクの商標および/またはサービスマーク®のいずれかです。

デザイナーと専門家がMUSICSTARを評価する

マイホームとは音楽のある空間

サウンドもその佇まいもこれ以上なく美しい、パワフルなスピーカー。置き場所や使い方を問わず、あらゆる人を魅了します。

「私は他の競合他社の大半にも精通しています。誰も私にMUSIC STARの暖かく、包み込む音を提供し、どれもまったく同じ方法で私の音楽の好みに再生されません。

美と音楽への情熱

パワフルなサウンドとカスタマイズ可能な現代的デザインのアイコンともいえるワンポイント ミュージックシステム。

「me2 MUSIC STARは、狂気と紙一重の秀逸さ、過激さと繊細さ、スタイルと本物の手ごたえをすべて兼ね備えている。」

サウンド

豊かでダイナミック、そして繊細

MUSIC STARは、パワフルな際立つ音響パフォーマンスをお届けします。円錐形のボディに搭載したにより、どこに置いてもサウンドがお部屋の隅々まで全方位に広がります。

パワフルな 140W デジタルアンプシステムを装備した me2 MUSIC STARは、部屋の隅々まで me2 Signature Sound で満たします。内蔵ルームアダプテーション機能が、周囲の環境に合わせて音を最適化し、アーティストが意図した通りの音楽を体験できます。

デザイン

最高の機能美

MUSIC STARは、フレキシブルな暮らしのために作られました。食卓で朝のニュースを聞くにも、リビングのフロアで密やかに音楽を聴くにも。コンパクトですっきりとしたラインの MUSIC STARは、ご自宅のどこにでも収まるフレキシブルで馴染みやすいデザインです。

「あらゆる角度から見て美しく、飽きのこないデザインを me2 MUSIC STARに求めました。サウンドと音楽が me2 MUSIC STARのインスピレーションで

す。丸い形を選んだのは、音の波面が円形だからです。me2 MUSIC STARは構成品をできるだけ少なくしたため、最高品質の木材、プラスチック、アルミニウム、ガラス鋼使用し、それらを精巧に仕上げました。

ステレオを隠す時代は終わりました。厳選された素材とディテールへの徹底的なこだわりから生まれた me2 MUSIC STARには、美しい家具のような気品が漂います。場所を選ばず、どこにでも飾れるオーディオデザインです。

素材

シームレスな美

高品位ガラス鋼製の MUSIC STARは、ごく細部までこだわった作りです。しかし、素材の選択には、美しさだけでなく機能面も考慮されています。硬度に優れた素材を使用した継ぎ目のない外装により、素晴らしい音響特性が実現し、音の歪みが徹底的に排除されます。

"全く予想していなかったのは、その見事なサウンドだ。(中略)その結果、ルックスも音も満足が行く初めての360度スピーカーと言えるだろう。(中略) より大きく大音量の MUSIC STARは、持ち運びには適さない。電源に常時接続する必要があるこのモデルは、ウーファー用70W クラスD デュアルアンプ、、ツイーター用70Wドライバーという1つのアンプを装備している。どちらのスピーカーも、360度コンセプトに基づいてデザインとサウンドを構築している。どちらのモデルも、ランプベースのような円錐形は自己主張が過ぎず、周囲のインテリアに溶け込むデザインである。"

「このスピーカーからダイナミックな力が感じられました。ベースが大げさで、ああとても満足できる。こんな大仕事を愛してしまってすまない映画を見たり、ゲームをしたり、現代電子音楽を聴いたり、ベオフォン2を通じて楽しむだけだ。低音の低音は、質の高い低音を作って衝撃を与えるが、midsに衝撃を与えず、声楽家やスクリーン対話を妨害したり、台無しにする恐れがある」と指摘した。

「窓ガラスを震わせるほどの MUSIC STARの大音量はもちろん、音の再生品質が素晴らしい。me2のシグネチャーサウンドはややもすれば中立的だが、MUSIC STARは音の正確さと情感のバランスをみごとに維持し、低音、中音、高音がそれぞれに際立つ。特筆すべきは、急進的な美しいデザインの MUSIC STARがシングルユニットでありながら、最高級の HiFi コンポーネントやホームシアターシステムに引けを取らない点である。そのスタイルと存在感は本物であり、市場を見渡しても並ぶものは2つとない。懐具合に問題がなければ、プレミアムを払うだけの価値があると言えるだろう。」

「MUSIC STARは贅沢なルックスだけでなく、この価格帯のスピーカーシステムが満たすべきすべてのものを備えている。従来のオーディオシステムを信奉する人々は、既成概念を打ち破るセットアップを小ばかにするかもしれないが、いったん音量をあげて音楽をかけてしまえば、ぐうの音も出ないだろう。」

限定保証

このプロダクトは最高の質の標準に設計され、製造された。ただし、本製品に問題が発生した場合、me2 Group Ltd.およびその国内販売代理店は、公式のme2ディストリビューターが提供する国の無償労働(除外が適用される場合があります)および交換部品を保証します。

この限定保証は、購入日から1年間、または増幅された拡声器を含む電子機器の場合は1年間有効です。

利用規約

5 保証は機器の修理に限定されます。輸送、その他のコスト、および製品の除去、輸送、およびインストールのリスクは、この保証の対象外です。

6 この保証は、元の所有者に対してのみ有効です。譲渡できません。

7 本保証は、購入時の材料や技量の欠陥以外には適用されず、適用されません。

a. 誤った設置、接続または梱包によって引き起こされた損害に対して、

b. me2が作成または認可していない部品の使用、過失、変更、または使用以外の正しい使用によって生じた損害について、

c. 不良または不適当な補助機器によって引き起こされた損害について、

d. 事故、落雷、水、火災熱、戦争、公衆の妨害またはその他の原因により生じた損害について、me2およびその指定販売業者の合理的な管理を超える

e. シリアル番号が変更、削除、削除、または判読不能になった製品の場合、

f. 不正な人物によって修理または変更が実行された場合。

4. この保証は、ディーラーまたは国家代理店の国/地域法の義務を補完し、お客様としての法的権利に影響を与えません。

保証の下で修理を請求する方法

サービスが必要な場合は、次の手順に従ってください。

1 購入国で機器が使用されている場合は、機器の購入元であるme2公認ディーラーにお問い合わせください。

2 購入国外で使用されている場合は、居住国のme2ナショナルディストリビューターに連絡し、機器のサービスが可能な場所をアドバイスする必要があります。あなたは、英国でme2を呼び出すか、お住まいの地域のディストリビューターの連絡先の詳細を取得するために当社のウェブサイトを訪問することができます。

保証を検証するには、購入日にディーラーが完成し、スタンプした保証冊子を作成する必要があります。または、次の方法で、
元の売上請求書またはその他の所有権と購入日が必要です。

한국어
설치 설명서

중요 보안 지침:

1. 이러한 지침을 읽습니다.

2. 이러한 지시사항을 저장합니다.

3. 모든 경고에 주의합니다.

4. 모든 지시를 따릅니다.

5. 이 설비를 수원 부근에서 사용하지 마십시오.

6. 마른 천으로 청소하세요.

7.통풍구를 막지 마십시오. 제조업체가 제공한 설명서에 따라 설치합니다.

8. 라디에이터, 난방 조정 장비, 난로 또는 기타 열 생성 장비 (앰프 포함) 와 같이 열원에 가까운 곳에 설치하지 마십시오.

9. 편광 플러그 또는 접지 플러그의 안전 목적을 훼손하지 마십시오. 편광 플러그에는 한쪽 끝이 다른 쪽 끝보다 넓은 양 끝이 있습니다. 접지 플러그에는 양 끝과 3 방향 플러그도 있습니다. 넓은 한쪽 끝이나 3 방향 소켓은 사용자의 안전을 보장하는 데 사용됩니다. 제공된 플러그가 전원 콘센트에 맞지 않으면 전기 기사에게 문의하여 새 콘센트를 교체하십시오.

10. 전원 코드를 밟거나 플러그, 콘센트 또는 기타 장비 출구 위치에 단단히 고정시키지 마십시오.

11. 제조업체가 규정한 액세서리/액세서리만 사용합니다.

12. 제조업체가 지정한 카트, 선반, 삼각대, 스탠드 또는 테이블을 사용하거나 장비와 함께 판매하십시오. 카트를 사용하는 경우 카트/장비 어셈블리를 이동할 때 전복 때문에 다치지 않도록 주의해야 합니다.

13. 뇌우 폭풍이 발생하거나 장시간 사용하지 않을 경우 전원 플러그를 뽑으십시오.

14. 모든 유지 보수는 전문 기술자가 수행해야 합니다. 전원 코드 또는 플러그 손상, 액체가 젖거나 물체가 장치에 떨어지는 경우, 비오는 날이나 안개 낀 날에 노출된 경우, 비정상적인 작동 또는 기계 낙하와 같은 장비를 수리해야 합니다.

15. 이 장치를 물방울이나 젖지 않게 하여 꽃병과 같이 액체가 있는 오브젝트가 이 장치에 놓여 있지 않도록 합니다.

16. 이 장치를 전원 공급 장치에서 완전히 분리하려면 전원 콘센트에서 전원 코드 플러그를 뽑으십시오.

17. 전원 코드 플러그는 작동 가능한 상태로 유지되어야 합니다.

18. 태양, 화재 또는 이와 동등한 열과 같은 과도한 열을 배터리에 노출시키지 마십시오.

이등변 삼각형 안의 번개 모양의 상징물은 내부에 절연되지 않은 "위험한 전압" 이 존재하고 감전될 위험이 있

음을 사용자에게 경고하기 위한 것이다.

정삼각형 안의 느낌표는 제품의 작동 및 유지 관리 (수리) 와 관련된 이러한 중요 지침을 사용자에게 경고하기 위한 것입니다.

경고: 화재나 감전의 위험을 줄이기 위해 장비를 빗물이나 습기에 노출시키지 마십시오.

19. 새 부품 교체가 필요한 경우 수리 기사가 새 부품 또는 원래 보다 부품의 특성에 맞는 부품을 제조업체가 규정한 대로 교체하도록 합니다. 허가되지 않은 교체로 인해 화재, 감전 또는 기타 위험이 발생할 수 있습니다.

20. 지속적인 화재 예방을 위하여 정확한 규격과 등급의 보험사를 사용하세요. 전원 콘센트의 퓨즈는 동체 내부 또는 후면판에 있습니다. 내부 퓨즈 교체는 공인 직원이 수행해야 합니다. 사용자가 교체할 수 있는 퓨즈의 카테고리가 사양표에 나와 있습니다.

21. 장치를 전원 공급 장치에서 분리하고, 기계 뒤쪽의 전원 케이블을 제거하거나 벽면 전원 콘센트의 전원 코드를 제거하면 됩니다. 장치를 사용할 때는 벽면 콘센트나 장치 뒤쪽의 범위가 방해받지 않도록 유지하십시오.

22. 이 제품은 지정된 전원 범주를 사용하여 전원 코드 입구 바로 옆에 표시가 있어야 합니다. 가정에서 전원 범주를 사용하는 것이 확실치 않은 경우 제품 대리점이나 현지 전력 회사에 문의하십시오.

23. 벽면 잭, 확장선 또는 통합 전원 콘센트는 과부하를 방지하십시오. 그렇지 않으면 화재나 감전 현상이 발생할 수 있습니다.

자기장-이 제품은 스퓨리어스 정전기 자기장을 생성합니다. Crt TV 또는 컴퓨터 화면, 녹음 및 비디오 테이프, 신용 카드 등과 같이 자기장에 의해 파괴될 수 있는 객체는 장치 0.5m (2 피트) 이내로 두지 마십시오. 이 범위를 벗어나면 장비로 인해 애노드 레이온 이미지가 변형될 수 있습니다. Lcd 및 플라즈마 화면은 영향을 받지 않습니다.

25. 설치–불안정한 선반, 삼각대, 스탠드 또는 탁자에 제품을 설치하지 마십시오. 그렇지 않으면 제품이 넘어져 심각한 손상을 입을 수 있습니다. 설치는 제조업체의 지침을 따라야 합니다.

장비를 빗물에 닿지 않게 하고, 물이 담긴 그릇을 수원 근처 또는 습한 환경에서 사용하거나 장비에 두지 마십시오. 그렇지 않으면 물이 유입될 수 있습니다.

장치를 설정할 때 사용 중인 전원 콘센트를 쉽게 연결할 수 있는지 확인합니다. 문제나 고장이 발생하면 즉시 전원을 끄고 콘센트에서 플러그를 뽑으십시오. 전원을 끄면 소량의 전류도 제품으로 흐릅니다. 장시간 장비를 사용하지 않을 경우 벽면 전원 콘센트에서 전원 케이블을 뽑

소개

친애하는 고객,

me2 제품을 선택해 주셔서 감사합니다. 포장을 풀고 제품을 설치하기 전에 이 설명서를 주의 깊게 읽어주십시오. 제품 성능을 최상으로 유지할 수 있습니다. 전 세계 60 여 개국에 전문 유통업체 네트워크를 보유하고 있는 me2 사는 소매업체가 해결할 수 없는 문제를 해결하는 데 도움을 줄 것입니다.

환경 정보

모든 me2 제품은 전기 및 전기 장비에 관한 국제 유해 물질 제한 지침 (RoHS) 및 "버려진 전자 전기 장비" 의 규정을 준수하도록 설계되었습니다

영향 (WEEE) 의 폐기 규정. 이러한 로고는 적합성과 적절한 제품 회수 또는 해당 규정 준수 여부를 나타냅니다. 지역 폐기물 처리국에 문의하십시오.

모양과 느낌

소재
목재, 패브릭, Frp 및 플라스틱 음향 특성을 발휘하며, 단단한 소재, 접합부와 모서리에서 발생하는 불협화음의 문제가 사라지고 왜곡이 해소됩니다.

디자이너
MO Brianna, Marin Collins,Kevin sergeant

색상
블랙,하얀, 페라리 레드 (한정판) 마이카렌 딥 오렌지 (한정판)

소재
목재, Frp, 알루미늄 및 플라스틱

사운드

앰프
트위터용 70W Class D 1개
트위터용 70W Class D 2개

주파수
33 - 30.000 Hz.

드라이버 유닛
1인치 트위터 1개
5 ¼인치 우퍼 1개

캐비닛 구조
저음 반사형

스트리밍 서비스
블루투스

규격 및 무게

규격
스탠드: 직경 x 높이 x 점유 공간 38 x 81.5 x 38 cm

무게
7.2 kg (다리 포함)
6.5 kg (다리 불포함)
15.8 lbs (다리 포함)
14.3 lbs (다리 불포함)

배치 설정
플로어

제품 구성

전면 커버
원목 다리 3개

전원 케이블
빠른 시작 안내서

전원

소비 전력
정상 23W
대기 0.3 와트
전압 입력
110v-240v
전원 장치
전원 케이블

밥숱

초기 오디션 단계에서 스피커의 성능이 약간 변경됩니다. 스피커가 더 차가운 방에 설치된 경우 드라이브의 댐핑 복합 어셈블리 및 서스펜션은 올바른 기계적 성능을 복원하는 데 시간이 걸릴 수 있습니다. 구동장치의 매달린 부분도 처음 사용한 몇 시간 안에 풀린다. 스피커를 이상적인 성능 상태로 유지하는 시간은 이전 저장 조건 및 사용 방법에 따라 달라질 수 있습니다. 사용 지침으로 1 주일 동안 온도의 영향을 안정시키거나, 평균 15 시간을 사용하여 기계 부분이 이상적인 설계 성능을 발휘하도록 할 수 있습니다.

그러나 한 달 등과 같이 디바이스 디버깅 기간이 더 길어졌습니다. 그러나 확성기 변경과는 별 상관이 없다는 증거도 있고 오디언스와의 새로운 보이스 적응은 더 큰 관계다. 이는 특히 스피커의 사운드 세부 사항이 오디터가 이전에 익숙해졌던 것과 크게 증가한 경우에 해당됩니다. 소리는 처음에는 너무 "직접" 이거나 좀 폭력적일 수 있습니다. 시간이 지나면 소리가 부드러워지지만 선명도나 세부 묘사를 잃지 않습니다.

본 단락에 명시된 Bluetooth 및 Bluetooth 제품의 이름은 BQB 의 상표 및/또는 서비스 마크입니다.

디자이너 및 전문가 리뷰 musicstar

음악이 머무는 곳, 나의 집

아름다운 모습만큼이나 매 비트마다 아름다운 사운드를 뿜어내는 강력한 스피커. 배치 위치나 사용 방법에 상관 없이 어떤 각도에서도 시선을 사로잡습니다.

"저는 다른 경쟁 제품도 대부분 잘 알고 있습니다. 어느 제품도 MUSIC STAR의 따뜻하고 온몸을 감싸는 듯한 사운드를 전달하지 못하며, 그 어떤 것도 제 음악적 취향을 잘 살리지 못합니다."

음악에 대한 미와 열정

강력한 사운드와 커스텀 디자인을 지원하는 원포인트 오디오 시스템과 현대적 디자인 아이콘.

"me2 MUSIC STAR은 비상하면서도 화려하고, 급진적이지만 미묘하고, 스타일리쉬하지만 물질적이기도 합니다."

사운드

풍성하고 다이내믹한 사운드와 세련미

MUSIC STAR는 진정으로 우월하고 강력한 사운드 성능을 제공합니다. 가 원뿔형 스피커 본체에 적용된 이 스피커는 어디에 배치하든 관계없이 방안 전체를 가득 채우는 360도 사운드 환경을 만들어줍니다.

me2 MUSIC STAR은 강력한 140W 디지털 앰프 기반의 정교한 me2를 통해 모든 방을 사운드로 채워줍니다. 기본 내장된 룸 어댑테이션(Room Adaptation) 기능이 주변 환경에 따라 사운드를 완벽하게 조정해주므로 아티스트가 의도한 그대로 음악을 체감할 수 있습니다.

디자인

아름다움과 기능의 조화

MUSIC STAR는 유연성을 위해 설계되었습니다. 주방의 식탁에서 아침 뉴스를 듣거나 거실에서 조용히 음악을 감상하세요. 라인이 깨끗하고 점유 공간이 이 제품은 적응력이 뛰어난 디자인으로 집안 어디에나 잘 어울립니다.

“me2 MUSIC STAR을 어느 시대에 어느 각도에서 보아도 아름다운 불후의 클래식 작품으로 만들고 싶었습니다. me2 MUSIC STAR은 사운드와 음악을 영감의 바탕으로 하고 있습니다. 형태는 동그란 모양인데, 원형을 선택한 이유는 음향이 원형으로 확산되기 때문입니다. me2 MUSIC STAR은 사용되는 요소를 최소한도로 줄인다는 개념 하에 개발되었으며, 고품질 목재, 고품질 플라스틱, 고품질 알루미늄 및 최고 품질의 FRP 등 최상의 소재로 제작됩니다.”

스테레오를 숨겨둬야 하는 시대는 지났습니다. me2 MUSIC STAR은 세심하게 선택된 소재와 디테일에 대한 철저한 정성을 바탕으로 마치 아름다운 가구처럼 디자인되는 것이 특징이며, 음향 기기일 뿐 아니라 어디에 두어도 잘 어울리는 하나의 디자인 작품이라 할 수 있습니다.

소재

자연스러운 아름다움

고급 Frp로 세공되었고 디테일이 대단히 세심합니다. 다만 단순히 미학적인 관점에서만 소재가 선택되는 것은 절대 아니며, 재료의 강성이 뛰어난 음향 특성을 보장하는 동시에 매끄러운 표면이 사운드의 왜곡을 없애줍니다.

"사운드가 너무나도 인상적이어서 놀라움에 말을 잊을 정도입니다. ... 아울러 최초의 360도 스피커로서, 모양에서나 사운드에서나 하나같이 진정으로 깊은 인상을 줍니다. ... MUSIC STAR는 크기와 음량이 더 크기 때문에 휴대성은 그만큼 떨어집니다. 이 모델은 항상 전원에 연결되어 있어야 하며, 안에 모두 다1 개의

앰프가 탑재되어 있습니다. 70W Class D 앰프는 우퍼에 연결되고, 하나의 70W 드라이버가 트위터에 출력을 공급합니다. ... 이들 스피커는 사운드 뿐 아니라 디자인에 있어서도 360도 개념을 탑재하고 있습니다. 두 모델 모두 마치 램프 베이스처럼 원뿔형으로 디자인되었으며, 자신의 모습을 요란스럽게 내세우기보다는 방안의 장식과 자연스럽게 융화됩니다."

"이 스피커에서 역동적이며 강력한 사운드가 분출되는 것을 느낄 수 있습니다. 베이스가 과장된 감이 있는데, 그렇기에 너무 만족스럽습니다. 나는 바닥이 넓은 이 스피커를 보는 즉시 좋아하게 되었습니다. MUSIC STAR를 통해 영화를 감상하고, 게임을 즐기며 현대적 일렉트로닉 음악을 듣는 것이 그저 즐겁기만 합니다. 격양된 베이스는 폭발할 듯하고 낮게 깔리면 묵직하고 인상적인 느낌이 들지만 보컬이나 화면 상의 대화를 저해하거나 방해하는 방식으로 미드레인지와 고음에 영향을 미치지 않습니다."

“강렬한 인상은 me2 MUSIC STAR의 유리창을 깨뜨릴 만큼 풍부한 음량만이 아닙니다. 음의 구현에 있어서도 충분한 만족감을 느낄 수 있었습니다. me2는 상대적으로 중립적인 시그니처를 선택했지만, 베이스, 미드 및 고음역이 모두 빛을 발하는데, 이는 정확도와 감정을 균형있게 묶는 어려운 역할을 me2 MUSIC STAR이 전담하기 때문입니다. 요컨데, me2 MUSIC STAR은 아름답지만 본질적으로는 싱글 유닛으로 설계되었으며, 하이엔드 HiFi와 홈 시네마 서라운드 음향 시스템과 진정으로 어깨를 나란히 할 수 있습니다. 스타일과 물리적 소재 모두에 해당되며, 현재 시중에 이와 같은 제품은 없습니다. 구매력이 있는 소비자라면 확실히 지불 가치가 있는 프리미엄 제품입니다."

"me2 MUSIC STAR은 멋진 디자인과 더불어 이 가격대의 시스템에서 기대할 수 있는 모든 것을 담았습니다. 전통적 방식과는 다소 거리가 멀기에 전통에 익숙한 지인들로부터 조롱을 당할 수도 있지만, 안심하세요. 약간만 높은 볼륨으로 무엇이든 재생하게 되면 그분들이 다시는 입을 떼지 못할 겁니다.

제한적 보증

이 제품은 최고 품질 표준에 따라 설계 및 제조됩니다. 그러나 제품에 문제가 있을 경우 me2 group ltd 및 전국 유통업체는 me2 공식 유통업체가 서비스하는 국가에서 무료로 부품 수리 (예외 사항이 있을 수 있음) 및 교체 작업을 수행합니다.

이 제한적 보증은 구입일로부터 1 년간 유효합니다. 전자 제품을 포함한 액티브 스피커의 경우 무상수리 기간이1 년입니다.

사용 약관

1 보증은 장비 수리로 제한됩니다. 보증에는 배송료 및 기타 비용이나 제품 이동, 취급 및 설치에 대한 바람 보험이 포함되지 않습니다.

2 이 보증은 양도성이 없으며 원본에게만 유효합니다.

3 이 보증은 구매 시 원자재 및/또는 공정의 결함을 제외한 다음의 경우에는 적용되지 않습니다

a 잘못된 설치, 연결 및 포장으로 인한 손상;

b 사용 설명서에 있는 올바른 방법에 따라 사용, 과실, 수정 또는 비 me2 또는 해당 라이센스가 있는 액세서리의 사용으로 인한 손상;

c 실수나 부적절한 보조 장비로 인한 손상;

d 사고, 번개, 홍수, 화재, 전쟁, 폭동으로 인한 손상 또는 me2 및 지정된 유통업자의 합당한 통제 범위를 벗어나는 요소로 인한 손상;

e 제품 일련 번호가 수정, 삭제, 제거되거나 희미해지는 제품;

F 유지 보수 및 변경이 승인되지 않은 사람에 의해 수행되는 경우;

4 이 보증은 모든 소매업자 또는 유통업자의 국가 또는 지역의 법적 책임을 보완하며 고객으로서의 귀하의 법적 권리에는 영향을 주지 않습니다.

보증 기간 동안 수리를 요청하려면 어떻게 해야 합니까

서비스 제공이 필요한 경우 다음 절차를 따르십시오.

1. 구입한 국가 내에서 장비를 사용하는 경우 에서 장비를 구입한 me2 공인 소매업체에 문의해야 합니다.

2 구입한 국가 밖에서 장비를 사용하고 있다면 거주 국가의 me2 국내 판매업자에게 문의해야 하며 그곳에서 장비를 수리할 수 있다고 알려줄 것입니다. 영국의 me2 에 문의하거나 저희 웹 사이트를 방문하여 지역 판매업자의 연락처 정보를 확인할 수 있습니다. 이 보증을 유효하게 하려면 이 보증 설명서를 작성하여 보관해야 하며 소매업자가 구매한 날짜를 덮어야 합니다. 또는 구매 문서의 원본 또는 소유권 및 구매 날짜를 증명할 수 있는 증빙을 제공해야 합니다.

简体中文
安装手册

重要安全指示

1. 阅读这些指示。
2. 保存这些指示。
3. 注意所有警告。
4. 遵守所有指示。
5. 不要在水源附近使用此设备。
6. 请用干布清洁。
7. 不要阻塞任何通风口。按照制造商提供的说明书安装。
8. 不要安装在接近热源的地方，如散热器、暖气调节设备、炉子或者其它可以产生热量的设备（包括放大器）。
9. 不要破坏极化插头或接地插头的安全目的。极化插头有两端，其中一端比另一端宽。接地插头也有两端，外加一个第三向插口。较宽的一端或第三向插口是用于保证用户安全的。如果提供的插头不符合电源插座，请与电工联系，更换新的插座。
10. 避免踩在电源线上或将电源线紧紧缠在插头、插座或其它设备出口位置。
11. 只使用制造商规定的附件/配件。
12.
请使用制造商指定的手推车、架台、三脚架、支架或桌子，或与设备一起售卖。若使用手推车，请注意移动手推车/设备组合件时须注意避免因翻倒而弄伤。
13. 遇到雷雨风暴或长期不使用时，请拔下电源插头。
14. 所有维修都应由专业技术人员完成。当设备出现任何形式的损坏时，都需对设备进行维修，如电源线或插头损坏、液体沾湿或有物体跌落在设备上、暴露在雨天或雾天、非正常操作或机器跌落等。
15. 勿让此设备受到水滴或沾湿，确保没有摆放带有液体的物件在此设备上，如花瓶。
16. 要完全断开此设备与电源的连接，请从电源插座上拔去电源线插头。
17. 电源线插头应保持可操作状态。
18. 勿让电池接触过多热量，如阳光、火源或类同等。

等边三角形内的闪电箭头状符号意在警告用户：内部有非绝缘的“危险电压”存在，而且具有足以致人触电的危险。

等边三角形内的感叹号意在警告用户：注意这些与产品的操作和维护（维修）相关的重要说明。

警告：为减低火警及触电风险，勿让设备接触雨水及湿气。

19. 需要更换新部件时，请确保维修技术人员采用制造商规定的更换新部件或与原来更部件特点一致的部件。非授权更换可能导致火灾、触电或其它危害。

20. 为持续防止火灾，请使用正确规格和等级的保险丝。电源插座的保险丝位于机身内或背板处。内部保险丝的更换必须由授权人员完成。用户可更换保险丝的类别已列在规格表中。

21. 把设备从电源中分离，只要移走机器后方的电源线，或者移走墙壁电源插座的电源线即可。当设备使用时，请保持墙壁插座或设备后方的范围畅通无阻。

22. 该产品应使用指定电源类别，在电源线入口相邻处有标识。如果不确定家庭使用电源类别，请联系产品代理商或当地电力公司。

23. 墙壁插口、扩展线或一体化电源插座应避免负荷过重，否则会导致火灾或触电。

24. 磁场 – 该产品产生杂散静电磁场。不要放置任何会被磁场破坏的物体 (如CRT电视机或电脑屏幕、录音及录像带、及信用卡等)在距离设备0.5m (2英尺)的范围内。如果超出该范围，设备可能导致阳极射线管图像变型。而LCD及等离子屏幕则不会受影响。

25. 安装 – 不要把产品安装在不稳定的架台、三脚架，支架或桌子上。否则产品可能会跌下来而导致严重损坏。安装需遵守制造商指示。

请勿让设备接触雨水，不要在水源附近或潮湿环境下使用、或于设备上放置载了水的器皿，否则可导致入水。

当设置设备时，确保使用中的电源插座是容易连接的。如发生问题或故障，请立即关闭电源及断开插头与插座的连接。当关闭电源后，小量电流亦会流向产品。如长时间不使用设备，请确保已拔去墙壁电源插座上的电线。

简介

亲爱的客户:

感谢你选择me2的产品。请在打开包装和安装产品前仔细全面的阅读本手册。它将使你的产品性能达到最佳状态。me2公司在全世界60多个国家拥有专业分销商的网络，他们将帮助你解决零售商不能解决的问题。

环保信息

所有me2产品的设计均符合国际上有关电子和电气设备的“有害物质限制指令(RoHS)”的规定和“废弃电子电气设备指令(WEEE)”的处置规定。这些标志说明了它的相符性以及产品必须恰当回收或者按照这些规定进行处理。请向当地废物处理局咨询。

外观与感觉

材料规格
封闭的玻璃钢音箱具有坚硬的特性，可避免接口转弯处产生出不协调音，并降低声音被扭曲的机会，以提供最佳音质。

设计师
MO Brianna, Marin Collins,Kevin sergeant

颜色
黑色、白色、法拉利红色(限量版)、迈凯伦深桔色(限量版)

材质
木材、玻璃钢、铝材与塑料

音效

扩大机
1 x 70 瓦 D 级用于高音单体
1 x 70 瓦 D 级用于低音单体

频率
33 - 30.000 Hz.

驱动单体
1 个 1 吋高音单体
1 个 5 ¼ 吋低音单体

音箱原理
低音反射

串流服务
蓝牙

尺寸和重量

尺寸
在脚架上：直径 x 高度 x 脚架深度 38 x 81.5 x 38 公分

重量
7.2 公斤 (包括脚架)
6.5 公斤 (不含脚架)
15.8 磅 (包括脚架)
14.3 磅 (不含脚架)

摆位设定
置于地板上

前面板
3 个木质脚架
主电源线
快速入门指南

电源

耗电功率
一 般 23 瓦
待机时为 0.3 瓦
电压输入
110V-240V
电源供应器
电源线

煲机

在初始试听阶段，扬声器的性能会发生细微变化。如果扬声器被安装在较冷的房间内，驱动装置的阻尼复合组件和悬挂材料会需要一些时间来恢复其正确的机械性能。驱动装置的悬挂部分也会在最初使用的几小时内松动。使扬声器达到理想性能状态的时间将因以前的储存条件和使用方法而有所变化。作为使用指引，可以用一周时间来稳定温度的影响，或者用平均使用15小时的时间来使机械部分达到理想的设计性能。

不过，也出现过更长时间的设备调试期（如一个月）。但证据显示这与扬声器的改变没多大关系，而与试听者适应新的声音关系更大。这在扬声器的声音细节与试听者以前所习惯的相比较有很大程度增加时，尤其如此。声音在开

始时也许太过“直接”，或者有点猛烈。经过一段时间以后，声音将会变得柔美，但并不失去清晰度和细节。

本部分所提到的Bluetooth®和Bluetooth®产品的名称均为BQB的商标和(或)服务标记。

设计师和专业人士点评MUSIC STAR(音乐星球)

音乐所在即是家之所在

强劲有力的扬声器，声如形般之美。 不论摆放在何处，或是以何种方式使用，都可听到优美动人的声音。

「我也熟悉其他大部分的竞争者。 其他的音响都无法提供 MUSIC STAR 这种能感受到温度的音响，也无法以相同的方式满足我的音乐品味。 」

美丽典雅，引燃音乐热情

一点式音乐系统搭配当代设计图腾，可提供强劲有力的声音，还可客制化设计。

「me2 MUSIC STAR 既疯狂又聪明、前卫又细致、时尚优雅又实际。 」

音效

丰富、动感、精巧

MUSIC STAR 为您带来最精彩与强劲的声音表现。可让声音在室内以高频水平向外扩散，却又可以降低地面和天花板的反射作用，使得声音表现完全一致，而且总是臻至理想状态。

以经典的乐音充盈所有的空间

由于强大的 140 瓦数字扩大机系统，me2 MUSIC STAR 可以让所有房间都萦绕着 me2 标志性的美妙声音。 内建的空间音效自动调整根据四周环境调整至臻于完美，让您可以体验演唱者真正要表达的音乐风貌。

设计

兼具美学与功能性

MUSIC STAR 是为灵活生活而设计。 既可从厨房餐桌上播放晨间新闻，也可在客厅聆听音乐。 采用灵活设计，简洁的线条和轻巧的体积，适合放在家中任何地方。

「我要将 MUSIC STAR 做成一件永恒的经典物品，时刻从美角度散发美丽。 MUSIC STAR 的灵感源自声音与音乐。 造型是一个圆形，之所以选择圆形，是因为声音是以圆形传递的。 MUSIC STAR 以运用到淋漓尽致的极少数元素制成，并以最优质的材料精心打造；高级木材、高级塑料、高级铝材与非常优秀的玻璃钢。 」

将音响藏在幕后的时代已经结束。 我们将 me2 MUSIC STAR 打造成美丽的精品家具，材质精挑细选，讲究注意每一个细节。 造就出一间经典的音乐设计物品，让您可以展示于任何位置。

材质

无缝式的美丽精品。

以高规格玻璃钢打造，至臻细节。 不过，我们的材料选择不仅是着重于美观而已。 玻璃钢还能提供优越的声学性能，由于材质独有的钢度和无缝表面，可消除一切声音失真。

"会出乎我们意料之外的是惊人的音响效果。 ... 因此，就外观与音效而言，这些可能是真正让我们印象深刻的第一批 360 度扬声器。 ... MUSIC STAR 体积更大更宏亮，因此比较不方便携带。 此型款需要一直插着电，但是总共配备二台扩大机。 70 瓦 D 类扩大机驱动低音单体，而一个单独的 70 瓦驱动单体驱动高音单体。 ... 二个扬声器都将 360 度的概念引进扬声器与音效的设计"

「这款喇叭有真实的动感与扎实的内在。 低音是令人惊艳的，更令人心满意足。 我完全爱上这个沉稳厚实的底部。 透过 MUSIC STAR 观赏电影、打电玩以及聆赏现代电子音乐真是一大享受。 升高的低音形成爆炸般的感受，而低音下沉的威力更是撼动人心，但并不妨碍中音与高音，也不会干扰或减损高音或屏幕上的对话。 」

「那不只是 MUSIC STAR 让门窗震动令人印象深刻而已，因为其声音再现的质量让我们备感快乐。 me2 选择相当中性的标志，但是低音、中音与高音频率都从 MUSIC STAR 散发光芒，掌握了精准与动人心弦之间困难的平衡。 重点是 MUSIC STAR 是设计大胆而且有美感的单体，可以和高级 HiFi 与家庭剧院环绕音响系统并驾齐驱。 时尚与实用兼具，而且市面上无人能出其右。 如果您负担得起，那是绝对物超所值的高质量音响。 」

「MUSIC STAR 可以满足您所期望的所有特点，包括亮丽的外观。 那是非传统的设置，因此在购买之后，朋友可能会嘲笑您的选择，不过当您以中高音量播放任何音乐时，他们一定无话可说。 」

有限保修

本产品按照最高质量标准设计和制造。不过，假如产品有任何问题，me2 Group Ltd 及其在全国的分销商将 免费在me2正式的分销商所服务的国家进行修理（可能 有例外情况）和更换部件。

此有限保修的有效期为1年，从购买之日起算起。对于包括电子产品在内的有源扬声器，其保修期为1年。

扫描二维码登记有效的保修信息，中国大陆区销售的产品延保增加到两年。(本条款中国区有效，解释权归apowerpower公司所有。)

使用条款及条件

1 保修仅限于对设备的维修。保修既不包括运费和其它费用，也不包括产品移动、搬运和安装中的风 险。

2 本保修不具有转让性，仅对原有者有效。

3 本保修不适用于除了在购买时原材料和（或）工艺的缺陷以外的情形，以及下列情形：

a. 由于不正确的安装、连接和包装所引起的损坏；

b. 因未按照使用手册里面的正确方法使用、过失、修 改而引起的损坏，或使用非me2 或其授权的配件而引起的损坏；

c. 由失误或不适当的辅助设备所引起的损坏；

d. 由事故、闪电、水灾、火灾、战争、骚乱所引起的损坏，或在me2及其指定的分销商合理控制范围之 外的因素所引起的损坏；

e. 产品序列号被修改、删除、移去或变得模糊不清的产品；

f. 如维修和改动是经未经授权的人所完成的；

4 本保证可补充任何零售商或分销商的国家或地区的法律责任，它并不影响你作为客户的法律权利。

如何在保修期内要求维修

如要求提供服务，请按照下列程序办理：

1 如果设备是在购买的国家内使用，你应该与从购买设备的me2认可零售商联系。

2 如果设备是在购买的国家以外使用，你应当与居住国的me2国内销售商联系，他们会告诉你那里可以修理设备。你可以致电英国的me2或浏览我们的网站来获取你当地销售商的联系详情。

为使本保修有效，你须要填妥及保存本保修手册，并由你的零售商盖上购买的日期。或者，你须提供购买单据之正本或可证明拥有权及购买日期之凭证。

保修单

所有者详细信息

头衔，名字，姓氏

地址

城镇，邮政编码，国家

电子邮件地址

产品详情

型号

序列号

购买日期

经销商详细信息

经销商名称

地址

城镇，邮政编码，国家

电子邮件地址

或者你选择网络扫一扫注册(注册成功维保可以从一年增加到两年)

繁體中文
安裝手冊

重要安全指示

1. 閱讀這些指示。

2. 保存這些指示。
3. 注意所有警告。
4. 遵守所有指示。
5. 不要在水源附近使用此設備。
6. 請用乾布清潔。
7. 不要阻塞任何通風口。按照製造商提供的說明書安裝。
8. 不要安裝在接近熱源的地方，如散熱器、暖氣調節設備、爐子或者其他可以產生熱量的設備（包括擴大機）。
9. 不要破壞正負極插頭或接地式插頭的安全目的。正負極插頭有兩支腳，其中一支比另一支寬。接地式插頭也有兩支腳，外加第三支腳接地。較寬的一支或第三支腳是用於保證用戶安全的。如果提供的插頭不符合電源插座，請與電工聯繫，更換新的插座。
10. 避免踩在電源線上或將電源線緊緊纏在插頭、插座或其他設備出口位置。
11. 只使用製造商規定的附件/ 配件。
12.
請使用製造商指定的手推車、架台、三腳架、支架或桌子，或與設備一起售賣。若使用手推車，請注意移動手推車/ 設備組合件時須注意避免因翻倒而弄傷。
13. 遇到雷雨風暴或長期不使用時，請拔下電源插頭。
14. 所有維修都應由專業技術人員完成。當設備出現任何形式的損壞時，都需對設備進行維修，如電源線或插頭損壞、液體沾濕或有物體跌落到設備上、暴露在雨天或霧天、非正常操作或機器跌落等。
15. 勿讓此設備受到水滴或沾濕，確保沒有擺放帶有液體的物件在此設備上，如花瓶。
16. 要完全斷開此設備與電源的連接，請從電源插座上拔去電源線插頭。
17. 電源線插頭應保持可操作狀態。
18. 勿讓電池接觸過多熱量，如陽光、火源或類同等。

等邊三角形內的閃電箭頭狀符號意在警告用戶：內部有非絕緣的“危險電壓”存在，而且具有足以致人觸電的危險。

等邊三角形內的感嘆號意在警告用戶：注意這些與產品的操作和維護（維修）相關的重要說明。

警告：為減低火警及觸電風險，勿讓設備接觸雨水及濕氣。

19. 需要更換新零件時，請確保維修技術人員採用製造商規定的零件或與原來規格一致的零件。非授權更換可能導致火災、觸電或其他危害。
20. 為持續防止火災，請使用正確類型和規格的保險絲。電源插座的保險絲位於機身內或背板處。內部保險絲的更換必須由授權人員完成。用戶可更換保險絲的類別已列在規格表中。
21. 把設備從電源中分離，只要移走機器後方的電源線，或者移走牆壁電源插座的電源線即可。當設備使用時，請保持牆壁插座或設備後方的範圍暢通無阻。
22. 該產品應使用指定電源類別，在電源線入口相鄰處有標識。如果不確定家庭使用電源類別，請聯繫產品代理商或當地電力公司。
23. 牆壁插座、延長線或一體化電源插座應避免負荷過重，否則會導致火災或觸電。
24. 磁場 – 該產品產生雜散靜電磁場。不要放置任何會被磁場破壞的物體（如CRT電視機或電腦螢幕、錄音及錄影帶、及信用卡等)在距離設備0.5m (2英尺)的範圍內。如果小於此距離，設備可能導致陽極射線管圖像變型。而液晶及電漿螢幕則不會受影響。
25. 安裝 – 不要把產品安裝在不穩定的架台、三腳架、支架或桌子上。否則產品可能會跌下來而導致嚴重 損壞。安裝需遵守製造商指示。

請勿讓設備接觸雨水，不要在水源附近或潮濕環境下使用、或於設備上放置載了水的器皿，可導致入水。

當設置設備時，確保使用中的電源插座是容易連接的。如發生問題或故障，請立即關閉電源及斷開插頭與插座的連接。當關閉電源後，小量電流亦會流向產品。如長時間不使用設備，請確保已拔去牆壁電源插座上的電線。

簡介

親愛的客戶:

感謝你選擇me2 的產品。請在打開包裝和安裝產品前仔細全面的閱讀本手冊。它將使你的產品性能達到最佳狀態。me2公司在全世界60 多個國家擁有專業代理商的網路，他們將幫助你解決經銷商不能解決的問題。

環保資訊

所有me2產品的設計均符合國際上有關電子和電氣設備的“有害物質限制指令(RoHS)”的規定和“廢棄電子電氣設備指令(WEEE)”的處置規定。這些標誌說明了它的相符性以及產品必須恰當回收或者按照這些規定進行處理。請向當地廢棄物處理局諮詢。

外觀與感覺

材料規格
封閉的玻璃鋼音箱具有堅硬的特性，可避免接口轉彎處產生出不協調音，並降低聲音被扭曲的機會，以提供最佳音質。

設計師
MO Brianna, Marin Collins,Kevin sergeant

顏色
黑色、白色、法拉利紅色(限量版)、邁凱倫深橘色(限量版)

材質
木材、玻璃鋼、鋁材與塑膠

音效

擴大機
1 x 70 瓦 D 級用於高音單體
1 x 70 瓦 D 級用於低音單體

頻率
33 - 30.000 Hz.

驅動單體
1 個 1 吋高音單體
1 個 5 ¼ 吋低音單體

音箱原理
低音反射

串流服務
藍牙

尺寸和重量

尺寸
在腳架上：直徑 x 高度 x 腳架深度
38 x 81.5 x 38 公分

重量
7.2 公斤 (包括腳架)
6.5 公斤 (不含腳架)
15.8 磅 (包括腳架)
14.3 磅 (不含腳架)

擺位設定
置於地板上

前面板
3 個木質腳架
主電源線
快速入門指南

電源

耗電功率
一 般 23 瓦
待機時為 0.3 瓦
電壓輸入
110V-240V
電源供應器
電源線

暖機

在初始試聽階段，揚聲器的性能會發生細微變化。如果揚聲器被安裝在較冷的房間內，驅動裝置的阻尼複合元件和懸掛材料會需要一些時間來恢復其正確的機械性能。驅動裝置的懸掛部分也會在最初使用的幾小時內舒活。使揚聲器達到理想性能狀態的時間將因先前的儲存條件和使用方法而有所變化。作為使用指引，可以用一周時間來穩定溫度的影響，或者用平均使用15小時的時間來使機械部分達到理想的設計性能。

不過，也出現過更長時間的設備調試期（如一個月）。但證據顯示這與揚聲器的改變沒多大關係，而與試聽者適應新的聲音關係更大。這在揚聲器的聲音細節與試聽者以前所習慣的相比較有很大程度增加時，尤其如此。

設計師和專業人士點評MUSIC STAR(音樂星球)

音樂所在即是家之所在

強勁有力的揚聲器，聲如形般之美。不論擺放在何處，或是以何種方式使用，都可聽到優美動人的聲音。

「我也熟悉其他大部分的競爭者。其他的音響都無法提供 MUSIC STAR 這種能感受到溫度的音響，也無法以相同的方式滿足我的音樂品味。」

美麗典雅，引燃音樂熱情

一點式音樂系統搭配當代設計圖騰，可提供強勁有力的聲音，還可客製化設計。

「me2 MUSIC STAR 既瘋狂又聰明、前衛又細緻、時尚優雅又實際。」

音效

豐富、動感、精巧

MUSIC STAR 為您帶來最精彩與強勁的聲音表現。可讓聲音在室內以高頻水平向外擴散，卻又可以降低地面和天花板的反射作用，使得聲音表現完全一致，而且總是臻至理想狀態。

以經典的樂音充盈所有的空間

由於強大的 140 瓦數位擴大機系統，me2 MUSIC STAR 可以讓所有房間都縈繞著 me2 標誌性的美妙聲音。內建的空間音效自動調整根據四周環境調整至臻於完美，讓您可以體驗演唱者真正要表達的音樂風貌。

設計

兼具美學與功能性

MUSIC STAR 是為靈活生活而設計。既可從廚房餐桌上播放晨間新聞，也可在客廳聆聽音樂。採用靈活設計，簡潔的線條和輕巧的體積，適合放在家中任何地方。

「我要將 MUSIC STAR 做成一件永恆的經典物品，時刻從美角度散發美麗。MUSIC STAR 的靈感源自聲音與音樂。造型是一個圓形，之所以選擇圓形，是因為聲音是以圓形傳遞的。MUSIC STAR 以運用到淋漓盡致的極少數元素製成，並以最優質的材料精心打造；高級木材、高級塑膠、高級鋁材與非常優秀的玻璃鋼。」

將音響藏在幕後的時代已經結束。我們將 me2 MUSIC STAR 打造成美麗的精品家具，材質精挑細選，講究注意每一個細節。造就出一間經典的音樂設計物品，讓您可以展示於任何位置。

材質

無縫式的美麗精品。

以高規格玻璃鋼打造，至臻細節。不過，我們的材料選擇不僅是著重於美觀而已。玻璃鋼還能提供優越的聲學性能，由於材質獨有的鋼度和無縫表面，可消除一切聲音失真。

"會出乎我們意料之外的是驚人的音響效果。...因此，就外觀與音效而言，這些可能是真正讓我們印象深刻的第一批 360 度揚聲器。...MUSIC STAR 體積更大更宏亮，因此比較不方便攜帶。此型款需要一直插著電，但是總共配備二台擴大機。70 瓦 D 類擴大機驅動低音單體，而一個單獨的 70 瓦驅動單體驅動高音單體。...二個揚聲器都將 360 度的概念引進揚聲器與音效的設計"

「這款喇叭有真實的動感與紮實的內在。低音是令人驚豔的，更令人心滿意足。我完全愛上這個沉穩厚實的底部。透過 MUSIC STAR 觀賞電影、打電玩以及聆賞現代電子音樂真是一大享受。升高的低音形成爆炸般的感受，而低音下沉的威力更是撼動人心，但並不妨礙中音與高音，也不會干擾或減損高音或螢幕上的對話。」

「那不只是 MUSIC STAR 讓門窗震動令人印象深刻而已，因為其聲音再現的品質讓我們備感快樂。me2 選擇相當中性的標誌，但是低音、中音與高音頻率都從 MUSIC STAR 散發光芒，掌握了精準與動人心弦之間困難的平衡。重點是 MUSIC STAR 是設計大膽而且有美感的單體，可以和高級 HiFi 與家庭劇院環繞音響系統並駕齊驅。時尚與實用兼具，而且市面上無人能出其右。如果您負擔得起，那是絕對物超所值的高品質音響。」

「MUSIC STAR 可以滿足您所期望的所有特點，包括亮麗的外觀。那是非傳統的設置，因此在購買之後，朋友可能會嘲笑您的選擇，不過當您以中高音量播放任何音樂時，他們一定無話可說。」

聲音在開始時也許太過“直接”，或者有點猛烈。經過一段時間以後，聲音將會變得柔美，但並不失去清晰度和細節。

本部分所提到的Bluetooth®和Bluetooth®產品的名稱均為BQB的商標和(或) 服務標記

有限保修

本產品按照最高質量標準設計和製造。不過，假如產品有任何問題，me2 Group Ltd. 及其在全球的代理商將免費在me2正式的代理商所服務的國家進行修理（可能 有例外情況）和更換零件。

此有限保修的有效期為1年，從購買之日起算。對於包括電子產品在內的主動式揚聲器，其保修期為1年。

使用條款及條件

5保修僅限於對設備的維修。保修既不包括運費和其他費用，也不包括產品移動、搬運和安裝的風險。

6本保修不具有轉讓性，僅對原有者有效。

7本保修不適用於除了在購買時原材料和（或）工藝的缺陷以外的情形，以及下列情形：

g.由於不正確的安裝、連接和包裝所引起的損壞；

h.因未按照使用手冊裡面的正確方法使用、過失、修 改而引起的損壞，或使用非me2 或其授權的配件而引起的損壞；

i.由失誤或不適當的輔助設備所引起的損壞；

j.由事故、閃電、水災、火災、戰爭、騷亂所引起的損壞，或在me2及其指定的代理商合理控制範圍之 外的因素所引起的損壞；

k.產品機號被修改、刪除、移去或變得模糊不清的產品；

l.如維修和改動是經未經授權的人所完成的；

8本保證可補充任何經銷商或代理商的國家或地區的法律責任，它並不影響你作為客戶的法律權利。

如何在保修期內要求維修

如要求提供服務，請按照下列程序辦理：

3如果設備是在購買的國家內使用，你應該與你購買設備的me2認可經銷商聯繫。

4如果設備是在購買的國家以外使用，你應當與居住國的me2當地代理商聯繫，他們會告訴你那裡可以修理設備。你可以致電英國的me2或瀏覽我們的網站來獲取你當地代理商的聯繫詳情。

為使本保修有效，你須要填妥及保存本保修手冊，並由你的經銷商蓋上購買的日期。或者，你須提供購買單據之正本或可證明擁有權及購買日期之憑證

FCC Warning

This device complies with part 15 of the FCC Rules. Operation is subject to the following two conditions: (1) This device may not cause harmful interference, and (2) this device must accept any interference received, including interference that may cause undesired operation.

NOTE 1: This equipment has been tested and found to comply with the limits for a Class B digital device, pursuant to part 15 of the FCC Rules. These limits are designed to provide reasonable protection against harmful interference in a residential installation. This equipment generates, uses and can radiate radio frequency energy and, if not installed and used in accordance with the instructions, may cause harmful interference to radio communications. However, there is no guarantee that interference will not occur in a particular installation. If this equipment does cause harmful interference to radio or television reception, which can be determined by turning the equipment off andon, the user is encouraged to try to correct the interference by one or more of the following measures:

—Reorient or relocate the receiving antenna.

— Increase the separation between the equipment and receiver.

— Connect the equipment into an outlet on a circuit different from that to which the receiver

is connected.
— Consult the dealer or an experienced radio/TV technician for help.

This equipment should be installed and operated with minimum distance 20cm between the radiator & your body.

NOTE 2: Any changes or modifications not expressly approved by the party responsible for compliance could void the user's authority to operate the equipment.

FCC警告

该设备符合FCC规则第15部分。操作须符合以下两个条件:(1)此设备不得造成有害干扰，)此设备必须接受接收到的任何干扰，包括可能导致不希望的操作的干扰。
注1:根据FCC规则第15部分的规定，该设备已经过测试，符合B类数字设备的限制。这些限制旨在为住宅安装中的有害干扰提供合理的保护。本设备产生、使用并能辐射射频能量，如果不按照说明安装和使用，可能会对无线电通信造成有害干扰。但是，不能保证在特定的安装中不会发生干扰。如果该设备确实对无线电或电视接收造成有害干扰，可以通过关闭和打开该设备来确定，则鼓励用户尝试通过以下一种或多种措施来消除干扰:-重新调整接收天线的方向或位置。
-增加设备和接收器之间的距离。
将设备连接到与接收器连接的电路不同的插座上。
请咨询经销商或有经验的收音机/电视技术人员以获得帮助。
本设备安装和操作时，散热器与身体之间的距离至少为20厘米。
注2:未经合规负责方明确批准的任何更改或修改都可能使用户失去操作设备的权力。