使用手册

（1+0/2+0/3+0/4+0/6+0/9+0/12+0/24+0）

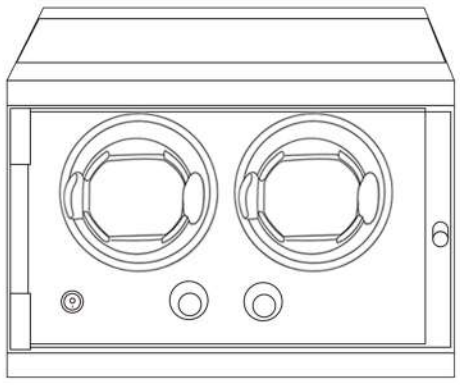

使用方法

如何选择档位
市面上大多数表使用顺时针或顺逆时针交替上链，具体可以查看手表说明书或咨询手表商家

开盖自停（部分款式有此功能）
开启此功能后摇表器打开盖子会自动停止转动，方便手表拿取

LED氛围灯（部分款式有此功能）
氛围灯有独立开关可以根据自己的需要开启或关闭

如何使用：
首先将停止或动能不足的机械表，佩戴运动3小时以上，使手表有一定动能后，再按照下列使用步骤操作：
1、将机械手表固定到上链表位（表枕上），放入转盘中。
2、将电源线插好接通电源，打开电源总开关，按I为开，按O为关。
3、调节档位控制旋钮，选择适合的上链模式。
4、注意转动模式均为转转停停再循环，具体转停时间详见档位说明。

如遇插电不转时：
1、先确定电源线是否正确插好，开关是否都打开
2、有开盖功能的注意是否因为盖子没盖上
3、如以上都做好，可拔掉电源线。装上电池试试摇表器是否转动

佩戴方法

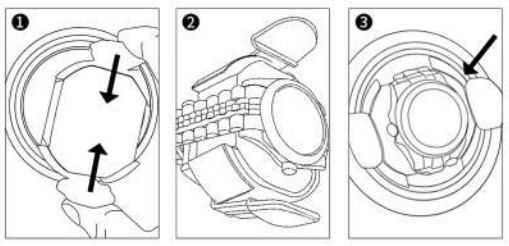

产品功能

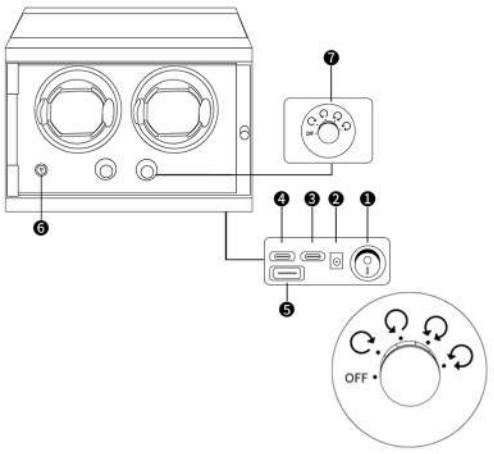

❶电源总开关　❷电源插口
❸安卓线供电　❹Type-c线供电
❺USB接口供电　❻LED氛围灯
❼档位介绍
模式一：停止
模式二：顺时针转2分钟，停6分钟，循环；(最常使用模式)
模式三：逆时针转2分钟，停6分钟，循环；
模式四：顺时针转2分钟停6分钟，逆时针转2分钟停6分钟，循环；
模式五：顺时针转5分钟，逆时针转5分钟，持续3小时，停9小时，循环。

注意事项

- 停用或者动能不足的表需要在手上佩戴增加运动量或手动上链后再放入摇表器中（让手表达到至少过半以上的动能），以免影响使用效果
- 将手表时间校准后再放入摇表器
- 请使用随摇表器附带的电源适配器
- 手表取放时需停止摇表器工作以免损伤马达
- 插电和电池不可以同时使用以免损伤线路
- 虽然摇表器的功率非常低，但在连续使用一个月时，建议关闭电源休息12小时
- 如果出现一个表位工作,另外一个表位不工作的情况,请关闭电源并重启摇表器,确保所有转盘都在同一个模式下工作.(不同模式下会出现不同步的情况,这是正常的.)

售后服务

- 本产品保修期为一年，保修期间免费提供非人为原因导致线路板和电机部分故障无法使用的维修服务，买家需承担产品维修的运输费用
- 本产品的木质、油漆、皮革破损均不在保修范围内，只负责保修内部的线路板和电机部分
- 由于本产品运输风险比较高，寄回时请妥善包装货品，以免运输损坏造成不必要的麻烦
- 产品若超过保修期，我们将长期提供有偿的保养和维修服务

User Manual

（1+0/2+0/3+0/4+0/6+0/9+0/12+0/24+0）

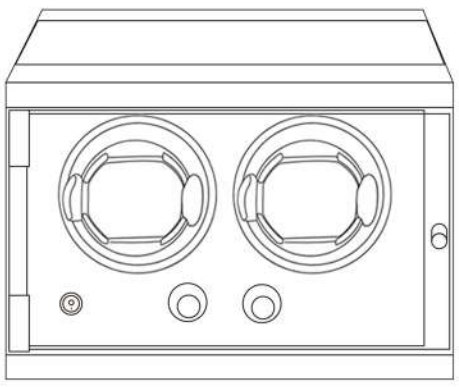

Operation Method

How to choose the mode?
Most watches are winded in a clockwise or counterclockwise alternating manner. Please refer to the watch manual or consult the watch manufacturer for details

SELF-STOP FEATURE:
The watch winder will automatically rotate when the door is closed and automatically stop when the door is open. (Limited to some products only)

LED Ambient light (some styles have this function)
LED ambient lights have independent switch control

How to use:
Firstly, wear a mechanical watch that has stopped or lacks kinetic energy for at least 3 hours to allow the watch to have a certain amount of kinetic energy, and then follow the following steps for use:
1、Fix the mechanical watch onto the watch holder of the upper chain watch position and place it in the turntable
2、Plug in the power cord and connect it to the power source. Turn on the main power switch. Press up 1 to turn it on, and press down 0 to turn it off
3、Adjust the knob to select the appropriate winding mode
4、Kindly note :The rotation modes are always turn-and-stop and then repeat. Please refer to the modes description for the specific turn-and-stop time.

If it doesn't work after being powered on:
1、First, ensure that the power cord is properly plugged in and that all switches are turned on
2、Some products have a lid opening and automatic stop function. Please note whether it is because the lid is not closed

Wearing Method

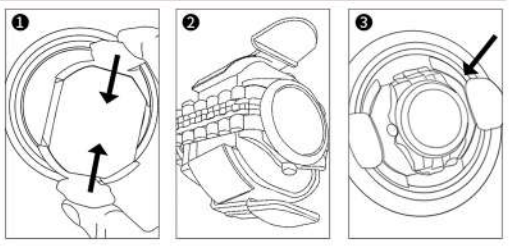

Product Features

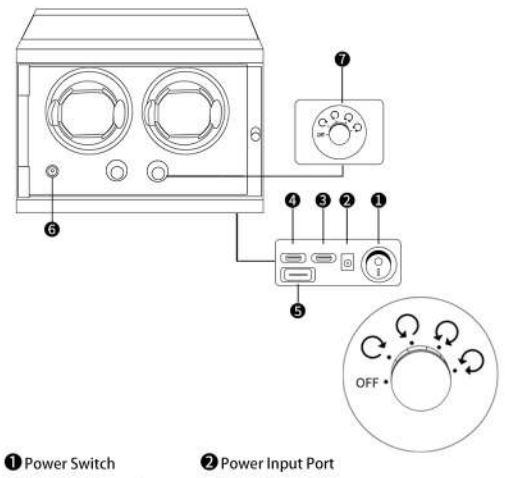

❶Power Switch　❷Power Input Port
❸Micro-USB Input Port　❹Type-C Input Port
❺USB Input Port　❻LED Ambient Light Switch
❼Mode Control Knob
OFF:STOP
Mode 1:Clockwise run 2 min, stop 6 min, cycle;
Mode 2:Counterclockwise run 2 min, stop 6 min, cycle;
Mode 3:Clockwise run 2 min, stop 6 min, and counterclockwise run 2 min, stop 6 min, cycle;
Mode 4:Clockwise run 5 min, counterclockwise run 5 min, last for 3 hours, stop for 9 hours, then cycle;

Kind Reminder

- Watches that are out of use or have insufficient kinetic energy need to be worn on the hand to increase the amount of movement or manually winded before being placed in a watch winder (to allow the watch to reach at least half of its kinetic energy), otherwise it will affect the effectiveness of use
- Calibrate the time of the watch before putting it into the watch winder
- Please stop the watch winder when take out or put in the watch to avoid damaging the motor
- (Battery and AC adapter cannot be used at the same time, otherwise the motor will be burned.)
- If one turntable is working and the other turntable is not working, please turn off the power and restart the watch winder to ensure that all turntables are working in the same mode (It is normal for asynchronous situations to occur in different modes.)
- Although the power consumption of this product is very low, in order to protect the service life of the motor after continuous use for 30 days, it is recommended to turn off the power as much as possible and let the motor rest for 2 hours to extend the product's service life.

After-sale Service

- The warranty period of this product is one year. During the warranty period, we provide free repair services for circuit board and motor malfunctions caused by non-human factors that prevent their use. The buyer is responsible for the transportation cost of the product repair.
- The wood, paint, and leather damage of this product are not covered by the warranty, and only the internal circuit board and motor parts are covered by the warranty.
- Due to the high transportation risk of this product, please pack the goods properly when returning them to avoid unnecessary trouble caused by transportation damage.
- If the product exceeds the warranty period, we will provide long-term paid maintenance and repair services.

Bedienungsanleitung

（1+0/2+0/3+0/4+0/6+0/9+0/12+0/24+0）

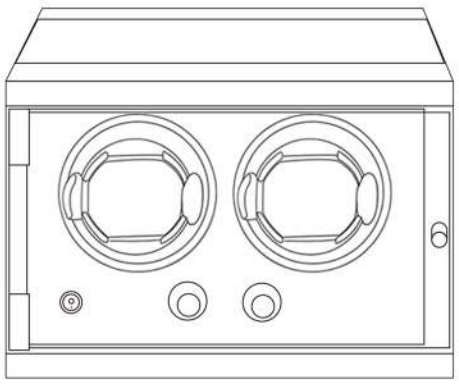

Betriebsmethode

So wählen Sie den Modus?
Die meisten Uhren werden abwechselnd im Uhrzeigersinn oder gegen den Uhrzeigersinn aufgezogen. Bitte beachten Sie das Uhrenhandbuch oder wenden Sie sich an den Uhrenhersteller für Details

SELBST-STOP-FEATURE:
Der Uhrenbeweger dreht sich automatisch, wenn die Tür geschlossen wird und stoppt automatisch, wenn die Tür geöffnet ist.(Nur auf einige Produkte beschränkt)

LED Umgebungslicht (einige Stile haben diese Funktion)
LED-Umgebungsleuchten verfügen über eine unabhängige Schaltersteuerung

wie anzuwenden:
Tragen Sie zunächst eine mechanische Uhr, die mindestens drei Stunden lang gestoppt oder keine kinetische Energie hat, um der Uhr eine bestimmte Menge kinetischer Energie zu ermöglichen, und befolgen Sie dann die folgenden Schritte für die Verwendung:
1、Fixieren Sie die mechanische Uhr auf dem Uhrenhalter der oberen Uhrenposition und platzieren Sie sie in den Drehteller
2、Schließen Sie das Netzkabel an und schließen Sie es an die Stromquelle an. Schalten Sie den Hauptschalter ein. Drücken Sie 1 nach oben, um es einzuschalten und 0 nach unten, um es auszuschalten
3、Stellen Sie den Knopf ein, um den passenden Wickelmodus auszuwählen
4、Bitte beachten Sie: Die Rotationsmodi sind immer Turn-and-Stop und dann wiederholen. Die genaue Abbiegezeit entnehmen Sie bitte der Betriebsbeschreibung.

Wenn es nach dem Einschalten nicht funktioniert:
1、Stellen Sie zunächst sicher, dass das Netzkabel ordnungsgemäß eingesteckt ist und dass alle Schalter eingeschaltet sind
2、Einige Produkte verfügen über eine Deckelöffnung und eine automatische Stoppfunktion. Bitte beachten Sie, ob der Deckel nicht geschlossen ist.

Tragemethode

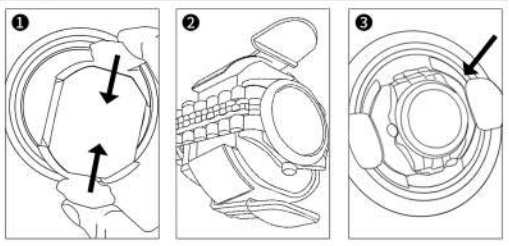

Produktmerkmale

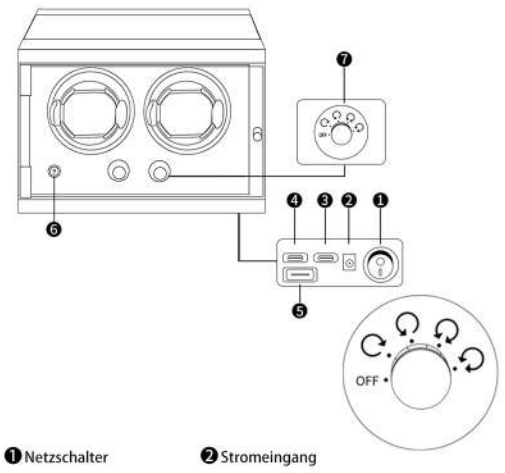

❶Netzschalter　❷Stromeingang
❸Micro-USB-Eingabeport　❹Eingang Typ C
❺USB-Eingang　❻LED Umgebungslichtschalter
❼Modus-Kontrollknopf
AUS:STOP
Modus 1:Uhrzeigersinn laufen 2 min, Stopp 6 min, Zyklus;
Modus 2:Gegen den Uhrzeigersinn laufen 2 min, stoppen 6 min, Zyklus;
Modus 3:Uhrzeigersinn laufen 2 min, stoppen 6 min, und gegen den Uhrzeigersinn laufen 2 min, stoppen 6 min, Zyklus;
Modus 4:Uhrzeigersinn 5 min laufen, gegen den Uhrzeigersinn 5 min laufen, für 3 Stunden anhalten, dann Zyklus;

Freundliche Erinnerung

- Uhren, die außer Betrieb sind oder über unzureichende kinetische Energie verfügen, müssen an der Hand getragen werden, um die Bewegung zu erhöhen oder manuell aufgewickelt werden, bevor sie in einen Uhrenbeweger gelegt werden (damit die Uhr mindestens die Hälfte ihrer kinetischen Energie erreicht), andernfalls beeinträchtigt dies die Effektivität der Nutzung
- Kalibrieren Sie die Uhrzeit der Uhr, bevor Sie sie in den Uhrenbeweger stecken
- Bitte stoppen Sie den Uhrenbeweger beim Herausnehmen oder Einsetzen der Uhr, um Beschädigungen des Motors zu vermeiden
- (Batterie und Netzadapter können nicht gleichzeitig verwendet werden, sonst wird der Motor verbrannt.)
- Wenn ein Plattenspieler funktioniert und der andere Plattenspieler nicht funktioniert, schalten Sie bitte die Stromversorgung aus und starten Sie den Uhrenbeweger neu, um sicherzustellen, dass alle Plattenspieler im gleichen Modus arbeiten (es ist normal, dass asynchrone Situationen in verschiedenen Modi auftreten).
- Obwohl der Stromverbrauch dieses Produkts sehr niedrig ist, wird empfohlen, um die Lebensdauer des Motors nach kontinuierlichem Gebrauch für 30-Tage zu schützen, den Strom so weit wie möglich abzuschalten und den Motor für zwei Stunden ruhen zu lassen, um die Lebensdauer des Produkts zu verlängern.

Kundendienst

- Die Garantiezeit dieses Produkts beträgt ein Jahr. Während der Garantiezeit bieten wir kostenlose Reparaturleistungen für Leiterplatten- und Motorstörungen an, die durch nicht-menschliche Faktoren verursacht werden, die ihre Verwendung verhindern. Der Käufer ist für die Transportkosten der Produktreparatur verantwortlich.
- Die Holz-, Lack- und Lederschäden dieses Produkts sind nicht von der Garantie abgedeckt, und nur die internen Leiterplatten und Motorteile sind von der Garantie abgedeckt.
- Aufgrund des hohen Transportrisikos dieses Produkts, verpacken Sie die Waren bitte richtig, wenn Sie sie zurücksenden, um unnötige Probleme durch Transportschäden zu vermeiden.
- Wenn das Produkt die Garantiezeit überschreitet, bieten wir langfristige bezahlte Wartungs- und Reparaturdienstleistungen an.

Manuel de l'utilisateur

（1+0/2+0/3+0/4+0/6+0/9+0/12+0/24+0）

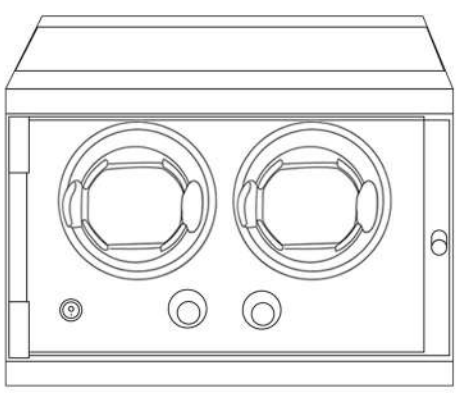

M é thode de fonctionnement

Comment choisir un mode?
La plupart des montres sont mont é es de mani è re à alterner dans le sens horaire ou antihoraire. Consultez le manuel de votre montre ou consultez le fabricant de votre montre pour plus de d é tails

Fonction d'arr ê t automatique:
l'enrouleur de la montre tourne automatiquement lorsque la porte est ferm é e et s'arr ê te automatiquement lorsque la porte est ouverte.(Limit é à certains produits)

Éclairage ambiant LED (certains styles ont cette fonction)
Lampe d'environnement LED avec contrôle de commutation ind é pendant

Comment utiliser:
Tout d'abord, porter une montre m é canique arr ê t é e ou d é pourvue d' é nergie cin é tique pendant au moins 3 heures pour lui donner une certaine é nergie cin é tique, puis l'utiliser en suivant les é tapes suivantes:
1、Fixation de la montre m é canique sur le porte - montre à l'emplacement de la montre à chaîne sup é rieure, plac é e dans le Carrousel
2、Branchez le cordon d'alimentation et connectez - le à l'alimentation. Allumez le commutateur d'alimentation principal. Appuyez sur 1 vers le haut pour l'ouvrir et 0 vers le bas pour le fermer
3、Ajustez le bouton pour s é lectionner le mode de bobinage appropri é
4、Remarque: le mode de rotation tourne et s'arr ê te toujours, puis se r é p è te. Voir la description du mode pour les temps de virage et de stationnement sp é cifiques.

Si ne fonctionne pas apr è s la mise sous tension:
1、Tout d'abord, assurez - vous que le cordon d'alimentation est correctement branch é et que tous les interrupteurs sont allum é s
2、Certains produits ont un couvercle ouvert et un arr ê t automatique. Veuillez noter si c'est parce que le couvercle n'est pas ferm é .

M é thode de port

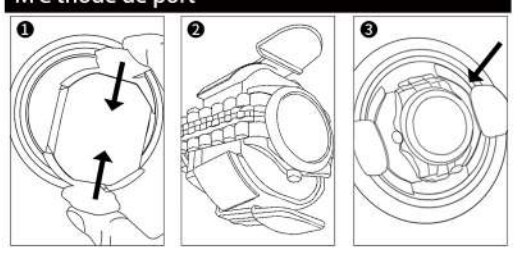

Caract é ristiques du produit

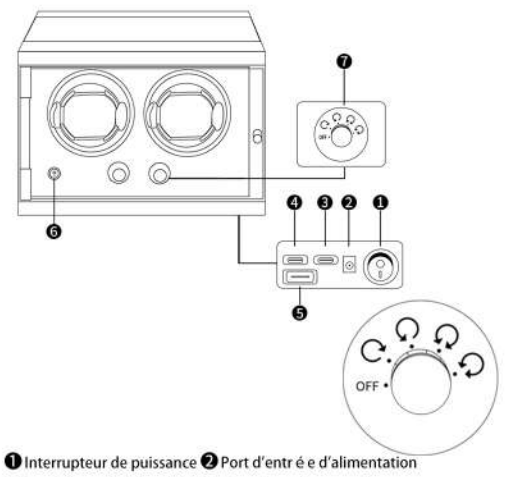

❶Interrupteur de puissance　❷Port d'entr é e d'alimentation
❸Port d'entr é e Micro-USB　❹Port d'entr é e type - C
❺Port d'entr é e USB　❻Commutateur de lumi è re ambiante LED
❼Bouton de contrôle de mode
Ferm é : stop
Mode 1: course dans le sens horaire pendant 2 minutes, arr ê t pendant 6 minutes, cycle;
Mode 2: marche dans le sens inverse des aiguilles d'une montre pendant 2 minutes, arr ê t pendant 6 minutes, cycle;
Mode 3: course dans le sens horaire pendant 2 minutes, arr ê t pendant 6 minutes, course dans le sens antihoraire pendant 2 minutes, arr ê t pendant 6 minutes, cycle;
Mode 4: 5 minutes dans le sens horaire, 5 minutes dans le sens anti - horaire, dur é e 3 heures, arr ê t 9 heures, puis cycle;

Rappel de bonne volont é

- Les montres dont l'utilisation est interrompue ou dont l' é nergie cin é tique est insuffisante doivent ê tre port é es à la main pour augmenter la quantit é de mouvement ou ê tre remont é es manuellement avant d' ê tre plac é es dans l'enrouleur de la montre (pour que la montre atteigne au moins la moiti é de son é nergie cin é tique), sinon cela affectera l'efficacit é de l'utilisation.
- Calibrez l'heure de votre montre avant de la mettre dans l'enrouleur
- S'il vous plaît arr ê ter le compteur sup é rieur lorsque vous le retirez ou le mettez dans la montre afin de ne pas endommager le moteur
- (la batterie et l'adaptateur secteur ne peuvent pas ê tre utilis é s en m ê me temps, sinon vous brûlerez le moteur.)
- Si un carrousel fonctionne et que l'autre ne fonctionne pas, é teignez l'alimentation et red é marrez l'enrouleur pour vous assurer que tous les carrousels fonctionnent dans le m ê me mode (une situation asynchrone dans diff é rents modes est normale).
- Bien que la consommation d' é nergie du produit soit faible, pour prot é ger la dur é e de vie du moteur apr è s 30 jours d'utilisation continue, il est recommand é d' é teindre l'alimentation autant que possible et de laisser le moteur reposer pendant 2 heures pour prolonger la dur é e de vie du produit.

Service apr è s - vente

- Le produit est garanti un an. Au cours de la p é riode de garantie, nous offrons un service de r é paration gratuit pour les pannes de carte et de moteur caus é es par des facteurs non humains. L'acheteur est responsable des frais de transport pour la r é paration du produit.
- Les dommages au bois, à la peinture et au cuir de ce produit ne sont pas couverts par la garantie, seules les pi è ces internes du circuit imprim é et du moteur sont couvertes par la garantie.
- En raison du risque é lev é d'exp é dition de ce produit, veuillez l'emballer correctement lors du retour pour é viter les dommages caus é s par le transport.
- Si le produit d é passe la p é riode de garantie, nous fournirons un service d'entretien et de r é paration r é mun é r é à long terme.

Manual del usuario

(1+0/2+0/3+0/4+0/6+0/9+0/12+0/24+0)

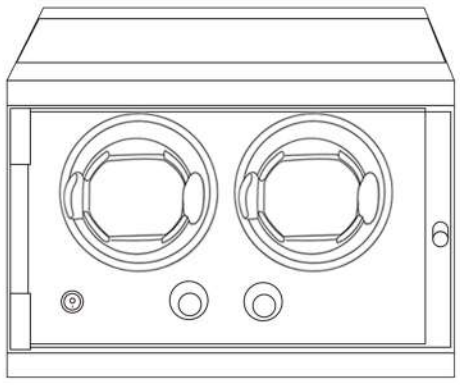

M é todo de operaci ó n

C ó mo elegir el modo?

La mayor í a de los relojes se encadenan alternativamente en el sentido de las agujas del reloj o en el sentido contrario a las agujas del reloj. Para m á s detalles, consulte el Manual de relojes o consulte al fabricante de relojes

Funci ó n de parada autom á tica:

cuando la puerta est á cerrada, el enrollador del reloj girar á autom á ticamente y se detendr á autom á ticamente cuando la puerta est é abierta.(Limitado a ciertos productos)

Luz ambiente LED (algunos estilos tienen esta funci ó n)

La luz ambiente LED tiene un control de conmutaci ó n independiente

C ó mo usar:

Primero, use un reloj mec á nico que detenga o carezca de energ í a cin é tica durante al menos tres horas para que tenga cierta energ í a cin é tica, y luego use los siguientes pasos:

1、Sujetar el reloj mec á nico al soporte del reloj en la posici ó n de la lista superior y colocarlo en la plataforma giratoria

2、Inserte el cable de alimentaci ó n y conecte a la fuente de alimentaci ó n. Enciende el interruptor de alimentaci ó n principal. Presione 1 hacia arriba para abrirlo y 0 hacia abajo para cerrarlo

3、Ajuste la perilla para elegir el modo de devanado adecuado

4、Tenga en cuenta que el modo de rotaci ó n siempre gira y se detiene, y luego se repite. Para los horarios espec í ficos de giro y parada, consulte la descripci ó n del modo.

Si no funciona despu é s de la electricidad:

1、Primero, aseg ú rese de que el cable de alimentaci ó n se inserte correctamente y que todos los interruptores est é n encendidos.

2、Algunos productos tienen funciones de apertura de la tapa y parada autom á tica. Tenga en cuenta si se debe a que la tapa no est á cerrada.

M é todo de uso

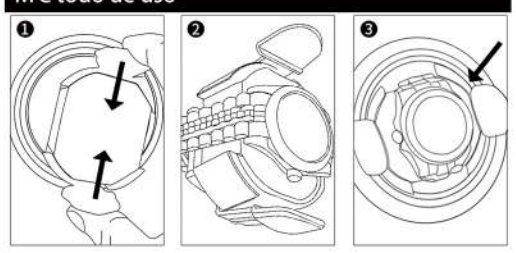

Caracter í sticas del producto

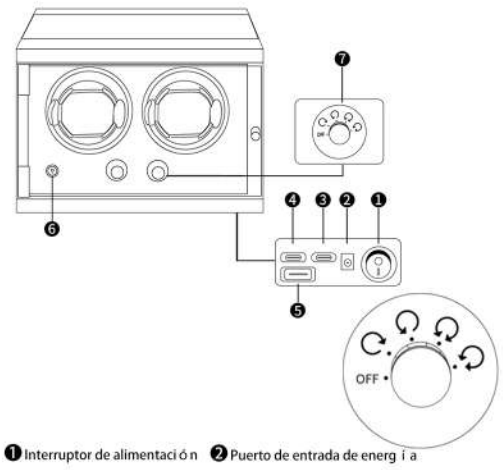

❶ Interruptor de alimentaci ó n ❷ Puerto de entrada de energ í a

❸ Puerto de entrada Micro-USB ❹ Puerto de entrada tipo - C

❺ Puerto de entrada USB ❻ Interruptor de luz ambiente LED

❼ Perilla de control de modo

Cierre: parar

Modo 1: 2 minutos en el sentido de las agujas del reloj, 6 minutos de parada, ciclo;

Modo 2: 2 minutos en sentido contrario a las agujas del reloj, 6 minutos de parada, ciclo;

Modo 3: 2 minutos en el sentido de las agujas del reloj, 6 minutos de parada, 2 minutos en el sentido contrario a las agujas del reloj, 6 minutos de parada, circulaci ó n;

Modo 4: 5 minutos en el sentido de las agujas del reloj, 5 minutos en el sentido contrario a las agujas del reloj, 3 horas, 9 horas de parada y luego ciclo;

Recordatorio de buena voluntad

- Los relojes que dejan de funcionar o carecen de energ í a cin é tica deben usarse en la mano para aumentar la cantidad de movimiento o manualmente antes de colocarlos en el reloj (para que el reloj alcance al menos la mitad de la energ í a cin é tica), de lo contrario afectar á el efecto de uso.
- Antes de poner el reloj en el acorde superior, calibrar el tiempo del reloj
- Al sacar o poner el reloj, detenga el medidor para no da ñ ar el motor.
- (las bater í as y los adaptadores de CA no se pueden usar al mismo tiempo, de lo contrario se quemar á el motor).
- Si uno de los discos giratorios est á funcionando y el otro no, apague la energ í a y reinicie el enrollador para asegurarse de que todos los discos giratorios funcionan en el mismo modo (es normal que haya una situaci ó n as í ncrona en diferentes modos)
- Aunque el consumo de energ í a del producto es bajo, para proteger la vida ú til del motor despu é s de 30 d í as de uso continuo, se recomienda apagar la energ í a en la medida de lo posible y dejar que el motor descanse 2 horas para prolongar la vida ú til del producto.

Servicio postventa

- La garant í a del producto es de un a ñ o. Durante el per í odo de garant í a, ofrecemos servicios de mantenimiento gratuitos para fallas de placas de circuito y motores causadas por factores no humanos. El comprador es responsable de los costos de transporte del mantenimiento del producto.
- Los da ñ os en la madera, la pintura y el cuero de este producto no est á n cubiertos por la garant í a, solo las placas de circuito interno y las piezas de motor est á n cubiertas por la garant í a.
- Debido al alto riesgo de transporte de este producto, por favor, empaque adecuadamente al devolver la mercanc í a para evitar problemas innecesarios causados por da ñ os en el transporte.
- Si el producto excede el per í odo de garant í a, proporcionaremos servicios de mantenimiento y reparaci ó n remunerados a largo plazo.

Manuale utente

(1+0/2+0/3+0/4+0/6+0/9+0/12+0/24+0)

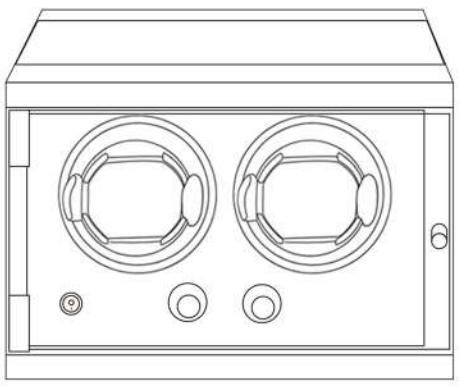

Metodo operativo

Come scegliere la modalit à ?

La maggior parte degli orologi sono avvolti in senso orario o antiorario alternato. Consultare il manuale dell'orologio o consultare il produttore dell'orologio per i dettagli

CARATTERISTICHE AUTO-STOP:

L'avvolgitore dell'orologio girer à automaticamente quando la porta è chiusa e si fermer à automaticamente quando la porta è aperta.(Limitato solo ad alcuni prodotti)

Luce ambientale LED (alcuni stili hanno questa funzione)

Le luci ambientali del LED hanno controllo indipendente dell'interruttore

come usare

In primo luogo, indossare un orologio meccanico che si è fermato o manca di energia cinetica per almeno 3 ore per consentire all'orologio di avere una certa quantit à di energia cinetica, quindi seguire i seguenti passaggi per l'uso:

1、Fissare l'orologio meccanico sul supporto dell'orologio nella posizione superiore dell'orologio a catena e posizionarlo nel giradischi

2、Collegare il cavo di alimentazione e collegarlo alla fonte di alimentazione. Accendi l'interruttore principale. Premere su 1 per accenderlo e premere gi ù 0 per spegnerlo

3、Regolare la manopola per selezionare la modalit à di avvolgimento appropriata

4、Si prega di notare: Le modalit à di rotazione sono sempre turn-and-stop e quindi ripetere. Fare riferimento alla descrizione della modalit à per l'orario specifico di svolta e arresto.

Se non funziona dopo essere stato acceso:

1、In primo luogo, assicurarsi che il cavo di alimentazione sia collegato correttamente e che tutti gli interruttori siano accesi

2、Alcuni prodotti hanno un'apertura del coperchio e funzione di arresto automatico. Si prega di notare se è perch é il coperchio non è chiuso.

Metodo di indossare

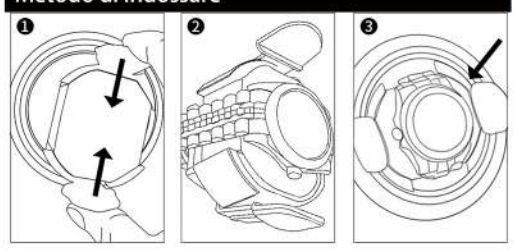

Caratteristiche del prodotto

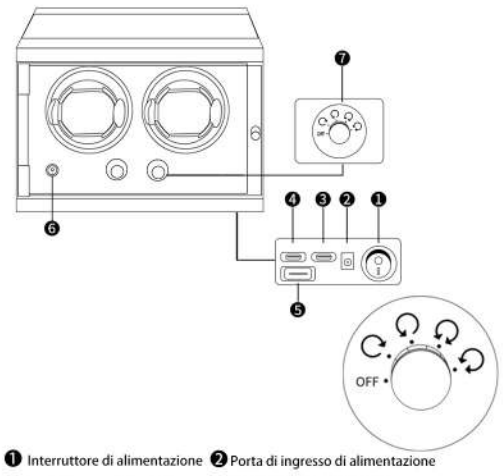

❶ Interruttore di alimentazione ❷ Porta di ingresso di alimentazione

❸ Porta di ingresso Micro-USB ❹ Porta di ingresso TIPO C

❺ Porta di ingresso USB ❻ Interruttore della luce ambientale LED

❼ Manopola di controllo modalit à

OFF:STOP

Modo 1: Correre in senso orario 2 min, fermare 6 min, ciclo;

Modo 2: Correre in senso antiorario 2 min, fermare 6 min, ciclo;

Modo 3: Correre in senso orario 2 min, fermare 6 min e correre in senso antiorario 2 min, fermare 6 min, ciclo;

Modo 4: Corsa in senso orario 5 min, corsa in senso antiorario 5 min, dura per 3 ore, si ferma per 9 ore, quindi ciclo;

Promemoria gentile

- Gli orologi che sono fuori uso o hanno energia cinetica insufficiente devono essere indossati sulla mano per aumentare la quantit à di movimento o avvolti manualmente prima di essere inseriti in un caricatore dell'orologio (per consentire all'orologio di raggiungere almeno la met à della sua energia cinetica), altrimenti influenzer à l'efficacia dell'uso
- Calibrare l'ora dell'orologio prima di metterlo nel caricatore dell'orologio
- Si prega di fermare l'avvolgitore dell'orologio quando si estrae o si inserisce l'orologio per evitare di danneggiare il motore
- (La batteria e l'adattatore CA non possono essere utilizzati allo stesso tempo, altrimenti il motore sar à bruciato.)
- Se un giradischi funziona e l'altro giradischi non funziona, spegnere l'alimentazione e riavviare l'avvolgitore dell'orologio per assicurarsi che tutti i giradischi funzionino nella stessa modalit à (è normale che situazioni asincrone si verifichino in modalit à diverse).
- Sebbene il consumo energetico di questo prodotto sia molto basso, al fine di proteggere la durata del motore dopo un uso continuo per 30 giorni, si consiglia di spegnere il pi ù possibile l'alimentazione e lasciare riposare il motore per 2 ore per prolungare la durata del prodotto.

Servizio post vendita

- Il periodo di garanzia di questo prodotto è di un anno. Durante il periodo di garanzia, forniamo servizi gratuiti di riparazione per malfunzionamenti del circuito e del motore causati da fattori non umani che ne impediscono l'uso. Il compratore è responsabile per il costo di trasporto della riparazione del prodotto.
- I danni in legno, vernice e pelle di questo prodotto non sono coperti dalla garanzia e solo il circuito interno e le parti del motore sono coperti dalla garanzia
- A causa dell'alto rischio di trasporto di questo prodotto, si prega di imballare correttamente la merce al momento della restituzione per evitare inutili problemi causati da danni al trasporto.
- Se il prodotto supera il periodo di garanzia, forniremo a lungo termine servizi di manutenzione e riparazione a pagamento.

ユーザーマニュアル

(1+0/2+0/3+0/4+0/6+0/9+0/12+0/24+0)

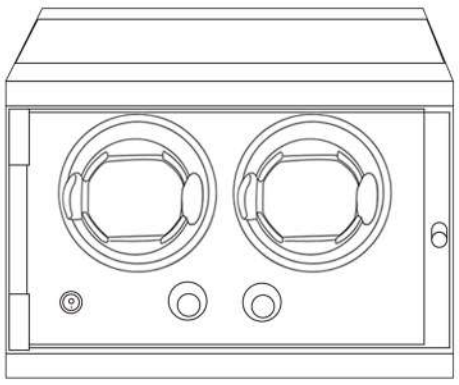

操作方法

モードの選択方法

ほとんどの時計は時計回りか反時計回りに交互に巻かれている。詳細については、腕時計のマニュアルを参照するか、腕時計メーカーに問い合わせてください

自動停止機能:

ドアが閉まると腕時計の巻取り器が自動的に回転し、ドアが開くと自動的に停止する。(一部の製品に限定)

LED環境灯（この機能を備えているスタイルもあります）

LED環境灯器具には独立したスイッチ制御がある

如何使用:

まず、少なくとも3時間の運動エネルギーを停止または欠乏させた機械時計を装着し、一定の運動エネルギーを持たせた後、次の手順に従って使用します。:

1、マシンテーブルをアップリンクテーブル位置のテーブルラックに固定し、ターンテーブルに配置する

2、電源ケーブルを差し込み、電源に接続します。主電源スイッチをオンにします。1を上に押すと開くことができ、0を下に押すと閉じることができます。

3、適切な巻き取りモードを選択するためのつまみの調整

4、注意：回転モードは常に回転と停止を繰り返します。具体的なカーブや停車時間はモードの説明を参照してください。

電源投入後に動作しない場合:

1、まず、電源ケーブルが正しく差し込まれ、すべてのスイッチがオンになっていることを確認します

2、蓋を開けて自動停止する機能がある製品もあります。蓋が閉まっていないためかご注意ください。

装着方法

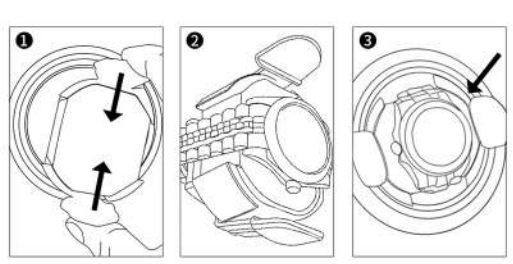

製品の特徴

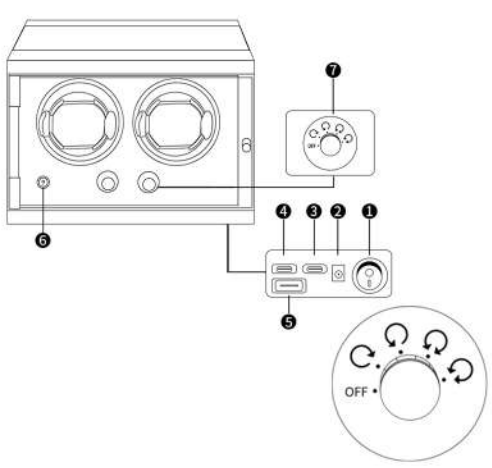

❶電源スイッチ ❷電源入力ポート

❸Micro-USB入力ポート ❹Type-C入力ポート

❺USB入力ポート ❻LED環境ランプスイッチ

❼モードコントロールつまみ

閉じる：停止する

モード1：時計回りに2分間運転し、6分間停止し、循環する。

モード2：反時計回りに2分間運転し、6分間停止し、循環する。

モード3：時計回りに2分、停止6分、反時計回りに2分、停止6分、循環、

モード4：時計回りに5分、反時計回りに5分、3時間継続、9時間停止、それから循環、

善意の注意

- 使用を中止したり運動エネルギーが不足したりした腕時計は、運動量を増やすために手につける必要があります。または腕時計の弦楽器を入れる前に手動で弦をかける（腕時計が運動エネルギーの少なくとも半分になるように）必要があります。そうしないと、使用効果に影響します
- 時計を弦楽器に入れる前に、時計の時間を合わせてください
- 時計を取り出したり入れたりするときは、モーターを壊さないように時計の上部を止めてください
- （バッテリとACアダプタを同時に使用することはできません。そうしないと、モーターが焼損します。）
- この製品の消費電力は非常に低いが、30日連続して使用されるモーターの寿命を保護するために、できるだけ電源をオフにして、モーターを2時間休ませて、製品の寿命を延長することをお勧めします。
- 1つのターンテーブルが動作していて、もう1つのターンテーブルが動作していない場合は、電源を切り、テーブルボリュームを再起動して、すべてのターンテーブルが同じモードで動作するようにします（異なるモードで非同期が発生するのは正常です）

アフターサービス

- この製品の保証期間は1年間です。保証期間中は、他の人が原因で発生した回路基板やモータの障害に対して無償で修理サービスを提供しています。買い手は製品修理の輸送費用を担当する。
- 本製品の木材、塗料、皮革の損傷は保証の範囲内ではなく、内部回路基板とモータ部品のみが保証の範囲内にあります。
- 本製品は輸送リスクが高いため、輸送損傷による不必要なトラブルがないように、返送時に商品を適切に包装してください。
- 製品が保証期間を超えた場合は、長期的な有償保守と修理サービスを提供します。

蓝牙七彩灯使用说明

请在主要应用市场搜索“LED LAMP”或者扫描下面的二维码。

RGB灯光控制软件下载

首先，你需要打开手机的蓝牙功能。安卓手机用户，还可以开启定位功能并允许权限。在主页界面上，手动下拉刷新，APP会自动搜索附近的设备。颜色：有两个部分，色轮和单色。色轮可以选择灯光的颜色，单色可以调整白光的亮度。

Instructions for Using Bluetooth Colorful Lights

Please search for "LED LAMP" in the main application market or scan the QR code below.

RGB lighting control APP download

First of all, you need to turn on the Bluetooth function of your mobile phone. Android phone users, also turn on the location function and allow permissions.On the homepage interface, manually pull down to refresh, theAPP automatically searches for nearby devices.Color: There are two parts, the color wheel and the monochrome.The color wheel can choose the color of the light, and the monochromecan adjust the brightness of the white light.

FCC Statement

Note: This equipment has been tested and found to comply with the limits for a Class B digital device, pursuant to part 15 of the FCC Rules. These limits are designed to provide reasonable protection against harmful interference in a residential installation. This equipment generates, uses and can radiate radio frequency energy and, if not installed and used in accordance with the instructions, may cause harmful interference to radio communications. However, there is no guarantee that interference will not occur in a particular installation. If this equipment does cause harmful interference to radio or television reception, which can be determined by turning the equipment off and on, the user is encouraged to try to correct the interference by one or more of the following measures:

—Reorient or relocate the receiving antenna.

—Increase the separation between the equipment and receiver.

—Connect the equipment into an outlet on a circuit different from that to which the receiver is connected.

—Consult the dealer or an experienced radio/TV technician for help.

This device complies with part 15 of the FCC Rules. Operation is subject to the following two conditions:(1) This device may not cause harmful interference, and (2) this device must accept any interference received, including interference that may cause undesired operation.

Any changes or modifications not expressly approved by the party responsible for compliance could void the user's authority to operate the equipment.

The device has evaluated to meet general RF exposure requirement. The device can be used be in portable exposure without restriction.