Sugerencias de uso:

Cuando reciba sus auriculares por primera vez, le recomendamos que los cargue completamente antes de usarlos.

No se pueden encender los auriculares:

•Los auriculares se apagarán automáticamente después de 10 minutos de inactividad.

•Carga la batería.

•Cuando los auriculares no se utilizan durante un período prolongado, es posible que la batería esté inactiva. Se recomienda utilizar un cargador de teléfono móvil para cargar los auriculares y activar la batería.

Auriculares no conectados al dispositivo móvil:

•En dispositivos móviles, apague Bluetooth y vuelva a encenderlo. Luego intente emparejar nuevamente.

•Elimine "L60/L80" de la lista de Bluetooth del dispositivo móvil. Luego intente emparejar nuevamente

•Acerque su dispositivo móvil al auricular y aléjelo de otras distracciones u obstáculos.

•Intente emparejarlo con otros dispositivos móviles.

Sin sonido:

•Asegúrese de que el auricular esté encendido y la batería cargada.

•Asegúrate de que tus auriculares y tu dispositivo móvil (o aplicación de música) estén encendidos

•Pruebe con otro programa de música.

•Intente emparejarlo con otros dispositivos móviles.

•Si dos dispositivos móviles están conectados activamente, primero asegúrese de que el otro dispositivo esté en estado de pausa.

Mala calidad de sonido:

•Mantenga su dispositivo móvil cerca de los auriculares y alejado de cualquier distracción.

•Intente emparejarlo con otros dispositivos móviles.

Apagado automático:

•Encienda los auriculares. Si el emparejamiento no se realiza correctamente después de 10 minutos, el auricular se apagará automáticamente.

•Después de que los auriculares se hayan emparejado correctamente con Bluetooth/ 2.4G, si no hay salida de audio durante 10 minutos, los auriculares se apagarán automáticamente.

Precauciones:

1、No coloque el dispositivo en un lugar expuesto al sol, la humedad o la lluvia; asegúrese de que el dispositivo esté entre 0 y 40 grados. Si excede este rango, desenchufe el dispositivo para llevar la temperatura al nivel óptimo.

2、El uso prolongado de este dispositivo a un volumen excesivo puede dañar su audición. Además, las leyes de algunos países/regiones estipulan que el nivel de sonido máximo permitido es de 86 decibelios y el tiempo de uso permitido es de 8 horas por día. Por lo tanto, se recomienda reducir el volumen a un nivel cómodo cuando utilice el dispositivo durante mucho tiempo y proteger su audición.

3、Las orejeras de los auriculares pueden absorber fácilmente los olores y mantener la circulación del aire en el ambiente;

4、Este producto no está fabricado con material ignífugo. No coloque ni utilice materiales inflamables y explosivos junto a él.

Cuidado y mantenimiento:

Después de cada uso, use un trapo seco o una toalla de papel para limpiar las manchas de sudor y colóquelo en un lugar seco.

この度は、ATTACK SHARK 製品をお買い上げいただき、誠にありがとうございます。新しい操作感と感触をお届けできることを願っております。同時に、当社製品に関する貴重なご提案をお待ちしており、より良い製品とサービスを提供し続けます。

内容リスト：

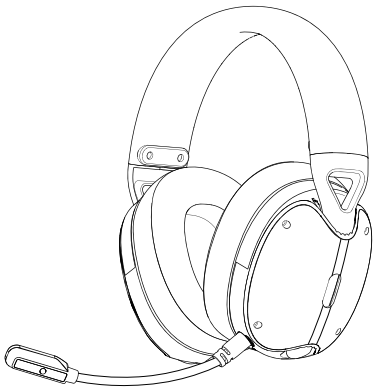

ワイヤレスゲーミングヘッドセットx1

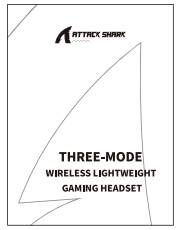

マニュアル x1

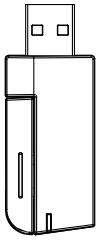

2.4G受信機×1

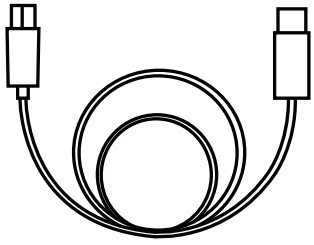

TYPE-C充電ケーブル×1

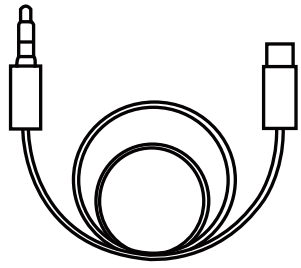

Type-C - 3.5mm
オーディオケーブル x1

クイックスタートガイド：

Ⅰ、ボタン機能の説明

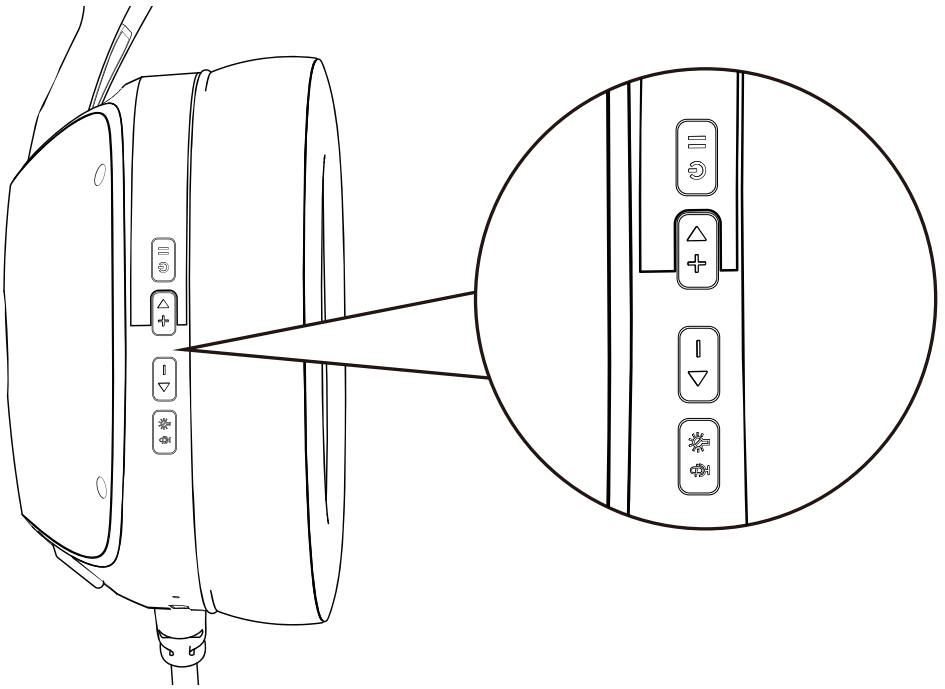

1、ボタン：1）短く押す: 音量 + (音量が最大の場合の音声プロンプト
2）長押し: 前の曲 (プロンプト音なし)

2、ボタン：1）短く押す: 音量 - (ビープ音なし)
2）長押し: 次の曲 (ビープ音なし)

3、ボタン：短く押す: マイクのオン/オフ、電源投入時にデフォルトでオンになります (音声プロンプト: 「マイクをオン」をオンにする/「マイクをオフ」をオフにする)

4、ボタン：1） 3 秒間長押し: ON/OFF (音声プロンプト: 電源オン/電源オフ)

2）電源オン時に短く押す: 再生/一時停止 (ビープ音なし)

3）電話の電源が入っているときに短く押すと、電話に応答します (電話優先、トーンなし)。

4）電話機の電源が入っているときに電話がかかってきたら、長押しします: 通話を拒否します (電話優先、プロンプトトーンなし)。

5）電話機の電源が入っているときに、2 回続けて短く押します: Bluetooth/2.4G モードの切り替え。

II、インジケーターライトの説明

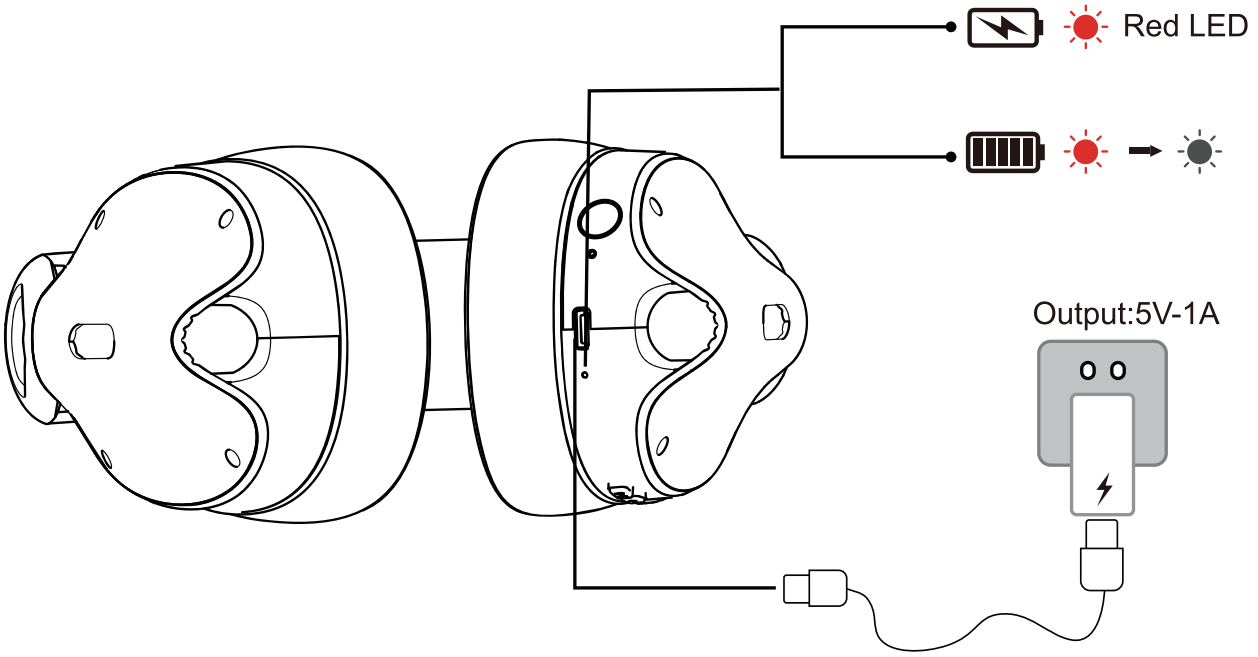

1、赤色ライト:バッテリー残量が 10% 未満/充電中は常に点灯し、完全に充電されると消灯します。(充電アイコンを挿入)

2、青色のライト: Bluetooth 接続モード

(1)青いライトが速く点滅: ペアリング状態を示し、Bluetooth 接続を待機しています。(ビープ音なし)

(2) 青いライトは常に点灯しており、デバイスが接続されていることを示します。(ビープ音：Bluetooth接続「接続中」/Bluetooth切断「切断」)

(3) 青いライトがゆっくり点滅: デバイスが接続されていないことを示します。(ビープ音なし)

3、白色光：2.4G接続モード

(1) 白いライトが速く点滅: ペアリング状態で Bluetooth 接続を待機していることを示します。(ビープ音なし)

(2) 白色ライトは常に点灯しており、デバイスが接続されていることを示します。(ビープ音なし)

(3) 白いライトがゆっくり点滅: デバイスが接続されていないことを示します。(ビープ音なし)

III、マイク動作図

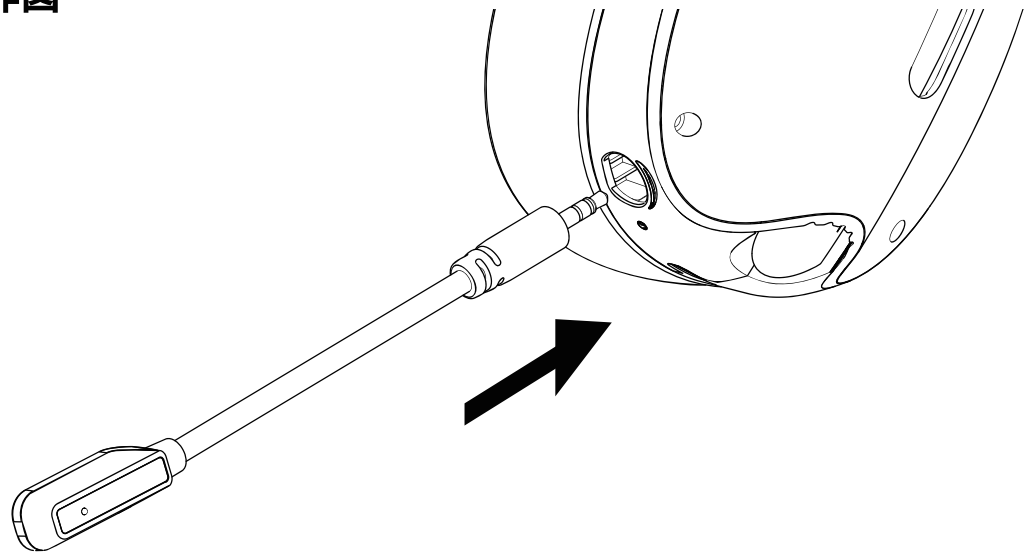

マイクのピンをヘッドフォン ジャック スロットに合わせてから、電話機の電源を入れてください。

⚠ **ヒント:** マイクが接続されていない場合、マイクはオフになっているとみなされ、音声録音機能は使用できません。

接続方法:

1. Bluetooth接続方法: デバイスの電源が入ったら、電源ボタンをダブルクリックして切り替えます。青いインジケーターライトが速く点滅します。デバイスを開いて「L60/L80」を検索し、接続を選択します。Bluetooth のペアリングが成功すると、青いライトが常に点灯します。(バリアなしの有効距離は 15 メートル)。

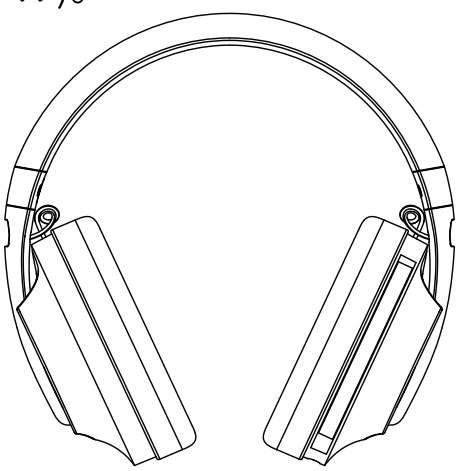

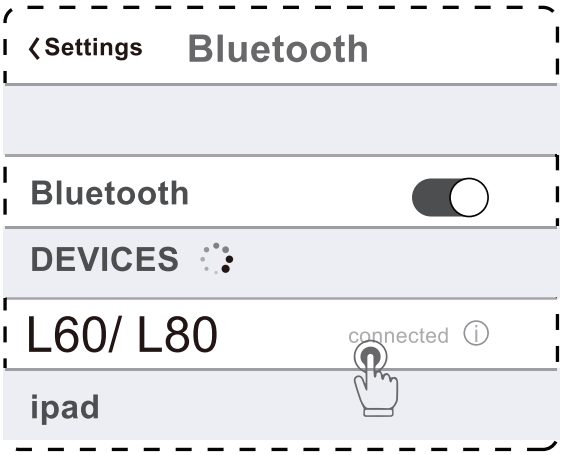

2、2.4G接続方法：デバイスの電源が入っている場合は、電源ボタンをダブルクリックして切り替えます。白色のインジケーターライトが速く点滅します。2.4G レシーバーをデバイスに挿入します。2.4G ペアリングが成功すると、白色のインジケーター ライトが点灯したままになり、使用できる状態になります(障害物のない有効距離は 10 メートルです)。

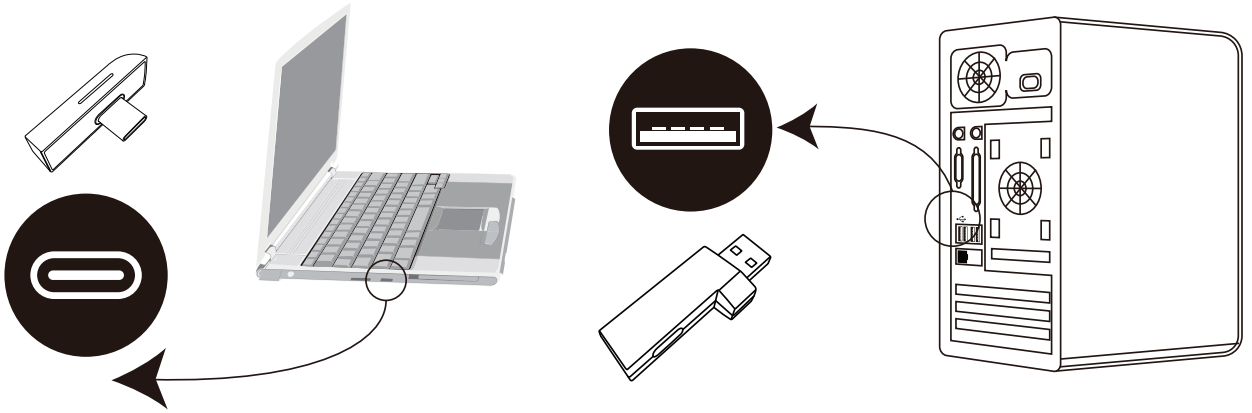

3、有線接続方法:電話機の電源がオフのときに、Type-C - 3.5mm オーディオケーブルを使用してヘッドフォンとデバイスを接続します。

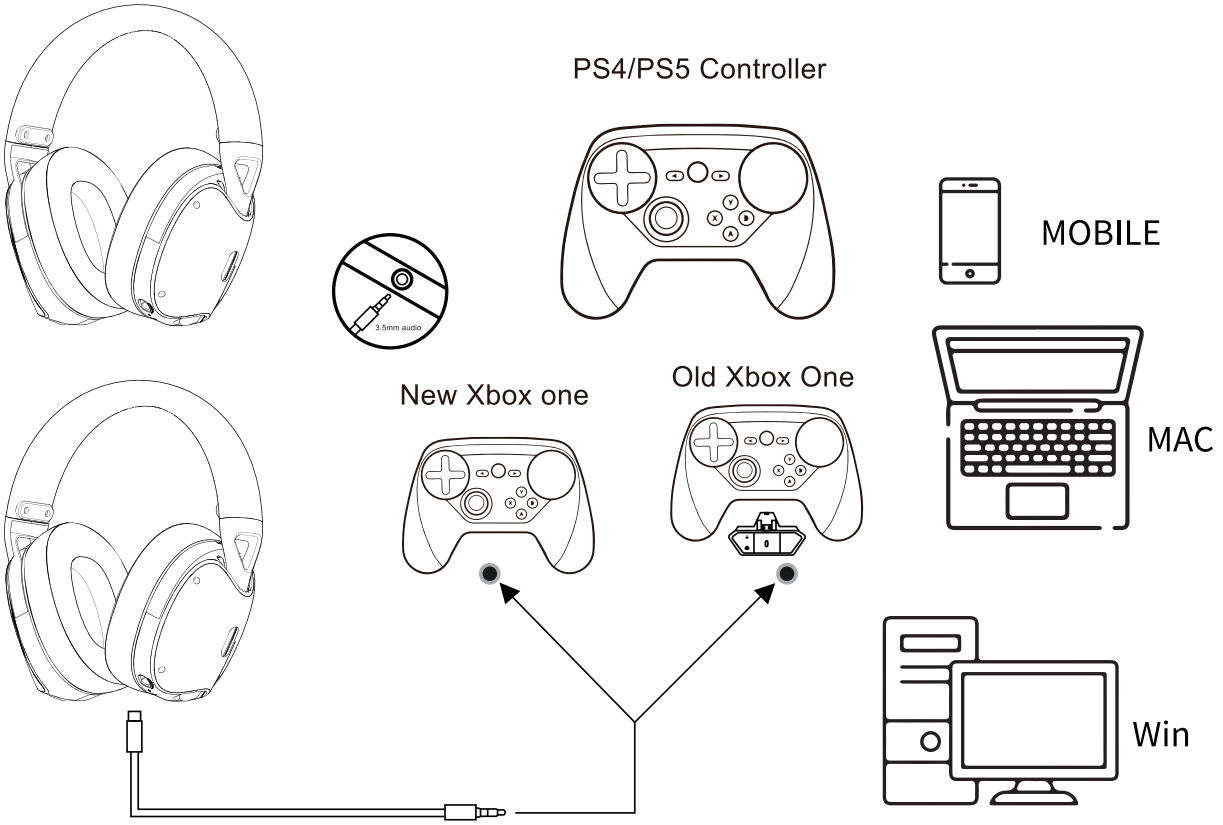

適用可能な機器範囲：Win/ Mac/ PS4/ PS5/ XBOX/ SWITCH/ MOBILE

提案を使用します:

ヘッドフォンを初めて受け取ったら、使用する前に完全に充電することをお勧めします。

ヘッドセットをオンにできません:

・ヘッドフォンは 10 分間何も操作しないと自動的にオフになります。
・バッテリーを充電。
・ヘッドセットを長期間使用しない場合、バッテリーが休止状態になっている可能性があります。バッテリーをアクティブにするために、携帯電話の充電器を使用してヘッドセットを充電することをお勧めします。

ヘッドフォンがモバイルデバイスに接続されていません:

・モバイル デバイスでは、Bluetooth をオフにして、再度オンにします。その後、再度ペアリングを試してください。
・モバイル機器のBluetoothリストから「L60/L80」を削除します。その後、再度ペアリングしてみてください
・モバイルデバイスをヘッドセットに近づけ、他の邪魔物や障害物から遠ざけてください。
・他のモバイルデバイスとペアリングしてみてください。

無音:

・ヘッドセットの電源がオンになっていて、バッテリーが充電されていることを確認してください。
・ ヘッドフォンとモバイル デバイス (または音楽アプリ) の電源が入っていることを確認してください
・別の音楽プログラムを試してください。
・他のモバイルデバイスとペアリングしてみてください。
・ 2 台のモバイル デバイスがアクティブに接続されている場合は、最初にもう一方のデバイスが一時停止状態であることを確認してください。

音質が悪い:

・モバイルデバイスをヘッドフォンの近くに置き、気を散らすものから遠ざけてください。
・他のモバイルデバイスとペアリングしてみてください。

自動シャットダウン:

・ヘッドセットの電源を入れます。10 分経過してもペアリングに失敗した場合、ヘッドセットは自動的にオフになります。
・ヘッドセットが Bluetooth/2.4G で正常にペアリングされた後、10 分間音声出力がない場合、ヘッドセットは自動的にシャットダウンします。

予防:

1、デバイスを日光、湿気、雨にさらされる場所に置かないでください。デバイスが 0 ～ 40 度の範囲にあることを確認してください。この範囲を超える場合は、デバイスのプラグを抜き、温度を最適レベルにしてください。

2、このデバイスを過度の音量で長時間使用すると、聴覚を損傷する可能性があります。また、一部の国/地域の法律では、最大許容騒音レベルは86デシベル、許容使用時間は1日8時間と定められています。したがって、デバイスを長時間使用する場合は、音量を快適なレベルまで下げ、聴覚を保護することをお勧めします。

3、ヘッドフォンのイヤーマフは臭いを簡単に吸収し、環境内の空気循環を維持します。

4、本製品は耐火材料ではありません。可燃性、爆発性の物を近くに置いたり使用したりしないでください。

ケアとメンテナンス:

使用後は毎回、乾いた布やペーパータオルで汗の汚れを拭き取り、乾燥した場所に保管してください。

非常感谢您选购了我们 ATTACK SHARK 的产品，希望它能给你带来全新的操作和感受。同时我们期望得到您对我们产品的宝贵建议，我们将会继续为您提供更优质的产品和服务。

内容清单：

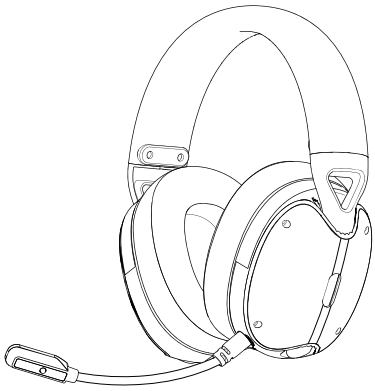

无线轻量化游戏耳机x1

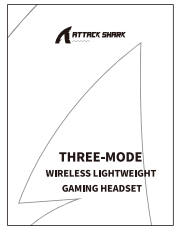

说明书x1

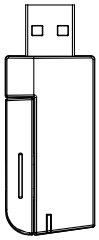

2.4G接收器x1

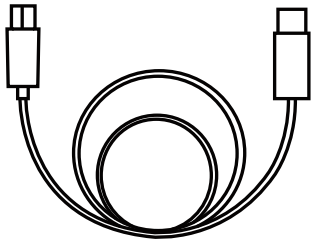

TYPE-C充电连接线x1

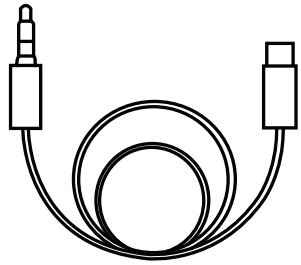

Type-C 转 3.5 毫米音频线x1

快速上手指南：

Ⅰ、按键功能说明

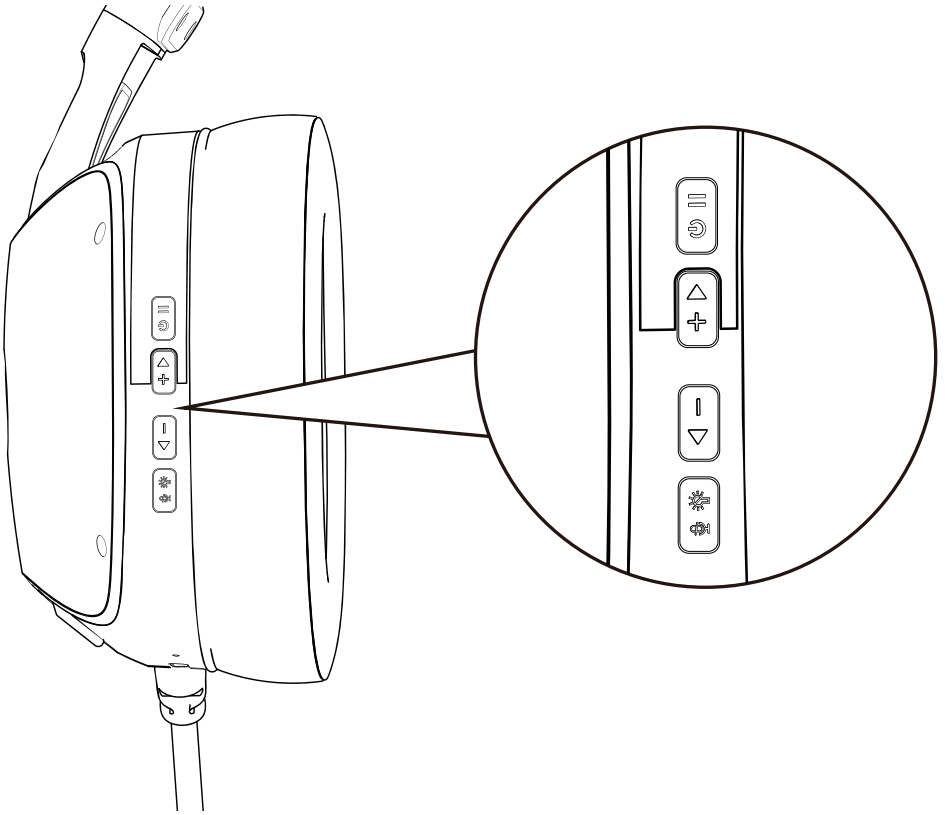

1、 键：1）短按：音量+（音量最大时有语音提示）
2）长按：上一曲（无提示音）

2、 键：1）短按：音量-（无提示音）
2）长按：下一曲（无提示音）

3、 键：短按：麦克风开启/关闭，开机默认开启（语音提示：开启“mic on”/关闭“mic off）

4、 键：1）长按3秒：ON/OFF（语音提示音：power on/power off）
2）开机情况下短按：播放/暂停（无提示音）
3）开机情况下电话来电，短按：接听电话（电话优先，无提示音）。
4）开机情况下电话来电，长按：拒接电话（电话优先，无提示音）。
5）开机情况下连续短按2次：蓝牙/2.4G模式切换。

II、指示灯说明

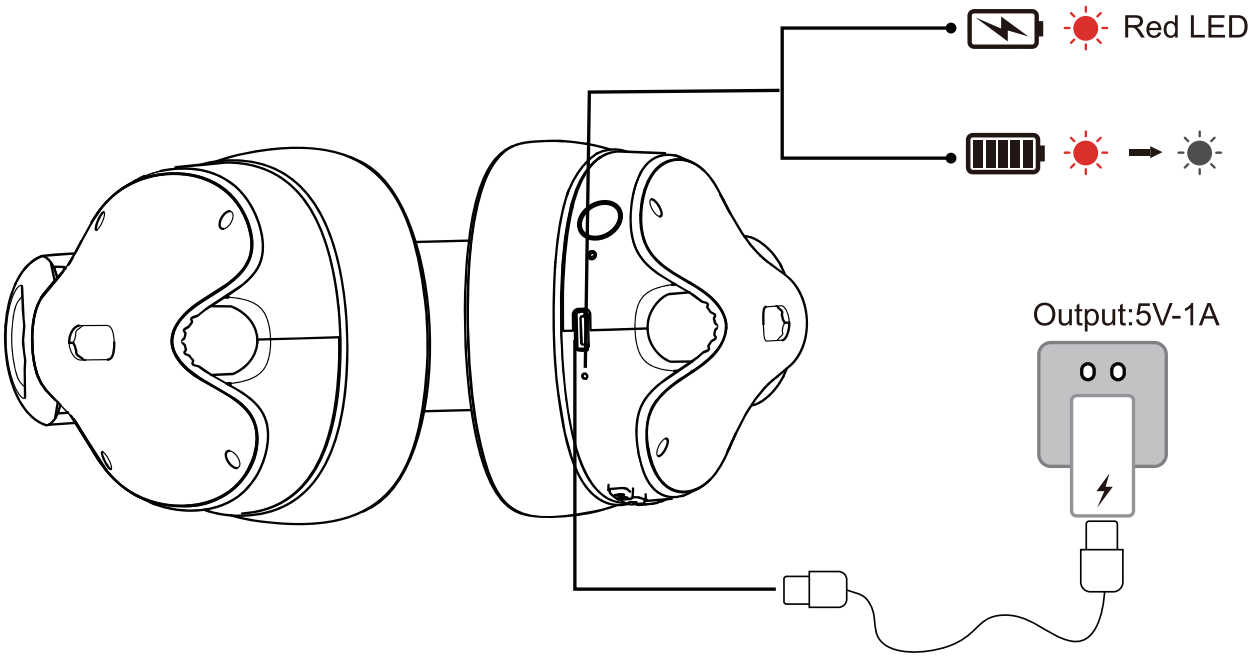

1、红灯：电量低于10%/充电时常亮，充满电后灭灯。

2、蓝灯：蓝牙连接模式

(1) 蓝灯快闪：表示配对状态中，等待蓝牙连接。(无提示音)

(2) 蓝灯常亮：表示已连接上设备。(提示音：蓝牙连接“connected”/蓝牙断开“disconnected”)

(3) 蓝灯慢闪：表示无设备连接。(无提示音)

3、白灯：2.4G连接模式

(1) 白灯快闪：表示配对状态中，等待蓝牙连接。(无提示音)

(2) 白灯常亮：表示已连接上设备。(无提示音)

(3) 白灯慢闪：表示无设备连接。(无提示音)

III、麦克风操作示意图

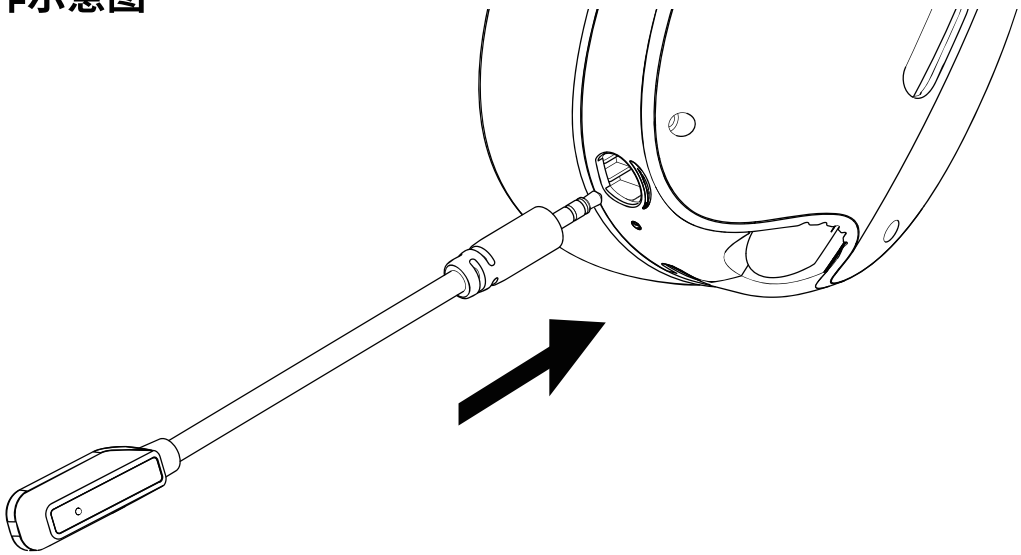

请把麦克风插针对应好耳机孔槽位差紧后，开机使用。
提示：如不插入麦克风则视为关闭麦克风无法使用声音录入功能。

连接方式:

1、蓝牙连接方式：开机情况下双击电源键切换，蓝色指示灯快闪状态，打开设备搜索“L60/L80”,选定连接，蓝牙配对成功蓝色灯常亮，进行使用（无隔挡有效距离15米）。

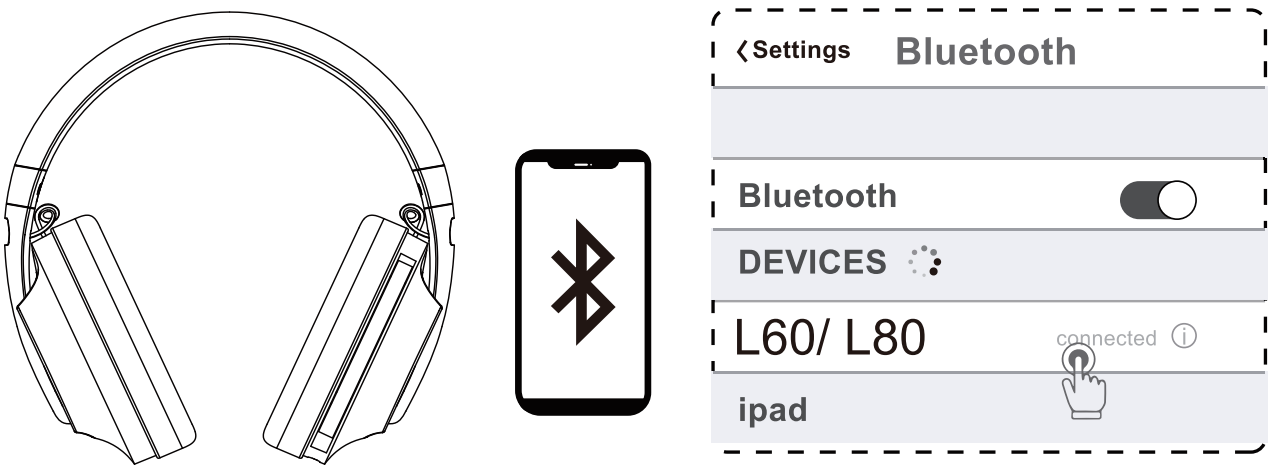

2、2.4G连接方式：开机情况下双击电源键切换，白色指示灯快闪状态，把2.4G接收器插入设备，2.4G配对成功后白色指示灯常亮，进行使用（无隔挡有效距离10米）。

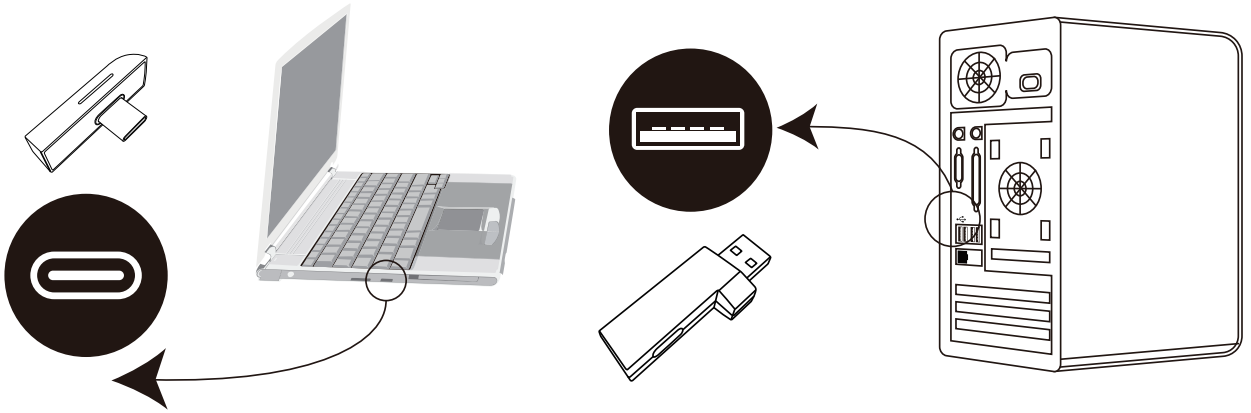

3、有线连接方式：关机状态下，使用Type-C 转 3.5 毫米音频线插入耳机与设备使用。

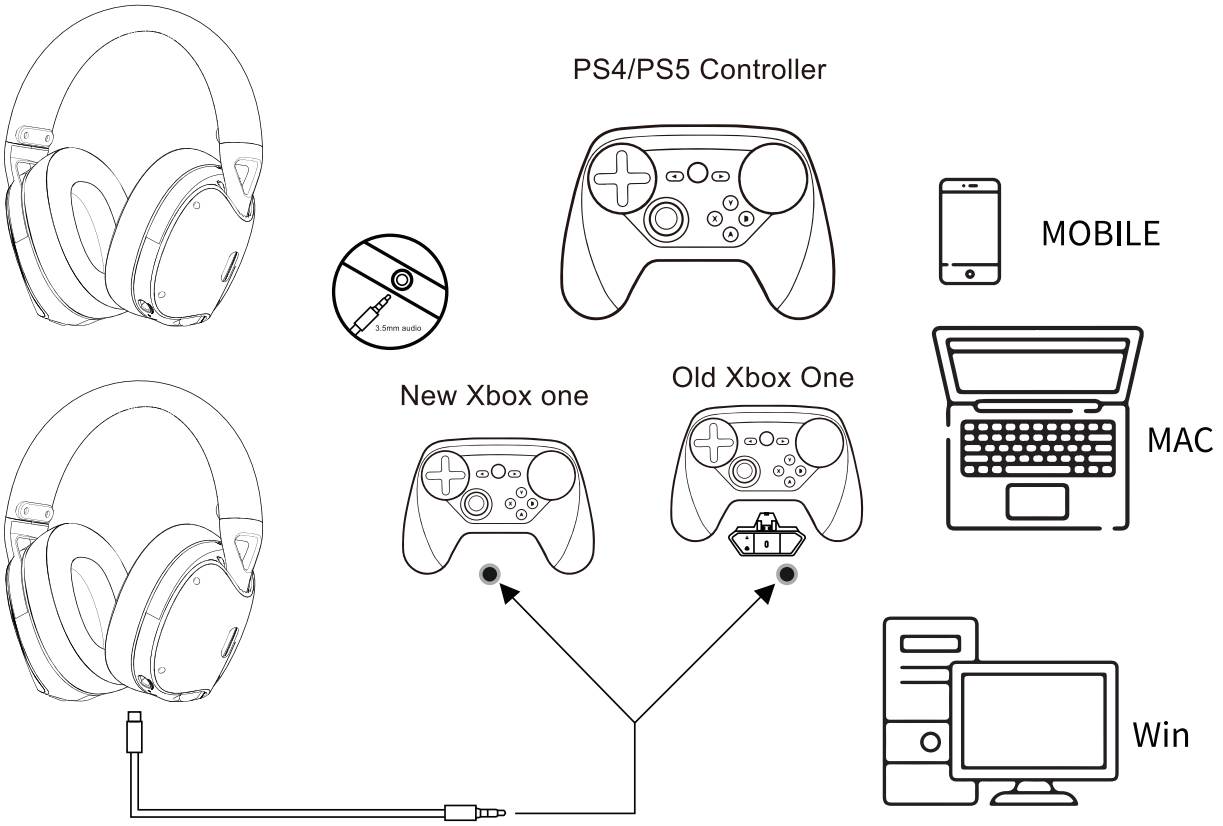

适用设备范围：Win/ Mac/ PS4/ PS5/ XBOX/ SWITCH/ MOBILE

使用提示：

当您第一次收到耳机时，我们建议您在使用前将其充满电。

无法打开耳机：

·耳机将在 10 分钟不活动后自动关闭。
·给电池充电。
·当耳机长时间不使用时，电池可能会处于休眠状态，建议使用手机充电器给耳机充电以激活电池。

耳机未连接至移动设备：

·在移动设备上，关闭蓝牙功能然后重新打开。然后再次尝试配对。
·从移动设备的蓝牙列表中删除“L60/L80”。然后再次尝试配对
·将移动设备移近耳机，远离其他干扰或障碍物。
·尝试与其他移动设备配对。

没有声音：

·确保耳机已打开且电池已充电。
·确保您的耳机和移动设备（或音乐应用程序）已打开
·尝试另一个音乐节目。
·尝试与其他移动设备配对。
·耳机音量是否开启
·如果两个移动设备处于主动连接状态，请首先确保其他设备处于暂停状态。

音质差：

·让您的移动设备靠近耳机并远离任何干扰。
·尝试与其他移动设备配对。

自动关机：

·打开耳机，如果10分钟后未配对成功，耳机将自动关闭。
·当耳机与蓝牙/2.4G配对成功后，如果10分钟没有音频输出，耳机将自动关机。

注意事项:

1、请勿将本机置于太原暴晒、潮湿或有雨水之处;确保设备在0-40度之间,超出这一范围,请拔出设备,使温度至最佳水平。
2、长时间以过大音量使用本设备可能会损害您的听力。此外,一些国家/地区的法律规定最大允许声级为86分贝,每天允许使用时间长为8小时,因此建议您在长时间使用设备时将音量降低至舒服的程度,请您保护您的听力。
3、耳机的耳套护套极易吸收气味,保持使用环境空气流通;
4、本产品非防火材质,请勿在旁边放置/使用易燃易爆物,

护理及保养:

每次使用后,使用干抹布/纸巾等,擦去汗渍,放置在音量干燥处;

ATTACK SHARK

THREE-MODE

WIRELESS LIGHTWEIGHT GAMING HEADSET

FCC Warnning:

This equipment has been tested and found to comply with the limits for a Class B digital device, pursuant to part 15 of the FCC Rules. These limits are designed to provide reasonable protection againstharmful interference in a residential installation. This equipment generates, uses and can radiateradio frequency energy and, if not installed and used in accordance with the instructions, maycause harmful interference to radio communications. However, there is no guarantee thatinterference will not occur in a particular installation. If this equipment does cause harmfulinterference to radio or television reception, which can be determined by turning the equipmentoff and on, the user is encouraged to try to correct the interference by one or more of thefollowing measures:

- Reorient or relocate the receiving antenna.
- Increase the separation between the equipment and receiver.
- Connect the equipment into an outlet on a circuit different from that to which the receiver is connected.
- Consult the dealer or an experienced radio/TV technician for help.

Caution: Any changes or modifications to this device not explicitly approved by manufacturer could void your authority to operate this equipment.

This device complies with part 15 of the FCC Rules. Operation is subject to the following two conditions:

(1)This device may not cause harmful interference, and (2) this device must accept any interference received, including interference that may cause undesired operation.

This equipment complies with FCC radiation exposure limits set forth for an uncontrolled environment. This equipment should be installed and operated with minimum distance 0cm between the radiator and your body.