ENG

EZEVENT

#LIGHT UP YOUR DREAMS

VIP-R

INSTRUCTION MANUAL

THANK YOU FOR PURCHASING AN EZEVENT PRODUCT,
WE HOPE YOU ENJOY USING IT.

FOR YOUR OWN SAFETY,
PLEASE READ THIS INSTRUCTION MANUAL
CAREFULLY BEFORE YOU INITIALLY START-UP

WWW.EZEVENT.NET

VIP-R

Instructions

INSERT THE LAMP BODY INTO THE BASE.

PULL OUT THE SPRING PLUNGER AND INSERT THE LAMP BODY INTO THE BASE UNTIL THE CLIP SPRINGS BACK TO ITS ORIGINAL POSITION.

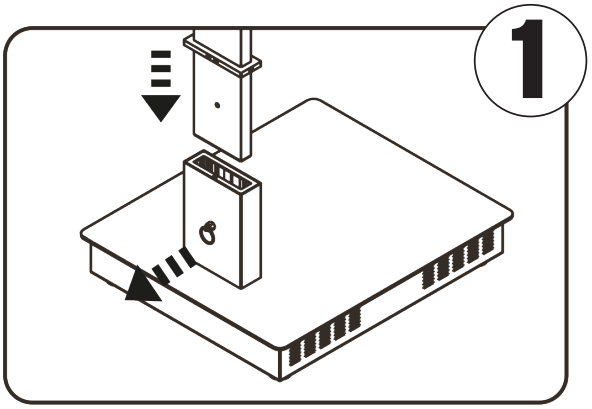

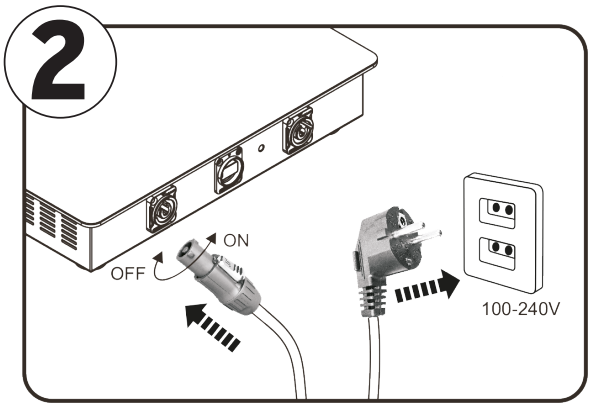

INSERT THE BLUE PLUG OF THE WIRE INTO THE BLUE SOCKET OF THE BASE, TURN RIGHT IS "ON" AND TURN LEFT IS "OFF".

INSERT THE BLACK PLUG OF THE CABLE INTO THE SOCKET (100-240V).

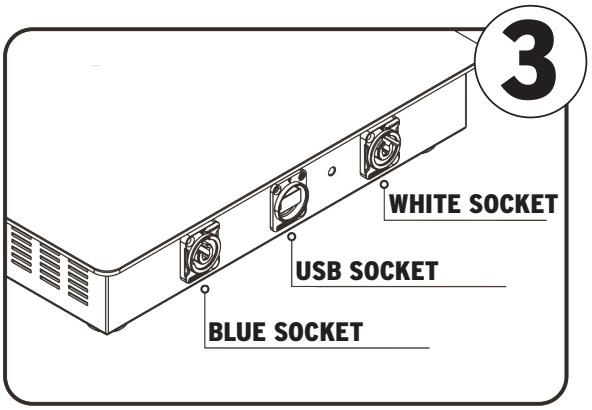

BLUE SOCKET: INPUT 100 - 240V.
USB SOCKET: OUTPUT 5V - 2.1A.
WHITE SOCKET: OUTPUT 100 - 240V.

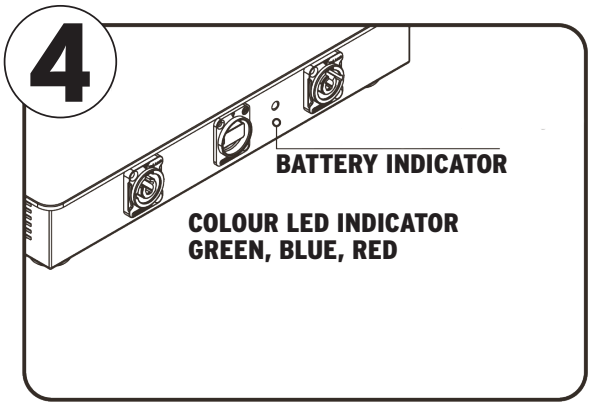

CHARGING STATUS (DISCHARGE)
RED LIGHT ON: INDICATES 0-29% BATTERY POWER.
BLUE LIGHT ON: INDICATES 30-89% BATTERY POWER.
GREEN LIGHT ON: INDICATES 90-100% BATTERY POWER.

CHARGING STATUS (CHARGING)
FLASHING RED LIGHT: INDICATES 0-29% BATTERY POWER.
FLASHING BLUE LIGHT: INDICATES 30-89% BATTERY POWER.
FLASHING GREEN LIGHT: INDICATES 90-99.9% BATTERY POWER.
GREEN LIGHT ON: INDICATES 100% BATTERY POWER.
*TO KEEP THE BATTERY IN GOOD WORKING ORDER OVER TIME, PLEASE CHARGE/DISCHARGE IT AT LEAST ONCE EVERY SIX MONTHS.

ON/OFF
CLICK TO SWITCH VIP-R ON OR OFF.

CCT
CYCLICALLY CLICK TO CHANGE THE COLOR TEMPERATURE:
2600K - 3000K - 3500K - 5000K - 6500K.
IF THERE'S NO OPERATION ON THE TOUCHING PANEL DURING 10-12 SECONDS, THE TOUCHING PANEL IS LOCKED.
TO UNLOCK IT, LONG PRESS THIS BUTTON FOR 6 SECONDS.

DIMMING +
CLICK TO INCREASE THE BRIGHTNESS BY STEPS: 20% - 40% - 60% - 80% - 100%.
LONG PRESS, DIMMER GOES FROM 20% TO 100%.
6-8 SECONDS TO COMPLETE STEPLESS DIMMING.

DIMMING -
CLICK TO DECREASE THE BRIGHTNESS BY STEPS: 100% - 80% - 60% - 40% - 20%.
LONG PRESS, DIMMER GOES FROM 100% TO 20%.
6-8 SECONDS TO COMPLETE STEPLESS DIMMING.

PAIR
CYCLICALLY CLICK THE BUTTON TO ACTIVATE 30 MINUTES TIMER, 60 MINUTES TIMER AND NO TIMER.
TO CONNECT VIP-R TO TUYA: PRESS AND HOLD THIS BUTTON (WHEN THE RED AND BLUE INDICATORS ARE FLASHING) TO SWITCH TO TUYA AND CONNECT TO THE NETWORK.

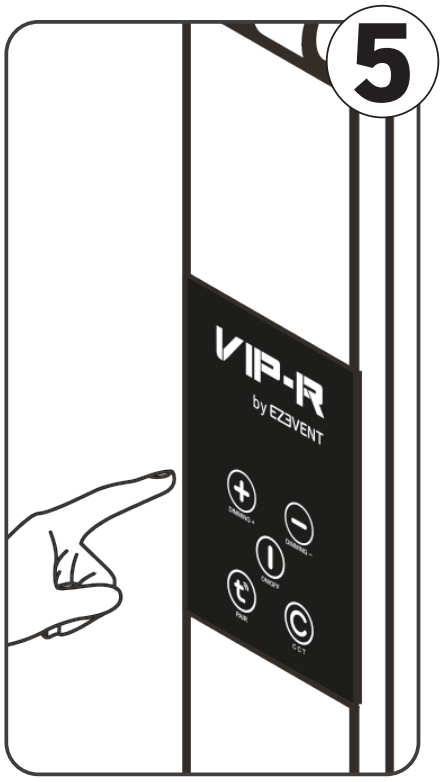

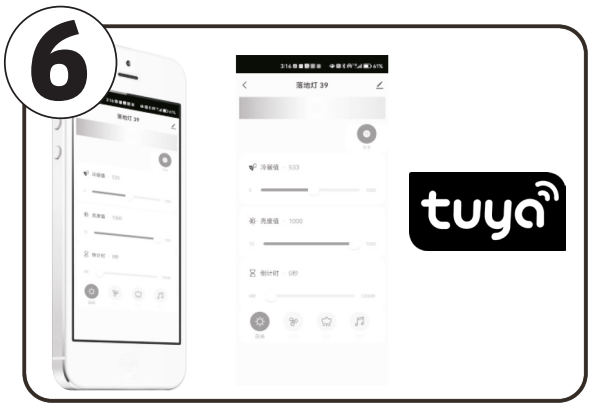

DOWNLOAD THE **TUYA** APPLICATION ONTO YOUR MOBILE PHONE.
PRESS + THEN ADD A DEVICE.
CHOOSE YOUR WIFI NETWORK.
THE LAMP APPEARS.

SETTINGS:
ON/OFF.
COLOUR TEMPERATURE.
DIMMER.

CLICK ON THE PEN AT THE TOP RIGHT OF THE SCREEN:
RENAME TO VIP-R.
CREATE GROUPS TO OBTAIN VIP-RS WITH DIFFERENT SETTINGS DEPENDING ON THE ZONES WHERE THEY ARE PLACED, SO THAT YOU CAN SWITCH ON/OFF, CHANGE THE COLOUR OR INTENSITY OF SEVERAL VIP-RS AT THE SAME TIME.

VIP-R

Technical Specifications

LED POWER
45 WATTS

VOLTAGE
AC 100-240V
50/60HZ

BATTERY
14,6 V - 23400 MAH - 341 WH

AUTONOMY*
UP TO 10 HOURS

CHARGING TIME*
8 HOURS

CHARGING INDICATOR
COLOR LED

POWER
55W MAX

ASSEMBLY
EASY FIX

INSTALLATION
<10 SECONDS

FINISH
BLACK OR WHITE

CCT
2600 TO 6500K

CRI
>90

INTENSITY
UP TO 1800 LUMENS

USB CHARGER
5V 2.1A

CONTROL
SENSITIVE PANEL
TUYA APPLICATION

GRADE IP
IP20

LENSES
ASYMETRIC
15° X 55°

HEIGHT
UNFOLDED - 240 CM
FOLDED - 130 CM

TEMPERATURE
0-40°

WEIGHT
10KG

* FOR INDICATION ONLY.

VIP-R

Dimensions

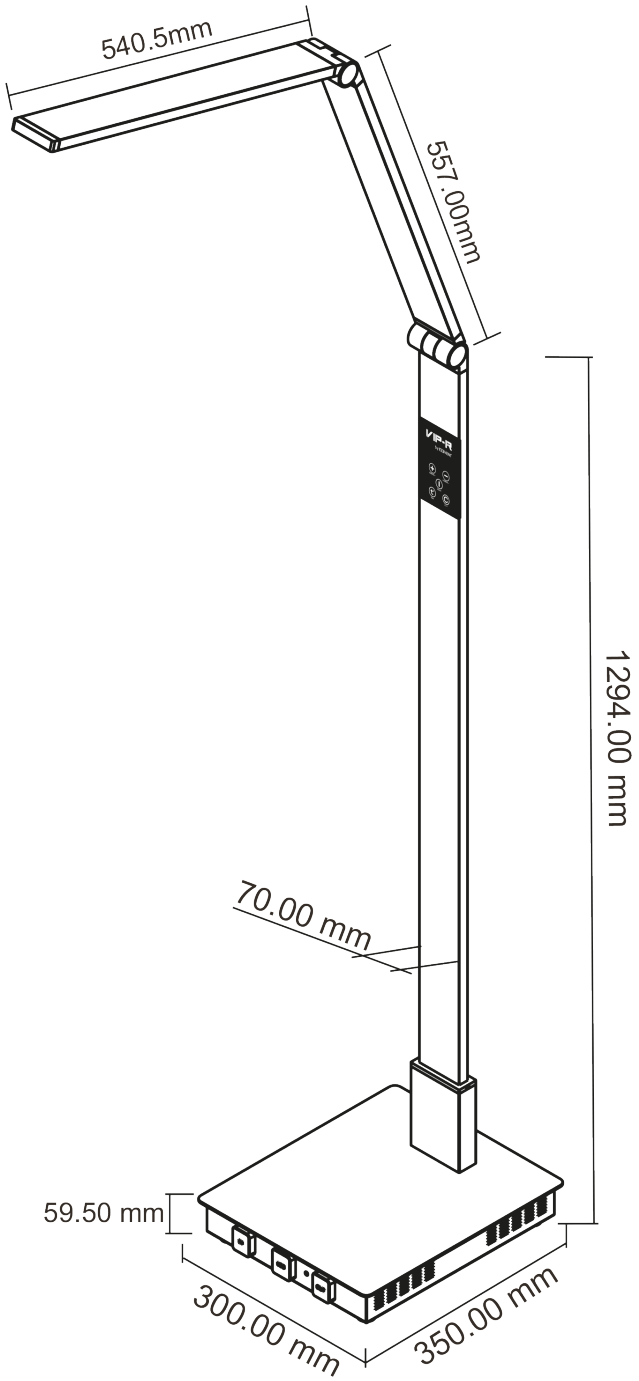

WARNING

• Read the instruction in this manual carefully and thoroughly, as they give important information regarding safety during use and maintenance.
Keep this manual with the unit, in order to consult it in the future.
If the unit is sold or given to another operator, make certain that it always has its manual, to enable the new owner to read about its operation
and relative instructions.

• To prevent fire or shock hazard, do not expose this product under a high temperature.

• This product must be earthed.

• Take care not to damage the power cord.

• After having removed the packaging check that the unit is NOT damaged in any way.

• If in doubt, DON'T use it and contact an authorized dealer.

• NEVER use the unit under the following conditions:
- In places subject to vibrations or bumps.
- In places with a temperature of over 40 °C or less than 0 °C.
- In places with high humidity or rain.

• DO NOT open the unit, there are no user serviceable parts inside.

• NEVER try to repair the unit yourself.
Repairs by unqualified people could cause damage or faulty operation. Contact your nearest dealer.

• Wait for at least one second to turn on the power after turning off this unit.

• Packaging material (plastic bags, polystyrene foam, nails, etc.) MUST NOT be left within children's reach, as it can be dangerous.

• STOP using the unit immediately In the event of serious operation problems and either contact your local dealer for a check or contact us directly.

• DO NOT dismantle or modify the unit.

• If in doubt, DON'T use it and contact an authorized dealer.

• This unit must only be operated by adults. DO NOT allow children to tamper or play with it.

Warranty: 24 months / Battery 6 months.

DESIGNED IN FRANCE, ASSEMBLED IN CHINA.

ENG

EZEVENT

#LIGHT UP YOUR DREAMS

VIP-R+

INSTRUCTION MANUAL

THANK YOU FOR PURCHASING AN EZEVENT PRODUCT,
WE HOPE YOU ENJOY USING IT.

FOR YOUR OWN SAFETY,
PLEASE READ THIS INSTRUCTION MANUAL
CAREFULLY BEFORE YOU INITIALLY START-UP

WWW.EZEVENT.NET

VIP-R+

Instructions

INSERT THE LAMP BODY INTO THE BASE.

PULL OUT THE SPRING PLUNGER AND INSERT THE LAMP BODY INTO THE BASE UNTIL THE CLIP SPRINGS BACK TO ITS ORIGINAL POSITION.

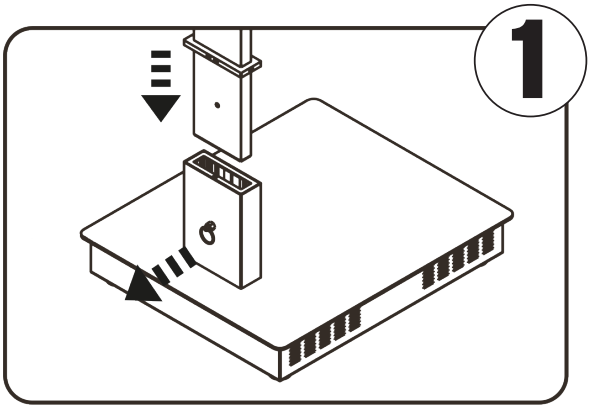

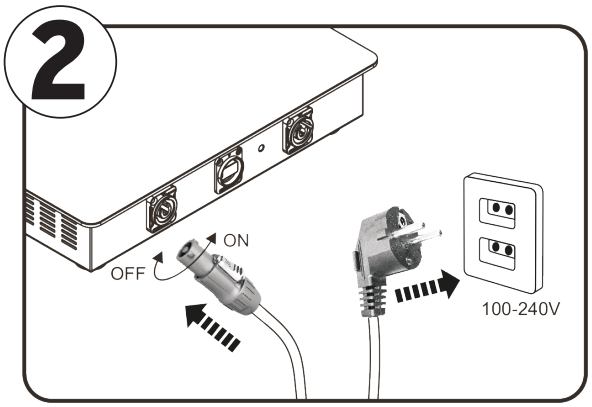

INSERT THE BLUE PLUG OF THE WIRE INTO THE BLUE SOCKET OF THE BASE, TURN RIGHT IS "ON" AND TURN LEFT IS "OFF".

INSERT THE BLACK PLUG OF THE CABLE INTO THE SOCKET (100-240V).

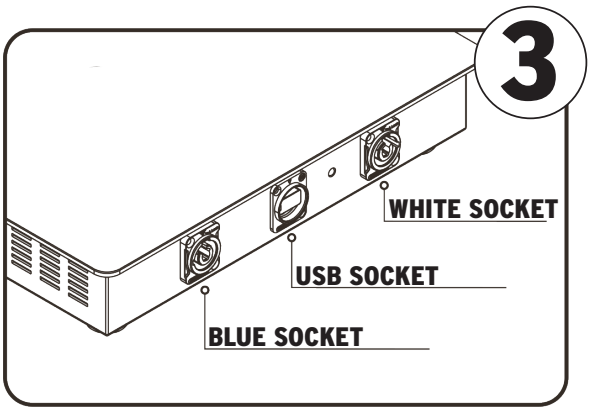

BLUE SOCKET: INPUT 100 - 240V.

USB SOCKET: OUTPUT 5V - 2.1A.

WHITE SOCKET: OUTPUT 100 - 240V.

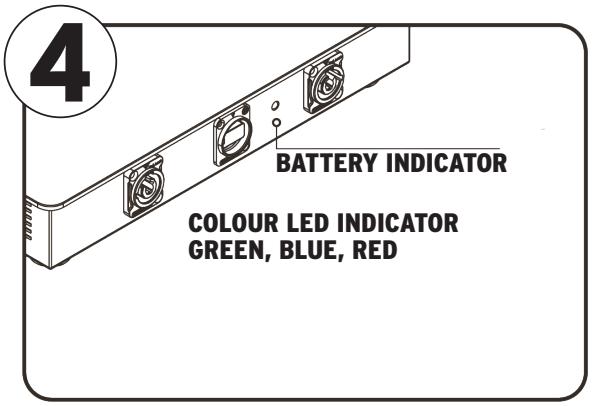

CHARGING STATUS (DISCHARGE)
RED LIGHT ON: INDICATES 0-29% BATTERY POWER.
BLUE LIGHT ON: INDICATES 30-89% BATTERY POWER.
GREEN LIGHT ON: INDICATES 90-100% BATTERY POWER.

CHARGING STATUS (CHARGING)
FLASHING RED LIGHT: INDICATES 0-29% BATTERY POWER.
FLASHING BLUE LIGHT: INDICATES 30-89% BATTERY POWER.
FLASHING GREEN LIGHT: INDICATES 90-99.9% BATTERY POWER.
GREEN LIGHT ON: INDICATES 100% BATTERY POWER.
*TO KEEP THE BATTERY IN GOOD WORKING ORDER OVER TIME, PLEASE CHARGE/DISCHARGE IT AT LEAST ONCE EVERY SIX MONTHS.

CONTROL PANEL

TO SWITCH FROM CONTROL PANEL (BLUE LED) TO WDMX/CRMX/RDM (RED LED).

WHITE

ON/OFF

CLICK TO ACTIVATE OR DEACTIVATE THE VIP-R+ WHITE MODE.

CCT

CYCLICALLY CLICK TO CHANGE THE COLOR TEMPERATURE:
2600K - 3000K - 4000K - 4600K - 5200K - 5700K - 6500K.
IF THERE'S NO OPERATION ON THE TOUCHING PANEL DURING 10-12 SECONDS, THE TOUCHING PANEL IS LOCKED.
TO UNLOCK IT, LONG PRESS THIS BUTTON FOR 6 SECONDS.

DIMMING +

CLICK TO INCREASE THE BRIGHTNESS BY STEPS: 20% - 40% - 60% - 80% - 100%.
LONG PRESS, DIMMER GOES FROM 20% TO 100%.
6-8 SECONDS TO COMPLETE STEPLESS DIMMING.

DIMMING -

CLICK TO DECREASE THE BRIGHTNESS BY STEPS: 100% - 80% - 60% - 40% - 20%.
LONG PRESS, DIMMER GOES FROM 100% TO 20%.
6-8 SECONDS TO COMPLETE STEPLESS DIMMING.

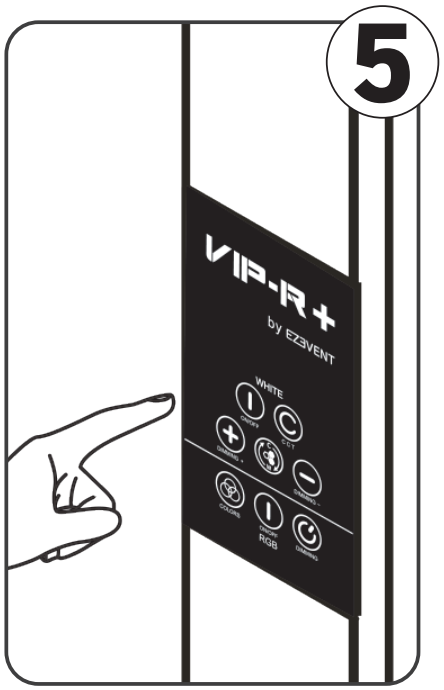

RGB

ON/OFF

CLICK TO ACTIVATE OR DEACTIVATE THE VIP-R+ RGB MODE.

WDMX

A SHORT PRESS WILL ADJUST THE RGB COLORS.
A LONG PRESS WILL START A CYCLE OF COLOURS.

DIMMING

CLICK TO INCREASE THE BRIGHTNESS BY STEPS: 20% - 40% - 60% - 80% - 100%.
CLICK TO DECREASE THE BRIGHTNESS BY STEPS: 100% - 80% - 60% - 40% - 20%.

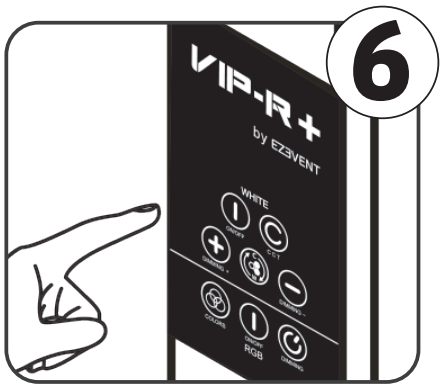

7

lumenradio

WDMX/CRMX/RDM SETTINGS:
PLEASE CHECK WWW.EZEVENT.NET

TO ACTIVATE WDMX PRESS THE C/W BUTTON TO RED LED.
PUSH THE BUTTON AT THE BACK OF THE CONTROL PANEL FOR 3 SECONDS.
USE A WDMX TRANSMITTER SUCH AS LUMENRADIO STARDUST/AURORA.

DMX SETTINGS:

CH.01 - DIMMING WHITE LED
CH.02 - CCT WHITE LED
CH.03 - DIMMING RGB
CH.04 - RED
CH.05 - GREEN
CH.06 - BLUE
CH.07 - STROBE. 0 - LIGHT ON. 1 - 1 FLASH EVERY 2 SECS. 255 - 20 FLASHES/SECS.

VIP-R+

Technical Specifications

LED POWER
55 WATTS

VOLTAGE
AC 100-240V
50/60HZ

BATTERY
14,6 V - 23400 MAH - 341 WH

AUTONOMY*
8 TO 20 HOURS

CHARGING TIME*
8 HOURS

CHARGING INDICATOR
COLOR LED

POWER
55W MAX

ASSEMBLY
EASY FIX

INSTALLATION
<10 SECONDS

USB CHARGER
5V 2.1A

FINISH
BLACK OR WHITE

CCT
2600 TO 6500K

RGB
12 LEDS

CRI
>90

INTENSITY
UP TO 2600 LUMENS

CONTROL
SENSITIVE PANEL
WDMX/CRMX - RDM

GRADE IP
IP20

LENSES
ASYMETRIC
20° X 55°

HEIGHT
UNFOLDED - 240 CM
FOLDED - 130 CM

TEMPERATURE
0-40°

WEIGHT
10KG

* FOR INDICATION ONLY.

VIP-R+

Dimensions

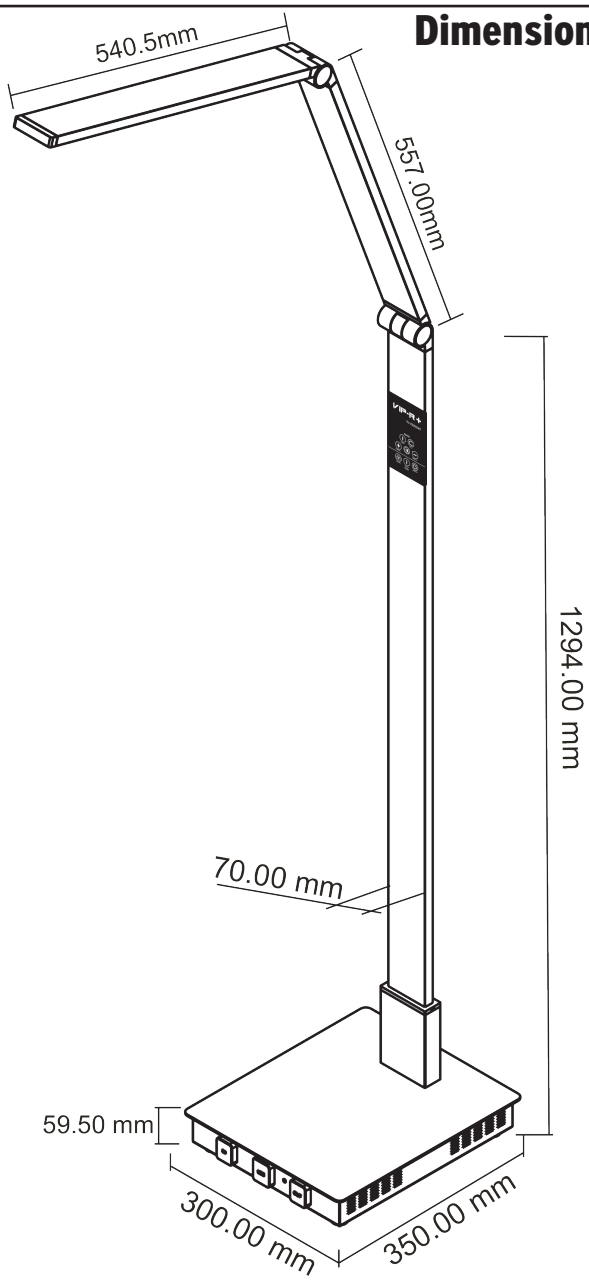

EZEVENT
MYHP Limited

Victory Factory Building Unit 30, 2FL,
16 Wong Chuk Hang Road.
Wong Chuk Hang.
Hong Kong

info@ezevent.net

Operating temperature 0°C to +40°C

FCC Statement

This equipment has been tested and found to comply with the limits for a Class B digital device, pursuant to part 15 of the FCC Rules. These limits are designed to provide reasonable protection against harmful interference in a residential installation. This equipment generates, uses and can radiate radio frequency energy and, if not installed and used in accordance with the instructions, may cause harmful interference to radio communications. However, there is no guarantee that interference will not occur in a particular installation. If this equipment does cause harmful interference to radio or television reception, which can be determined by turning the equipment off and on, the user is encouraged to try to correct the interference by one or more of the following measures:

- Reorient or relocate the receiving antenna.
- Increase the separation between the equipment and receiver.
- Connect the equipment into an outlet on a circuit different from that to which the receiver is connected.
- Consult the dealer or an experienced radio/TV technician for help.

Changes or modifications not expressly approved by the party responsible for compliance could void the user's authority to operate the equipment.

RF Exposure Statement:
The distance between user and products should be no less than 20cm.

We declare that these devices are in compliance with the essential requirements and other relevant provisions of Directive 2014/53/EU.

The adapter shall be installed near the equipment and shall be easily accessible.

CAUTION:
RISK OF EXPLOSION IF BATTERY IS REPLACED BY AN INCORRECT TYPE.
DISPOSE OF USED BATTERIES ACCORDING TO THE INSTRUCTIONS.

Wi-Fi (For VIP-R only)
Operation Frequency: 2412MHz~2472MHz
Maximum Power: 17.04dBm (E.I.R.P.)

FR

EZEVENT

#ÉCLAIREZ VOS ENVIES

VIP-R

MODE D'EMPLOI

NOUS VOUS REMERCIONS D'AVOIR ACHETÉ UN PRODUIT EZEVENT,
NOUS ESPÉRONS QU'IL CORRESPONDRA À VOS ATTENTES.

POUR VOTRE PROPRE SÉCURITÉ,
VEUILLEZ LIRE ATTENTIVEMENT CE MANUEL D'INSTRUCTIONS AVANT DE
PROCÉDER À LA MISE EN SERVICE.

WWW.EZEVENT.NET

VIP-R

Instructions

INSÉREZ LE MÂT DANS LA BASE.

TIREZ LE CLIP ET INSÉREZ LE MÂT JUSQU'A CE QUE LE CLIP REVIENNE À SA POSITION ORIGINELLE

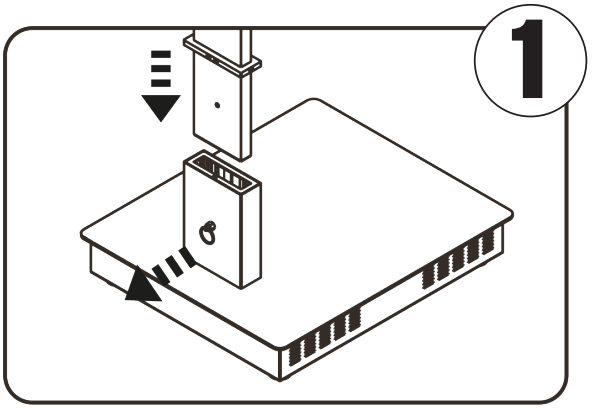

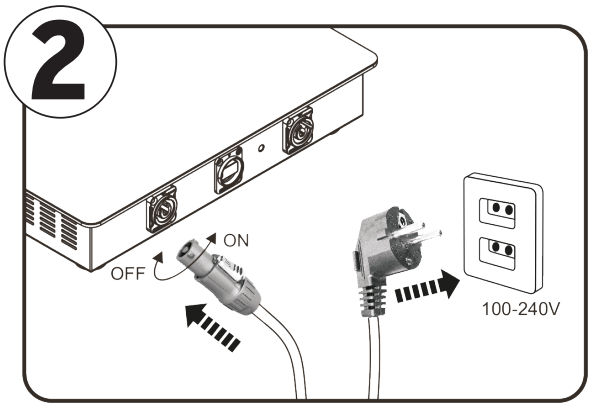

INSÉREZ LE POWERCON BLEU DANS LA CONNECTIQUE BLEUE SITUÉE SUR LA BASE, TOURNEZ À DROITE "ON", TOURNEZ À GAUCHE "OFF".

CONNECTEZ LA PRISE NOIRE À UNE ALIMENTATION (100-240V).

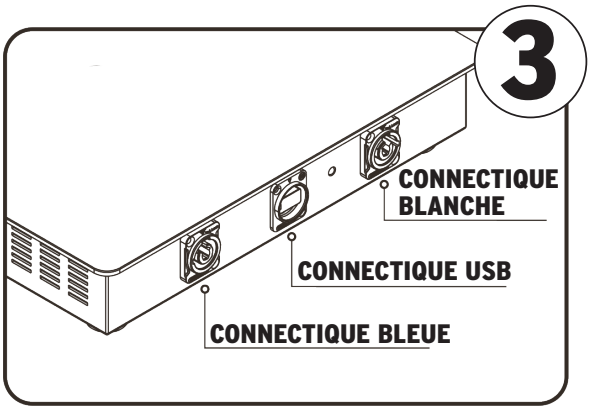

CONNECTIQUE BLEUE : ENTRÉE 100 - 240V.

CONNECTIQUE USB : SORTIE 5V - 2.1A.

CONNECTIQUE BLANCHE : SORTIE 100 - 240V.

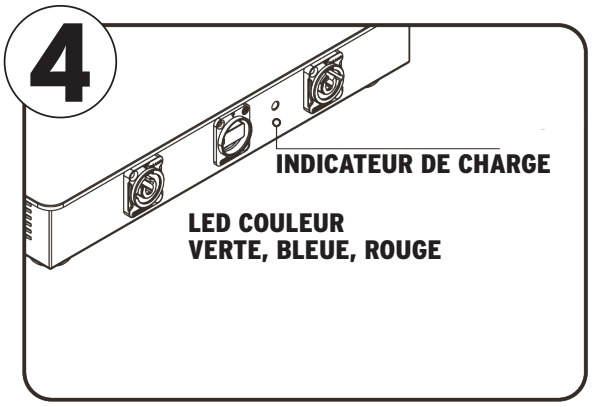

ÉTAT DE DÉCHARGE
LED ROUGE ALLUMÉE : INDIQUE 0-29% BATTERIE;
LED BLEUE ALLUMÉE : INDIQUE 30-89% BATTERIE;
LED VERTE ALLUMÉE : INDIQUE 90-100% BATTERIE.

ÉTAT DE CHARGE (CHARGE)
LED ROUGE CLIGNOTANTE : INDIQUE 0-29% BATTERIE.
LED BLEUE CLIGNOTANTE : INDIQUE 30-89% BATTERIE.
LED VERTE CLIGNOTANTE : INDIQUE 90-99.9% BATTERIE.
LED VERTE FIXE : INDIQUE 100% BATTERIE.
*POUR UN BON FONCTIONNEMENT DE LA BATTERIE DANS LE TEMPS, MERCI DE BIEN VEILLER À LA CHARGER/DÉCHARGER AU MOINS UNE FOIS TOUS LES SIX MOIS.

ON/OFF

APPUYEZ POUR ALLUMER OU ETEINDRE VOTRE VIP-R.

CCT

APPUYEZ PAS À PAS POUR AJUSTER LA TEMPÉRATURE DE COULEUR :
2600K - 3000K - 3500K - 5000K - 6500K.
SANC ACTION PENDANT 10-12 SECONDES, LE PANNEAU DE CONTRÔLE SE BLOQUE.
POUR LE DÉBLOQUER, APPUYEZ SUR CE BOUTON PENDANT 6 SECONDES.

DIMMING +

APPUYEZ PAS À PAS POUR AJUSTER LA PUISSANCE : 20% - 40% - 60% - 80% - 100%.
APPUI LONG, LA PUISSANCE AUGMENTE DE 20% À 100%.
6 À 8 SECONDES POUR ÉFFECTUER LE CYCLE.

DIMMING -

APPUYEZ PAS À PAS POUR AJUSTER LA PUISSANCE : 100% - 80% - 60% - 40% - 20%.
APPUI LONG, LA PUISSANCE DIMINUE DE 100% À 20%.
6 À 8 SECONDES POUR ÉFFECTUER LE CYCLE.

PAIR

APPUYEZ PAS À PAS POUR ACTIVER UN TIMER DE 30 MINUTES, DE 60 MINUTES ET POUR DÉSACTIVER LE TIMER.
POUR CONNECTER VIP-R À L'APPLICATION TUYA, APPUYEZ ET MAINTENEZ CE BOUTON (QUAND LES LEDS ROUGES ET BLEUES CLIGNOTENT) ET CONNECTEZ LE AU RÉSEAU WIFI.

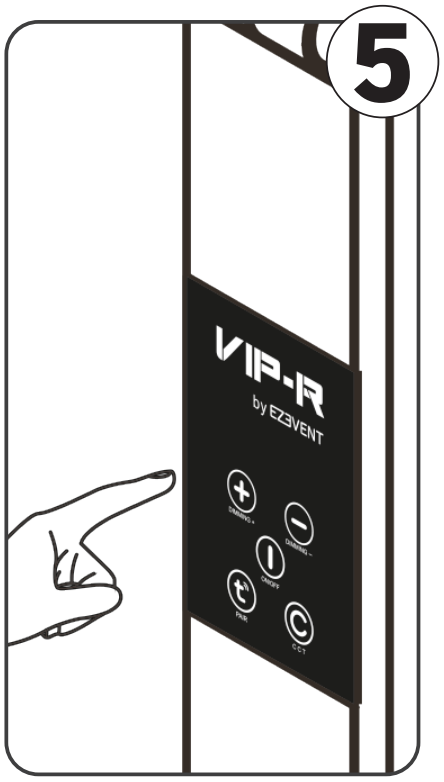

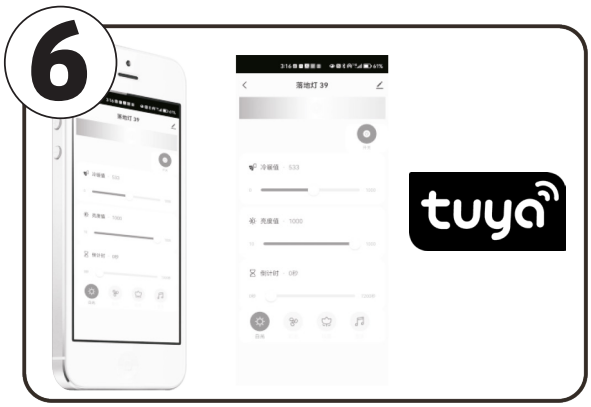

TÉLÉCHARGEZ L'APPLICATION **TUYA** SUR VOTRE TÉLÉPHONE (ANDROID ET IOS).
PRESSEZ + ET AJOUTEZ UNE LAMPE.
CHOISISSEZ VOTRE RÉSEAU WIFI.
UNE LAMPE APPARAÎT.

RÉGLAGES :
ON/OFF.
TEMPERATURE DE COULEUR.
DIMMER.

CLIQUEZ SUR LE STYLO EN HAUT À DROITE DE L'ÉCRAN:
RENOMMEZ LE EN... VIP-R.
CRÉER DES GROUPES POUR OBTENIR DES RÉGLAGES DIFFÉRENTS EN FONCTION DES ZONES OÙ ILS SONT PLACÉS, AFIN DE POUVOIR ALLUMER/ÉTEINDRE, CHANGER LA COULEUR OU L'INTENSITÉ DE PLUSIEURS VIP-R EN MÊME TEMPS.

VIP-R

Spécificités Techniques

PUISSANCE LED
45 WATTS

VOLTAGE
AC 100-240V
50/60HZ

BATTERIE
14,6 V - 23400 MAH - 341 WH

AUTONOMIE*
JUSQU'À 10 HEURES

TEMPS DE CHARGE*
8 HEURES

INDICATEUR DE CHARGE
LED COULEUR

PUISSANCE
55W MAX

ASSEMBLAGE
EASY FIX

INSTALLATION
<10 SECONDES

FINITION
NOIR OU BLANC

TEMPÉRATURE DE COULEUR
CCT DE 2600 À 6500K

IRC
>90

INTENSITÉ
JUSQU'À 1800 LUMENS

CHARGEUR USB
5V 2.1A

CONTRÔLE
PANNEAU SENSITIF
APPLICATION TUYA

GRADE IP
IP20

LENTILLES
ASYMETRIQUES
15° X 55°

DIMENSIONS
DÉPLIÉ - 240 CM
PLIÉ - 130 CM

TEMPÉRATURE
0-40°

POIDS
10KG

* À TITRE INDICATIF.

VIP-R

Dimensions

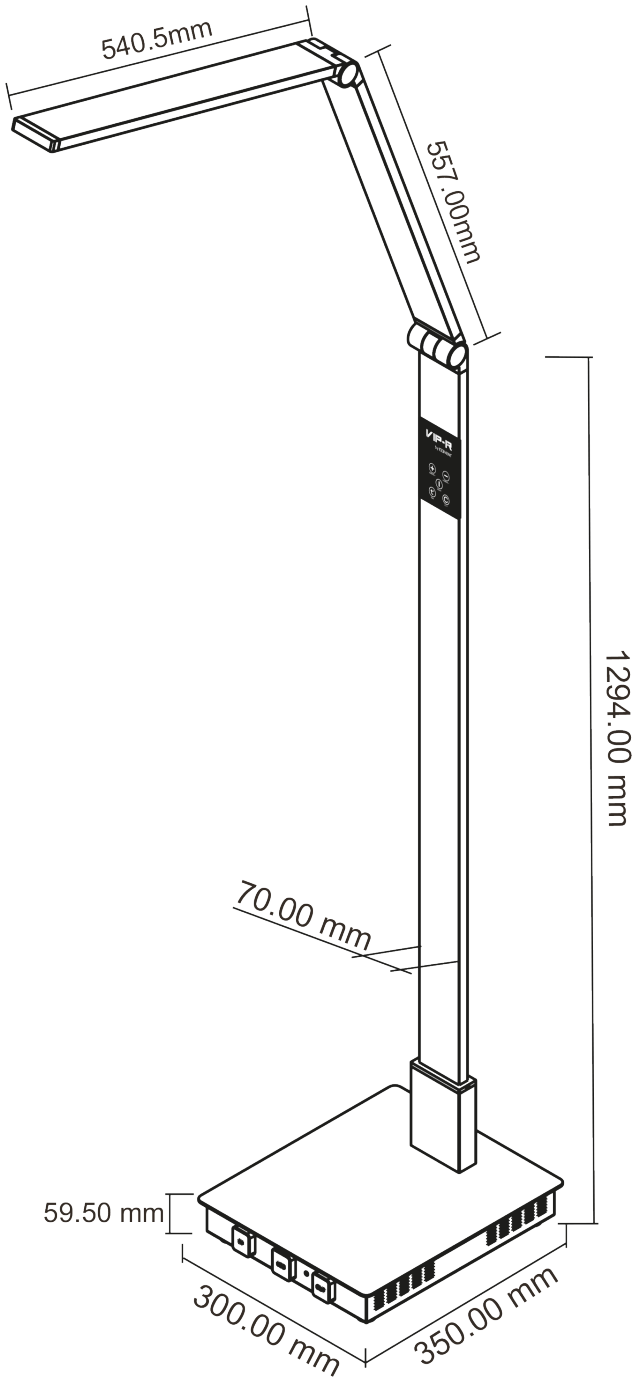

ATTENTION

• Lisez attentivement et complètement les instructions de ce manuel, car elles contiennent des informations importantes concernant la sécurité lors de l'utilisation et de l'entretien. Conservez ce manuel avec l'appareil, afin de pouvoir le consulter ultérieurement. Si l'appareil est vendu ou donné à un autre opérateur, assurez-vous qu'il a toujours son manuel, pour permettre au nouveau propriétaire de prendre connaissance de son fonctionnement et des instructions relatives.

• Pour éviter tout risque d'incendie ou d'électrocution, ne pas exposer ce produit à une température élevée.

• Ce produit doit être relié à la terre.

• Veillez à ne pas endommager le cordon d'alimentation.

• Après avoir retiré l'emballage, vérifiez que l'appareil n'est PAS endommagé.

• En cas de doute, ne l'utilisez pas et contactez un revendeur agréé.

• N'utilisez JAMAIS l'appareil dans les conditions suivantes :
- Dans des endroits soumis à des vibrations ou à des chocs.
- Dans des endroits où la température est supérieure à 40 °C ou inférieure à 0 °C.
- Dans des lieux très humides ou sous la pluie.

• N'ouvrez PAS l'appareil, il ne contient aucune pièce réparable par l'utilisateur.

• N'essayez JAMAIS de réparer l'appareil vous-même.
Les réparations effectuées par des personnes non qualifiées peuvent entraîner des dommages ou un fonctionnement défectueux. Contactez votre revendeur le plus proche.

• Attendez au moins une seconde avant de remettre l'appareil sous tension après l'avoir éteint.

• Les matériaux d'emballage (sacs en plastique, mousse de polystyrène, clous, etc.) NE DOIVENT PAS être laissés à la portée des enfants, car ils peuvent être dangereux.

• Cessez immédiatement d'utiliser l'appareil en cas de problèmes de fonctionnement graves et contactez votre revendeur local pour un contrôle ou contactez-nous directement.

• Ne démontez pas et ne modifiez pas l'appareil.

• En cas de doute, ne l'utilisez pas et contactez un revendeur agréé.

• Cet appareil ne doit être utilisé que par des adultes. NE PAS permettre aux enfants de le manipuler ou de jouer avec.

GARANTIE : 2 ans / Batterie 6 mois.
DÉVELOPPÉ EN FRANCE, ASSEMBLÉ EN CHINE.

FR

EZEVENT

#ÉCLAIREZ VOS ENVIES

VIP-R+

MODE D'EMPLOI

NOUS VOUS REMERCIONS D'AVOIR ACHETÉ UN PRODUIT EZEVENT,
NOUS ESPÉRONS QU'IL CORRESPONDRA À VOS ATTENTES.

POUR VOTRE PROPRE SÉCURITÉ,
VEUILLEZ LIRE ATTENTIVEMENT CE MANUEL D'INSTRUCTIONS AVANT DE
PROCÉDER À LA MISE EN SERVICE.

WWW.EZEVENT.NET

VIP-R+

Instructions

INSÉREZ LE MÂT DANS LA BASE.

TIREZ LE CLIP ET INSÉREZ LE MÂT JUSQU'A CE QUE LE CLIP REVIENNE À SA POSITION ORIGINELLE

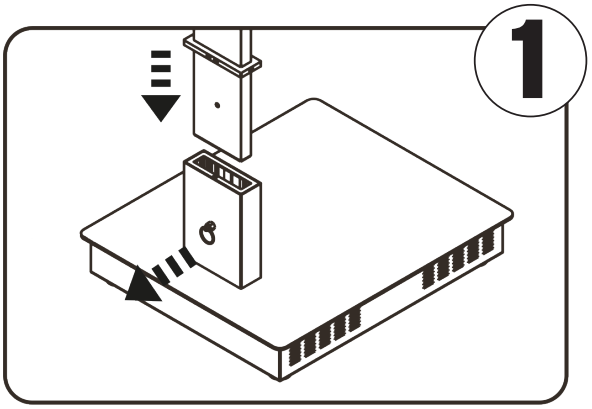

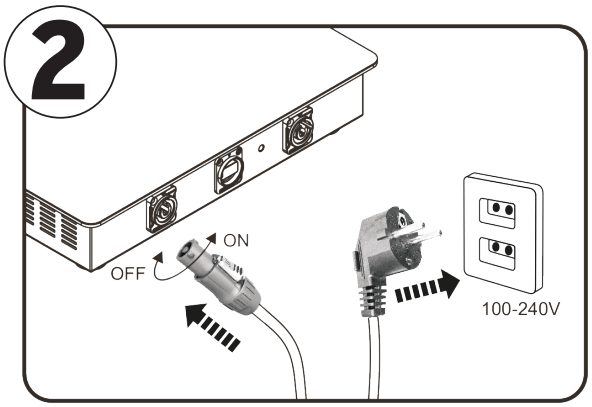

INSÉREZ LE POWERCON BLEU DANS LA CONNECTIQUE BLEUE SITUÉE SUR LA BASE, TOURNEZ À DROITE "ON", TOURNEZ À GAUCHE "OFF".

CONNECTEZ LA PRISE NOIRE À UNE ALIMENTATION (100-240V).

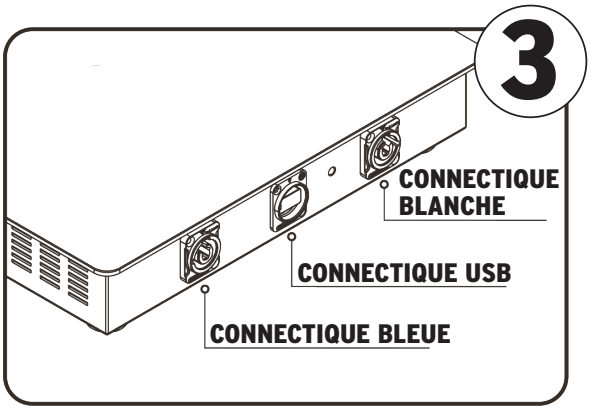

CONNECTIQUE BLEUE : ENTRÉE 100 - 240V.

CONNECTIQUE USB : SORTIE 5V - 2.1A.

CONNECTIQUE BLANCHE : SORTIE 100 - 240V.

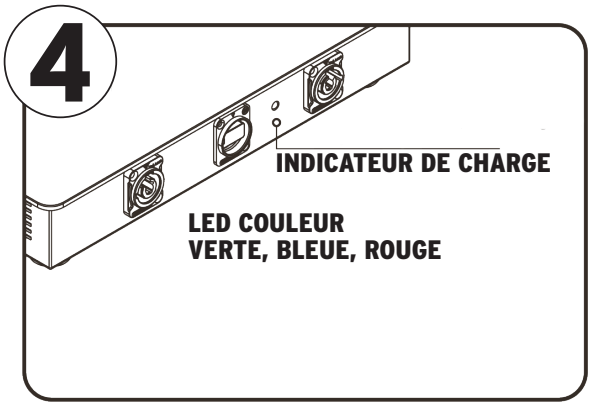

ÉTAT DE DÉCHARGE
LED ROUGE ALLUMÉE : INDIQUE 0-29% BATTERIE;
LED BLEUE ALLUMÉE : INDIQUE 30-89% BATTERIE;
LED VERTE ALLUMÉE : INDIQUE 90-100% BATTERIE.

ÉTAT DE CHARGE (CHARGE)
LED ROUGE CLIGNOTANTE : INDIQUE 0-29% BATTERIE.
LED BLEUE CLIGNOTANTE : INDIQUE 30-89% BATTERIE.
LED VERTE CLIGNOTANTE : INDIQUE 90-99.9% BATTERIE.
LED VERTE FIXE : INDIQUE 100% BATTERIE.
*POUR UN BON FONCTIONNEMENT DE LA BATTERIE DANS LE TEMPS, MERCI DE BIEN VEILLER À LA CHARGER/DÉCHARGER AU MOINS UNE FOIS TOUS LES SIX MOIS.

PANNEAU DE CONTROL

PASSEZ DU PANNEAU TACTILE (LED BLEUE) AU CONTRÔLE WDMX/CRMX/RDM (LED ROUGE).

BLANC VARIABLE

ON/OFF

APPUYEZ POUR ALLUMER OU ETEINDRE VOTRE VIP-R+ EN MODE BLANC VARIABLE.

CCT

APPUYEZ PAS À PAS POUR AJUSTER LA TEMPÉRATURE DE COULEUR:
2600K - 3000K - 4000K - 4600K - 5200K - 5700K - 6500K.
SANC ACTION PENDANT 10-12 SECONDES, LE PANNEAU DE CONTRÔLE SE BLOQUE.
POUR LE DÉBLOQUER, APPUYEZ SUR CE BOUTON PENDANT 6 SECONDES.

DIMMING +

APPUYEZ PAS À PAS POUR AJUSTER LA PUISSANCE : 20% - 40% - 60% - 80% - 100%.
APPUI LONG, LA PUISSANCE AUGMENTE DE 20% À 100%.
6 À 8 SECONDES POUR ÉFFECTUER LE CYCLE.

DIMMING -

APPUYEZ PAS À PAS POUR AJUSTER LA PUISSANCE : 100% - 80% - 60% - 40% - 20%.
APPUI LONG, LA PUISSANCE DIMINUE DE 100% À 20%.
6 À 8 SECONDES POUR ÉFFECTUER LE CYCLE.

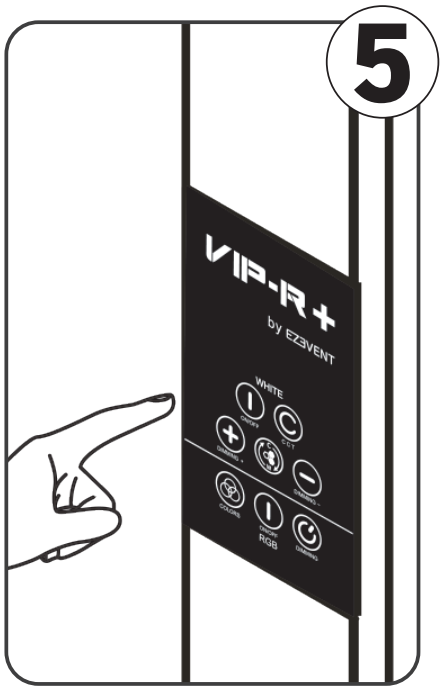

RVB

ON/OFF

APPUYEZ POUR ALLUMER OU ETEINDRE VOTRE VIP-R+ EN MODE RVB.

WDMX

APPUYEZ PAS À PAS POUR CHANGER LES COULEURS RVB.
APPUI LONG DÉMARRERA UN CYCLE DE CHANGEMENT DE COULEURS.

DIMMING

APPUYEZ POUR AUGMENTER LA PUISSANCE : 20% - 40% - 60% - 80% - 100%.
APPUYEZ POUR DIMINUER LA PUISSANCE : 100% - 80% - 60% - 40% - 20%.

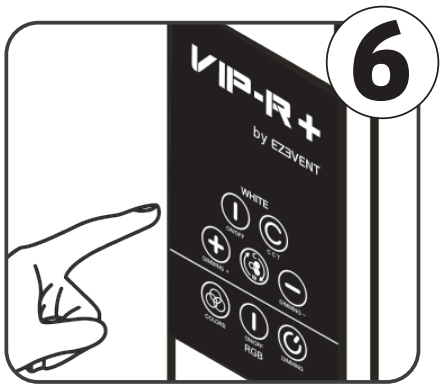

7

lumenradio

RÉGLAGES WDMX/CRMX/RDM :
RENDEZ-VOUS SUR WWW.EZEVENT.NET

POUR ACTIVER LE WDMX PRESSEZ LE BOUTON C/W (LED ROUGE).
APPUYEZ 3 SECONDES SUR LE BOUTON SITUÉ À L'ARRIÈRE DU PANEAU DE CONTRÔLE.
UTILISEZ UN ÉMETTEUR WDMX DE TYPE LUMENRADIO STARDUST/AURORA.

RÉGLAGES DMX:

CH.01 - DIMMER BLANC VARIABLE
CH.02 - CCT BLANC VARIABLE
CH.03 - DIMMER RVB
CH.04 - ROUGE
CH.05 - VERT
CH.06 - BLEU
CH.07 - STROBE. 0 - ALLUMÉ. 1 - 1 FLASH TOUTES LES 2 SECS. 255 - 20 FLASHS/SECS.

VIP-R+

Spécificités Techniques

PUISSANCE LED
55 WATTS

VOLTAGE
AC 100-240V
50/60HZ

BATTERIE
14,6 V - 23400 MAH - 341 WH

AUTONOMIE*
8 À 20 HEURES

TEMPS DE CHARGE*
8 HEURES

INDICATEUR DE CHARGE
LED COULEUR

PUISSANCE
55W MAX

ASSEMBLAGE
EASY FIX

INSTALLATION
<10 SECONDES

CHARGEUR USB
5V 2.1A

FINITION
NOIR OU BLANC

TEMPÉRATURE DE COULEUR
CCT 2600 TO 6500K

RVB
12 LEDS

IRC
>90

INTENSITÉ
JUSQU'À 2600 LUMENS

CONTRÔLE
PANNEAU SENSITIF
WDMX/CRMX - RDM

GRADE IP
IP20

LENTILLES
ASYMETRIQUES
20° X 55°

DIMENSIONS
DÉPLIÉ - 240 CM
PLIÉ - 130 CM

TEMPÉRATURE
0-40°

POIDS
10KG

* À TITRE INDICATIF.

VIP-R+

Dimensions

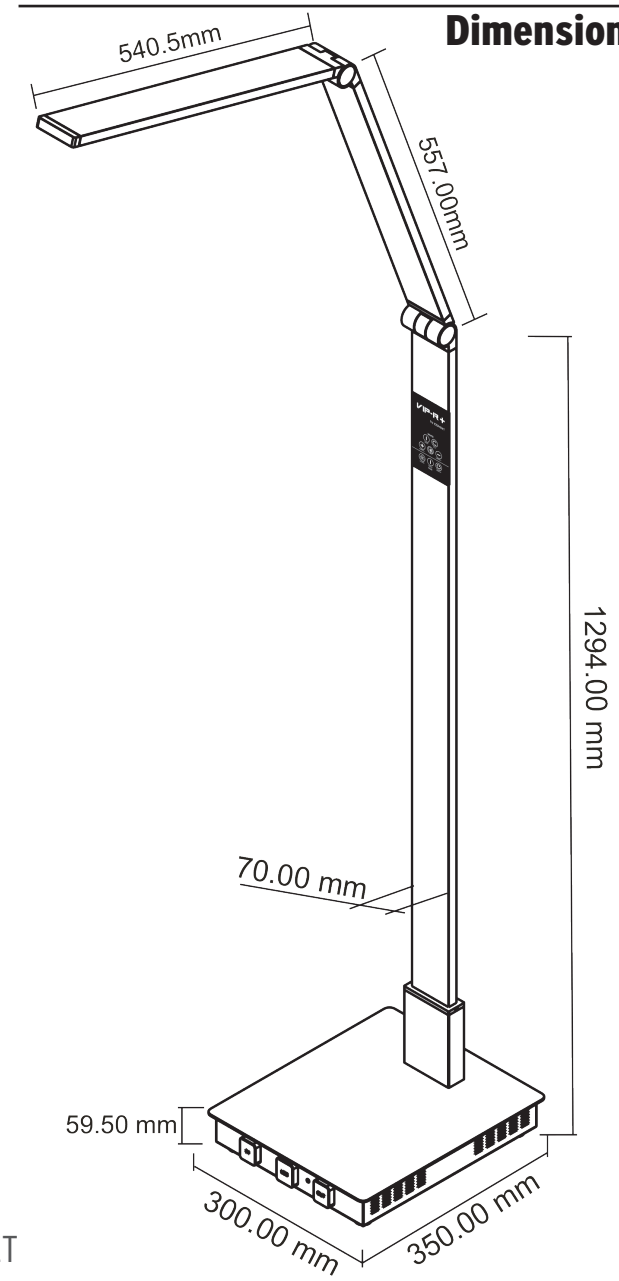

EZEVENT
MYHP Limited

Victory Factory Building Unit 30, 2FL,
16 Wong Chuk Hang Road.
Wong Chuk Hang.
Hong Kong

info@ezevent.net

Temperature d'utilisation 0°C to +40°C

Déclaration FCC

Cet équipement a été testé et déclaré conforme aux limites imposées aux appareils numériques de classe B, conformément à la partie 15 des règles de la FCC. Ces limites sont conçues pour fournir une protection raisonnable contre les interférences nuisibles dans une installation résidentielle. Cet équipement génère, utilise et peut émettre des fréquences radio et, s'il n'est pas installé et utilisé conformément aux instructions, peut causer des interférences nuisibles aux communications radio. Cependant, il n'y a aucune garantie que des interférences ne se produiront pas dans une installation particulière. Si cet équipement provoque des interférences nuisibles à la réception radio ou télévision, ce qui peut être déterminé en éteignant et en allumant l'équipement, l'utilisateur est encouragé à essayer de corriger les interférences par une ou plusieurs des mesures suivantes :

- Réorienter ou déplacer l'antenne réceptrice.
- Augmenter la distance entre l'appareil et le récepteur.
- Connecter l'équipement à une prise de courant sur un circuit différent de celui auquel le récepteur est connecté.

Les changements ou modifications non expressément approuvés par la partie responsable de la conformité peuvent annuler le droit de l'utilisateur à faire fonctionner l'équipement.

Déclaration relative à l'exposition aux radiofréquences :
La distance entre l'utilisateur et les produits ne doit pas être inférieure à 20 cm.

Nous déclarons que ces appareils sont conformes aux exigences essentielles et aux autres dispositions pertinentes de la directive 2014/53/UE.

L'adaptateur doit être installé à proximité de l'équipement et doit être facilement accessible.

ATTENTION :
RISQUE D'EXPLOSION SI LA BATTERIE EST REMPLACÉE PAR UN TYPE INCORRECT.
RECYCLER LES BATTERIES USAGÉES CONFORMÉMENT AUX INSTRUCTIONS.

Wi-Fi (Pour VIP-R exclusivement)
Fréquence de fonctionnement : 2412MHz~2472MHz
Puissance maximale : 17.04dBm (E.I.R.P.)