XTOOL | SafetyPro™ AP2

Quick Start Guide

MAX-S300-P01

Kurzanleitung | Guía de inicio rápido | Guide de démarrage rapide | Guida rapida | Korte handleiding | Manual de referência rápida | クイックガイド | 빠른 시작 가이드 | 快速入門指南 | 快速使用指南

XTOOL

D1.1.5_KD010909000

01

Multi-language versions and more information

To find user guides in multiple languages and more help, please visit support.xtool.com/article/1647 or scan the QR code.

Mehrsprachige Versionen und weitere Informationen

Falls Sie Benutzerhandbücher in mehreren Sprachen suchen und weitere Hilfe benötigen, besuchen Sie bitte support.xtool.com/article/1647 oder scannen Sie den QR-Code.

Versiones multilingües y más información

Para encontrar guías de usuario en varios idiomas y más ayuda, visite support.xtool.com/article/1647 o escanee el código QR.

Versions multilingues et informations complémentaires

Pour trouver des guides de l'utilisateur dans plusieurs langues et accéder à une assistance supplémentaire, veuillez consulter support.xtool.com/article/1647 ou scanner le code QR.

Versioni multilingue e ulteriori informazioni

Per manuali dell'utente in altre lingue o ulteriore assistenza, visitare support.xtool.com/article/1647 o scansionare il codice QR.

support.xtool.com/article/1647

Meertalige versies en meer informatie

Ga voor gebruikershandleidingen in meerdere talen en meer hulp naar support.xtool.com/article/1647 of scan de QR-code.

Versões multi-idiomas e mais informações

Para encontrar manuais do utilizador em idiomas múltiplos e mais ajuda, visite, se faz o favor, support.xtool.com/article/1647 ou leia o código QR.

複数言語バージョンと詳細情報

複数言語のユーザー ガイドと詳細なヘルプについては、support.xtool.com/article/1647 にアクセスするか、QRコードをスキャンしてください。

다중 언어 버전 및 추가 정보

다중 언어로 된 사용 설명서와 추가 도움말을 찾으려면 support.xtool.com/article/1647 페이지를 방문하거나 QR 코드를 스캔하십시오.

多語言版本及更多資訊

如需取得其他語言版本的使用者指南或幫助資訊，請前往 support.xtool.com/article/1647 或掃描 QR code。

多语言版本及更多信息

如需获取其他语言版本的用户指南或更多帮助信息，请访问 support.xtool.com/article/1647 或扫描二维码。你也可以访问 yuque.com/makeblock-help-center-zh 查看在线帮助。

02

List of items

List of items ---------- 01

Meet xTool SafetyPro™ AP2 ---------- 01

Install xTool SafetyPro™ AP2 ---------- 02

Use xTool SafetyPro™ AP2 ---------- 07

Use with XCS ---------- 07

Indicator description ---------- 08

Maintenance ---------- 08

List of items

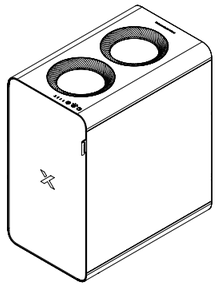

xTool SafetyPro™ AP2

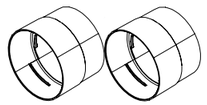

Pipe connector 1

Pipe connector 2

Pipe clamp

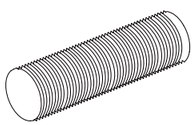

Smoke exhaust pipe

Bluetooth dongle

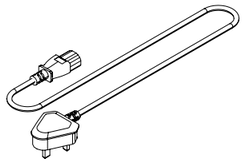

Power cable

Quick start guide

Safety instructions

Note:
The power cable varies according to the region in which the product is delivered.

Meet xTool SafetyPro™ AP2

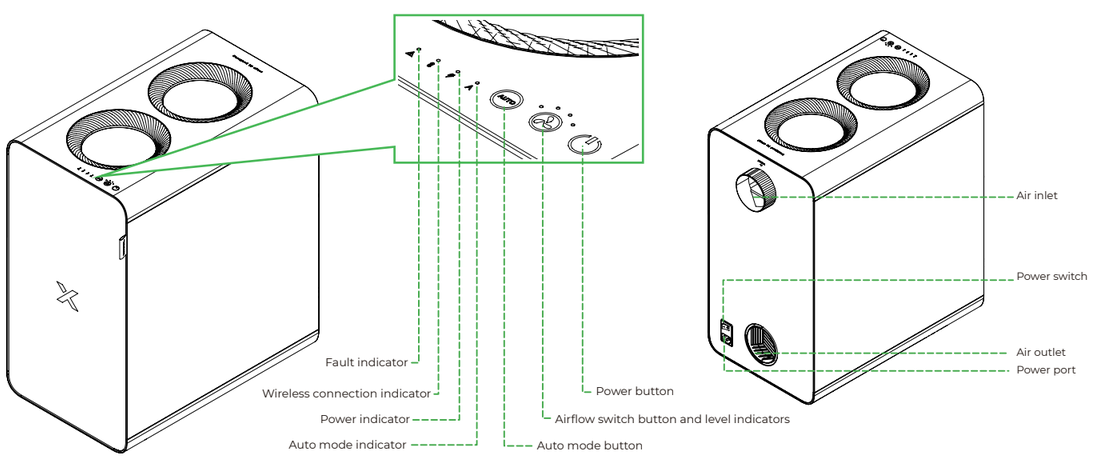

Install xTool SafetyPro™ AP2

1 Install the filters

(1)

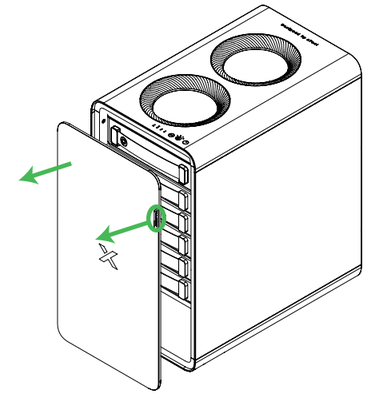

Open the door by pulling the handle.

(2)

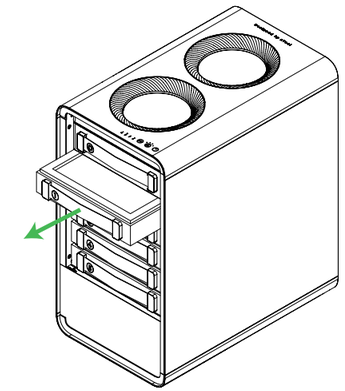

Take out the filters one by one. Do not remove the cyclone above filter 1.

(3)

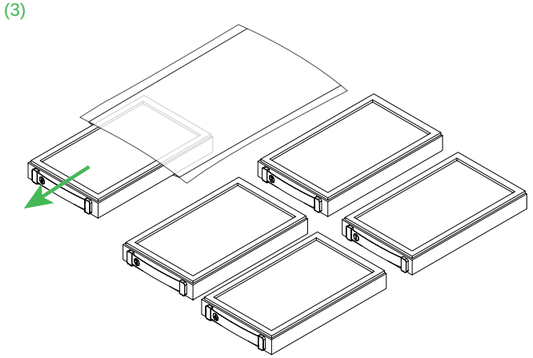

Take all filters out of their protective bags.

(4)

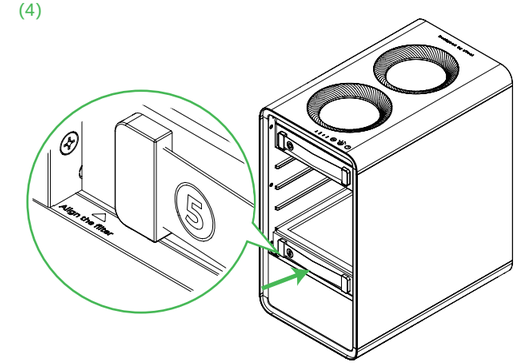

Put filter 5 back first. Ensure that you push it all the way in and that you see the filter alignment line.

(5)

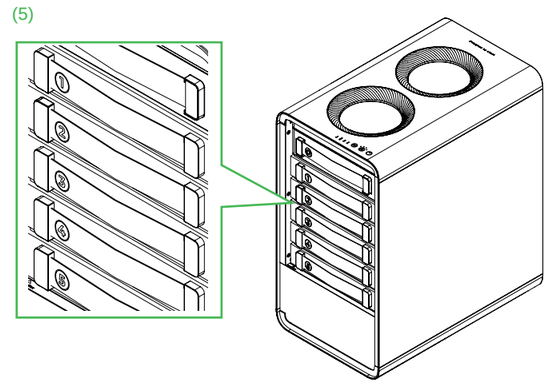

Put the other four filters back in sequence. Ensure that you push them all the way in and that they align with filter 5.

(6)

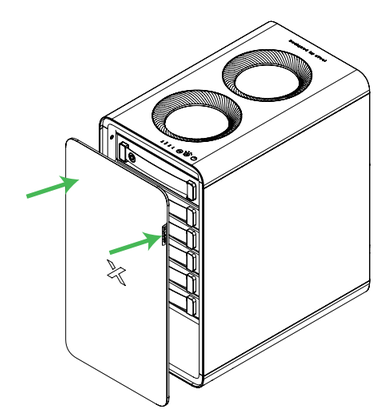

2 Connect the smoke exhaust pipe

(1) Applicable to xTool S1 and F1 Ultra

(1)

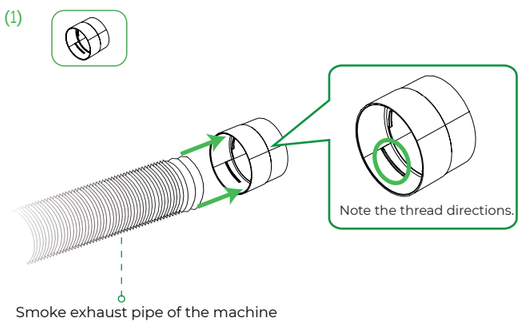

Connect the smoke exhaust pipe of the machine to pipe connector 1.

(2)

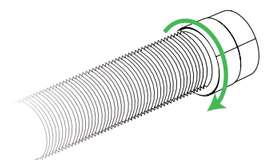

Rotate the pipe connector counterclockwise to secure the pipe and connector.

(3)

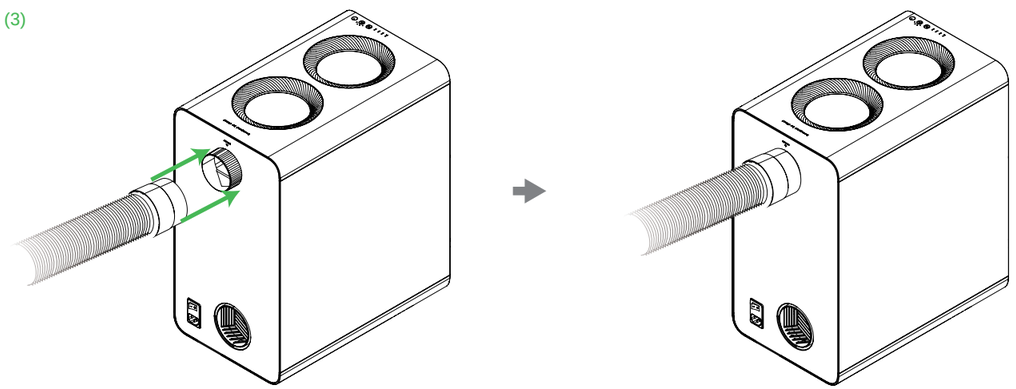

Connect the pipe connector and pipe to the airflow inlet of the purifier.

Complete

(2) Applicable to xTool M1 Ultra and F1

(1)

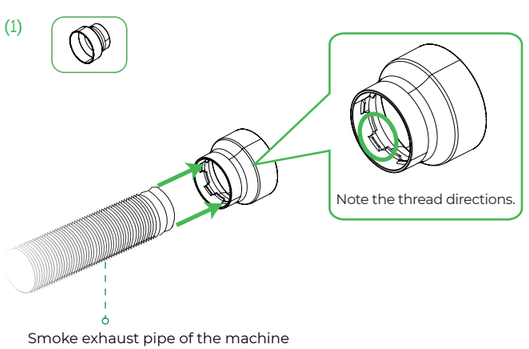

Connect the smoke exhaust pipe of the machine to pipe connector 2.

(2)

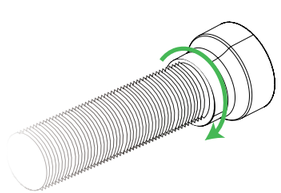

Rotate the pipe connector counterclockwise to secure the pipe and connector.

(3)

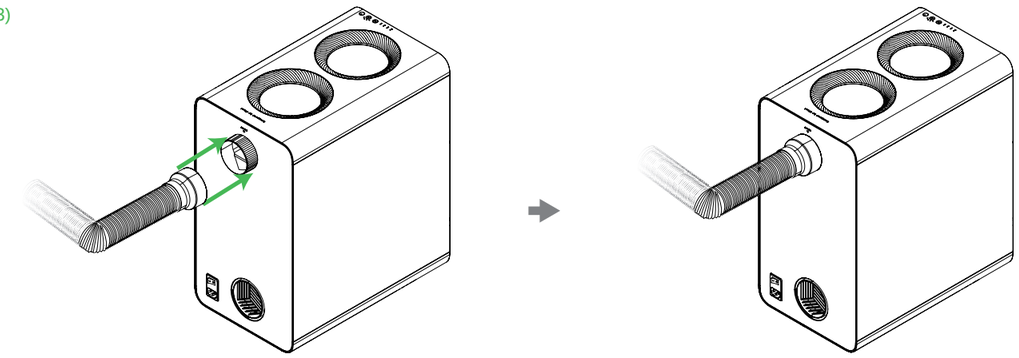

Connect the pipe connector and pipe to the airflow inlet of the purifier.

Complete

(3) Applicable to xTool M1, P2, P2S, D1, and D1 Pro

(1)

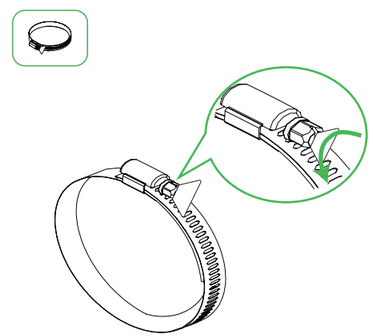

Loosen the pipe clamp.

(2)

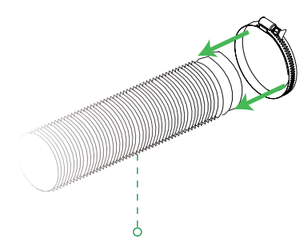

(3)

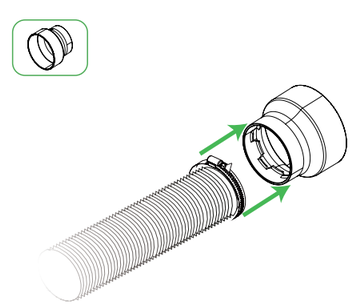

(4)

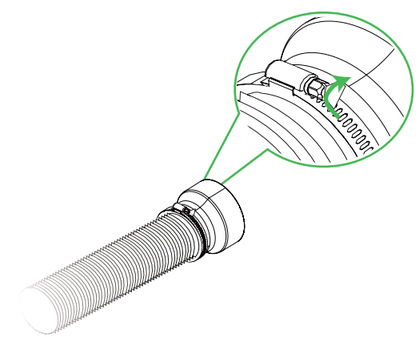

Tighten the pipe clamp.

(5)

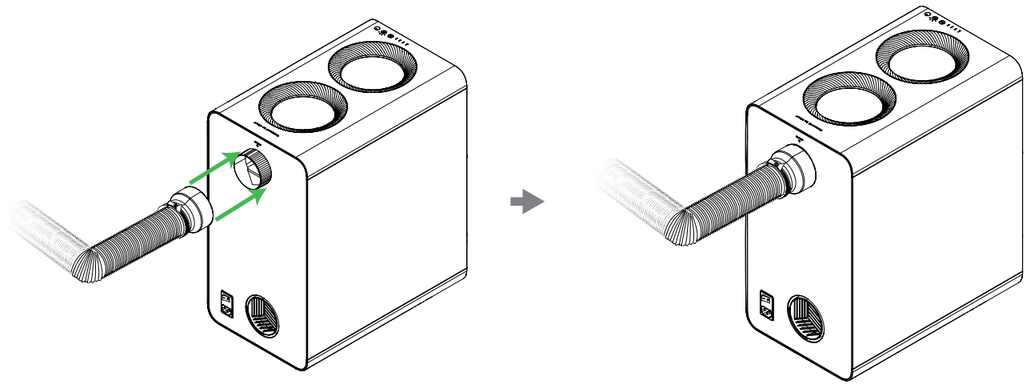

Connect the pipe connector and pipe to the airflow inlet of the purifier.

Complete

3 (Optional) Connect the smoke exhaust pipe at outlet

Perform this step if you need to exhaust the smoke of the purifier to outdoors.

(1)

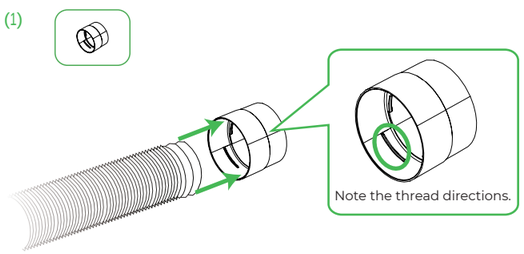

Connect the smoke exhaust pipe included in the package to pipe connector 1.

(2)

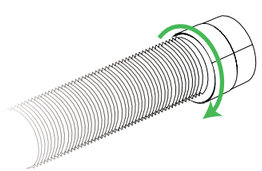

Rotate the pipe connector counterclockwise to secure the pipe and connector.

(3)

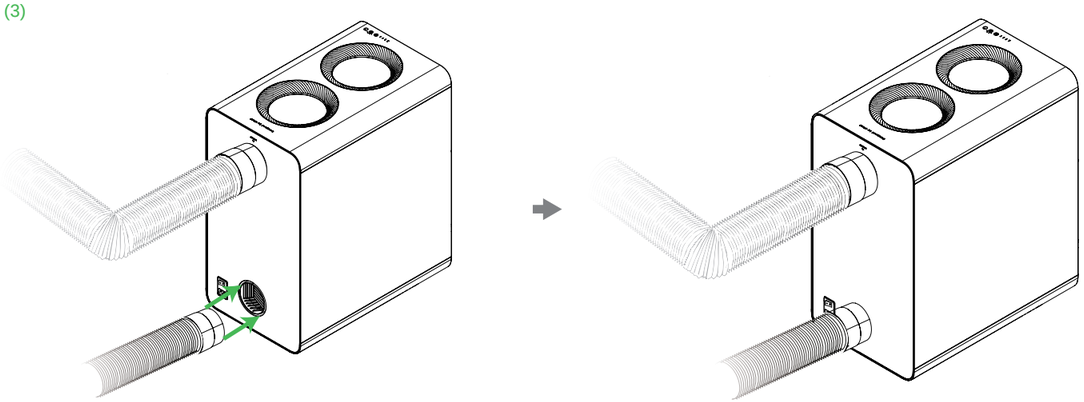

Complete

4 Connect to a power supply

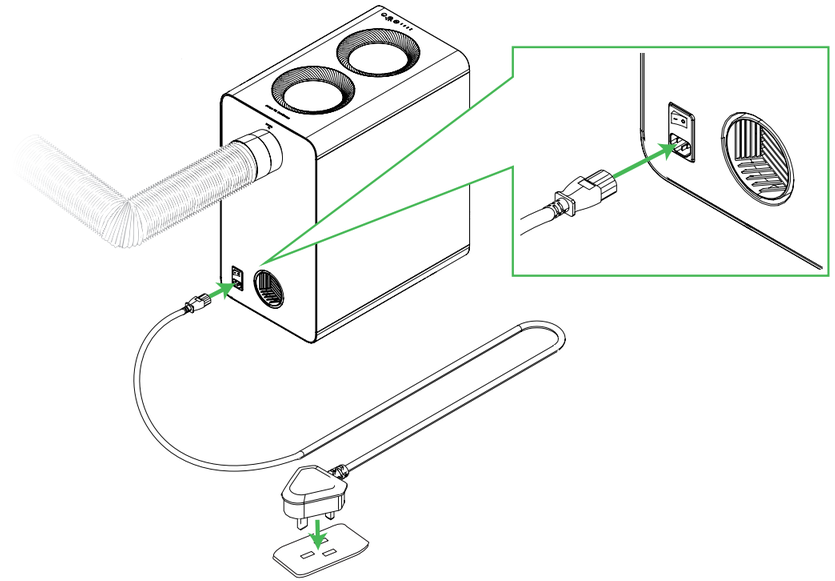

5 Set up wireless connection

A wireless connection can be established only with xTool S1, M1 Ultra, P2S, and F1 Ultra.

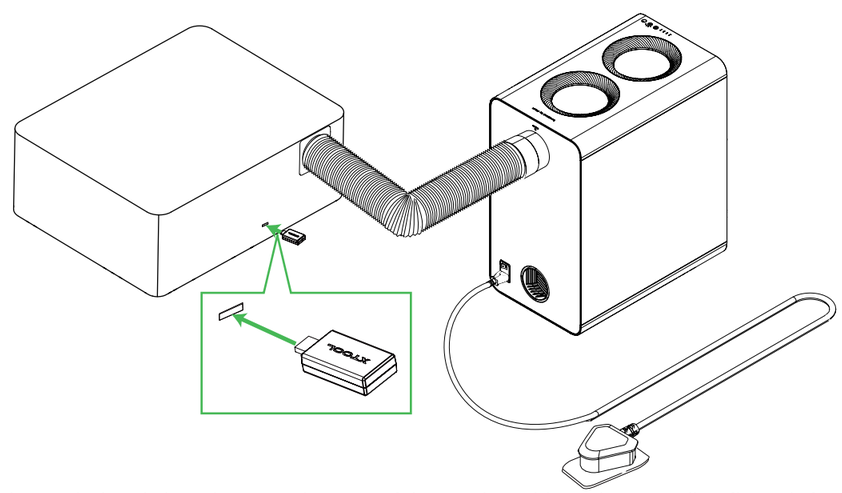

- Insert the Bluetooth dongle into the extension port of the xTool machine. The preceding figure is for reference only.
- After the Bluetooth dongle is connected, the connection between the purifier and the xTool machine is automatically established. The machine device settings on XCS display information about the purifier. For more details, see "Use with XCS."

Use xTool SafetyPro™ AP2

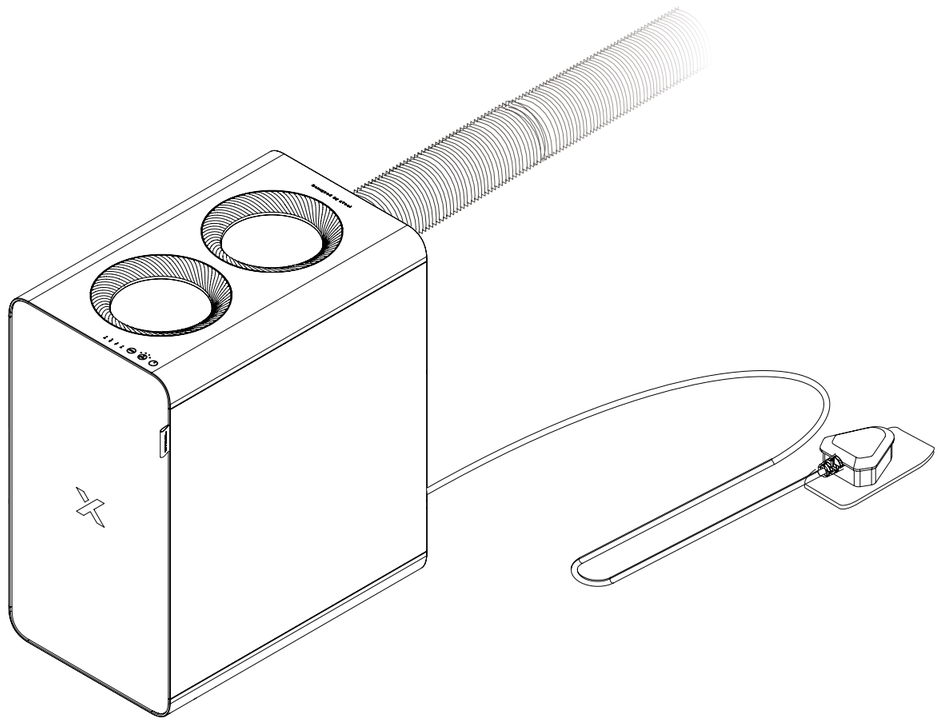

In AUTO mode, the purifier adjusts the airflow level based on processing materials. You can also press to switch between the four levels.
Note that AUTO mode is available only for xTool S1, M1 Ultra, F1 Ultra, and P2S.

Use with XCS

Download XCS

Use xTool SafetyPro™ AP2 on XCS

support.xtool.com/article/1646

Indicator description

Indicator	Indicator status	Device status
Power indicator	Solid blue	Connected to power
Wireless connection indicator	Blinking blue	Connecting to the machine ...
	Solid blue	Connected to the machine
Fault indicator	Solid red	▪ Motor blocked ▪ Purifier door not closed
Auto mode indicator	Solid blue	Working in AUTO mode

Maintenance

1 Replace the filters

When a filter is reaching its end of life, XCS prompts you to purchase a new one for replacement. For steps about how to replace a filter, see “Install the filters.”

You must disconnect the power cable before replacing any filter.

2 Clean the cyclone

Generally, you need to clean the cyclone every 3 to 6 months. Alternatively, you can check the condition of the cyclone through the windows at the top of the purifier, and clean the cyclone as needed.

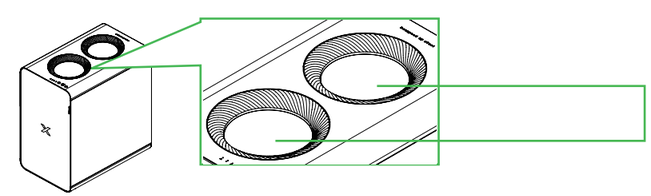

(1) Remove the cyclone

You must disconnect the power cable before removing the cyclone.

(1)

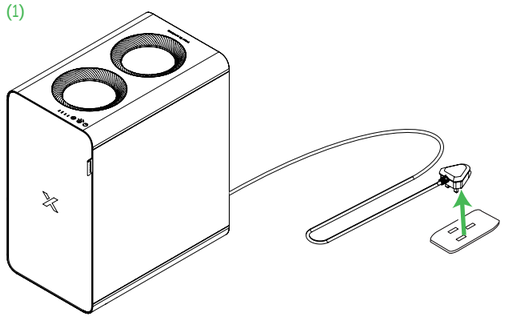

(2)

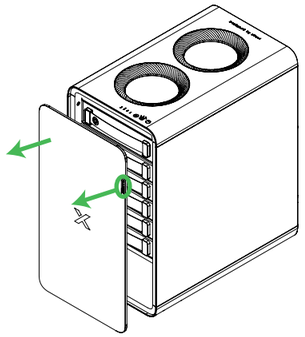

(3)

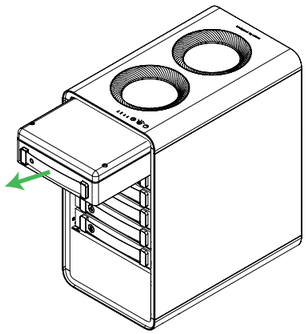

(4)

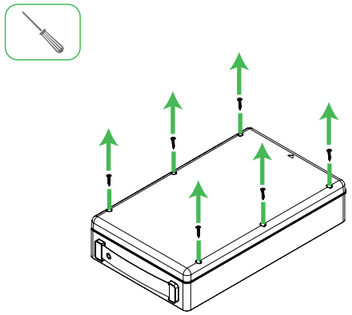

(5)

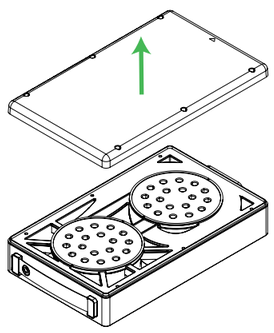

(6)

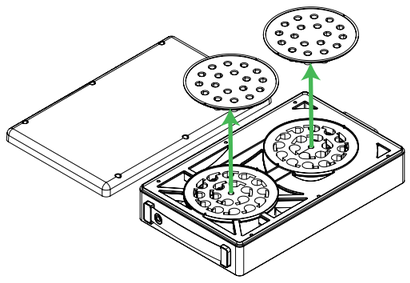

(7)

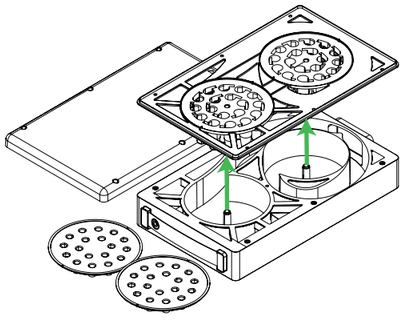

(2) Clean the cyclone

(1)

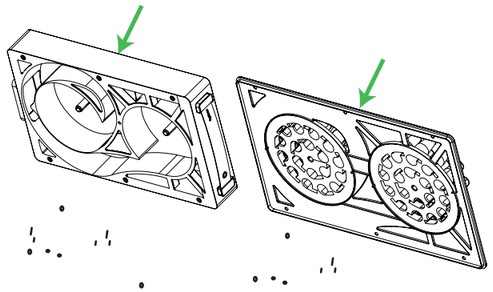

(2)

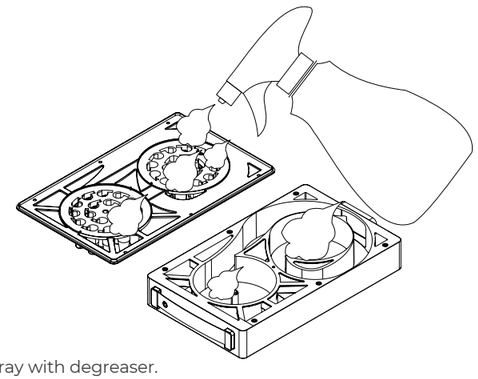

Spray with degreaser.

(3)

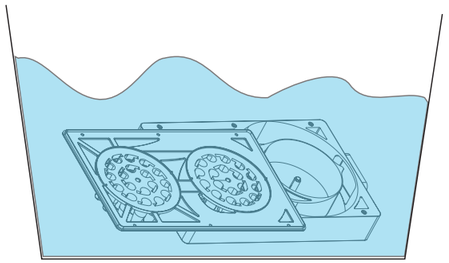

Soak in water for approximately 10 minutes.

(4)

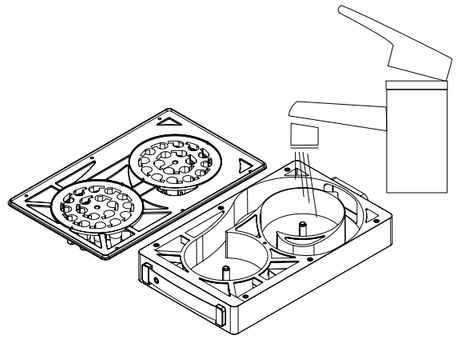

Wash with running water.

(3) Install the cyclone back

After the cyclone trays have dried, install them back in place.

(1)

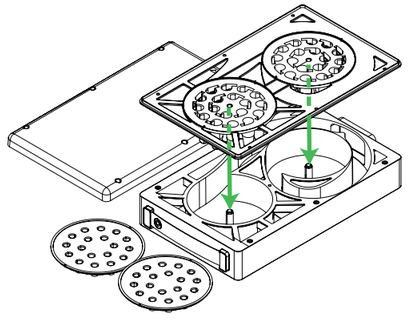

(2)

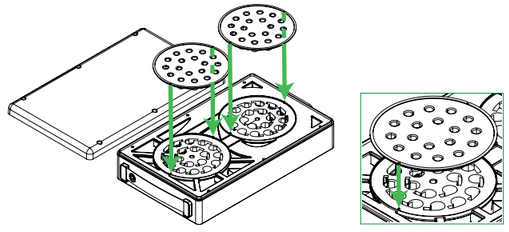

Align the notches as illustrated.

(3)

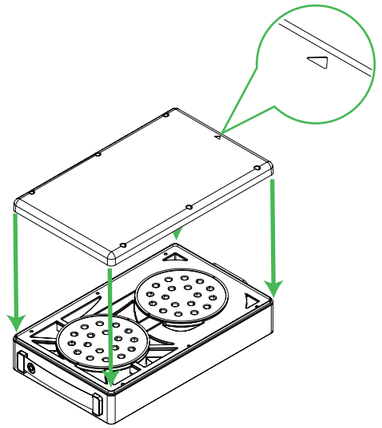

Note the direction of the cover.

(4)

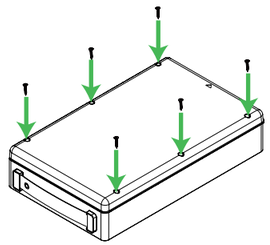

(5)

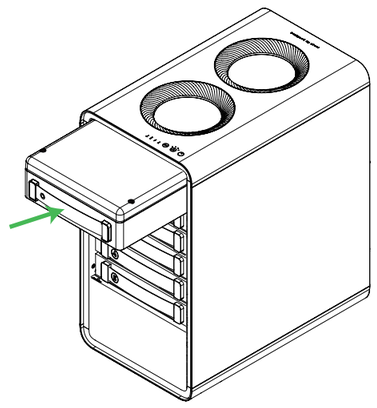

(6)

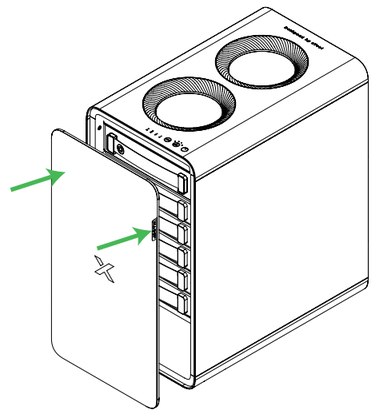

XTOOL

D1.1.4_KD010910000

XTOOL | SafetyPro™ AP2

Safety Instructions

Sicherheitshinweise | Instrucciones de seguridad | Consignes de sécurité | Istruzioni di sicurezza | Veiligheidsinstructies | Instruções de segurança | 安全上のご注意 | 안전 지침 | 安全說明 | 安全说明

English 01
Deutsch 03
Español 05
Français 07
Italiano 09
Nederlands 11
Português 13
日本語 15
한국어 17
繁體中文 18
简体中文 19

Statement

Thank you for choosing xTool products!

If you use the product for the first time, read carefully all the accompanying materials of the product to improve your experience with it. If you do not use the product according to the instructions and requirements of the Manual, or mis-operate the product due to misunderstanding, etc., the Company shall bear no responsibility for any loss resulting therefrom.

The Company has collated the content of the Manual rigorously and carefully, but errors or omissions may remain.

The Company is committed to continuously improving product functions and service quality, and therefore reserves the right to change any product or software described in the Manual and the content of the Manual at any time.

The Manual is intended to help you use the product properly and does not include any description of hardware and software configuration. For product configuration, refer to the related contract (if any) and packing list, or consult your distributor. Images in the Manual are for reference only and the actual product may vary.

Protected by copyright laws and regulations, the Manual shall not be reproduced or transcribed in any way, or be transmitted on any wired or wireless network in any manner, or be translated into any language, or be modified in any way, such as content, image, or layout modification, without the prior written authorization of the Company.

The Company is committed to continuously improving the product and related materials. The product and the Manual are subject to change, and updates can be found at xtool.com.

Declaration of conformity

Hereby, Makeblock Co., Ltd., declares that this product is in compliance with the essential requirements and other relevant provisions of Directive RED 2014/53/EU and the RoHS directive 2011/65/EU & (EU) 2015/863.

FCC statement

This device complies with Part 15 of the FCC Rules. Operation is subject to the following two conditions:

(1) This device may not cause harmful interference, and (2) this device must accept any interference received, including interference that may cause undesired operation.

Warning: Changes or modifications not expressly approved by the party responsible for compliance could void the user's authority to operate the equipment.

NOTE: This equipment has been tested and found to comply with the limits for a Class B digital device, pursuant to Part 15 of the FCC Rules. These limits are designed to provide reasonable protection against harmful interference in a residential installation.

This equipment generates uses and can radiate radio frequency energy and, if not installed and used in accordance with the instructions, may cause harmful interference to radio communications.

However, there is no guarantee that interference will not occur in a particular installation. If this equipment does cause harmful interference to radio or television reception, which can be determined by turning the equipment off and on, the user is encouraged to try to correct the interference by one or more of the following measures:

- Reorient or relocate the receiving antenna.
- Increase the separation between the equipment and receiver.
- Connect the equipment into an outlet on a circuit different from that to which the receiver is connected.
- Consult the dealer or an experienced radio/TV technician for help.

FCC radiation exposure statement

This equipment complies with FCC radiation exposure limits set forth for an uncontrolled environment. This equipment should be installed and operated with a minimum distance of 20 cm between the radiator and your body.

ISED Statement

This device complies with Innovation, Science and Economic Development Canada License exempt RSS standard(s). Operation is subject to the following two conditions: (1) this device may not cause harmful interference, and (2) this device must accept any interference received, including interference that may cause undesired operation of the device.

Le présent appareil est conforme aux CNR d' Innovation, Sciences et Développement économique Canada applicables aux appareils radio exempts de licence. L'exploitation est autorisée aux deux conditions suivantes :

(1) l'appareil nedoit pas produire de brouillage, et

(2) l'utilisateur de l'appareil doit accepter tout brouillage radioélectrique subi, même si le brouillage est susceptible d'en compromettre le fonctionnement.

The device is compliance with RF exposure guidelines, users can obtain Canadian information on RF exposure and compliance. The minimum distance from body to use the device is 20cm.

Le présent appareil est conforme Après examen de ce matériel aux conformité ou aux limites d'intensité de champ RF, les utilisateurs peuvent sur l'exposition aux radiofréquences et compliance d'acquérir les informations correspondantes. La distance minimale du corps à utiliser le dispositif est de 20cm.

Safety first (important)

Read the following warnings and suggestions carefully:

- Do not use the smoke purifier in places where the temperature is high (over 60℃), fire or explosion is likely to happen, or there is liquid and oil.
- Ensure that earthing is done before operation.
- Only professionals can open the rear panel to examine or repair the purifier as the voltage inside it reaches 310V.
- Do not move any filter or cyclone during operation.
- Do not touch the rotating impeller with hands or other objects.
- To clean or maintain this product, disconnect the power supply first.
- Ensure that the purifier operates in the specified voltage range (subject to the power information labelled on the machine). Turn off the purifier and disconnect it from the power supply when the voltage is unstable.
- The operating humidity ranges from 40% to 80%. Do not use the machine out of this humidity range. Otherwise, the filters may fail to work soon and the interior circuit may be damaged.
- The filters come with protective packaging. Remove the packaging before use. Filters are disposable and do not wash and then reuse them. Purchase filters from Makeblock for replacement regularly.
- Place filters in the purifier before operation. Without filters, smoke or dust particles may enter the van and control system and thus damage them. When this happens, you have to fix it at your own expense.
- Stop using the purifier when filters are heavily blocked. Otherwise, the purifier may become less durable and even be damaged. Regularly clean and maintain it, and routinely change filters to ensure the proper operation of the purifier.
- Ensure that all the filters are set properly before operation. When the filters are blocked, poor at filtering or fail to work, purchase filters from Makeblock to replace them.

Maximum RF transmit power: Bluetooth (2402–2480 MHz) < 20 dBm

After-sales services

For technical support, contact us at **support@xtool.com.**

For more information about after-sales services, visit **support.xtool.com.**

Erklärung

Vielen Dank, dass Sie sich für xTool-Produkte entschieden haben!

Wenn Sie das Produkt zum ersten Mal benutzen, lesen Sie bitte sorgfältig das gesamte Begleitmaterial des Produkts durch. Wenn Sie das Produkt nicht gemäß den Anweisungen und Anforderungen des Handbuchs verwenden oder das Produkt fehlerhaft betreiben, übernimmt das Unternehmen keine Verantwortung für daraus resultierende Schäden.

Das Unternehmen hat den Inhalt des Handbuchs sorgfältig und gewissenhaft zusammengestellt, aber es können Fehler oder Auslassungen bestehen.

Das Unternehmen ist bestrebt, die Produktfunktionen und die Servicequalität ständig zu verbessern, und behält sich daher das Recht vor, die im Handbuch beschriebenen Produkte oder Software sowie den Inhalt des Handbuchs jederzeit zu ändern.

Das Handbuch soll Ihnen helfen, das Produkt richtig zu benutzen und enthält keine Beschreibung der Hardware- und Softwarekonfiguration. Für die Produktkonfiguration lesen Sie bitte den zugehörigen Vertrag (falls vorhanden) und die Packliste oder wenden Sie sich an Ihren Händler. Die Abbildungen in diesem Handbuch dienen nur als Referenz und das tatsächliche Produkt kann davon abweichen.

Die Anleitung ist urheberrechtlich geschützt. Ohne vorherige schriftliche Genehmigung seitens des Unternehmens darf die Anleitung weder auf irgendeine Weise reproduziert, umgeschrieben, auf irgendeine Weise über ein kabelgebundenes oder kabelloses Netzwerk übertragen oder in irgendeine Sprache übersetzt werden, noch dürfen irgendwelche Änderungen daran vorgenommen werden, beispielsweise in Bezug auf Inhalt, Abbildungen oder Layout.

Das Unternehmen hat es sich zur Aufgabe gemacht, das Produkt und die damit verbundenen Materialien stetig zu verbessern. Das Produkt und die Gebrauchsanleitung können verändert werden. Aktualisierungen sind unter **xtool.com** zu finden.

Konformitätserklärung

Hiermit erklärt Makeblock Co., Ltd., dass dieses Produkt die grundlegenden Anforderungen und anderen relevanten Vorschriften der Richtlinie RED 2014/53/EU und der RoHS-Richtlinie 2011/65/EU & (EU) 2015/863 einhält.

Sicherheit geht vor (wichtig)

Lesen Sie die folgenden Warnhinweise und Empfehlungen sorgfältig durch:

- Verwenden Sie dieses Produkt nicht an Orten mit hohen Temperaturen (Umgebungstemperatur über 60 ℃), an entzündlichen Orten, an explosiven Orten, an Orten mit Flüssigkeiten und an Orten mit Ölschmutz.
- Bei Verwendung muss die Stromleitung geerdet werden.
- Die interne Spannung des Produkts ist bis zu 310 V. Nichtfachleute dürfen die Rückplatte zur Inspektion oder Wartung nicht öffnen.
- Während das System in Betrieb ist, darf kein Filter oder Zyklon entfernt oder eingesetzt werden.
- Berühren Sie das rotierende Antriebsrad nicht mit den Händen oder anderen Gegenständen.
- Zum Reinigen oder Warten dieses Produkts, trennen Sie zunächst die Stromversorgung.
- Bitte verwenden Sie die Maschine innerhalb des angegebenen Spannungsbereichs, abhängig von der auf dem Produkt angegebenen Leistung. Wenn die Umgebungsspannung instabil ist, schalten Sie bitte das Produkt aus und ziehen Sie den Netzstecker der Maschine ab. Bitte verwenden Sie es dann, wenn die Spannung stabil ist.
- Bitte verwenden Sie die Maschine innerhalb des angegebenen Umgebungsfeuchtigkeitsbereichs (40 % bis 80 %). Übermäßige Feuchtigkeit kann dazu führen, dass das Filterelement schnell verbraucht wird und die interne Schaltkreise der Maschine beschädigt werden.
- Die Filter werden in einer Schutzverpackung geliefert. Entfernen Sie die Verpackung vor Gebrauch. Es handelt sich hierbei um Wegwerffilter, die Sie weder waschen noch wiederverwenden dürfen. Kaufen Sie regelmäßig Ersatzfilter von MakeBlock.
- Verwenden Sie die Maschine nicht, wenn nicht alle Filterkartuschen installiert sind. Wenn das Filterelement verstopft ist, die Saugleistung verringert wird oder ausfällt, ersetzen Sie bitte die Original-Filterkartuschen.
- Verwenden Sie die Maschine nicht weiter, wenn die Filterkartuschen stark verstopft sind. Andernfalls wird die Lebensdauer der Maschine verkürzt und die Maschine kann beschädigt werden. Die Maschine sollte regelmäßig gereinigt und gewartet werden und die Filterkartuschen sollten regelmäßig ersetzt werden, um sicherzustellen, dass die Maschine in gutem Zustand funktioniert.
- Verwenden Sie die Maschine nicht, wenn nicht alle Filterkartuschen installiert sind. Wenn die Filterkartuschen verstopft sind, die Saugleistung verringert wird oder ausfällt, ersetzen Sie bitte die Original-Filterkartuschen.

Maximale RF-Sendeleistung: Bluetooth (2402–2480 MHz) < 20 dBm

Kundendienst

Für technische Unterstützung kontaktieren Sie uns bitte unter **support@xtool.com.**

Weitere Informationen über Kundendienstleistungen finden Sie unter **support.xtool.com.**

Declaración

¡Bienvenido al uso de los productos xTool!

Si está utilizando este producto por primera vez, lea cuidadosamente todo el material que lo acompaña para mejorar la experiencia con el producto. Si no utiliza este producto de acuerdo con las instrucciones y requisitos del Manual u opera el producto de manera errónea, etc., la empresa no se hará responsable de ningún daño.

La empresa ha cotejado el contenido del manual de manera rigurosa; sin embargo, pueden llegar a quedar algunos errores u omisiones.

La empresa se compromete a seguir mejorando las funciones de sus productos y la calidad de sus servicios y, por lo tanto, se reserva el derecho de cambiar cualquier producto o software descrito en el Manual, así como también el contenido del Manual en cualquier momento.

La función de este Manual es la de ayudarlo a utilizar este producto de manera apropiada y no incluye ninguna descripción de la configuración del hardware o software. Para ver la configuración del producto, revise el contrato relacionado (si existe) y la lista de embalaje, o consulte al distribuidor. Las imágenes en el Manual son únicamente de referencia y pueden variar con respecto al producto real.

El manual está protegido por las leyes y reglamentos sobre derechos de autor y no podrá reproducirse ni transcribirse en ningún modo, ni transmitirse por ninguna red alámbrica o inalámbrica de ninguna forma, ni traducirse a ningún idioma, ni modificarse en modo alguno en su contenido, imagen o maquetación, sin la autorización previa por escrito de la empresa.

La empresa se compromete a mejorar de forma continua el producto y los materiales relacionados. El producto y el manual están sujetos a modificaciones, y las actualizaciones están disponibles en **xtool.com.**

Declaración de conformidad

Makeblock Co. Ltd. declara por la presente que este producto cumple los requisitos esenciales y otras disposiciones pertinentes de la directiva RED 2014/53/UE y la directiva RoHS 2011/65/UE & (EU) 2015/863.

Primero la seguridad (importante)

Lea las siguientes advertencias y sugerencias con atención.

- No utilice este producto en lugares de alta temperatura (temperatura ambiente superior a 60℃), inflamables, explosivos, líquidos o aceitosos.
- El cable de alimentación debe estar conectado a tierra durante su uso.
- El voltaje interno del producto es de hasta 310V, por lo que no se debe abrir el panel trasero para su inspección o mantenimiento.
- No mueva ningún filtro o ciclón durante la operación.
- No toque el impulsor giratorio con las manos u otros objetos.
- Desconecte la alimentación eléctrica antes de limpiar o mantener este producto.
- Por favor, utilice la máquina dentro del rango de voltaje especificado, según la potencia indicada en la máquina. Si observa que la tensión es inestable, apague la máquina y desenchúfela de la red eléctrica y espere hasta que la tensión se estabilice.
- Por favor, utilice la máquina dentro del rango de humedad ambiental especificado (40% a 80%). Los niveles de humedad elevados pueden provocar un rápido fallo del cartucho del filtro y dañar los circuitos internos de la máquina.
- Los filtros vienen con embalaje protector. Retire el embalaje antes del uso. Los filtros son desechables, no los lave para reutilizarlos. Compre filtros de Makeblock para sustituirlos regularmente.
- Coloque los filtros en el purificador antes de ponerlo en funcionamiento. Sin filtros, pueden entrar partículas de humo o polvo en la furgoneta y en el sistema de control y dañarlos. Cuando esto ocurra, tendrá que arreglarlo por su cuenta.
- No utilice la máquina si los filtros están muy obstruidos, ya que esto acortará la vida útil de la máquina e incluso puede causar daños. La máquina debe ser limpiada y revisada regularmente y los filtros deben ser reemplazados regularmente para asegurar que la máquina funcione en buenas condiciones.
- No utilice la máquina si no están instaladas todas las capas de filtro. Si los filtros están obstruidos, la potencia de aspiración disminuye o falla, reemplace los filtros originales.

Potencia máxima de transmisión RF: Bluetooth (2402–2480 MHz) < 20 dBm

Servicio de posventa

Para soporte técnico, contáctese con nosotros a través de **support@xtool.com.**

Para más información acerca de los servicios posventa, visite **support.xtool.com.**

Déclaration

Bienvenue sur les produits xTool !

En cas de première utilisation du produit, lisez attentivement tous les documents d'accompagnement du produit afin d'améliorer votre expérience avec celui-ci. La société ne sera pas responsable des pertes qui résulteront d'une utilisation incorrecte du produit selon les instructions et les exigences du manuel, ou d'une mauvaise utilisation du produit en raison d'un malentendu de votre part.

La société a rassemblé le contenu du manuel avec rigueur et attention, mais il est possible qu'il subsiste des erreurs ou des omissions.

La société s'engage à améliorer continuellement les fonctions des produits et la qualité du service, et se réserve donc le droit de modification de tout produit ou logiciel décrit dans le manuel et le contenu du manuel à tout moment.

Le manuel est destiné à vous aider à utiliser le produit correctement et ne comprend aucune description de la configuration matérielle et logicielle. Reportez-vous au contrat correspondant (le cas échéant) et à la liste de colisage pour la configuration du produit, ou consultez votre distributeur. Les images du manuel sont fournies à titre de référence uniquement et le produit réel peut varier.

Protégé par les lois et réglementations sur le droit d'auteur, le manuel ne doit pas être reproduit ou transcrit de quelque manière que ce soit, ni transmis sur un réseau avec ou sans fil de quelque manière que ce soit, ni traduit dans quelque langue que ce soit, ni modifié de quelque manière que ce soit, notamment en ce qui concerne le contenu, les images ou la mise en page, sans l'autorisation écrite préalable de la société.

La Société s'engage à améliorer en permanence le produit et les matériaux associés. Le produit et le Manuel sont soumis à modification, et les mises à jour sont disponibles à l'adresse **xtool.com.**

Déclaration de conformité

Makeblock Co., Ltd. déclare par la présente que ce produit est conforme aux principales exigences et autres dispositions pertinentes de la directive Directive RED 2014/53/UE et de la directive RoHS 2011/65/UE & (EU) 2015/863.

La sécurité d'abord (Important)

Lire attentivement les avertissements et suggestions suivants:

- N'utilisez pas ce produit dans des zones à haute température (température ambiante supérieure à 60 ℃), inflammables, explosives, liquides et huilées.
- La ligne d'alimentation doit être mise à la terre lors de son utilisation.
- La tension interne du produit est jusqu'à 310V. Les non-professionnels n'ouvrent pas le panneau arrière pour l'inspection ou la réparation.
- Ne pas déplacer ou installer l'élément filtrant ou le cyclone lorsque le produit est en fonctionnement.
- Ne touchez pas la turbine en rotation avec vos mains ou d'autres objets.
- Coupez l'alimentation avant de nettoyer ou de maintenir ce produit.
- Veuillez utiliser la machine dans la plage de tension spécifiée, en fonction de la puissance indiquée sur le corps de la machine. Si vous constatez que la tension dans votre environnement est instable, veuillez éteindre la machine et la débrancher du secteur et attendre que la tension soit stable.
- Veuillez utiliser la machine dans la plage d'humidité ambiante spécifiée (40 % à 80 %). Une humidité excessive peut entraîner une défaillance rapide de l'élément filtrant et endommager les circuits internes de la machine.
- Les filtres sont livrés avec un emballage de protection. Enlevez l'emballage avant utilisation. Les filtres sont jetables. Ne les lavez pas et ne les réutilisez pas. Achetez des filtres auprès de Makeblock pour les remplacer régulièrement.
- Les filtres doivent être placés avant de faire fonctionner la machine. L'inhalation directe de fumées ou de particules de poussière peut endommager le ventilateur et le système de contrôle. La panne de la machine qui en résulte devra être réparée à vos frais, ce qui entraînera des pertes plus importantes.
- Ne continuez pas à utiliser la machine si les filtres sont fortement bloqués, car cela réduirait la durée de vie de la machine et pourrait même l'endommager. La machine doit être nettoyée et entretenue régulièrement, et les filtres doivent être remplacés régulièrement pour garantir le bon fonctionnement de la machine.
- Ne réduisez pas le nombre de couches de filtres dans la machine. Si les filtres sont bloqués et que la puissance d'aspiration diminue ou échoue, remplacez les filtres par ceux d'origine en usine.

Puissance d'émission RF maximale: Bluetooth (2402–2480 MHz) < 20 dBm

Kundendienst

Für technische Unterstützung kontaktieren Sie uns bitte unter **support@xtool.com.**

Weitere Informationen über Kundendienstleistungen finden Sie unter **support.xtool.com.**

IT

Dichiarazione

Benvenuti all'utilizzo dei prodotti xTool!

Se utilizzi il prodotto per la prima volta, leggi attentamente tutti i documenti forniti per un'esperienza migliore. Se non si utilizza il prodotto secondo le istruzioni e i requisiti del manuale, o se si utilizza il prodotto in modo errato a causa di incomprensioni, ecc., la azienda non puo' assumersi alcuna responsabilità per eventuali perdite derivate.

La azienda ha redatto questo Manuale con rigore e attenzione, ma possono comunque essere presenti errori o omissioni.

La azienda si impegna a migliorare continuamente le funzioni del prodotto e la qualità del servizio, e pertanto si riserva il diritto di modificare qualsiasi prodotto o software descritto nel Manuale e il contenuto dello stesso in qualsiasi momento.

Il Manuale ha lo scopo di aiutare l'utente a utilizzare correttamente il prodotto e non include alcuna descrizione della configurazione hardware e software. Per la configurazione del prodotto, fare riferimento al relativo contratto (se presente) e all'elenco di imballaggio oppure rivolgersi al distributore. Le immagini nel Manuale sono solo di riferimento e il prodotto reale può variare.

Secondo le leggi e le norme sul diritto d'autore, non è consentito riprodurre o trascrivere il manuale in nessun modo, né trasferirlo in nessuna forma in una rete via cavo o wireless, né tradurlo in qualsiasi lingua, né modificarlo in alcun modo, ad esempio nel contenuto, nelle immagini o nel layout senza previa autorizzazione scritta dell'azienda.

L'azienda si impegna a migliorare continuamente il prodotto e i materiali connessi. Il prodotto e il manuale sono soggetti a modifiche, gli aggiornamenti sono riportati all'indirizzo **xtool.com.**

Dichiarazione di conformità

la Makeblock Co., Ltd., con la presente dichiara che questo prodotto è conforme ai requisiti essenziali ed alle altre disposizioni pertinenti alla direttiva RED 2014/53/UE e della direttiva RoHS 2011/65/UE & (EU) 2015/863.

IT

La sicurezza prima di tutto (importante)

Leggere attentamente le seguenti avvertenze e suggerimenti:

- Non utilizzare questo prodotto in luoghi ad alta temperatura (la temperatura ambiente supera 60 ℃), infiammabile, esplosiva, liquido e macchia di olio.
- Quando è in uso, la linea di alimentazione deve essere collegata a terra.
- La tensione interna del prodotto è fino a 310V, non è consentito al personale non professionaledi aprire il piano posteriore per ispezione o manutenzione.
- Non spostare o posizionare l'elemento filtro o il ciclone quando il prodotto è in funzione.
- Non toccare il girante rotante con mani o altri oggetti.
- Interrompite l'alimentazione elettrica prima di pulire o manutenere questo prodotto.
- Si prega di utilizzare la macchina all'interno della gamma di tensione specificato, e soggetto alla potenza marcata sul corpo della macchina. In caso di tensione ambientale instabile, spegnere la macchina e staccare la spina dell'apparecchiatura, usare dopo che la tensione è stabile.
- Si prega di utilizzare la macchina all'interno della gamma di umidità ambientale specificato (40% 80%). L'umidità troppo elevata può facilmente danneggiare l'elemento filtro e causare danni al circuito interno della macchina.
- I filtri sono dotati di imballaggio di protezione. Rimuovere l'imballaggio prima dell'uso. I filtri sono monouso e non possono essere lavati e riutilizzati. Acquistare regolarmente filtri da Makeblock per la sostituzione.
- Posizionare l'elemento filtro prima del funzionamento della macchina. L'inalazione diretta di fumi o particelle di polvere danneggia il ventilatore e il sistema di controllo. Il conseguente guasto della macchina deve essere riparato a proprie spese, che causerà maggiori perdite.
- Non continuare ad usare la macchina quando l'elemento filtro è seriamente bloccato, altrimenti la vita di servizio della macchina sarà accorciata e anche la macchina sarà danneggiata. La macchina deve essere pulita e mantenuta regolarmente e l'elemento filtro deve essere sostituito regolarmente per garantire che la macchina funzioni in buone condizioni.
- Non ridurre il numero di strati degli elementi filtri della macchina. Quando gli elementi filtri sono bloccati, l'aspirazione diventa piccola o non funziona, si prega di sostituire gli elementi filtri dalla fabbrica originale.

Maximum RF transmit power: Bluetooth (2402–2480 MHz) < 20 dBm

Servizi post-vendita

Per assistenza tecnica, contattateci per email: **support@xtool.com.**

Per ulteriori informazioni sui servizi post-vendita, visitare **support.xtool.com.**

NL

Verklaring

Welkom bij xTool producten!

Als u het product voor de eerste keer gebruikt, lees dan zorgvuldig alle begeleidende materialen van het product om uw ervaring met het product te verbeteren. Als u het product niet volgens de instructies en eisen van de handleiding gebruikt, of het product verkeerd gebruikt door een misverstand, etc., zal het Bedrijf geen verantwoordelijkheid dragen voor enig verlies dat hieruit voortvloeit.

Het Bedrijf heeft de inhoud van de handleiding zorgvuldig verzameld, maar er kunnen fouten of omissies in voorkomen.

Het Bedrijf streeft naar een voortdurende verbetering van de productfuncties en de kwaliteit van de service, en behoudt zich daarom het recht voor om elk product of software beschreven in de Handleiding en de inhoud van de Handleiding op elk moment te wijzigen.

De handleiding is bedoeld om u te helpen het product correct te gebruiken en bevat geen beschrijving van de hardware- en softwareconfiguratie. Raadpleeg voor de productconfiguratie het (eventuele) bijbehorende contract en de paklijst, of neem contact op met uw distributeur. Afbeeldingen in de handleiding dienen alleen ter referentie en het werkelijke product kan afwijken.

Deze handleiding wordt auteursrechtelijk beschermd en mag, zonder voorafgaande schriftelijke toestemming van het Bedrijf, op geen enkele wijze worden gereproduceerd of getranscribeerd. Tevens mag deze niet worden verzonden via een bekabeld of draadloos netwerk, naar enige taal worden vertaald, en deze mag op geen enkele wijze waar het bijvoorbeeld de content, afbeelding- en of lay-out betreft, worden gewijzigd.

Het bedrijf streeft naar voortdurende verbetering van het product en de bijbehorende materialen. Het product en de handleiding kunnen worden gewijzigd en updates vindt u bij **xtool.com.**

Conformiteitsverklaring

Hierbij verklaart Makeblock Co., Ltd., dat dit product in overeenstemming is met de essentiële eisen en andere relevante bepalingen van Richtlijn RED 2014/53/EU en de RoHS-richtlijn 2011/65/EU & (EU) 2015/863.

Veiligheid eerst (belangrijk)

Lees de volgende waarschuwingen en suggesties aandachtig:

- Gebruik dit product niet in hoge temperatuur (omgevingstemperatuur meer dan 60℃), ontvlambare, explosieve, vloeibare en olieachtige plaatsen.
- De stroomkabel moet geaard zijn tijdens het gebruik.
- Het interne voltage van het product is maar liefst 310V, niet-professionals mogen het achterpaneel niet openen voor inspectie of onderhoud.
- Wanneer het product in werking is, mag u het filterelement of de ciclone niet oppakken of neerleggen.
- Raak de draaiende waaier niet aan met uw handen of andere voorwerpen.
- Sluit de stroomtoevoer af voordat u dit product reinigt of onderhoudt.
- Gebruik het apparaat binnen het aangegeven spanningsbereik, met inachtneming van het vermogen dat op de behuizing is aangegeven. Als u merkt dat de omgevingsspanning onstabiel is, schakel het apparaat dan uit en trek de stekker uit het stopcontact; gebruik het apparaat pas als de spanning stabiel is.
- Gebruik het apparaat binnen het aangegeven bereik van de omgevingsvochtigheid (40%~80%). Een te hoge luchtvochtigheid kan ertoe leiden dat het filterelement snel defect raakt en dat het interne circuit van het apparaat beschadigd raakt.
- De filters worden geleverd in een beschermende verpakking. De verpakking voor gebruik verwijderen. Filters zijn wegwerpfilters. Ze zijn niet wasbaar en herbruikbaar. Schaf ter vervanging regelmatig filters van Makeblock aan.
- Het filterelement moet geplaatst worden voordat de machine draait. Het rechtstreeks inademen van oliedampen of stofdeeltjes zal de ventilator en het besturingssysteem beschadigen. De hieruit voortvloeiende machinebreuk moet op eigen kosten worden gerepareerd, hetgeen tot grotere verliezen zal leiden.
- Blijf de machine niet gebruiken wanneer het filterelement ernstig verstopt is, anders zal dit de levensduur van de machine verkorten en zelfs schade aan de machine veroorzaken. De machine moet regelmatig worden gereinigd en onderhouden, en het filterelement moet regelmatig worden vervangen om ervoor te zorgen dat de machine in goede staat blijft.
- Verminder het aantal lagen van het filterelement van de machine niet. Wanneer het filterelement verstopt is, de afzuigkracht vermindert of uitvalt, dient u het originele filterelement te vervangen.

Maximaal RF-zendvermogen: Bluetooth (2402–2480 MHz) < 20 dBm

Dienst na verkoop

Voor technische ondersteuning kunt u contact met ons opnemen via **support@xtool.com.**

Voor meer informatie over de dienst na verkoop, bezoek **support.xtool.com.**

PT

Declaração

Muito obrigado por escolher a xTool!

Se estiver a usar o produto pela primeira vez, leia atentamente todos os materiais que acompanham o produto para melhorar a sua experiência com ele. Se não usar o produto de acordo com as instruções e exigências do Manual, ou operar o produto de forma incorreta devido à má compreensão etc., a Empresa não se responsabilizará por qualquer prejuízo resultante.

A Empresa compilou o conteúdo do Manual rigorosa e cuidadosamente, mas podem existir erros ou omissões.

A Empresa compromete-se a melhorar continuamente as funções do produto e a qualidade do serviço e, portanto, reserva-se o direito de alterar qualquer produto ou software descrito no Manual e o conteúdo do Manual a qualquer momento.

O Manual destina-se a ajudá-lo a usar o produto corretamente e não inclui qualquer descrição de configuração de hardware e software. Para a configuração do produto, consulte o contrato relacionado (se houver) e a lista da embalagem ou consulte o seu distribuidor. As imagens no Manual são somente para referência e o produto real pode variar.

Protegido pelas leis e regulações de direito de autor, o Manual não deve ser reproduzido ou transcrito de nenhuma forma, ou ser transmitido em nenhuma rede com ou sem fio de qualquer maneira, ou ser traduzido em qualquer idioma, ou ser modificado de qualquer forma, tais como modificação de conteúdo, imagem, ou layout, sem a autorização prévia por escrito da Empresa.

A Empresa está empenhada em melhorar continuamente o produto e os materiais relacionados. O produto e o Manual estão sujeitos a alterações e pode encontrar atualizações em **xtool.com.**

Declaração de conformidade

Pelo presente, a Makeblock Co., Ltd., declara que este produto está em con ormidade com os requisitos essenciais e outras disposições relevantes da Diretiva RED 2014/53/UE e da Diretiva RoHS 2011/65/UE & (EU) 2015/863.

Segurança em Primeiro Lugar (Importante)

Leia os avisos e sugestões a seguir atentamente:

- Não use este produto em locais de alta temperatura (temperatura ambiente superior a 60℃), inflamáveis, explosivos, líquidos ou oleosos.
- O circuito de alimentação deve ser ligado à terra durante uso.
- A tensão interna do produto é de até 310V. É proibido os não-especialistas abram o painel posterior para inspeção ou manutenção.
- Não retire nem coloque o núcleo de filtro ou o ciclone quando o produto estiver em funcionamento.
- Não toque no impulsor rotativo com as mãos ou outros objetos.
- Desligue a alimentação elétrica antes de limpar ou manter este produto.
- Por favor, use a máquina dentro da faixa de tensão especificada, sujeito à potência indicada no corpo da máquina. Se verifica que a tensão está instável, desligue a máquina e retire o plugue de alimentação do dispositivo, use-o depois que a tensão estiver estável.
- Use a máquina dentro da faixa de umidade ambiente especificada (40% a 80%). Os altos níveis de umidade podem causar falha rápida do núcleo de filtro e danificar o circuito interno da máquina.
- Os filtros vem com embalagem protetora. Remova a embalagem antes do uso. Os filtros são descartáveis e não lave-os e reutilize-os. Compre filtros da Makeblock para substituição regularmente.
- Coloque os filtros no purificador antes de operação. Sem filtros, partículas de fumo ou poeira podem entrar no caminhão e no sistema de controle e assim danificá-los. Quando isso acontecer, você terá que consertá-lo a seu custo.
- Para usar o purificador, pare de usá-lo quando os filtros estão gravemente bloqueados. Caso contrário, o purificador pode tornar-se menos durável e até mesmo danificado. Limpe e mantenha regularmente, e troque os filtros regularmente para garantir o funcionamento adequado do purificador.
- Certifique-se de que todos os filtros estejam corretamente configurados antes de operação. Quando os filtros estão bloqueados, não são bons para filtrar ou não funcionam, compre filtros de Makeblock para substituí-los.

Potência máxima de transmissão RF: Bluetooth (2402–2480 MHz) < 20 dBm

Serviços de pós-vendas

Para apoio técnico, entre em contacto connosco através do e-mail **support@xtool.com.**

Para mais informações sobre o serviço de pós-venda, visite **support.xtool.com.**

説明

xTool製品へようこそ!

製品の利用体験を向上させるために、本製品を初めて使用する場合は製品に付属するすべての資料をよくお読みください。取扱説明書の説明や要求事項に従って製品を使用しなかった場合、または誤解などにより製品を誤操作した場合、当社はそれによって生じたいかなる損失についても責任を負わないものとします。

JA

当社は、本書の内容を厳密かつ慎重に照合しておりますが、誤字や脱字が残っている場合があります。

当社は、製品の機能とサービスの品質を継続的に改善することに専念しており、本書に記載されている製品またはソフトウェア、および本書の内容について、いつでも変更する権利を留保します。

本書は、ユーザーが製品を適切に使用することを目的とし、ハードウェアおよびソフトウェアの構成に関する説明は含まれていません。製品の構成については、マニュアルを参照してください。本書の画像は参照用であり、実際の製品と異なる場合があります。

本マニュアルは、著作権法および規制によって保護されているため、当社の書面による事前の許可なしに、本書をいかなる手段によっても複製、転写したり、いかなる有線または無線ネットワークでいかなる方法によっても送信したり、いかなる言語に翻訳したり、いかなる内容、写真、レイアウトなどの変更を行ったりすることを禁じます。

当社は製品や関連資材の継続的な改良に取り組んでいます。製品やマニュアルは変更されることがあります。更新情報は、**makeblock.com/cn/docs/xtool-jp**で参照できます。

安全第一(重要)

次の警告と推奨事項をよくお読みください。

- 本製品は、高温(環境温度が60°C を超える)の場所、可燃性、爆発性、液体、油性のある場所で使用しないでください。

- 使用中は電源コードを接地する必要があります。

- 本製品の内部電圧は高く、310Vまで達しているため、Makeblockの専門保守担当者以外の人は検査や修理のために背面パネルを開けないでください。

- 在本製品の動作中には、フィルターやサイクロンを取り外したり、取り付けたりしないでください。

- ファンに手など触れないでください。

- この製品を清掃または保守する前に、電源を切ってください。

- 本体に記載されている電力に基づいて、規定の電圧範囲内で製品を使用してください。環境電圧が不安定な場合は、集塵機の電源を切り、電源プラグを抜いて、電圧が安定になるまで使用しないでください。

- 規定の環境湿度範囲(40%〜80%)で使用してください。湿度が高すぎると、フィルターがすぐに使えなくなり、集塵機の内部回路が損傷する可能性があります。

- フィルターは保護包装に包まれています。包装を取り外してから使用してください。フィルターは使い捨てなので、洗浄して再使用しないでください。Makeblockからフィルターを購入して、定期的に交換してください。

- 動作開始前にピュリファイヤーにフィルターを設置してください。フィルターがないと、煙や粉塵の粒がトラックや制御システムに入り、それらを損傷します。これが起こった場合、自分のお金で修理をしなければなりません。

- フィルターが重く詰まっているときは、ピュリファイヤーを使用しないでください。そうすると、ピュリファイヤーの耐久性が低下し、損傷を招くかもしれません。定期的にピュリファイヤーを洗浄し、メンテナンスをし、定期的にフィルターを交換してください。

- 動作開始前にすべてのフィルターを正しく設置してください。フィルターが詰まっていると、過濾が効かなくなり、機能しなくなる場合、Makeblockからフィルターを交換してください。

最大RF送信パワー: Bluetooth (2402–2480 MHz) < 20 dBm

アフターサービス

アフターサービス(販売後サービス)とテクニカルサポートについては、**support@xtool.com**または**jp@xtool.com**にお問い合わせください。

KO

스테이트먼트

xTool 제품을 구입해 주셔서 감사합니다 !

본 제품을 처음 사용하는 경우 제품과 함께 제공되는 모든 자료를 주의 깊게 읽으시면 더 나은 사용 경험을 즐기실 수 있습니다. 본 사용설명서의 지시 및 요구사항에 따라 본 제품을 사용하지 않거나, 이해 부족 등으로 제품을 오작동 시킨 경우, 그 회사 손실 대해 일체의 책임을 지지 않습니다.

그 회사 사용설명서의 내용을 엄밀하고 주의 깊게 정리하였으나 해당 설명서에는 오류나 누락이 있을 수 있습니다.

그 회사 제품의 기능과 서비스 품질을 지속적으로 개선하기 위해 최선을 다하고 있으며, 이에 따라 사용설명서 및 여기 내용에 설명된 제품이나 소프트웨어를 언제든지 변경할 수 있는 권리를 보유합니다.

본 사용설명서는 제품을 올바르게 사용하는 데 도움을 드리기 위해 제작되었으며 하드웨어 및 소프트웨어 구성에 대한 설명은 포함하지 않습니다. 본 제품 구성에 대해서는 관련 계약서(있는 경우) 및 포장 목록을 참조하거나 대리점에 문의하세요. 본 사용설명서의 이미지는 참고용이며 실제 제품과 다를 수 있습니다.

저작권법 및 규정으로 보호되는 이 설명서는 회사의 사전 서면 승인 없이 어떠한 방식으로든 복제 또는 복사하거나, 어떠한 방식으로든 유선 또는 무선 네트워크를 통해 전송하거나, 어떠한 언어로든 번역하거나, 콘텐츠, 이미지 또는 레이아웃 수정과 같은 어떠한 방식으로든 수정할 수 없습니다.

회사 제품 및 관련 소재를 지속적으로 개선하기 위해 최선을 다하고 있습니다. 제품 및 설명서는 변경될 수 있으며 업데이트 사항은 **xtool.com**에서 확인할 수 있습니다.

안저제일 (중요함)

다음 경고 및 제안 사항을 주의 깊게 읽으십시오.

- 고온(환경 온도가 60°C 이상), 가연성 또는 폭발성 환경, 액체나 기름얼룩이 있는 장소에서 본 제품을 사용하지 마십시오.
- 사용 시 전원회로는 반드시 접지가 되어있어야 합니다.
- 제품 내부의 고압이 310V에 달하니, 비 전문인원은 뒷면을 열어 검사를 하거나 수리하지 말아야 합니다.
- 제품이 작동할 때 필터나 싸이클론을 교체하지 마십시오.
- 손이나 기타 물체를 사용해 회전하는 날개바퀴를 터치하지 마십시오.
- 이 제품을 청소하거나 유지보수하기 전에, 전원을 먼저 차단해야 합니다.
- 규정된 전압 범위 내에서 기기를 사용해야 하며, 본체에 표시된 출력을 기준으로 합니다. 사용환경의 전압이 불안정한 것이 발견될 경우 기기를 끄고 설비의 전원 코드를 분리해야 하며, 전압이 안정되면 다시 사용합니다.
- 규정된 환경 습도 범위(40%~80%) 내에서 기기를 사용하십시오. 습도가 지나치게 높으면 필터의 효력이 더 빨리 사라지며 기기 내부의 회로 파괴를 초래할 수 있습니다.
- 필터는 보호용 포장과 함께 제공됩니다. 사용하기 전에 포장을 제거하십시오. 필터는 일회용이므로 세척하여 재사용하지 마십시오. Makeblock에서 필터를 구매하여 정기적으로 교체하십시오.
- 기계 작동 전에 필터를 정도에 삽입하십시오. 필터가 없으면, 연기나 먼지 입체가 차량 및 제어 시스템에 들어갈 수 있으며 그 결과 장애가 발생할 수 있습니다. 이 경우, 수리비용을 자신에게 지불해야 합니다.
- 필터가 심하게 막혀 있으면 청정기를 사용하지 마십시오. 그렇지 않으면 청정기가 견고하지 않아 심각한 결과를 야기할 수 있습니다. 청정기를 정기적으로 청소하고 유지하며 필터를 정기적으로 교체하여 청정기의 정확한 작동을 보장하십시오.
- 작동 전에 모든 필터를 올바르게 설정하십시오. 필터가 막혀 있으면 필터링 기능이 떨어지거나 작동하지 않으면 초기 제조사에서 구입한 필터를 교체하십시오.

최대 RF 전송 전력: Bluetooth (2402–2480 MHz) < 20 dBm

애프터 서비스

기술 지원이 필요한 경우 **support@xtool.com**으로 문의하십시오.
애프터 서비스에 대한 자세한 내용은 **support.xtool.com**을 방문하십시오.

ZH-TW

聲明

感謝您選擇使用 xTool 產品！

若您是初次使用此產品，請仔細閱讀此產品的所有隨附材料，以提高您的使用體驗。若您未按照本手冊的說明和要求條件使用產品，或因誤解等原因誤操作產品而造成的損失，公司不承擔任何責任。

公司對本手冊的內容進行了嚴格、仔細的校對，但仍可能存在錯誤或疏漏。

公司不斷改進產品功能、提升服務品質，保留隨時更改本手冊所敘述任何產品或軟體的內容的權利。

本手冊旨在幫助您正確使用產品，不包括任何硬體和軟體組態說明。關於產品組態，請參考相關合同（如有）和打包清單，或諮詢經銷商。手冊中的影像僅供參考，實際產品可能會有所不同。

本手冊受著作權法保護。未經公司事先書面授權，不得以任何方式複製或抄錄本手冊、不得以任何形式在任何有線或無線網路中傳送本手冊、不得將本手冊翻譯成任何語言，也不得對本手冊的任何內容、圖片、編排等進行修改。

公司致力於持續改善產品及其相關資料，產品或本手冊內容如有變動，請以公司公布的最新內容為準。如想了解具體細節，請前往 **xtool.com**。

安全第一（必讀）

仔細閱讀以下警告與建議：

- 請勿在高溫（環境溫度超過 60°C）、易燃、易爆、有液體、油污的場所使用本產品。
- 使用本產品時，電源線必須接地。
- 產品內部電壓高達310V，非專業人員請勿開啟背板進行檢查或維修。
- 本產品工作時，請勿取放濾芯或氣旋。
- 請勿用手或其它物件接觸旋轉中的葉輪。
- 如需清潔或維護此產品，請先關閉電源。
- 請在規定電壓範圍內使用機器，並以機身標識的功率為準。發現使用環境電壓不穩定時，請關閉機器並拔掉裝置的電源插頭，待電壓穩定後再使用。
- 請在規定的環境濕度範圍（40%~80%）內使用機器。濕度過高會導致濾芯快速失效及機器內部電路損壞。
- 機器內部濾芯配有保護包裝，請在使用機器前拆除濾芯包裝。濾芯屬於一次性耗材，請勿在水洗後再用。請定期更換原廠配置的濾芯。
- 機器運行前需放置濾芯。直接吸入油煙或粉塵顆粒物會損壞風機及控制系統。由此導致的機器故障需自費維修，而造成更大的損失。
- 濾芯嚴重堵塞時請勿繼續使用機器，否則將會縮短機器使用壽命，甚至造成機器損壞。應定期對機器進行清理及保養，定期更換濾芯，以確保機器在良好的狀態下運行。
- 使用機器時，請勿減少機器濾芯的層數。濾芯堵塞，吸力變小或失效時，請更換原廠配置的濾芯。

最大射頻發射功率：藍牙 (2402–2480 MHz) < 20 dBm

售後服務

若需要技術協助，請透過 **support@xtool.com** 聯絡我們。
如需有關售後服務的其他資訊，請造訪 **support.xtool.com**。

声明

欢迎使用 xTool 产品！

首次使用本产品，请先详细阅读随产品配送的所有资料，以便更好地使用本产品。若未能依照说明和要求使用产品，或由于理解错误等原因误操作本产品，公司将不对由此导致的任何损失承担任何责任。

公司已经对本手册的内容进行了严格、仔细的校勘，但不能确保本手册完全没错误或是疏漏。

公司致力于不断改进产品功能，提升服务品质，因此保留随时更改本手册所叙述任何产品或软件程序及本手册内容的权利。

本手册旨在帮助用户正确使用本产品，并不包括对本产品的软硬件配置的任何说明。有关产品配置情况，请参阅相关合同（如有）和装箱清单，或咨询出售此产品的相关人员。本手册中的图片仅供参考，请以产品实物为准。

本手册受著作权法律法规的保护。未经公司事先书面授权，不得以任何方式复制或抄录本手册，不得以任何形式在任何有线或无线网络中传送本手册，不得将本手册翻译成任何语言，也不得对本手册进行任何内容、图片、布局等的修改。

公司致力于不断优化产品及其相关资料，产品或本手册内容如有变动，请以公司公布的最新信息为准，具体可访问 **yuque.com/makeblock-help-center-zh** 了解。

安全第一（必读）

请仔细阅读以下警告和建议：

- 请勿在高温（环境温度超过60°C）、易燃、易爆、有液体、油污的场所使用本产品。
- 使用时电源线路必须接地。
- 产品内部电压高达310V，非专业人员请勿打开背板进行检查或维修。
- 产品工作时，请勿取放滤芯或气旋。
- 请勿用手或其它物体接触旋转的叶轮。
- 如需清洁或维护本产品，请先断开电源。
- 请在规定电压范围内使用机器，以机身标识的功率为准。发现使用环境电压不稳定时请关闭机器并拔掉设备的电源插头，待电压稳定后再使用。
- 请在规定的环境湿度范围（40%~80%）内使用机器。湿度过高会使过滤芯快速失效并导致机器内部电路损坏。
- 机器内部滤芯带有保护包装，请在拆除滤芯包装后使用机器。滤芯属于一次性使用耗材，请勿水洗再用。请定期更换原厂的滤芯。
- 机器运行之前需放置过滤芯。直接吸入油烟或粉尘颗粒物会损坏风机及控制系统。由此导致的机器故障需自费维修，这将造成更大损失。
- 过滤芯严重堵塞时请勿继续使用机器，否则将缩短机器使用寿命，甚至造成机器损坏。应定期对机器进行清理及保养，定期更换过滤芯，确保机器在良好的状态下运行。
- 请勿减少机器过滤芯的层数或不放置初效过滤芯使用机器。过滤芯堵塞，吸力变小或失效时，请更换原厂配置的过滤芯。

ZH

产品有毒有害物质或元素的名称及含量表

部件名称	有毒有害物质或元素					
	铅 (Pb)	汞 (Hg)	镉 (Cd)	六价铬 Cr(VI)	多溴联苯 (PBB)	多溴二苯醚 (PBDE)
PCB	○	○	○	○	○	○
线材	○	○	○	○	○	○
焊锡	○	○	○	○	○	○
金属件	×	○	○	○	○	○
电子元器件	○	○	○	○	○	○

○：表示该有毒有害物质在该部件所有均质材料中的含量均在SJ/T11363-2006 标准规定的限量要求以下。
×：表示该有毒有害物质至少在该部件的某一均质材料中的含量超出SJ/T11363-2006 标准规定的限量要求。
备注：以上“×”的部件中，部分含有有害物质超标是由于目前行业水平有限，暂时无法实现替代或减量化。

10 本标识内数字表示自产品组装出厂之日算起，产品在正常使用状态下的环保使用期限为10年。

最大射频发射功率：蓝牙 (2402–2480 MHz) < 20 dBm

售后服务

更多产品信息，可访问 **yuque.com/makeblock-help-center-zh**。

如需技术支持，可通过以下方式联系我们：

- QQ 技术支持：**800182013**
- 技术支持热线：**400-893-0004**
- 微信公众号：童心制物售后