Bello™ Home

User Manual

bello.

We meet at last.

Summary

Watch the tutorial video

Explore our Capsules 03

Safety Instructions 05

Mobile Application 07

What's in the Box 09

Buttons & Lights 11

Prepare your initial beverages

Install or Replace the Filter 14

Make Filtered Water 16

Make Flavoured Drinks 18

Maintenance

Clean the Water Tank 19

Clean the Machine Exterior 19

Clean the Rubber Sleeve 20

Auto-cleaning Cycle 21

Technical Specifications 22

Troubleshooting 23

Return Policy 25

Warranty 26

Bello™ reserves the right to alter the product to enhance its reliability, functionality, or design. Images in the user manual may not precisely depict the product. Bello™ advises customers to reach out to customer service for further details.

bello.

Start your healthy hydration routine.

There are moments when you desire a quick refreshment, and others when you prefer to take your time and savour. With Bello™, your hydration experience transforms into an exploration of flavours and styles inspired by the world. Discover the benefits of the Bello™ filter in the taste of your water, and let yourself be charmed by the perfect harmony of our natural flavour infusions. Our wide range of options offers you a refreshing and varied pleasure throughout the day.

WELLNESS

MATCHA

MATCHA - GREEN TEA - LEMON
Servings: 15 cups
54mg of natural caffeine

LEMON GINGER

LEMON - GINGER - SEA SALT
Servings: 18 cups

MANGO TURMERIC

MANGO - TURMERIC - LIME
Servings: 15 cups

BERRIES ANTIOXYDANT

BLACKCURRANT - VITAMIN C
Servings: 15 cups

ICED TEA

PEACH BLACK TEA

PEACH - BLACK TEA FLAVOUR
Servings: 15 cups

HOW DOES THE CAPSULE WORK?

Each capsule contains a concentrated blend. When inserted into the Bello™ machine, the capsule releases its contents, which are then diluted with filtered water to create a refreshing drink. Bello™ ensures precise mixing and optimal flavor, allowing you to enjoy a perfectly balanced beverage every time.

RECYCLING ADDS TO THE FEEL-GOOD FACTOR

Bello's multi-serving glass capsules are designed with sustainability in mind. After using the contents, recycle them according to your local recycling guidelines. These durable glass capsules can be reused multiple times, reducing waste and promoting eco-friendly practices. By recycling, you're helping to protect the environment while enjoying your favorite beverages.

0 CALORIES

MINT GREEN TEA

MINT - GREEN TEA FLAVOUR
Servings: 15 cups

LIME CUCUMBER

LIME - CUCUMBER - WATER
Servings: 50 cups

LEMON BLUEBERRY

LEMON - BLUEBERRY - WATER
Servings: 50 cups

PEACH MANGO

PEACH - MANGO - WATER
Servings: 50 cups

HIBISCUS CHERRY

HIBISCUS - CHERRY - WATER
Servings: 50 cups

Safety Instructions

General Safety Instructions - PLEASE READ CAREFULLY BEFORE USE – FOR HOUSEHOLD USE ONLY

- The device should only be operated by individuals who have read and understood these operating instructions and/or have been instructed in the operation of the device.
- This device can be used by children aged 8 years and older, as well as persons with reduced physical, sensory, or mental capabilities, or even those who lack experience and knowledge, provided they have been given supervision or instruction concerning the safe use of the device and understand the associated hazards.
- Children should not be allowed to operate with the device without the supervision of an adult.
- Cleaning and user maintenance should not be performed by children without supervision.
- Only perform activities described in this manual.
- Before each use, be alert of any unusual noise. Ensure that the device is working properly, as this could be the start of a malfunction that could lead to a dangerous situation.
- The Bello™ Home machine should only be used with accessories sold exclusively by Bello™.
- Unplug your Bello™ Home machine when cleaning it manually or changing the filter. Avoid unplugging it by pulling on the power cord, and never do so with wet hands.
- If the power cord is damaged, discontinue use of the device. A damaged power cord must be replaced by the manufacturer, its service agent, or similarly qualified persons to avoid hazards.
- Do not use abrasive sponges or cleaners.
- Only place parts of the machine in the dishwasher if explicitly indicated in this user manual.
- To prevent fire, electric shock, and injury, do not immerse the power supply cord, plugs, or the machine in water or other liquids.
- Only fill the water tank with clean water. Using other liquids will damage the product and pose additional safety risks.
- Do not overfill the water tank. Fill water only up to the "Max" line, and do not store food in the water tank. Do not fill the water tank with hot or boiling water.
- Do not invert the machine upside down.
- Always remove the water filter before transporting it in a vehicle.
- Never operate the machine without a properly fitted water filter.
- After the first use, always keep the machine connected to the power supply to allow it to run proper cleaning cycles. Avoid removing the water tank during operation or moving the machine while it is switched on.

Environmental Conditions

- The Bello™ Home should only be operated in a dry, indoor environment. Use it in an upright position, on a flat, stable, and clean surface.
- Temperature range: 4 – 40°C
- Relative humidity: 40 – 60%
- Ensure the supporting surface can bear a minimum weight of 8kg.
- Avoid exposing the appliance to direct sunlight and keep it away from fireplaces or heaters.
- Do not use the machine outdoors.

Checking the Appliance

- After removing the packaging, ensure the product is complete, undamaged, and that all accessories are included.
- Do not use the appliance if it shows visible damage. Contact us at bellowater.com for assistance.

Power Supply Cord Instruction

- A short power supply cord is provided to minimize risks associated with becoming entangled in or tripping over a longer cord. Longer detachable power supply cords or extension cords may be used with caution.
- If using a long detachable power supply cord or extension cord:
  - The marked electrical rating of the detachable power supply cord or extension cord should be at least as great as the electrical rating of the appliance.
  - Ensure it is compatible with a grounded 3-prong plug.
  - Arrange the longer cord so that it does not drape over the countertop or tabletop where it can be pulled by children or tripped over.
- Do not let the power cord hang over the edge of a table or counter, or allow it to touch hot surfaces.

Capsule Utilization

- Only use capsules intended for this appliance. Do not force them into the appliance.
- Ensure that the top rubber and its needle are properly connected to the machine and cleaned as described in this user manual.
- Never remove the NFC tag sticker, as this will render your capsule unreadable by the machine.
- Capsules can be be stored at room temperature before opening. After opening, store used capsules in the refrigerator. Refer to the capsule packaging for more informations.
- Capsules should be disposed off 10 days after being opened. Refer to the capsule packaging for more information.
- Always dilute the flavour concentrate using the machine. Never attempt to consume the raw contents of the capsule. Refer to the capsule packaging for more information.

Mobile App

Hydration is just a tap away

Immerse yourself in a personalized experience with the bellowater app, designed to transform your hydration routine alongside your Bello™ Home water dispenser. Unlock tailored features that have been meticulously crafted to suit your unique physiology and lifestyle.

Free download for iOS & Android.

Download on the App Store

GET IT ON Google Play

We recommend downloading and installing the Bellowater app before you start using the machine.

1. **Download the Bellowater App**: *Scan the QR code on this page to download the app.*
2. **Launch the App** *& Sign up for a new account or log in with your existing account.*
3. **Stay close to your machine** *and follow the setup steps provided in the app.*

Bellowater

Scan QR code

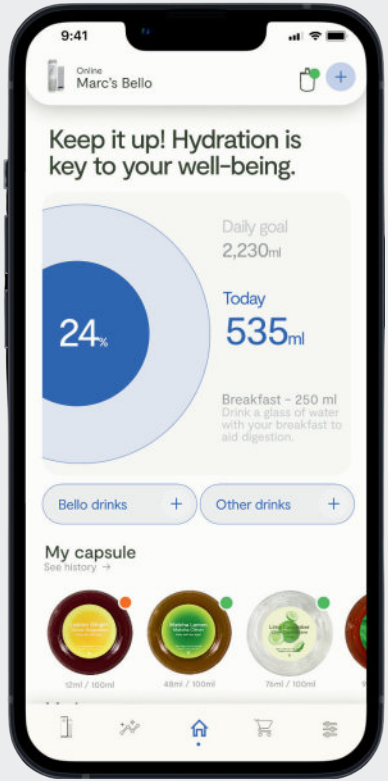

Track the filter

Never run out of clean, filtered water. Get tips on how to operate your machine.

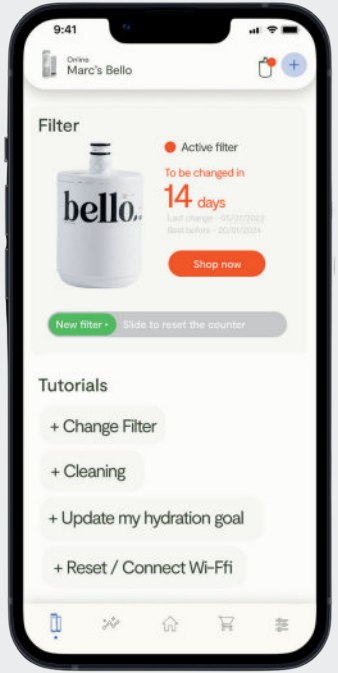

Reorder easily

Monitor the status of each of your capsules and reorder when they are running low.

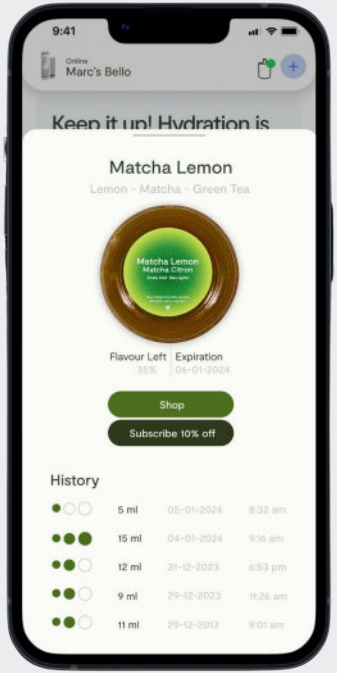

Stay hydrated

Keep track of your hydration and receive personalized hydration recommendations.

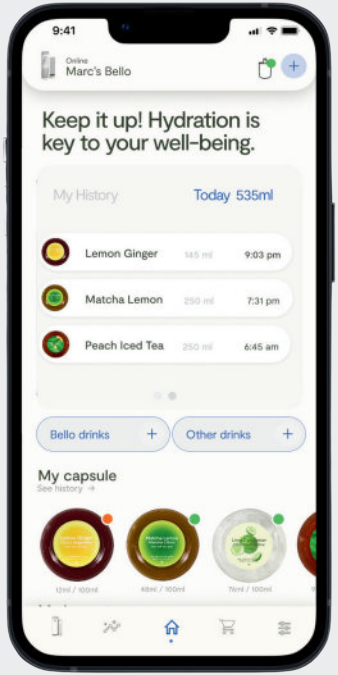

What's in the box?

Bello™ Home Machine

Power Supply

Drip Tray

Carbon Plus Filter

User Manual

Please retain your Original Packaging for the duration of your warranty period

Different Parts of your Bello™ Home

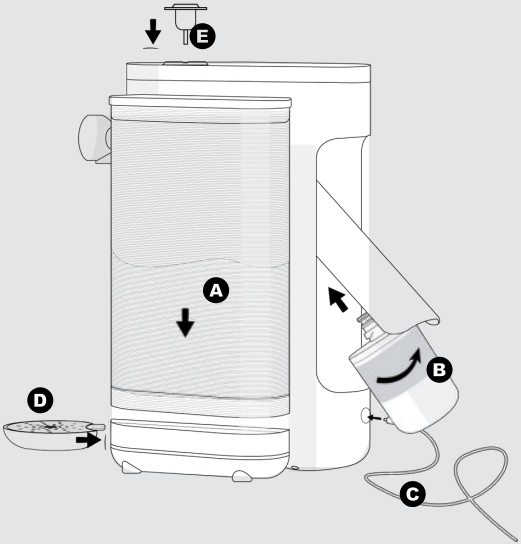

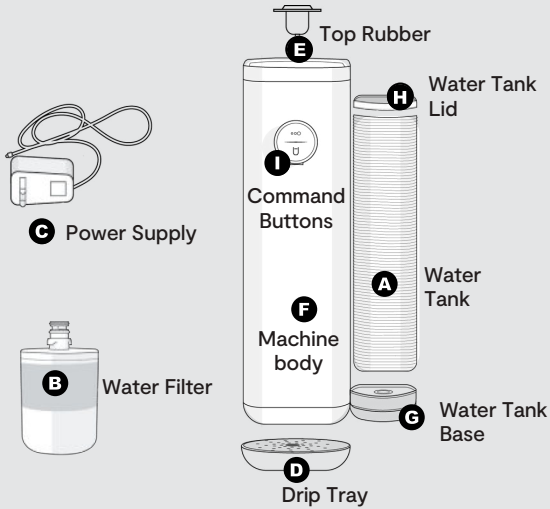

Before first use →

- **Insert the Water Filter** B *and rotate it a quarter turn until it locks into place.*
- **Insert the Drip Tray** D
- **Plug the machine** *into the power supply* C
- **Insert the water tank** A
- *Ensure that the* **top rubber** *is in place* E

Important Usage Instructions

- **Continuous Power Supply:** *Never unplug your machine after use. Bello™ runs a daily self-cleaning cycle that requires an electricity supply.*
- **Voltage and Sleep Mode:** *Bello™ operates at only 12V and will enter sleep mode a few minutes after the last use.*

Buttons & Lights

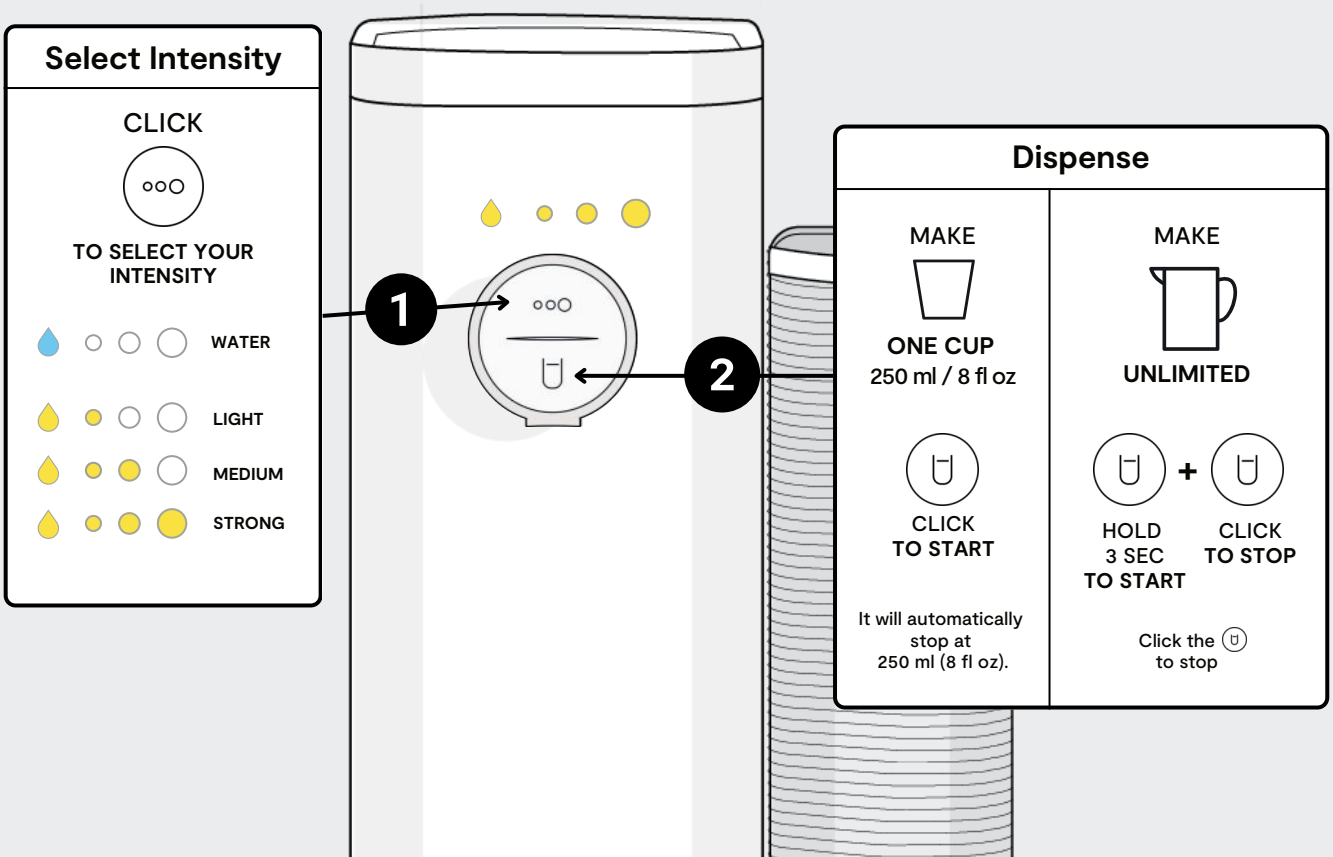

Light Indicators

SLEEP MODE

→ ALL LIGHTS OFF

The machine enters sleep mode after 5 minutes.

POURING A DRINK

→ ALL LIGHTS FLASHING

Indicates that a beverage is currently being dispensed.

SELF-CLEANING CYCLE

→ GREEN DROP FLASHING

The machine runs a daily cleaning cycle, dispensing a few drops.

APP CONNECTION

→ INTENSITY LIGHTS CHASING

The machine is pairing with the mobile app.

SOFTWARE UPDATE

→ PURPLE DROP
+ INTENSITY LIGHTS ON

Software updates occur automatically when your Bello is connected to Wi-Fi.

⚠️ Do not remove the NFC tag

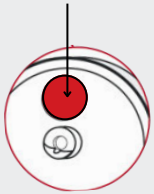

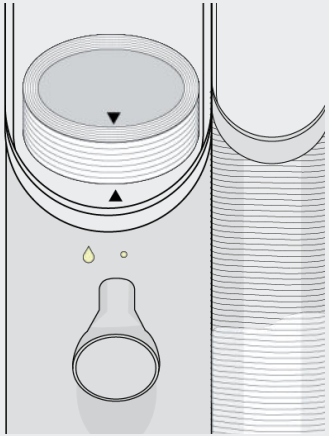

CAPSULE ERROR

→ RED DROP LIGHT FLASHING

The machine does not recognize the capsule. Align the two triangles to resolve the issue.

CAPSULE EMPTY

→ RED DROP LIGHT

The capsule is empty and will no longer work. Please replace it with a new one.

Installation of the Water Filter

Install or Replace the Filter

1 Remove the cap

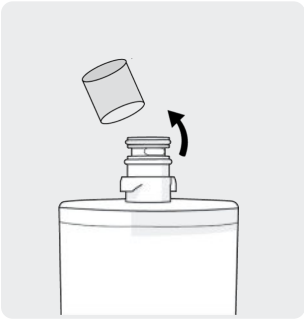

Remove the cap of the filter. Refer to the capsule packaging for more information.

2 Insert the filter

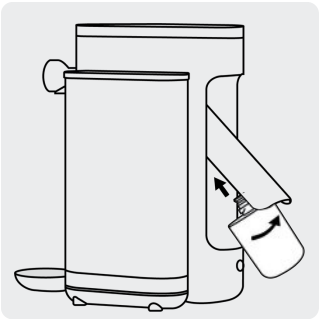

Insert the water filter into the connector and rotate approximately a quarter turn until it locks into place
Follow the direction indicated by the arrows on the filter.

To ensure the filter is correctly inserted, pull lightly to validate that the filter is securely attached and doesn't come out.

3 Flush 2 liters

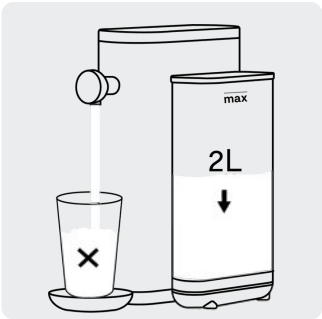

Flush at least a full water tank (2L) of water before first use.

It's possible to observe charcoal particles in the first 2 litres of water; these are harmless. However, it is recommended to discard the water.

4 Notify the App

Use the App to receive notifications when your filter needs replacement.

Typically, the filter has a lifespan of 6 months. Please adhere to the instructions provided on the filter box.

Scan to download the App

Enjoy Filtered Water

Make Filtered Water

❶ Filter installation

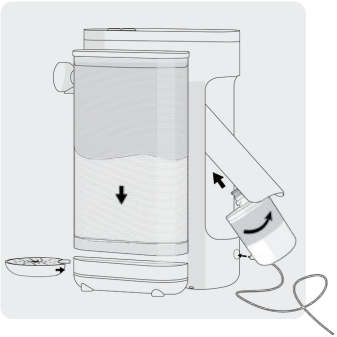

Before dispensing water, make sure your machine is properly assembled.

- Filter installed
- Water tank filled
- Drip tray connected
- Power supply connected

❷ Dispense filtered water

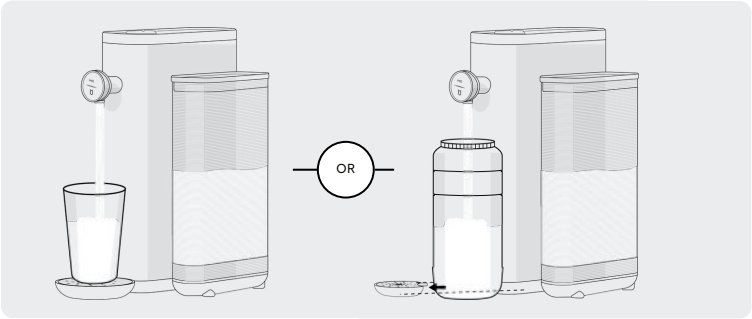

MAKE A CUP (8 oz)

Click ⓤ to start dispensing a cup of 250 ml (8 fl oz)

Bello™ Home automatically stops at 250 ml (8 fl oz)

Or click ⓤ at anytime to stop dispensing.

UNLIMITED DISPENSING

Hold ⓤ 3 sec and release to start dispensing

+

Click ⓤ to stop dispensing

Enjoy Flavoured Drinks

Make flavoured drinks

❶ Insert the capsule

Remove the safety foil on the capsule cap.

Insert the capsule and **align the triangles**.
The fist intensity light will turn on to indicate that the capsule is ready for use.

⚠️ Do not remove the NFC tag

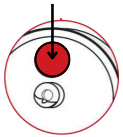

❷ Select intensity

Click to select your flavour intensity level (from light to strong)

❸ Pour a drink

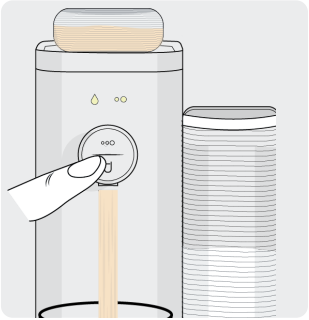

MAKE A CUP (8 FL OZ)

Click to start dispensing a cup of 250 ml (8 fl oz)

OR

UNLIMITED DISPENSING

Hold **3 sec** and release to start dispening

+

Click *to stop dispensing*

❹ Self cleaning

Bello™ Home can extend dispensing for an additional 2-4 seconds after pressing the button; this is a normal part of its self-cleaning process.

Cleaning instructions

Clean water tank & drip tray

1. **Remove the water tank** or **drip tray**
2. **Rinse** and clean with clean, running water.
3. **Dry** with a clean cloth before reassembling to the machine.

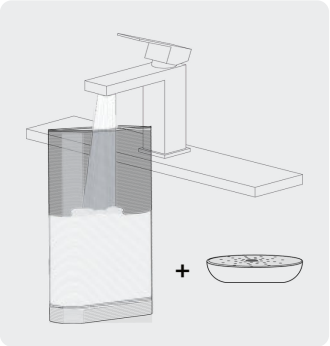

⚠️ Do not use abrasive sponges or cleaners.

⚠️ Do not wash in the dishwasher or boiling water

Clean machine exterior

1. **Clean spout** with a clean, damp cloth.
2. **Clean the machine exterior** with a clean, damp cloth.
3. **Clean the top rubber cavity** with a clean, damp cloth.

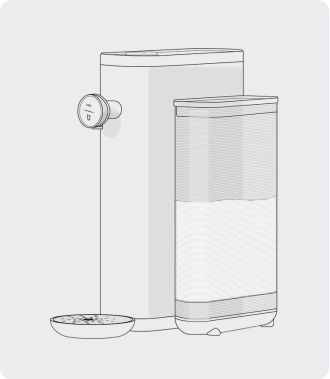

⚠️ Do not use abrasive sponges or cleaners.

⚠️ Do not wash in the dishwasher or with boiling water

Clean top rubber sleeve

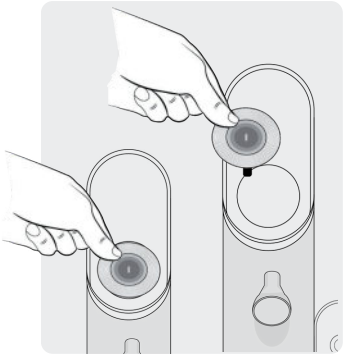

1 Detach the rubber

Gently remove the top rubber sleeve from the machine by pulling the edges.

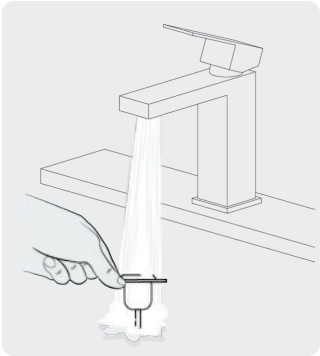

2 Cleaning

- **Manual Cleaning:** Clean with hot water and a non-abrasive sponge.
- **Dishwasher:** Alternatively, place it in your dishwasher as it is dishwasher safe.

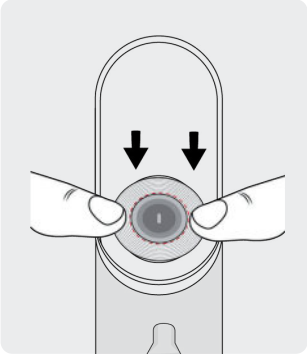

3 Insert it back

Dry the rubber and **insert the sleeve back** into the machine, **pressing firmly all around the rubber sleeve.**

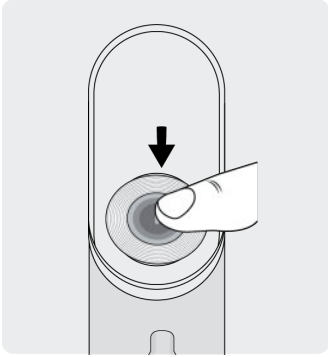

4 Press the needle

Finish with a firm press on the needle of the top rubber.

⚠️ WARNING: Never use the machine when the Top Rubber is missing!

Automatic self-cleaning

To ensure the machine performs optimally, it is essential to run a thorough self-cleaning cycle every day. Additionally, keep the machine connected to the power supply and frequently empty the drip tray to prevent overflow.

AUTOMATIC SELF CLEANING

→ GREEN DROP FLASHING

The machine runs a cleaning cycle daily of a few drops.

⚠️ WARNING: Failure let the machine run automatic cleaning and descaling cycles when prompted may lead to machine malfunction and void your warranty

Long absence → Dry cleaning

If you will be away and want to unplug your Bello, we recommend to dry completly your machine by following the following steps:

1. **Empty the Water Tank**
   Ensure the water tank is completely empty.
2. **Place an Empty Cup on the drip tray**
3. **Initiate the Drying Cycle**
   → Press and hold the button for over 5 seconds.
   → Wait for a green light to appear.
   → Release the button. The drying cycle should start automatically.
4. **Drying Cycle Duration**
   The drying cycle usually takes 1-2 minutes.
   Note: You can interrupt the drying cycle at any time by pressing the button .
5. **Clean the Top Rubber**
   Make sure that the top rubber is cleaned. Refer to the instructions on page 20 for detailed cleaning steps.
6. **Unplug the Machine**
   Once the drying cycle is complete and the top rubber is cleaned, unplug your machine. It is now ready to store.

By following these steps, you will maintain the machine in optimal condition and prevent any potential issues.

LABELS

Unique, machine-specific information can be found on the label located under the machine.

⚠️ WARNING: Do not remove labels or any stickers from your machine as this will void your warranty.

Technical Specifications

Product Specifications

Water tank capacity	2 liters (8 cups)
Power supply	12 v
Product size	12 x 6.5 x 13 inches / W x D x H
Eco-Mode	Auto sleep after 5 min

DISPOSAL

The symbol on the material, accessories, or packaging indicates that this product should not be treated as household waste. Please dispose of the equipment at a collection point designated for the recycling of waste electrical and electronic equipment.

Troubleshooting

For the most frequently asked questions please scan the following QR-Code

Reset your machine	To initiate the reset, hold the button for approximately 10-15 seconds
Irregular blinking	Check the « Button & Light indicators » part in this guide. In case of problem, you can contact us at bellowater.com
The drop light is blinking in red	The machine doesn't recognize the capsule. Make sure you have inserted the capsule by aligning the two triangles (one on the capsule and the other on the machine)
No light on dislay	Check the plug, voltage and fuse. In case of problem, you can contact us on bellowater.com
The filter of my machine is leaking	The filter is not properly fixed. Please, read the section "Install the filter" in this manual.
I cannot fix my filter properly	Did you double-check the directions for the installation of the filter in this manual? Insert the water filter into the connector and rotate approximately a quarter turn until it locks into place

After changing the filter, there are black particles in my water.	After changing the filter it is possible to observe charcoal particles in the first 2 liters of water; these are harmless. However, it is recommended to discard the water. Refer to page 14 for instructions on how to change the filter.
The water has inconsistent flow	Check if the spout isn't blocked. If it's the case, clean it with a clean cloth and clean water.
The machine doesn't recognize my capsule	Ensure that the NFC sticker is still on the capsule. Make sure that the top rubber is correctly attached to the machine.
If a part of the machine is broken, what should I do? (top rubber, water tank, drip tray or power plug)	Go directly on our website bellowater.com to order new ones. If it is another part of the machine, contact us ASAP.
If impurities appear in the drink after not using it for several days, what should I do ?	You have likely unplugged your machine for some time, which interrupted Bello™ Home's automatic cleaning cycle. Please initiate the designated cleaning process accordingly.
Water drips from my machine occasionally, and I don't understand why	Bello™ Home has an automatic self-cleaning cycle that drips a few milliliters of water each day. If you leave your machine unattended for more than a weeks, please place a small container under it to catch the drips.
The water doesn't stop flowing and keeps running	You may have pressed the button for 3 seconds or more. This action triggered the machine's "infinite" mode. This mode cancels the 250ml water limit and allows you to fill larger containers. If you did not hold the button for more than 3 seconds, try unplugging and plugging the machine back in. If the problem persists, contact us at bellowater.com.

Return Policy

Verification of goods

‣ It is your responsibility to verify the quantity and condition of the goods upon receipt and, in case of non-arrival, damage or missing items, to notify and file claim with the carrier and inform Bello™ within 7 days of receipt (retaining all relevant invoices and signed delivery notes).
‣ Bello™ shall in such circumstances provide you with identical replacement goods or a full refund where requested

Returns policy

‣ You have the right to return goods that do not suit you without having to give any reason within 14 days of receipt of the relevant goods.
‣ Bello™ will only accept such returns for goods in perfect condition, in their original packaging, and accompanied by the relevant invoice. Subject to the above, Bello™ will reimburse you the price paid for the returned goods and the invoiced delivery charges within a maximum of 30 days after receipt of the returned goods. The return postage will be at your expense.

Prices and invoices

‣ The prices invoiced for the goods you order are those in effect on the date you place your order and inclusive of VAT, but exclude delivery charges.
‣ The fee for delivery charges, included separately on the invoice, is applicable to all orders.
‣ Bello™ offers no rebates or reductions for wholesale or trade orders/quantities.

Payment

‣ Payment is due in full before ordered goods are dispatched

Machine guarantee and aftersales service

‣ The Bello™ machines are guaranteed by the manufacturers pursuant to the specific terms and conditions listed in the original product documentation and such guarantee is without prejudice to any of your statutory consumer rights.
‣ For any questions concerning the operation, maintenance and after-sales service of your Bello™ Home machine, please contact bellowater.com for advice and assistance.

⚠ RETURN PACKING INSTRUCTIONS

1. **Remove the filter** *from the machine. Do not return the filter if used.*
2. *Pack the machine and all accessories* **in the original box only.**
3. **Protect the items** *inside the package.*

Warranty

The warranty period begins on the date of purchase and Bello™ requires presentation of the original proof of purchase to ascertain the date.

What Is Covered?

- The original unit and/or non-wearable parts deemed defective, within one year from the original purchase date, will be repaired or replaced.
- If a replacement unit is provided, the warranty will last either six months from the receipt date of the replacement or the remainder of the initial warranty, whichever is longer. Bello™ reserves the right to substitute the unit with one of equal value.

1 year **Bello™ warranty lasts for 1 year from the delivery date.**

What Is Not Covered?

- Normal wear and tear of wearable parts (such as removable parts) which necessitate regular maintenance and/or replacement to ensure proper functioning, are excluded from this warranty. Replacement parts can be bought at bellowater.com.
- Units that have been tampered with or utilized for commercial purposes.
- Damage due to misuse, abuse, negligent handling, failure to perform necessary maintenance (e.g., not keeping the machine clean from Liquid spills and debris), or damage incurred during transit.
- Consequential and incidental damages.
- Defects resulting from repairs done by unauthorized repair personnel. This includes damages occurring during shipping, modifying, or fixing the Bello™ Home product (or any of its parts) by a repair service not approved by Bello™.
- Products purchased, used, or operated outside North America.

How to file for claim or warranty?

- To begin a warranty claim, contact us through bellowater.com. Be ready with your receipt as proof of purchase and have the product available when you call.
- Visit bellowater.com for more information.

bello.

Start your healthy hydration routine

bellowater.com

Bello™ Home

Manuel d’utilisateur

bello.

Nous nous retrouvons enfin.

Sommaire

Regarder le tutoriel video

Découvrez nos capsules 03

Instructions de sécurité 05

Application mobile 07

Que contient la boîte? 09

Boutons et indicateurs lumineux 11

Préparer vos premières boissons
Installer ou remplacer le filtre 14
Préparation d'eau filtrée 16
Préparation de boissons aromatisées 18

Instructions de nettoyage
Nettoyage du réservoir 19
Nettoyage extérieur de la machine 19
Nettoyage du manchon en caouthcouc 20

Cycle d'auto-nettoyage 21

Caractéristiques techniques 22

Questions fréquentes 23

Politique de retour 25

Garantie 26

Bello™water se réserve le droit de modifier le produit pour améliorer sa fiabilité, sa fonction ou sa conception. Les photos du manuel d'utilisation peuvent ne pas représenter précisément le produit. Bello™water encourage le client à contacter le service client pour plus d'informations.

bello.

Commencer votre rituel d'hydratation.

Il y a des instants où l'on désire un rafraîchissement rapide, et d'autres où l'on préfère prendre le temps de savourer. Avec Bello™, votre expérience d'hydratation se transforme en une exploration des saveurs et des styles inspirés du monde entier. Découvrez les bienfaits du filtre Bello™ sur le goût de votre eau, et laissez-vous séduire par l'harmonie parfaite des infusions de concentrés de nos saveurs naturelles. Notre large panel d'options vous offre un plaisir rafraîchissant et varié tout au long de la journée.

BIEN-ÊTRE

MATCHA

MATCHA - THÉ VERT - CITRON
Doses : 15 verres
54mg of natural caffeine

CITRON GINGEMBRE

CITRON - GINGEMBRE - SEL
Doses : 18 verres

MANGUE CURCUMA

MANGUE - CURCUMA - CITRON VERT
Doses : 15 verres

BAIES ANTIOXYDANT

CASSIS - VITAMINE C
Doses : 15 verres

THÉ GLACÉ

PÊCHE THÉ NOIR

PÊCHE - ARÔME THÉ NOIR
Doses : 15 verres

COMMENT FONCTIONNE UNE CAPSULE ?

Chaque capsule renferme un mélange concentré. Une fois introduite dans la machine Bello™, la capsule libère son contenu, qui est ensuite dilué avec de l'eau filtrée pour produire une boisson rafraîchissante. Bello™ garantit un mélange précis et une saveur optimale, vous permettant de déguster une boisson parfaitement équilibrée à chaque fois.

RECYCLER AMÉLIORE VOTRE EXPÉRIENCE

Les capsules en verre multi-doses de Bello™ sont conçues dans un souci de durabilité. Après avoir utilisé le contenu, recyclez-le conformément à vos directives de recyclage locales. Ces capsules en verre durables peuvent être réutilisées plusieurs fois, réduisant ainsi les déchets et promouvant des pratiques respectueuses de l'environnement. En recyclant, vous contribuez à protéger l'environnement tout en dégustant vos boissons préférées.

0 CALORIES

MENTHE THÉ VERT

MENTHE - ARÔME DE THÉ VERT

Doses : 15 verres

LIME CONCOMBRE

LIME - CONCOMBRE - EAU

Doses : 50 verres

BLEUET CITRON

CITRON - MYRTILLE - EAU

Doses : 50 verres

MANGUE PÊCHE

PÊCHE - MANGUE - EAU

Doses : 50 verres

HIBISCUS CERISE

HIBISCUS - CERISE - EAU

Doses : 50 verres

Instructions de sécurité

Directives générales de sécurité - VEUILLEZ LIRE ATTENTIVEMENT AVANT UTILISATION - POUR USAGE DOMESTIQUE UNIQUEMENT

- L'utilisation de l'appareil est réservée aux personnes ayant pris connaissance de ce mode d'emploi et/ou ayant reçu des instructions sur son fonctionnement.
- Cet appareil est adapté aux enfants de 8 ans et plus, ainsi qu'aux personnes avec des capacités physiques, sensorielles ou mentales limitées, ou même à ceux qui manquent d'expérience et de connaissances, à condition qu'ils aient reçu une supervision ou des instructions sur l'utilisation sûre de l'appareil et la compréhension des dangers associés.
- Les enfants doivent être surveillés par un adulte lorsqu'ils utilisent l'appareil.
- Il est important que le nettoyage et l'entretien ne soient pas réalisés par des enfants sans surveillance.
- Suivez exclusivement les activités indiquées dans ce guide.
- Avant chaque utilisation, veillez à tout bruit inhabituel. Assurez-vous que l'appareil fonctionne correctement, car cela pourrait être le début d'un dysfonctionnement pouvant conduire à une situation dangereuse.
- La machine Bello™ Home nécessite l'utilisation d'accessoires vendus uniquement par Bello™.
- Lors du nettoyage manuel ou du remplacement du filtre de votre machine Bello™ Home, assurez-vous de la débrancher. Évitez de tirer sur le cordon d'alimentation pour le débrancher et ne le faites jamais avec les mains mouillées.
- En cas de dommage au cordon d'alimentation, arrêtez d'utiliser l'appareil. Un cordon d'alimentation endommagé doit être remplacé par le fabricant, son agent de service ou des personnes de qualification similaire pour éviter tout danger.
- Évitez l'utilisation d'éponges ou de produits nettoyants abrasifs.
- Ne mettez les pièces de la machine au lave-vaisselle que si cela est clairement indiqué dans ce manuel d'utilisation.
- Pour prévenir les incendies, les chocs électriques et les blessures, évitez d'immerger le câble d'alimentation, ou l'appareil dans l'eau ou d'autres liquides.
- Remplissez le réservoir d'eau uniquement avec de l'eau propre. L'utilisation d'autres liquides endommagerait le produit et présenterait des risques supplémentaires pour la sécurité.
- Ne surchargez pas le réservoir d'eau. Remplissez-le uniquement jusqu'à la ligne "Max" et ne conservez aucun aliment à l'intérieur. Évitez de verser de l'eau chaude ou bouillante dans le réservoir d'eau.
- Ne retournez pas la machine à l'envers.
- Retirez le filtre à eau avant de le transporter dans un véhicule.
- Ne jamais utiliser la machine sans un filtre à eau correctement installé.
- Après la première utilisation, il est recommandé de laisser la machine connectée à l'alimentation électrique pour qu'elle puisse effectuer des cycles de nettoyage appropriés. Il est conseillé de ne pas retirer le réservoir d'eau pendant le fonctionnement et de ne pas déplacer la machine lorsqu'elle est allumée.

Environnement

- Le Bello™ Home doit être utilisé exclusivement dans un environnement intérieur sec. Utilisez-le en position verticale, sur une surface plane, stable et propre.
- Gamme de température : 4 – 40°C
- Taux d'humidité : 40 – 60 %
- Vérifiez que la capacité de charge de la surface d'appui est d'au moins 8 kg.
- Évitez l'exposition de l'appareil à la lumière directe du soleil et éloignez-le des cheminées ou des radiateurs.
- Ne pas utiliser la machine à l'extérieur.

Contrôle de l'appareil

- Une fois l'emballage retiré, vérifiez que le produit est complet, en bon état et que tous les accessoires sont inclus.
- Ne pas utiliser l'équipement en cas de dommages visibles. Contactez-nous sur bellowater.com pour obtenir de l'aide.

Consignes pour le cordon d'alimentation

- Un cordon d'alimentation court est inclus pour réduire les risques liés à un enchevêtrement ou à un trébuchement sur un cordon plus long. Les cordons d'alimentation amovibles plus longs ou les rallonges peuvent être utilisés avec précaution.
- En cas d'utilisation d'un cordon d'alimentation amovible long ou d'une rallonge :
  - La puissance électrique sur le cordon d'alimentation amovible ou la rallonge doit être au moins égale à la puissance électrique de l'appareil.
  - Vérifiez sa compatibilité avec une prise à 3 broches mise à la terre.
  - Disposez le cordon le plus long de façon à ce qu'il ne pende pas sur le comptoir ou la table où il pourrait être tiré par des enfants ou trébucher.
- Ne permettez pas au cordon d'alimentation de pendre du bord d'une table ou d'un comptoir, et évitez qu'il entre en contact avec des surfaces chaudes.

Capsules Utilisation

- Utilisez exclusivement des capsules conçues pour cet appareil. Ne les insérez pas de force dans l'appareil.
- Vérifiez que le manchon en caoutchouc et son aiguille soient correctement insérés dans la machine et nettoyés conformément aux instructions du manuel d'utilisation.
- Ne retirez jamais l'autocollant du tag NFC, car cela rendrait votre capsule illisible par la machine.
- Les capsules peuvent être stockées à température ambiante avant ouverture. Après ouverture, gardez les capsules usagées au réfrigérateur. Consultez l'emballage de la capsule pour plus de détails.
- Les capsules doivent être jetées 10 jours après ouverture. Consultez l'emballage de la capsule pour plus de détails.
- Toujours diluer le concentré d'arômes avec la machine. Ne jamais essayer de consommer le contenu brut de la capsule. Se référer à l'emballage de la capsule pour plus de détails.

Application Mobile

L'hydratation est facilement accessible.

Plongez dans une expérience personnalisée avec l'application Bellowater, conçue pour transformer votre routine d'hydratation aux côtés de votre distributeur d'eau Bello™ Home. Débloquez des fonctionnalités sur mesure méticuleusement conçues pour s'adapter à votre physiologie et à votre style de vie uniques.

Téléchargement gratuit pour iOS et Android.

Download on the App Store

GET IT ON Google Play

Il est recommandé de télécharger et d'installer l'application Bellowater avant de commencer à utiliser la machine.

1. **Téléchargez l'application Bellowater** en scannant le code QR sur cette page.
2. **Démarrez l'application et enregistrez-vous** pour créer un nouveau compte ou connectez-vous avec votre compte existant.
3. **Restez près de votre appareil** et suivez les instructions de configuration fournies dans l'application.

Bellowater

Scanner le code QR

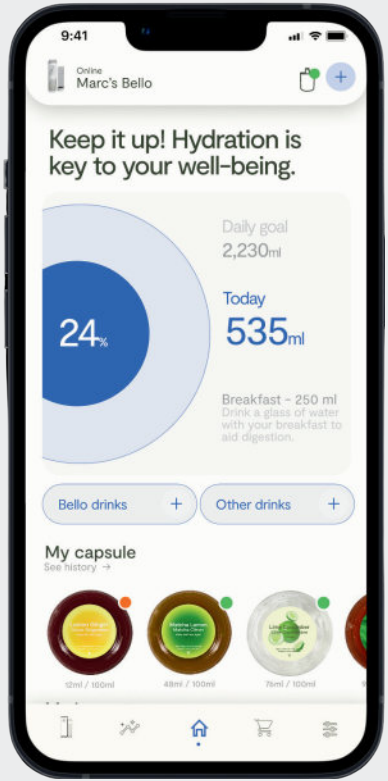

Suivi du filtre

Ne manquez jamais d'eau saine et filtrée. Recevez des conseils sur l'utilisation de votre machine.

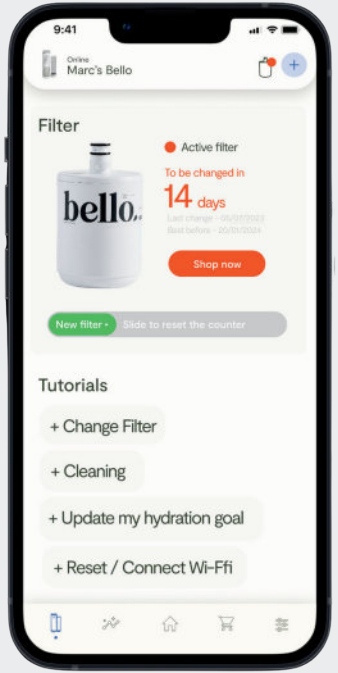

Commander vos capsules

Surveillez l'état de chacune de vos capsules et passez une nouvelle commande lorsqu'elles sont presque vides.

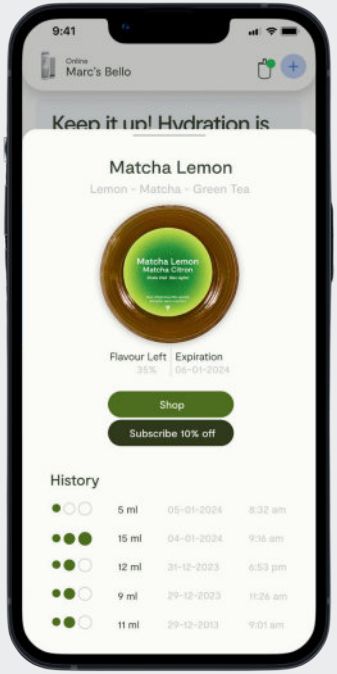

Restez hydraté

Suivez votre hydratation et obtenez des recommandations d'hydratation personnalisées.

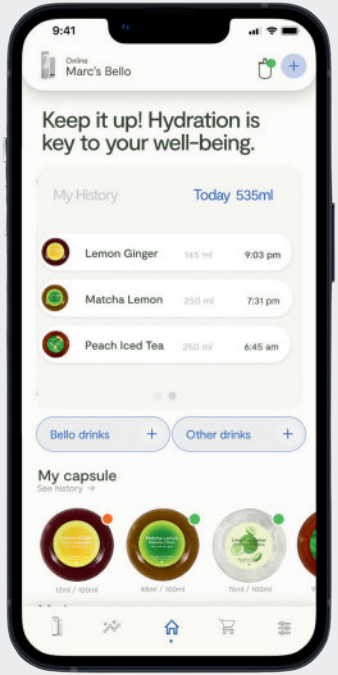

Que contient la boîte?

Machine Bello™ Home

Cable d'alimentation

Coupelle

Filtre Carbon Plus

Manuel d'utilisateur

Il est important de conserver l'emballage d'origine pendant toute la durée de votre période de garantie.

Les différentes parties de votre Bello™

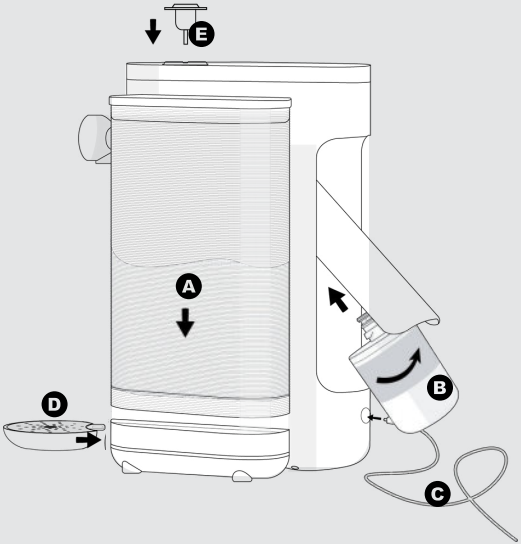

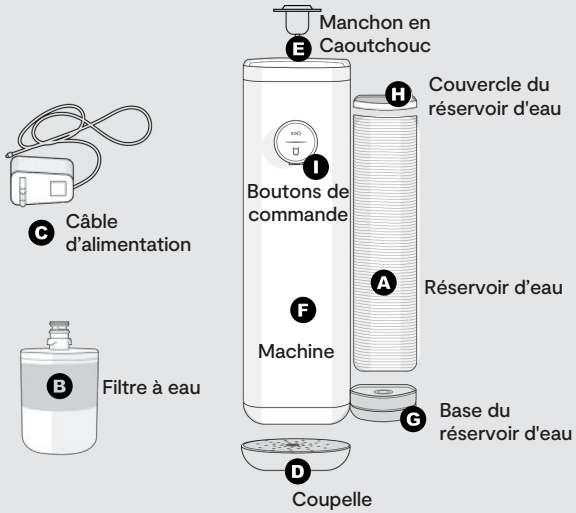

Avant l'utilisation initiale

- Insérez le filtre à eau **B** et tournez-le d'un quart de tour jusqu'à ce qu'il s'enclenche.
- Insérez la coupelle **D**
- Connectez la machine au secteur **C**
- Insérez le réservoir d'eau **A**
- *Vérifiez que le* **manchon en caoutchouc** *est correctement installé.* **E** *(voir page 20)*

Informations importantes sur l'utilisation

- **Ne jamais débrancher votre machine après utilisation.** Bello™ effectue un cycle d'auto-nettoyage quotidien qui nécessite une alimentation électrique.
- **Tension et mode veille :** Bello™ fonctionne à seulement 12 V et passera en mode veille quelques minutes après la dernière utilisation.

Boutons et indicateurs lumineux

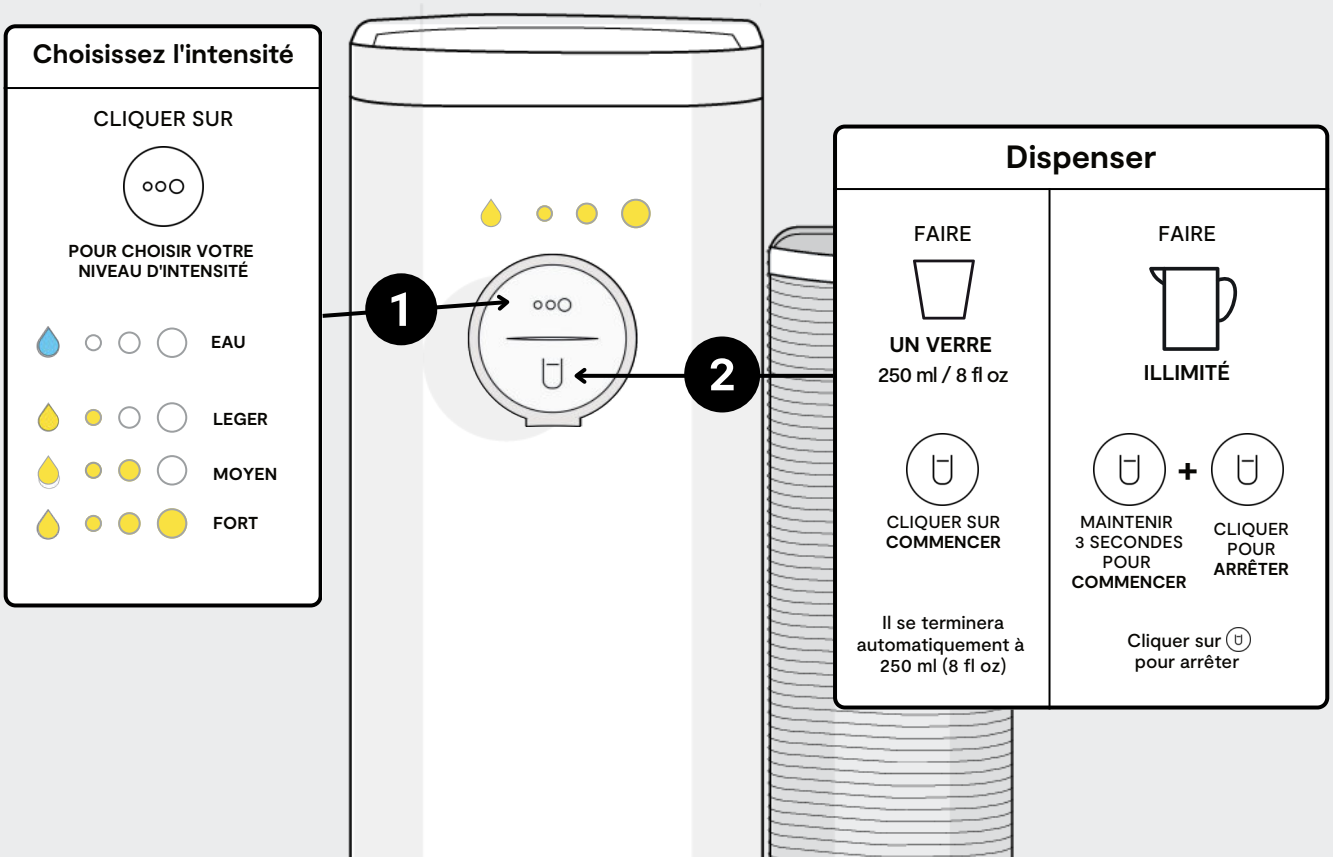

Indicateurs lumineux

MODE VEILLE

→ TOUTES LES LUMIÈRES ÉTEINTES

La machine passe en mode veille après 5 minutes.

DISTRIBUTION D'UNE BOISSON

→ LUMIÈRES CLIGNOTANTES

Indique qu'une boisson est en cours de distribution.

CYCLE D'AUTO-NETTOYAGE

→ GOUTTE VERTE CLIGNOTANTE

La machine effectue un cycle de nettoyage quotidien, distribuant quelques gouttes.

CONNEXION À L'APPLICATION

→ PULSATION DES LUMIÈRES D'INTENSITÉ

La machine est en cours de couplage avec l'application mobile.

MISE À JOUR LOGICIELLE

→ GOUTTE VIOLETTE + PULSATION LUMIÈRES D'INTENSITÉ

Les mises à jour logicielles se produisent automatiquement lorsque votre Bello est connecté au Wi-Fi.

⚠️ Ne jamais retirer le tag NFC

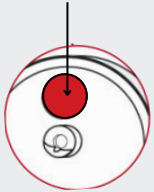

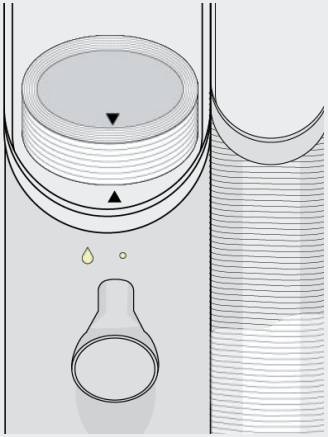

ERREUR DE CAPSULE

→ GOUTTE ROUGE CLIGNOTANTE

La machine ne reconnaît pas la capsule. Alignez les deux triangles pour résoudre le problème.

CAPSULE VIDE

→ GOUTTE ROUGE

La capsule est vide et ne fonctionnera plus. Veuillez la remplacer par une nouvelle capsule.

Installation du filtre

Installer le filtre

1 Enlever le capuchon

Enlevez le couvercle du filtre. Consultez l'étiquette de la capsule pour des détails supplémentaires.

2 Insérer le filtre

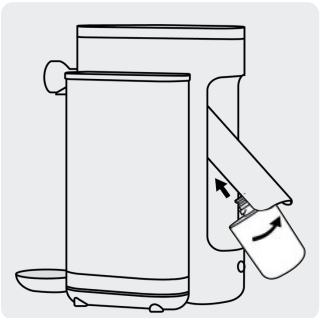

Insérez le filtre à eau dans le connecteur et tournez-le d'environ un quart de tour jusqu'à ce qu'il s'enclenche. Suivez la direction des flèches sur le filtre.

Pour garantir l'insertion correcte du filtre, tirez légèrement pour vérifier sa fixation et éviter qu'il ne sorte.

3 Rinçage du filtre

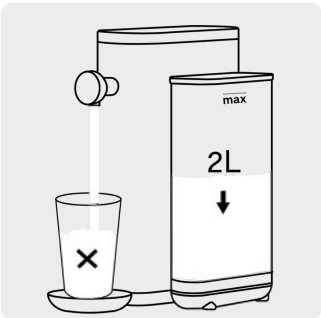

Faites couler et jetez au moins un réservoir plein d'eau / 2 L d'eau avant la première utilisation.

Il est possible d'observer des particules de charbon dans les 2 premiers litres d'eau ; celles-ci sont inoffensives. Il est cependant recommandé de jeter l'eau.

4 Informer l'application

Utilisez l'application pour être averti lorsque votre filtre doit être remplacé.

En général, la durée de vie du filtre est de 6 mois. Veuillez suivre les instructions indiquées sur la boîte du filtre.

Scannez pour obtenir l'application

Préparer de l'eau filtrée

Préparer de l’eau filtrée

❶ Installation

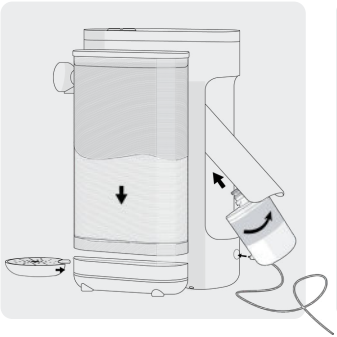

Avant la distribution de l'eau, vérifiez que votre machine soit correctement assemblée.

- Filtre installé
- Réservoir d'eau plein
- Bac collecteur connecté
- Branchez la machine au courant

❷ Préparer votre eau filtrée

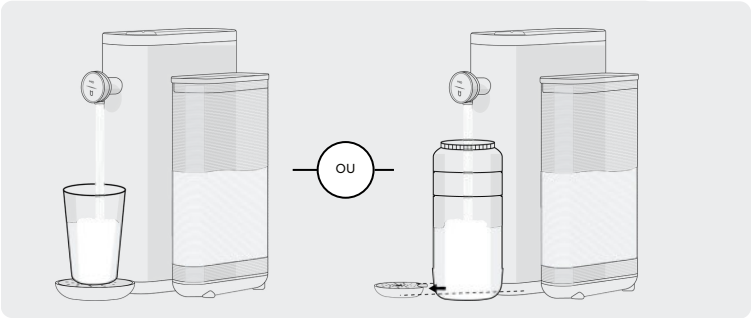

PRÉPARER UN VERRE (8 oz)

Cliquez pour commencer à distribuer un verre de 250 ml (8 fl oz)

Bello™ Home s’arrête automatiquement à 250 ml (8 fl oz)

Ou cliquez à tout moment pour interrompre la distribution.

DISTRIBUTION SANS LIMITE

Maintenez pendant 3 secondes, puis relâchez pour débuter la distribution

Cliquez pour interrompre la distribution.

Préparer une boisson aromatisée

Préparer une boisson aromatisée

1 Insérer la capsule

Retirez le film de sécurité sur le capuchon de la capsule.

Insérez la capsule et alignez les triangles. Une lumière d'intensité s'allumera pour indiquer que la capsule est prête à être utilisée.

⚠️ Ne jamais retirer l'étiquette NFC.

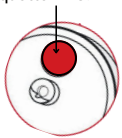

2 Choix d'intensité

Cliquez pour choisir votre niveau d'intensité (de faible à élevé)

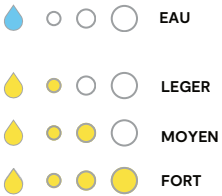

3 Arrêter la distribution

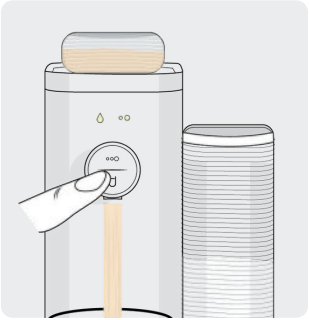

PRÉPARER UN VERRE 250 ml (8 fl oz)

Cliquez pour commencer à distribuer un verre de 250 ml (8 fl oz)

OU

DISTRIBUTION SANS LIMITE

Maintenez pendant 3 secondes, puis relâchez pour débuter

Cliquez pour interrompre la diffusion

4 Auto-nettoyage

Le flux continuera de fonctionner pendant quelques secondes après avoir appuyé sur le bouton.

Bello™ Home peut prolonger la distribution pendant 2 à 4 secondes supplémentaires après avoir appuyé sur le bouton ; c'est une partie normale de son processus d'auto-nettoyage.

Instructions de nettoyage

Réservoir d'eau & coupelle

1. Retirez le réservoir d'eau ou la coupelle
2. Nettoyage et rinçage à l'eau claire.
3. Essuyez avec un chiffon propre avant de les remonter sur la machine.

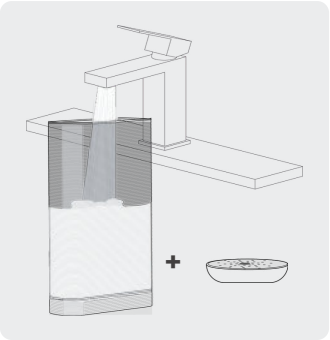

⚠️ Évitez l'utilisation d'éponges ou de produits nettoyants abrasifs.

⚠️ Ne pas laver au lave-vaisselle ou à l'eau bouillante.

Nettoyer l'extérieur de la machine

1. Nettoyez le bec avec un chiffon propre et humide.
2. Nettoyez l'extérieur de la machine avec un chiffon propre et humide.
3. Retirez délicatement le manchon en caoutchouc afin de nettoyer la cavité supérieure avec un chiffon propre et sec.

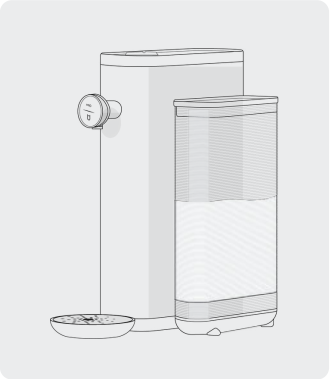

⚠️ Évitez l'utilisation d'éponges ou de produits nettoyants abrasifs.

⚠️ Ne pas laver au lave-vaisselle ni à l'eau bouillante.

Nettoyer le manchon en caoutchouc

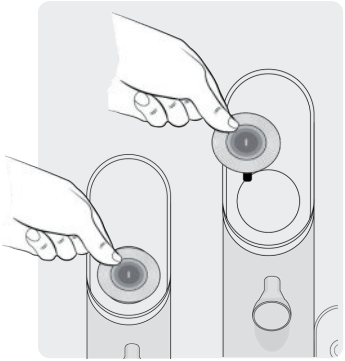

1 Retirer le caoutchouc

Retirez avec précaution le manchon en caoutchouc de la machine en tirant délicatement sur les bords.

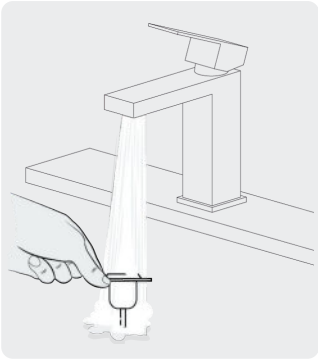

2 Nettoyage

- **Manuellement:** Utilisez de l'eau chaude et une éponge non abrasive pour nettoyer manuellement.
- **Lave-vaisselle :** Il est également compatible avec le lave-vaisselle pour un nettoyage facile.

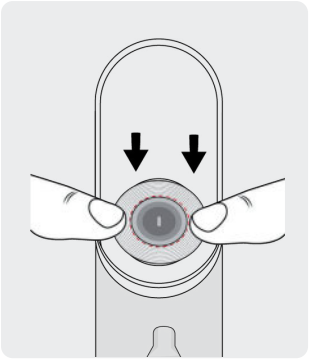

3 Réinsérez-le

Séchez le manchon en caoutchouc et réinsérez le dans la machine en **appuyant fermement tout autour du manchon en caoutchouc.**

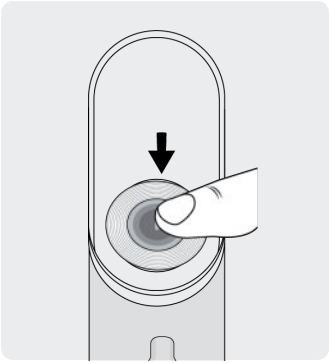

4 Pousser l'aiguille

Concluez en appuyant fermement sur l'aiguille du manchon en caoutchouc.

⚠️ ATTENTION : Ne jamais utiliser la machine en l'absence du Manchon en Caoutchouc !

Nettoyage automatique

Pour s'assurer de son bon fonctionnement, la machine effectue chaque jour un cycle d'auto-nettoyage.

Il est crucial de maintenir la machine branchée à l'alimentation électrique et de vider régulièrement la coupelle pour éviter tout débordement.

CYCLE D' AUTO-NETTOYAGE
→ GOUTTE VERTE CLIGNOTANTE
La machine effectue un cycle de nettoyage quotidien, distribuant quelques gouttes.

⚠️ ATTENTION : Il est important de ne pas ignorer les invitations à exécuter des cycles automatiques de nettoyage et de détartrage sur la machine, car cela pourrait causer des problèmes de fonctionnement et annuler la garantie.

Longue absence → Nettoyage

En cas d'absence et de besoin de débrancher votre Bello, il est recommandé de sécher complètement votre appareil en suivant les étapes suivantes :

1. **Vider le réservoir d'eau**
   Vérifiez que le réservoir d'eau est entièrement vide.
2. **Placer une tasse vide sur la coupelle**
3. **Démarrer le processus de séchage.**
   - **Appuyez et maintenez le bouton (∞) pendant 5 secondes.**
   - **Attendre l'apparition d'un voyant vert et relâcher le bouton.**
     Note: Le cycle de séchage commence automatiquement.
4. **Durée du cycle de séchage**
   Le séchage prend généralement de 1 à 2 minutes.
   Note : Le cycle de séchage peut être interrompu à tout moment en appuyant sur (🗑).
5. **Nettoyer le manchon en caoutchouc**
   Vérifiez que le caoutchouc supérieur soit propre. Consultez les instructions de la page 20 pour les étapes de nettoyage détaillées.
6. **Débrancher la machine**
   Une fois le séchage terminé et le nettoyage du caoutchouc supérieur effectué, débranchez la machine. Elle est maintenant prête à être stockée.

En suivant ces étapes, le maintien de la machine dans un état optimal et l'évitement de tout problème potentiel est assurés.

Caractéristiques techniques

Caractéristiques du produit

Volume du réservoir d'eau	2 litres (8 tasses)
Alimentation électrique	12 po
Dimensions du produit	12 x 6,5 x 13 pouces / L x L x H
Moyen écologique	Mise en veille après 5 minutes

ÉTIQUETTES

Des détails uniques et spécifiques à la machine sont disponibles sur l'étiquette placée en dessous de la machine.

⚠️ ATTENTION: Il est important de ne pas enlever les étiquettes ou les autocollants de votre appareil, car cela pourrait annuler la garantie.

RECYCLAGE

Le symbole sur le matériau, les accessoires ou l'emballage indique que ce produit ne doit pas être traité comme déchet ménager. Veuillez jeter l'équipement dans un point de collecte désigné pour le recyclage des déchets d'équipements électriques et électroniques.

Questions fréquentes

Pour les questions les plus courantes, veuillez scanner le QR Code ci-contre

Réinitialisation de votre machine	Pour réinitialiser votre machine, maintenez le bouton enfoncé pendant environ 10 à 15 secondes.
Pulsation irrégulière	Consultez la section "Indicateurs Lumineux" de ce guide. En cas de problème, vous pouvez nous contacter sur bellowater.com.
La luminère clignote en rouge.	La machine ne parvient pas à reconnaître la capsule. Assurez-vous de l'alignement des deux triangles lors de l'insertion de la capsule (un sur la capsule et l'autre sur la machine)
Absence de luminosité sur l'écran	Vérifiez le secteur, la fiche, la tension et le fusible. En cas de problème, vous pouvez nous contacter sur bellowater.com.
Le filtre de ma machine fuit	Le filtre n'est pas correctement fixé. Veuillez consulter la section "Installer le filtre" de ce manuel.
Je lutte pour insérer adéquatement mon filtre	Avez-vous revérifié les instructions d'installation du filtre dans ce manuel ? Insérez le filtre à eau dans le connecteur et faites-le tourner d'environ un quart de tour jusqu'à ce qu'il s'enclenche.

Après changement du filtre, il y a des particules noires dans mon eau	Après avoir changé le filtre, il est possible d'observer des particules de charbon dans les 2 premiers litres d'eau ; celles-ci sont inoffensives. Il est cependant recommandé de jeter l'eau. Voir page 14 pour les instructions sur la façon de changer le filtre.
L'évacuation de l'eau est étrange	Vérifiez si le robinet n'est pas bloquée. Si tel est le cas, nettoyez-la avec un chiffon propre et de l'eau propre.
La machine ne parvient pas à reconnaître ma capsule	Vérifiez que l'autocollant NFC est toujours sur la capsule. Vérifiez que le caoutchouc supérieur soit correctement fixé à la machine.
En cas de pièce cassée de la machine, que dois-je faire ?	Rendez-vous sur notre site bellowater.com pour commander une pièce de remplacement. En cas de besoin, pour tous bris veuillez nous contacter sur notre site bellowater.com.
En cas d'apparition d'impuretés dans la boisson après plusieurs semaines de non-utilisation, que dois-je faire ?	Il est probable que vous ayez débranché votre appareil pendant un certain temps, ce qui a interrompu le cycle de nettoyage automatique de Bello™ Home. Veuillez lancer le processus de nettoyage désigné en conséquence.
De l'eau s'écoule de ma machine de temps en temps, et je ne comprends pas pourquoi.	Bello™ Home est équipé d'un système de nettoyage automatique qui libère quelques millilitres d'eau chaque jour. Si votre appareil reste inutilisé pendant plusieurs jours, veuillez placer un petit récipient sous celui-ci.
L'eau continue de couler sans s'arrêter.	Il est probable que vous ayez appuyé sur le bouton pendant 3 secondes ou plus. Cette action a activé le mode "infini" de la machine. Ce mode supprime la limite d'eau de 250 ml et vous autorise à remplir des contenants plus grands. Si vous n'avez pas maintenu le bouton enfoncé pendant plus de 3 secondes, essayez de débrancher et de rebrancher la machine. Si le problème persiste, contactez-nous sur bellowater.com.

Politique de retour

Contrôle des marchandises

Il est de votre responsabilité de vérifier la quantité et l'état de la marchandise à la réception et, en cas de non-livraison, de dommages ou d'articles manquants, de signaler et de déposer une réclamation auprès du transporteur et d'aviser Bello™ dans les 7 jours suivant la réception (en conservant toutes les informations pertinentes, factures et bons de livraison signés).
Bello™ offrira des produits de remplacement identiques ou un remboursement complet sur demande dans de telles circonstances.

Retour politique

Il est permis de renvoyer les articles qui ne conviennent pas sans justification dans les 14 jours suivant la réception. Bello™ n'acceptera que des retours pour des marchandises en parfait état, dans leur emballage d'origine et accompagnées de la facture correspondante. Sous réserve de ces conditions, Bello™ vous remboursera le prix payé pour les marchandises retournées ainsi que les frais de livraison facturés dans un délai maximum de 30 jours après réception des marchandises retournées. Les frais de retour seront à votre charge.

Tarifs et facturations

Les tarifs appliqués pour les articles que vous achetez sont ceux en vigueur le jour de votre achat et comprennent la TVA, mais excluent les frais de livraison.
Les frais de livraison, qui sont inclus séparément sur la facture, s'appliquent à toutes les commandes.
Bello™ ne propose pas de remises ou de réductions pour les commandes/quantités en gros ou commerciales.

Paiement

Le règlement est requis en totalité avant l'expédition des articles commandés.

Garantie et service après-vente de la machine

Les machines Bello™ sont garanties par les fabricants conformément aux termes et conditions spécifiques répertoriés dans la documentation originale du produit et cette garantie est sans préjudice de vos droits légaux de consommateur.
Pour toute question sur le fonctionnement, l'entretien et le service après-vente de votre machine Bello™, veuillez contacter bellowater.com pour obtenir des conseils et une assistance.

⚠ INSTRUCTIONS D'EMBALLAGE DE RETOUR

1. Retirez le filtre de la machine. Ne renvoyez pas le filtre s'il est utilisé.
2. *Emballez la machine et tous les accessoires* uniquement dans la boîte d'origine.
3. Protégez les articles à l'intérieur du colis.

Garantie

La garantie démarre à l'achat et Bello™ nécessite la preuve d'achat originale pour vérifier la date.

Ce qui est inclus ?

- Les pièces non portables jugées défectueuses, dans un délai d'un an à compter de la date d'achat originale, seront réparées ou remplacées.
- Si une unité de remplacement est fournie, la garantie durera soit six mois à compter de la date de réception du remplacement, soit le reste de la garantie initiale, selon la période la plus longue. Bello™ se réserve le droit de remplacer l'unité par une autre de valeur égale.

1 an **Bello™ est garantie 1 an à partir de la date de livraison.**

Ce qui n'est pas inclus ?

- L'usure normale des pièces portables (comme les pièces amovibles) nécessitant un entretien et/ou un remplacement régulier pour assurer un bon fonctionnement est exclue de cette garantie. Les pièces de rechange sont disponibles à l'achat sur bellowater.com.
- Unités altérées ou utilisées à des fins commerciales.
- Les dommages causés par une utilisation incorrecte, un abus, une manipulation négligente, un manque d'entretien nécessaire (par exemple, ne pas nettoyer la machine des déversements de liquide et des débris) ou des dommages pendant le transport.
- Dommages indirects et accessoires.
- Conséquences des réparations effectuées par des techniciens non autorisés. Cela englobe les dommages causés pendant l'expédition, la modification ou la réparation du produit Bello™ Home (ou de l'une de ses pièces) par un service de réparation non agréé par Bello™.
- Biens acquis, utilisés ou exploités en dehors de l'Amérique du Nord.

Comment demander un service ou déposer une réclamation au sujet de la garantie ?

- Pour initier une réclamation au sujet de la garantie, veuillez nous contacter sur bellowater.com / Assurez-vous d'avoir votre reçu comme preuve d'achat et d'avoir le produit disponible lorsque vous nous appelez.
- Consultez le site bellowater.com pour plus de détails.

bello.

Débutez votre rituel d'hydratation.

bellowater.com

FCC Statement

This equipment has been tested and found to comply with the limits for a Class B digital device, pursuant to part 15 of the FCC Rules. These limits are designed to provide reasonable protection against harmful interference in a residential installation. This equipment generates, uses and can radiate radio frequency energy and, if not installed and used in accordance with the instructions, may cause harmful interference to radio communications. However, there is no guarantee that interference will not occur in a particular installation. If this equipment does cause harmful interference to radio or television reception, which can be determined by turning the equipment off and on, the user is encouraged to try to correct the interference by one or more of the following measures:

- Reorient or relocate the receiving antenna.
- Increase the separation between the equipment and receiver.
- Connect the equipment into an outlet on a circuit different from that to which the receiver is connected.
- Consult the dealer or an experienced radio/TV technician for help.

Caution: Any changes or modifications to this device not explicitly approved by manufacturer could void your authority to operate this equipment.

This device complies with part 15 of the FCC Rules. Operation is subject to the following two conditions: (1) This device may not cause harmful interference, and (2) this device must accept any interference received, including interference that may cause undesired operation.

Mobile

RF Exposure Information

This equipment complies with FCC radiation exposure limits set forth for an uncontrolled environment. This equipment should be installed and operated with minimum distance 20cm between the radiator and your body.

ISED Statement

English:This device contains licence-exempt transmitter(s)/receiver(s) that comply with Innovation, Science and Economic Development Canada's licence-exempt RSS(s). Operation is subject to the following two conditions:

(1) This device may not cause interference.

(2) This device must accept any interference, including interference that may cause undesired operation of the device.

The digital apparatus complies with Canadian CAN ICES-3 (B)/NMB-3(B).

French: Cet appareil contient des émetteurs/récepteurs exempts de licence qui sont conformes aux RSS exemptés de licence d'Innovation, Sciences et Développement économique Canada.

L'exploitation est soumise aux deux conditions suivantes :

(1) Cet appareil ne doit pas provoquer d'interférences.

(2) Cet appareil doit accepter toute interférence, y compris les interférences susceptibles de provoquer un fonctionnement indésirable de l'appareil.

l'appareil numérique du ciem conforme canadien peut - 3 (b) / nmb - 3 (b).

This device meets the exemption from the routine evaluation limits in section 2.5 of RSS 102 and compliance with RSS 102 RF exposure, users can obtain Canadian information on RF exposure and compliance.

cet appareil est conforme à l'exemption des limites d'évaluation courante dans la section 2.5 du cnr - 102 et conformité avec rss 102 de l'exposition aux rf, les utilisateurs peuvent obtenir des données canadiennes sur l'exposition aux champs rf et la conformité.

This equipment complies with Canada radiation exposure limits set forth for an uncontrolled environment.

Cet équipement est conforme aux limites d'exposition aux rayonnements du Canada établies pour un environnement non contrôlé.

This equipment should be installed and operated with minimum distance 20cm between the radiator & your body.
Cet équipement doit être installé et utilisé à une distance minimale de 20 cm entre le radiateur et votre corps.