Sella per il Sesso Rider Desire

Ispirato dalla passione dell'equitazione, Rider Desire è il nostro ultimo e il primo sex machine premium progettato con piacere, comfort e divertimento in mente.

CATALOGO

- GUIDA RAPIDA ALL'AVVIO
- CONTROLLO MANUALE
- TELECOMANDO
- MANUTENZIONE GIORNALIERA
- SPECIFICHE DI BASE
- INFORMAZIONI SULLA SICUREZZA
- GARANZIA DEL PRODOTTO

GUIDA RAPIDA ALL'AVVIO

1 Carica la sella

Prima di utilizzare la tua sella per la prima volta, caricarla per circa 3 ore. Utilizza il cavo di ricarica USB per collegarlo a qualsiasi porta USB o adattatore di corrente USB/AC (non incluso).
Luce lampeggiante = in carica
Luce fissa = completamente carica
Luce lampeggiante rapida = batteria scarica, necessaria ricarica

2 Accensione/Spegnimento

Per accendere o spegnere la sella, premi il pulsante di accensione al centro per 1 secondo. Quando è acceso, la luce indicatrice conferma che la sella è in modalità standby.

3 Installazione degli accessori

Scegli l'accessorio che desideri utilizzare, inseriscilo nello slot di ancoraggio magnetico al centro della sella, quindi premi il pulsante sotto l'interruttore di accensione per attivare la funzione dell'accessorio. Ogni pressione regola l'impostazione, con un totale di 6 livelli tra cui scegliere.

4 Applica lubrificante

Applica un lubrificante a base d'acqua compatibile con il silicone sulla tua sella prima dell'uso.

5 Pulisci la sella

Pulisci la tua sella con acqua e sapone, o utilizza un detergente per giocattoli adatto agli oggetti in silicone.

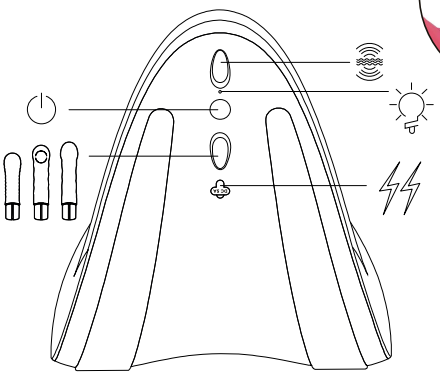

CONTROLLO MANUALE

1 Accensione del Dispositivo

Per accendere il dispositivo, premi rapidamente il pulsante di accensione rotondo (contrassegnato con un'icona di alimentazione). Il LED si illuminerà, confermando che il dispositivo è ora acceso.

2 Attivazione delle Funzioni sulla Sella

● Funzione di Tapping del Clitoride

Premi il pulsante superiore (con un'icona a forma di goccia) sul pulsante di accensione per attivare la funzione di tapping del clitoride. Sono disponibili 13 diverse modalità per il controllo manuale.

● Funzione di Spinta

Per utilizzare l'accessorio di spinta, posizionalo sulla sella, quindi premi il pulsante inferiore (con un'icona a forma di goccia) sul pulsante di accensione per attivare la funzione di spinta. Puoi scegliere tra 6 diverse modalità quando controlli manualmente la spinta.

● Funzione di Tapping

Per l'accessorio di tapping, posizionalo sulla sella e premi il pulsante inferiore (con un'icona a forma di goccia) sul pulsante di accensione per attivare la funzione di tapping. Questo offre 13 diverse modalità per il controllo manuale.

● Funzione di Vibrante

Per attivare l'accessorio vibrante, posizionalo sulla sella, quindi premi il pulsante inferiore (con un'icona a forma di goccia) sul pulsante di accensione. Puoi selezionare 7 modalità per il controllo manuale della funzione vibrante.

3 Spegnimento della Sella

Per spegnere la sella, premi rapidamente il pulsante di accensione (contrassegnato con un'icona di alimentazione). Il LED si spegnerà, indicando che l'alimentazione è spenta.

4 Funzione di Riscaldamento

● Attiva il Riscaldamento

Premere due volte il pulsante inferiore o utilizzare il telecomando (con un'icona vibrante). Il LED giallo si accenderà, indicando che il riscaldamento è attivo, mentre il LED bianco si spegnerà.

● Stato del Riscaldamento

Quando la temperatura raggiunge 42°C ± 3°C, il riscaldamento si interromperà. A questo punto, il LED giallo si spegnerà e il LED bianco si riaccenderà.

● Disattiva il Riscaldamento

Per spegnere il riscaldamento in qualsiasi momento, premere due volte il pulsante inferiore o utilizzare nuovamente il telecomando. Se il riscaldamento è già in corso, facendo ciò lo disattiverà.

FAQs sono disponibili su www.vvdofficial.com
Contattaci via email all'indirizzo service@vvdofficial.com
per qualsiasi domanda non risolta.

TELECOMANDO

1 Attivare la Modalità Standby

Prima, rimuovi la linguetta di plastica dal telecomando, quindi premi rapidamente il pulsante di accensione (icona di alimentazione) sulla Sella per impostarla in modalità standby.

2 Abbinare il Telecomando alla Sella

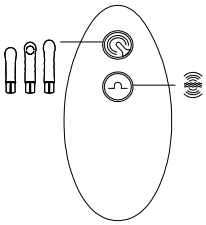

Una volta che la luce indicatrice sulla Sella è accesa, accendi il telecomando, quindi premi e tieni premuto il pulsante di accensione (icona di alimentazione) per 2 secondi per abbinare il telecomando alla Sella.

3 Conferma dell'Abbinamento

Quando l'abbinamento è completato, la luce indicatrice sulla base si accenderà.

4 Cambiare le Modalità di Vibrazione

Per cambiare la modalità di vibrazione, premi e rilascia il pulsante con l'icona di vibrazione. Lo stesso metodo si applica al pulsante con l'icona di tapping.

5 Spegnimento

Per spegnere il dispositivo, premi e rilascia il pulsante di accensione (icona di alimentazione) sulla Sella.

MANUTENZIONE GIORNALIERA

1 Pulizia Regolare

Pulisci il tuo dispositivo prima e dopo ogni utilizzo per mantenere l'igiene e la funzionalità.

2 Utilizzare Lubrificanti Compatibili

Usa solo lubrificanti a base d'acqua per evitare danni. I lubrificanti a base di silicone possono danneggiare il materiale del dispositivo.

3 Processo di Pulizia Approfondita

Sciacqua la superficie del dispositivo e gli accessori con acqua tiepida e un sapone antibatterico delicato. Sciacqua accuratamente per rimuovere tutti i residui di sapone, quindi asciuga con un panno morbido e privo di pelucchi o un asciugamano.

4 Protezione dalla Temperatura e dalla Luce Solare

Conserva il tuo dispositivo in un luogo fresco, asciutto, lontano dalla luce solare diretta e dalle alte temperature.

5 Resistente agli Schizzi

Evita di immergere l'intero dispositivo in acqua o esporlo a eccessiva umidità.

SPECIFICHE DI BASE

funzione	funzione: Tapping/ Vibrante/ Spinta/ Tapping Clitorideo
Materiale	Materiale: Silicone, plastica ABS
Alimentazione	Alimentazione: Ricarica tramite Type-C
Dimensioni	Dimensioni: 441*244.8*202.2mm
Peso netto	Peso netto: 1922.14g/ 4.24lbs
Capacità Massima	Capacità Massima: 150kg/330lbs
Colore	Colore: Rosso rosa
Durata	Durata: 1.15 ore
Tempo di Ricarica	Tempo di Ricarica: 3 ore
Grado di Impermeabilità	Grado di Impermeabilità:Impermeabile IPX5, non dovrebbe essere completamente immerso nell'acqua.

INFORMAZIONI SULLA SICUREZZA

1 Informazioni sulla Sicurezza

- Leggere il manuale di sicurezza e la guida rapida prima di utilizzare il prodotto, e conservarli in un luogo sicuro.
- Questo dispositivo è destinato solo per uso adulto e non è un dispositivo medico.
- Seguire la guida rapida e prestare attenzione a tutti gli avvertimenti.
- Il giocattolo è ricaricabile e dovrebbe essere completamente carico prima del primo utilizzo.
- Utilizzare il cavo USB fornito per caricare il dispositivo.
- La sessione di ricarica iniziale può richiedere fino a otto ore.
- Collegare il cavo di ricarica ai contatti magnetici del giocattolo per caricarlo.
- Se la connessione magnetica fallisce, assicurarsi che il cavo sia collegato saldamente alla fonte di alimentazione e attendere che l'effetto magnetico si riattivi.

2 Avvertenze ⚠

- Non spegnere un prodotto acceso con acqua e non gettare il dispositivo nel fuoco.
- L'uso improprio della batteria può causare surriscaldamento o altri pericoli per la sicurezza. Smaltire correttamente il dispositivo.
- Tenere il giocattolo fuori dalla portata dei bambini.
- Scollegare il giocattolo dalla sua fonte di alimentazione durante la pulizia per evitare scosse elettriche.
- Non utilizzare il giocattolo vicino ai pacemaker e tenerlo lontano dalle carte magnetiche.
- Permettere al giocattolo di acclimatarsi alla temperatura ambiente dopo il trasporto e prima dell'uso.
- Scollegare il cavo di ricarica dal giocattolo dopo ogni utilizzo.
- Smaltire il prodotto e i suoi componenti elettronici presso un punto di raccolta specifico per i rifiuti elettronici.

7 Note sulla Batteria

- Ritornare le batterie secondo le normative locali o nazionali.
- Le batterie contengono metalli pesanti che richiedono uno smaltimento speciale.
- Le batterie al litio dovrebbero essere completamente scariche prima dello smaltimento.

GARANZIA DEL PRODOTTO

1 Termini di Garanzia

● Copertura della Garanzia
Questa garanzia copre difetti nei materiali e nella lavorazione.

● Periodo di Garanzia
La garanzia è valida per 1 anno dalla fine del periodo di garanzia legale, senza influire sui tuoi diritti legali.

● Ambito della Garanzia
Questa garanzia copre solo i componenti che influenzano la funzionalità del prodotto.

● Esclusioni
La garanzia non copre l'usura normale, danni accidentali, uso improprio, negligenza o danni causati dall'uso di parti non prodotte dal fabbricante.

● Condizioni di Annullamento
La garanzia è annullata se il prodotto è smontato o aperto, se le istruzioni non vengono seguite, o se si verificano danni dovuti a forza maggiore, disastri naturali o installazione errata.

● Articoli Non Coperti
Coperture di sicurezza, lubrificanti e prodotti promozionali sono esclusi dalla garanzia.

2 Processo di Richiesta di Garanzia

● Reclami e Sostituzioni
Se viene presentato un reclamo valido entro il periodo di garanzia, il rimedio è un prodotto di sostituzione.

● Limitazioni
I reclami di garanzia sono limitati ai danni al prodotto stesso. I reclami per perdita di profitto o altri danni indiretti sono esclusi.

● Prova della Garanzia
Per presentare un reclamo, è necessario fornire lo scontrino d'acquisto originale e i termini della garanzia.

● Costi di Spedizione
I costi di spedizione per i resi in garanzia non vengono rimborsati. È richiesto un imballaggio adeguato per i resi.

● Costi di Ispezione
Se i difetti non sono coperti dalla garanzia, il consumatore sostiene i costi dell'ispezione.

3 Domande degli Utenti

● Informazioni di Contatto
Per domande o reclami di garanzia, contattare service@vvdofficial.com.

VVD

Il tuo benessere intimo servito

www.vvdofficial.com

VVD

Guía del Usuario

• Silla Sexual Rider Desire

Silla Sexual Rider Desire

Inspirado en la pasión por la equitación, Rider Desire es nuestra más nueva y la primera máquina sexual premium diseñada con el placer, la comodidad y la diversión en mente.

El directorio

- GUÍA DE INICIO RÁPIDO
- CONTROL MANUAL
- CONTROL REMOTO
- MANTENIMIENTO DIARIO
- ESPECIFICACIONES BÁSICAS
- INFORMACIÓN DE SEGURIDAD
- GARANTÍA DEL PRODUCTO

GUÍA DE INICIO RÁPIDO

1 Cargar la Silla

Antes de usar tu Silla por primera vez, cárgala durante aproximadamente 3 horas. Utiliza el cable de carga USB para conectarlo a cualquier puerto USB o adaptador de corriente USB/AC (no incluido).
Luz parpadeante = Cargando
Luz sólida = Completamente cargado
Luz parpadeante rápida = Batería baja, necesitas cargar

2 Encender/Apagar

ara encender o apagar la Silla, presiona el botón de encendido en el centro durante 1 segundo. Cuando está encendido, la luz indicadora confirma que la Silla está en modo de espera.

3 Instalar Accesorios

Elige el accesorio que deseas usar, colócalo en la ranura de acoplamiento magnético en el centro de la silla, luego presiona el botón debajo del interruptor de encendido para activar la función del accesorio. Cada presión ajusta la configuración, con un total de 6 niveles para elegir.

4 Aplicar Lubricante

Aplica un lubricante compatible con agua y silicona en tu Silla antes de usarla.

5 Limpiar la Silla

Lava tu Silla con agua y jabón, o utiliza un limpiador de juguetes adecuado para artículos de silicona.

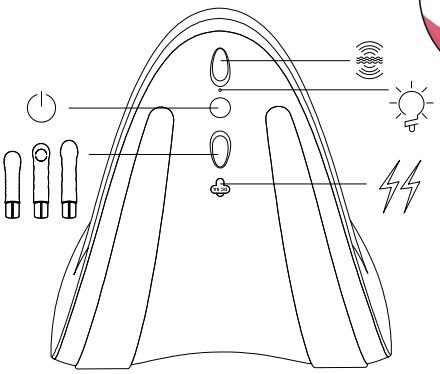

CONTROL MANUAL

1 Encendido del dispositivo

ara encender el dispositivo, presiona rápidamente el botón redondo de encendido (marcado con un ícono de encendido). El indicador LED se iluminará, confirmando que el dispositivo está encendido.

2 Activación de funciones en la silla:

● Función de estimulación del clítoris

Presiona el botón superior (con un ícono en forma de gota) en el botón de encendido para activar la función de estimulación del clítoris. Hay 13 modos diferentes disponibles para el control manual.

● Función de empuje

Para usar el accesorio de empuje, colócalo en la silla y luego presiona el botón inferior (con un ícono en forma de gota) en el botón de encendido para activar la función de empuje. Puedes elegir entre 6 modos diferentes al controlar el empuje manualmente.

● Función de golpeteo

Para el accesorio de golpeteo, colócalo en la silla y presiona el botón inferior (con un ícono en forma de gota) en el botón de encendido para activar la función de golpeteo. Esto ofrece 13 modos diferentes para el control manual.

● Función vibratoria

Para activar el accesorio vibratorio, colócalo en la silla y luego presiona el botón inferior (con un ícono en forma de gota) en el botón de encendido. Puedes seleccionar entre 7 modos para el control manual de la función vibratoria.

3 Apagado de la silla

Para apagar la silla, presiona rápidamente el botón de encendido (marcado con un ícono de encendido). El LED se apagará, indicando que la alimentación está apagada.

4 Función de calefacción

● Activar calefacción

Haga doble clic en el botón inferior o use el control remoto (con un icono vibrante). El LED amarillo se encenderá, indicando que la calefacción está encendida, mientras que el LED blanco se apagará.

● Estado de la calefacción

Cuando la temperatura alcance los 42°C ± 3°C, la calefacción se detendrá. En este punto, el LED amarillo se apagará y el LED blanco se encenderá nuevamente.

● Desactivar calefacción

Para apagar la calefacción en cualquier momento, haga doble clic en el botón inferior o use nuevamente el control remoto. Si la calefacción ya está en progreso, hacer esto la desactivará.

Preguntas frecuentes se pueden encontrar en www.vvdofficial.com.
Para cualquier pregunta sin respuesta,
escríbenos a service@vvdofficial.com.

CONTROL REMOTO

1 Activar el Modo de Espera

Primero, retira la pestaña de plástico del control remoto, luego presiona rápidamente el botón de encendido (ícono de encendido) en la Silla para configurarla en modo de espera.

2 Emparejar el Control Remoto con la Silla

Una vez que la luz indicadora en la Silla esté encendida, enciende el control remoto, luego presiona y mantén presionado el botón de encendido (ícono de encendido) durante 2 segundos para emparejar el control remoto con la Silla.

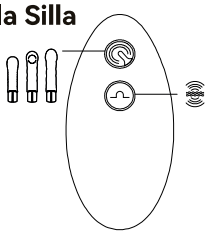

3 Confirmación de Emparejamiento

Cuando el emparejamiento esté completo, la luz indicadora en la base se encenderá.

4 Cambiar los Modos de Vibración

Para cambiar el modo de vibración, presiona y suelta el botón con el ícono de vibración. El mismo método se aplica al botón con el ícono de golpeteo.

5 Apagar

Para apagar el dispositivo, presiona y suelta el botón de encendido (ícono de encendido) en la Silla.

MANTENIMIENTO DIARIO

1 Limpieza Regular

Limpia tu dispositivo antes y después de cada uso para mantener la higiene y funcionalidad.

2 Uso de Lubricantes Compatibles

Utiliza lubricantes a base de agua para evitar daños. Los lubricantes a base de silicona pueden dañar el material del dispositivo.

3 Proceso de Limpieza Exhaustivo

Enjuaga la superficie del dispositivo y los accesorios con agua tibia y un jabón antibacteriano suave. Enjuaga completamente para eliminar todos los residuos de jabón, luego seca con un paño suave y sin pelusa o una toalla.

4 Protección contra Temperatura y Luz Solar

Guarda tu dispositivo en un lugar fresco, seco y alejado de la luz solar directa y las altas temperaturas.

5 Resistente a Salpicaduras Solamente

Evita sumergir todo el dispositivo en agua o exponerlo a una humedad excesiva.

ESPECIFICACIONES BÁSICAS

Función Estimulación del clítoris	Vibración/Embobinado/Golpeteo
Material	Silicona, plástico ABS
Fuente de alimentación	Carga tipo C
Tamaño	441*244.8*202.2mm
Peso neto	1922.14g/4.24lbs
Capacidad máxima	150kg/330lbs
Color	Rojo rosa
Tiempo de funcionamiento	1.15 horas
Tiempo de carga	3 horas
Grado de Impermeabilización	Impermeable IPX5, no debe sumergirse completamente.

INFORMACIÓN DE SEGURIDAD

1 Información de seguridad

- Lea el manual de seguridad y la guía de inicio rápido antes de usar el producto, y guárdelos en un lugar seguro.
- Este dispositivo es solo para uso de adultos y no es un dispositivo médico.
- Siga la guía de inicio rápido y preste atención a todas las advertencias.
- El juguete es recargable y debe estar completamente cargado antes del primer uso.
- Use el cable USB proporcionado para cargar el dispositivo.
- La sesión de carga inicial puede tomar hasta ocho horas.
- Conecte el cable de carga a los contactos magnéticos del juguete para cargar.
- Si la conexión magnética falla, asegúrese de que el cable esté conectado de forma segura a la fuente de alimentación y espere a que se reactive el efecto magnético.

2 Advertencias ⚠

- No apague un producto en llamas con agua, y no arroje el dispositivo al fuego.
- El uso incorrecto de la batería puede causar sobrecalentamiento u otros peligros para
- la seguridad. Deseche el dispositivo adecuadamente.
- Mantenga el juguete fuera del alcance de los niños.
- Desconecte el juguete de su fuente de alimentación durante la limpieza para evitar descargas eléctricas.
- No use el juguete cerca de marcapasos y manténgalo alejado de tarjetas magnéticas. Permita que el juguete se aclimate a la temperatura ambiente después del transporte y antes de usarlo.
- Desconecte el cable de carga del juguete después de cada uso.
- Deseche el producto y sus componentes electrónicos en un punto de recogida designado de residuos electrónicos.

7 Notas sobre la batería

- Devuelva las baterías de acuerdo con las regulaciones locales o nacionales.
- Las baterías contienen metales pesados que requieren una eliminación especial.
- Las baterías de litio deben descargarse completamente antes de ser desechadas.

GARANTÍA DEL PRODUCTO

1 Términos de garantía

● Cobertura de garantía
Esta garantía cubre defectos en materiales y mano de obra.

● Período de garantía
La garantía es válida por 1 año a partir del final del período de garantía legal, sin afectar sus derechos legales.

● Alcance de la garantía
Esta garantía cubre solo los componentes que afectan la funcionalidad del producto.

● Exclusiones
La garantía no cubre desgaste normal, daños accidentales, uso indebido, negligencia o daños causados por el uso de piezas no fabricadas por el fabricante.

● Condiciones de anulación
La garantía queda anulada si el producto es desmontado o abierto, si no se siguen las instrucciones, o si se produce daño debido a fuerza mayor, desastres naturales o instalación incorrecta.

● Ítems no cubiertos
Las cubiertas de seguridad, lubricantes y productos promocionales están excluidos de la garantía.

2 Processo di Richiesta di Garanzia

● Reclamaciones y reemplazo
Si se realiza una reclamación de garantía válida dentro del período de garantía, el remedio es un producto de reemplazo.

● Limitaciones
Las reclamaciones de garantía se limitan al daño al propio producto. Las reclamaciones por pérdida de beneficios u otros daños indirectos están excluidas.

● Prueba de garantía
Per presentare un reclamo, è necessario fornire lo scontrino d'acquisto originale e i termini della garanzia.

● Costos de envío
Los costos de envío para devoluciones de garantía no son reembolsados. Se requiere un embalaje adecuado para las devoluciones.

● Costos de inspección
Si los defectos no están cubiertos por la garantía, el consumidor asume el costo de la inspección.

3 Consultas de usuarios

● Información de contacto
Para preguntas o reclamaciones de garantía,
contacte a service@vvdofficial.com.

VVD

Tu intimidad bien atendida

www.vvdofficial.com

VVD

ユーザーガイド

・ ライダーデザイアセックスサドル

ライダーデザイアセックスサドル

馬術の情熱に触発され、Rider Desireは快楽、快適さ、楽しみを考えて設計された最新かつ初のプレミアムセックスマシンです。

El directorio

- クイックスタートガイド
- マニュアルコントロール
- リモートコントロール
- 日常メンテナンス
- 基本仕様
- 安全情報
- 製品保証

クイックスタートガイド

1 サドルを充電する

サドルを初めて使用する前に、約 3 時間充電してください。USB 充電ケーブルを使用して、任意の USB ポートまたは USB/AC 電源アダプターに接続してください（別売）。
点滅するライト = 充電中
点灯するライト = フル充電完了
高速点滅するライト = バッテリー残量低下、充電が必要

2 オン/オフ

サドルをオンまたはオフにするには、中央の電源ボタンを1秒間押してください。オンの場合、インジケーターライトが点灯し、サドルが待機モードになっていることが確認されます。

3 アタッチメントの取り付け

使用するアタッチメントを選択し、それをサドルの中央にある磁気ドッキングスロットに入れ、電源スイッチの下にあるボタンを押してアタッチメントの機能をアクティブにします。各押下で設定が調整され、合計 6 つのレベルから選択できます。

4 潤滑剤の塗布

使用する前に、水性のシリコン互換の潤滑剤をサドルに塗布してください。

5 サドルの清掃

石鹸と水でサドルを洗ったり、シリコン製品に適したおもちゃのクリーナーを使用してください。

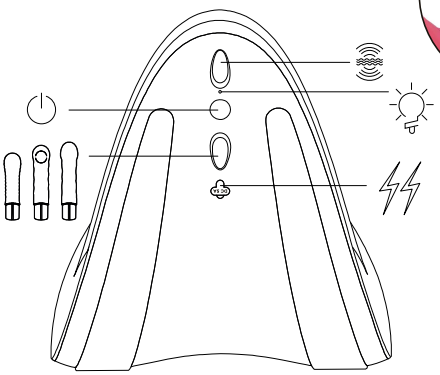

マニュアルコントロール

1 デバイスの起動

デバイスを起動するには、丸い電源ボタン（電源アイコンで示されています）を素早く押します。LED インジケータが点灯し、デバイスが起動したことを確認します。

2 サドルでの機能のアクティベーション:

●クリトラルタッピング機能

クリトラルタッピング機能をアクティベートするには、電源ボタンの上部にあるボタン（涙型のアイコン）を押します。手動制御用に 13 種類の異なるモードがあります。

●突き出し機能

突き出しアタッチメントを使用するには、サドルに取り付け、電源ボタンの下部にあるボタン（涙型のアイコン）を押して突き出し機能をアクティベートします。突き出しを手動制御するときは 6 つの異なるモードから選択できます。

●タッピング機能

タッピングアタッチメントを使用する場合は、サドルに取り付け、電源ボタンの下部にあるボタン（涙型のアイコン）を押してタッピング機能をアクティベートします。手動制御用に13種類の異なるモードが提供されます。

● 振動機能

振動アタッチメントをアクティベートするには、サドルに取り付け、電源ボタンの下部にあるボタン（涙型のアイコン）を押します。手動制御用に 7 つのモードから選択できます。

3 サドルの終了

サドルの電源を切るには、電源ボタン（電源アイコンで示されています）を素早く押します。LEDが消灯し、電源が切れていることを示します。

4 暖房機能:

●暖房の有効化

下部のボタンをダブルクリックするか、リモコン（振動アイコン付き）を使用してください。黄色の LED が点灯し、暖房がオンであることを示します。白色の LED は消灯します。

● 暖房の状態

温度が42℃ ± 3℃に達すると、暖房は停止します。この時点で、黄色のLEDが消灯し、白色のLEDが再び点灯します。

● 暖房の無効化

いつでも暖房をオフにするには、下部のボタンをダブルクリックするか、再度リモコンを使用してください。暖房がすでに進行中の場合、これを行うと無効になります。

FAQはwww.vvdofficial.comでご覧いただけます
未解決の質問がある場合は、
service@vvdofficial.com

リモートコントロール

1 スタンバイモードをアクティブにす

まず、リモコンからプラスチックのタブを取り除き、次にサドルの電源ボタン(電源アイコン)を素早く押して、待機モードに設定します。

2 サドルとリモコンをペアリングする

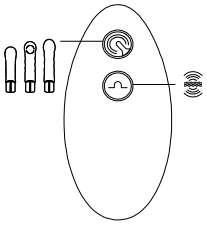

サドルのインジケーターライトが点灯したら、リモコンの電源を入れ、次にリモコンの電源ボタン(電源アイコン)を 2 秒間押して、リモコンとサドルをペアリングします。

3 ペアリング確認

ペアリングが完了すると、ベースのインジケーターライトが点灯します。

4 振動モードを変更する

振動モードを変更するには、振動アイコンのボタンを押して離します。タップアイコンのボタンも同様の方法で操作します。

5 電源を切る

デバイスの電源を切るには、サドルの電源ボタン(電源アイコン)を押してから離します。

日常メンテナンス

1 定期的な清掃

衛生と機能性を維持するために、使用前と使用後にデバイスを清掃してください。

2 互換性のある潤滑剤を使用

損傷を防ぐために、水性の潤滑剤を使用してください。シリコンベースの潤滑剤はデバイスの素材に損傷を与える可能性があります。

3 徹底的な清掃プロセス

温かいぬるま湯と軽い抗菌石鹸を使用して、デバイスの表面とアタッチメントを洗い流してください。すべての石鹸の残りをよく洗い流し、柔らかい糸くずのない布やタオルで乾かしてください。

4 温度と日光からの保護

デバイスを直射日光や高温から遠ざけて、涼しい乾燥した場所に保管してください。

5 防水仕様

デバイス全体を水に浸すことや過度の湿気にさらすことを避けてください。

基本仕様

機能	クリトラルタッピング/振動/突き出し/タッピング
材質	シリコン、ABSプラスチック
電源	Type-C充電
サイズ	441*244.8*202.2mm
重量	ネット重量: 1922.14g/4.24ポンド
最大容量	150kg/330ポンド
カラー	ローズレッド
動作時間	1.15時間
充電時間	3時間
防水等級	IPX5防水、完全に水中に浸さないでください

安全情報

1 安全情報

●製品を使用する前に安全マニュアルとクイックスタートガイドを読み、安全な場所に保管してください。

●このデバイスは成人用であり、医療機器ではありません。

●クイックスタートガイドに従い、すべての警告に注意してください。

●おもちゃは充電式であり、初めて使用する前に完全に充電する必要があります。

●デバイスを充電するには、付属の USB ケーブルを使用してください。

●初回の充電には最大 8 時間かかる場合があります。

●充電ケーブルをデバイスの磁気コンタクトに接続して充電してください。

●磁気接続が失敗した場合は、ケーブルが電源にしっかり接続されていることを確認し、磁気効果が再度作用するのを待ちます。

2 警告 ⚠

●燃えている製品を水で消さないでください。また、デバイスを火に投げ込まないでください。

●バッテリーの誤使用は過熱やその他の安全上の危険を引き起こす場合があります。デバイスを適切に廃棄してください。

●おもちゃを子供の手の届かない場所に保管してください。

●清掃中に電気ショックを防ぐために、おもちゃを電源から切断してください。

●ペースメーカーの近くでおもちゃを使用しないでください。また、磁気カードから離して保管してください。

●輸送後、おもちゃを使用する前に室温に馴染ませてください。

●使用後は充電ケーブルをおもちゃから切断してください。

●製品およびその電子部品は指定された電子廃棄物収集ポイントで廃棄してください。

7 バッテリーの注意事項

●地元または国の規制に従ってバッテリーを返却してください。
●バッテリーには特別な廃棄が必要な重金属が含まれています。
●リチウムバッテリーは廃棄前に完全に放電する必要があります。

製品保証

1 保証条件

● 保証範囲
Esta garantía cubre defectos en materiales y mano de obra.

● 保証期間
La garantía es válida por 1 año a partir del final del período de garantía legal, sin afectar sus derechos legales.

●保証範囲
Esta garantía cubre solo los componentes que afectan la funcionalidad del producto.

●除外事項
La garantía no cubre desgaste normal, daños accidentales, uso indebido, negligencia o daños causados por el uso de piezas no fabricadas por el fabricante.

● 無効な条件
La garantía queda anulada si el producto es desmontado o abierto, si no se siguen las instrucciones, o si se produce daño debido a fuerza mayor, desastres naturales o instalación incorrecta.

● 対象外のアイテム
Las cubiertas de seguridad, lubricantes y productos promocionales están excluidos de la garantía.

2 保証請求手続き

● 請求と交換
Si se realiza una reclamación de garantía válida dentro del período de garantía, el remedio es un producto de reemplazo.

● 制限
Las reclamaciones de garantía se limitan al daño al propio producto. Las reclamaciones por pérdida de beneficios u otros daños indirectos están excluidas.

● 保証の証明
Per presentare un reclamo, è necessario fornire lo scontrino d'acquisto originale e i termini della garanzia.

●送料
Los costos de envío para devoluciones de garantía no son reembolsados. Se requiere un embalaje adecuado para las devoluciones.

● 検査費用
欠陥が保証に含まれていない場合、消費者は検査費用を負担します。

3 ユーザー問い合わせ

● 連絡先情報
質問や保証請求については、
service@vvdofficial.com にお問い合わせください。

VVD

あなたの親密な瞬間を大切に

www.vvdofficial.com

FCC warning statements:

This equipment has been tested and found to comply with the limits for a Class B digital device, pursuant to part 15 of the FCC Rules. These limits are designed to provide reasonable protection against harmful interference in a residential installation. This equipment generates, uses and can radiate radio frequency energy and, if not installed and used in accordance with the instructions, may cause harmful interference to radio communications. However, there is no guarantee that interference will not occur in a particular installation. If this equipment does cause harmful interference to radio or television reception, which can be determined by turning the equipment off and on, the user is encouraged to try to correct the interference by one or more of the following measures:

- Reorient or relocate the receiving antenna.
- Increase the separation between the equipment and receiver.
- Connect the equipment into an outlet on a circuit different from that to which the receiver is connected.
- Consult the dealer or an experienced radio/TV technician for help.

Caution: Any changes or modifications to this device not explicitly approved by manufacturer could void your authority to operate this equipment.

This device complies with part 15 of the FCC Rules. Operation is subject to the following two conditions: (1) This device may not cause harmful interference, and (2) this device must accept any interference received, including interference that may cause undesired operation.

The device has been evaluated to meet general RF exposure requirement This equipment complies with FCC radiation exposure limits set forth for an uncontrolled environment.