USER MANUAL CC. MULTI FAN L

WWW.CARGOCONTAINER.CAMP

CARGO

container

CARGO CONTAINER CC.2021

CARGO
container

USER MANUAL
MULTI FAN · L

CARGO CONTAINER
MULTI FAN · L
350-310-425 MM

EN

- **A** Safety Net
- **B** Angle Adjusting
- **C** Tripod Connection
- **D** Main Body Support
- **E** Charging Port (C-TYPE)
- **F** Tripod Stand
- **G** Charging/Battery Display
- **H** Wind Speed Control Button
- **I** Timer Setting Button & APP Pairing Button
- **J** Charging/Battery Remaining
- **K** Level Indicator
- **L** Wind Speed Indicator
  Timer Indicator

KR

- **A** 안전망
- **B** 각도 조절 와이어
- **C** 삼각대 연결부
- **D** 본체 받침대
- **E** 충전포트 (C-type)
- **F** 삼각대 스탠드
- **G** 충전/배터리 표시
- **H** 풍속 조절 버튼
- **I** 타이머 설정 버튼 및 APP 페어링 버튼
- **J** 충전/배터리 잔량 표시등
- **K** 풍속 표시등
- **L** 타이머 표시등

JA

- **A** 安全ネット
- **B** 角度調節ワイヤー
- **C** 三脚連結部
- **D** 本体スタンド
- **E** 充電ポート(C-TYPE)
- **F** 三脚スタンド
- **G** 充電/バッテリー表示
- **H** 風速調節ボタン
- **I** タイマー設定ボタン& APP ペアリングボタン
- **J** 充電/バッテリー残量ランプ
- **K** 風速ランプ
- **L** タイマーランプ

- **A** 安全网
- **B** 提手
- **C** 三脚架链接孔
- **D** 主体防滑底座
- **E** 充电端口 (C-TYPE)
- **F** 三脚架
- **G** 电量显示
- **H** 风速调节
- **I** 定时按钮 & APP 配对 按钮
- **J** 充电/电量指示灯
- **K** 风速指示灯
- **L** 定时器指示灯

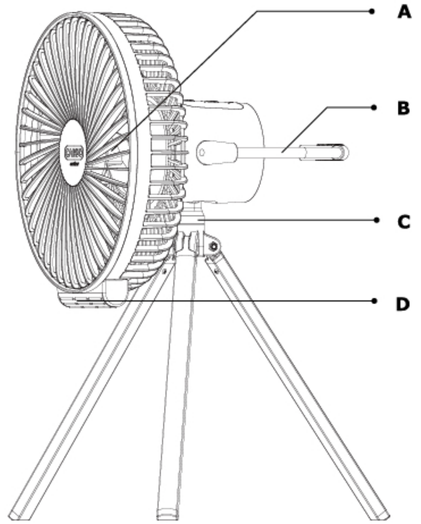

Half-side view

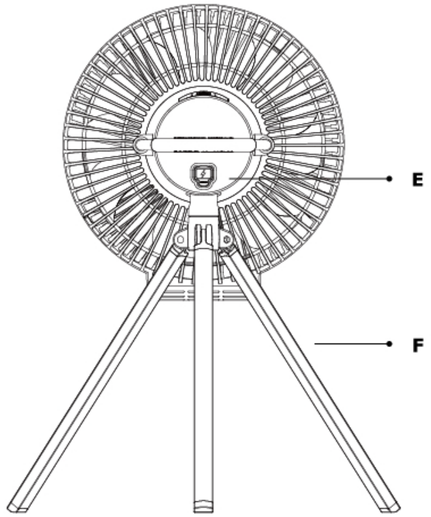

Back view

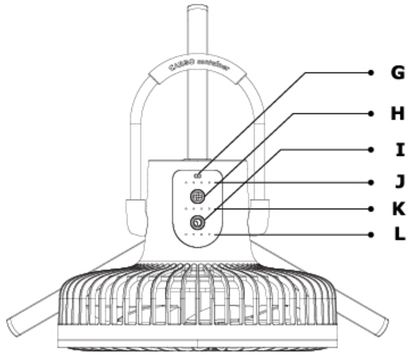

Top view

C-type cable

PRODUCT PARTS 제품 부분 명칭 / 製品各部名称 / 产品部件名称

EN

a Battery Display

While a product is working, the LED indicator turns on depending on the remaining battery. While the product is charged, the LED flickers.

Remaining battery	Charge amount
● ○ ○ ○	*~25%*
● ● ○ ○	*25~50%*
● ● ● ○	*50~75%*
● ● ● ●	*75~100%*

b Power and Wind Speed Control Button

When you press the wind speed control button, the indicator turns on. The fan operates in a sequence of Step 1 Low Wind / Step 2 Medium-Low Wind / Step 3 Medium -High Wind / Step 4 High Wind / Power Off.

c Timer Setting

When you press the timer button after the fan operates, the indicator turns on.
The fan operates in a sequence of Step 1 One Hour / Step 2 Two Hours / Step 3 Three Hours / Step 4 Four Hours / Power Off.

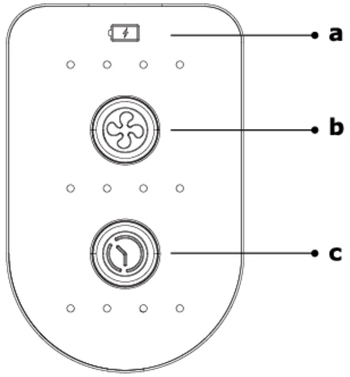

Top view

KR

a 배터리 표시

제품 작동 중 배터리 잔량에 따라 LED 표시등이 점등되고,
충전 시에는 LED가 깜박입니다.

배터리 잔량	충전량
● ○ ○ ○	*~25%*
● ● ○ ○	*25~50%*
● ● ● ○	*50~75%*
● ● ● ●	*75~100%*

b 전원 및 풍속 조절 버튼

풍속 조절 버튼을 누를 시 표시등이 켜지며, 1단계 미풍 / 2단계 약풍 / 3단계 강풍 / 4단계 초강풍 / 전원 OFF 순서로 작동합니다.

c 타이머 설정

선풍기 작동 후 타이머 버튼을 누를 시 표시등이 켜지며, 1단계 1시간 / 2단계 2시간 / 3단계 3시간 / 4단계 4시간 / OFF 순서로 작동합니다.

JA

a バッテリー表示

製品作動中のバッテリー残量によってLEDランプが点灯され、充電時にはLEDが点滅します。

バッテリー残量	充電量
● ○ ○ ○	*~25%*
● ● ○ ○	*25~50%*
● ● ● ○	*50~75%*
● ● ● ●	*75~100%*

b 電源及び風速調節ボタン

風速調節ボタンを押すとランプが点灯され、1段階の微風/2段階の弱風/3段階の強風/4段階の超強風/電源OFFの順番で作動します。

c タイマー設定

扇風機作動の後にタイマーボタンを押すとランプが点灯され、1段階の1時間/2段階の2時間/3段階の3時間/4段階の4時間/OFFの順番で作動します。

a 电量显示

在产品运行过程中，LED指示灯会根据电池剩余电量亮起，充电时LED灯会闪烁

电量指示灯	电量表示
● ○ ○ ○	*~25%*
● ● ○ ○	*25~50%*
● ● ● ○	*50~75%*
● ● ● ●	*75~100%*

b 电源和风速调节按钮

按下风速调节按钮时，指示灯会亮起，共有4段风速第一段微风/第二段弱风/第三段强风/第四段超强风/電源關閉。

c 定时设置

风扇启动后按下定时按钮，指示灯会亮起，按一下1小时/第二下2小时/第三下3小时/第四下 4小时/电源关闭

EN

Up and Down Angle Adjustment

You can adjust the upward and downward directions by adjusting the up and down angles of the head part. It is adjustable up to 45 degrees.

- Left/Right side rotation is not available.
- If you force to adjust the angle, it may damage the product.

KR

상하 각도 조절

헤드부의 상하각도를 조절하여 바람의 위/아래 방향을 조정할 수 있습니다. 최대 45도까지 조절 가능합니다.

- 좌우 회전은 불가능 합니다.
- 무리하게 각도를 조절할 경우 제품 손상의 위험이 있습니다.

JA

上下角度調節

ヘッド部の上下角度を調節して風の上/下向きを調整できます。最大45度まで調節可能です。

- 左右回転はできません。
- 無理矢理角度を調節する場合、製品損傷の恐れがあります。

上下角度调节

通过风扇主体后部调节风的上下风向。最大可以调整到45度。

- 无法左右旋转
- 过度调节角度可能会导致产品损坏

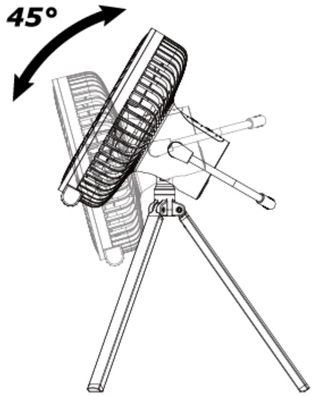

Side view

EN

Charging Part

Open the rubber cover and connect the USB TYPE-C cable to the charging port.
The LED charging indicator then flickers and the product starts being charged. When the charging is complete, four LED indicators turn on.

KR

충전부

고무 커버를 열고 USB TYPE-C 케이블을 충전 포트에 연결하면 LED충전 표시등이 깜박거리면서 충전이 시작됩니다.
충전이 완료되면 LED표시등 4개가 점등됩니다.

JA

充電部

ゴムカバーを開けてUSB TYPE-Cケーブルを充電ポートに連結するとLED充電ランプが点滅し、充電が始まります。
充電が完了されるとLEDランプ4つが点灯されます。

充电

打开橡胶垫，将 USB TYPE-C充电线插入充电端口，LED充电指示开始闪烁并开始充电，充电完成后4颗LED指示灯会呈长亮状态。

EN

Tripod Socket Hookup

KR

삼각대 소켓 결합

삼각대 연결부에 맞춰 삼각대 스탠드를 돌려서 결합해주세요.

JA

三脚ソケット結合

三脚連結部に合わせて三脚スタンドを回し結合してください。

三腳架連接

请将三脚架结合到链接孔，转动并固定到底

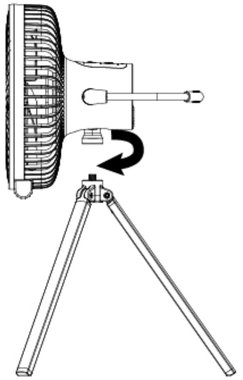

Side view

EN

Main Body in Sole Occupancy

By producing the main body support, the product has been designed to enable users to utilize it without a tripod.
Adjust the angle adjusting wires in contact with the floor before use.

KR

본체 단독 사용

본체 받침대를 제작하여, 삼각대 없이 사용이 가능하도록 설계되었습니다. 각도조절 와이어를 바닥면과 맞닿게 조절 후 사용하세요.

JA

本体単独使用

本体スタンドを製作して、三脚無しでも使用できるように設計されました。角度調節ワイヤーを床面に合わせて調節した後に使用してください。

单独使用风扇

风扇本体无需加三脚架即可使用，也可以通过本体的防滑垫与提手的角度调节摆放在桌面上。

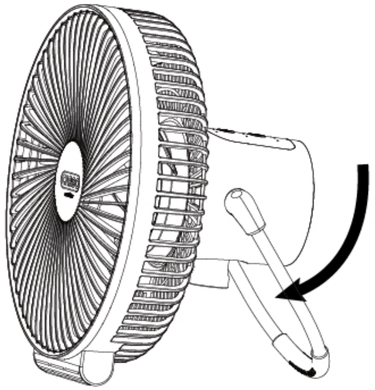

Perspective view

HOW TO USE 제품 사용 방법 / 製品使用方法 / 产品使用方法

EN

Available to Use as a Fan & Circulator & Tarp Fan

Use the angle adjusting wires to use it alone. You can also hang the product on the top of the tent with a carabiner and use it as a tarp fan.

KR

선풍기 & 서큘레이터 & 타프팬 사용 가능

각도조절 와이어를 사용하여, 단독으로 사용 가능합니다.

JA

扇風機&サーキュレーター&タフファン使用可能

角度調節ワイヤーを使用すると単独で使用できます。
また、カラビナを利用してテントの上段に取り付けるとタフファンとしても使用できます。

可当作挂式风扇

使用提手调整角度，可以单独使用。
或加D形扣挂在帐篷杆顶部，也可以当作循环扇。

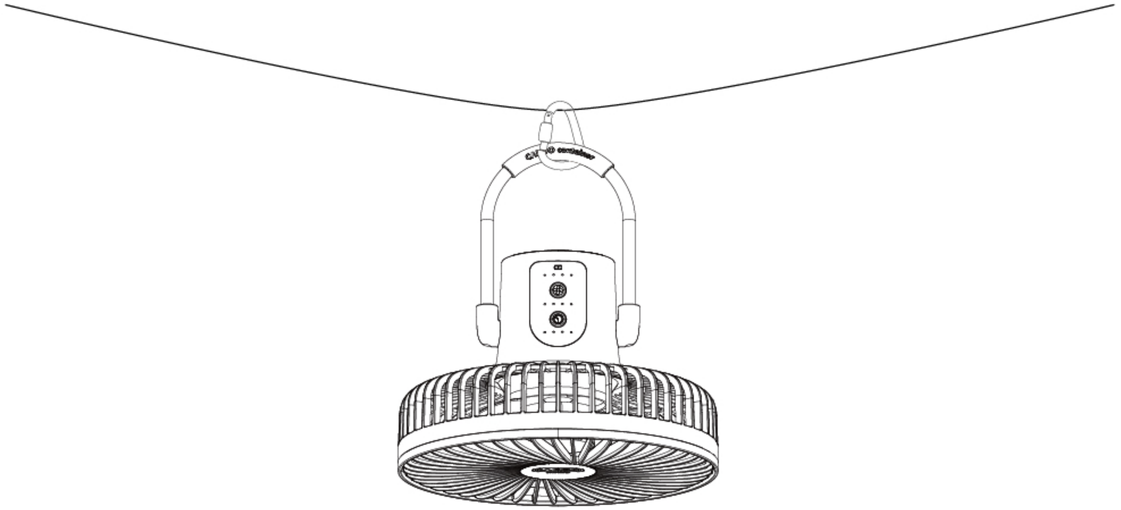

Front view

HOW TO USE 제품 사용 방법 / 製品使用方法 / 产品使用方法

EN

Detachment

Grab the edge of the front side of the safety net and rotate it counterclockwise to remove. Use an ear to use it alone.

KR

분리

전면 안전망의 테두리 부분을 잡고
시계 반대 방향으로 회전시켜 분리합니다.

JA

分離

前面安全ネットの端のところを掴んで反時計回りに回転させて分離します。

拆卸安全网

将双手固定在安全网两侧，向左旋转（逆时针）可轻松拆卸

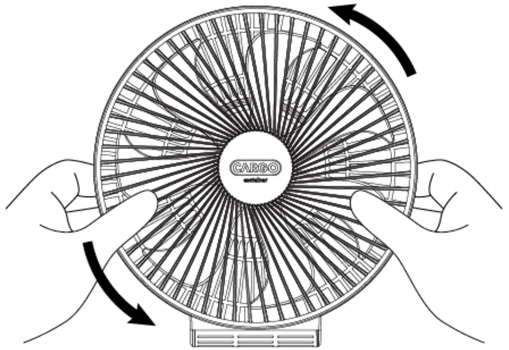

Unlock
counter clockwise rotation

NET SEPARATION 안전망 분리 / 安全ネット分離 / 安全网拆装

EN

Installation

With the logo facing in the right direction, insert the detached safety net and rotate them clockwise to combine.
When you hear a 'click' sound, it indicates that the wings have been combined.

KR

장착

로고가 정방향인 상태에서 분리된 안전망을 끼워 시계방향으로 회전하여 결합합니다.
'딱' 소리가 나면 결합이 완료된 상태입니다.

JA

装着

ロゴが正方向の状態で分離された安全ネットを付けて時計回りに回転させて結合します。
「カチッ」と音がすれば結合が完了された状態になります。

组装

将有LOGO的安全网与叶片本体结合，向右旋转（顺时针）。
当听到"咔"的声音，代表完成组装。

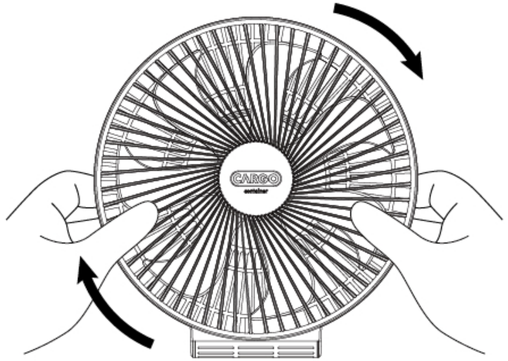

Lock
clockwise rotation

EN

Precautions for Cleaning

- Make sure to turn the power off before detaching the safety net.
- The wings of the body part are not detachable.
- The main body can be water-washed. Please clean it with wet wipes easily.

KR

청소 시 주의사항

- 반드시 전원을 끄고 안전망을 분리하시기 바랍니다.
- 본체의 날개는 분리되지 않습니다.
- 본체는 물세척이 불가능 합니다. 물티슈로 간단하게 닦아주세요.

JA

掃除する時の注意事項

- 必ず電源を切ってから安全ネットを分離してください。
- 本体の羽は分離できません。
- 本体は水洗いできます。
- ウェットティッシュで簡単に拭き取ってください。

清洗时 注意事项

- 请务必关闭电源再拆卸安全网。
- 本体扇叶无法拆卸
- 风扇本体与叶片都不能水洗。请用湿纸巾或干布轻轻擦拭清洁。

EN

PLEASE READ ALL ARTICLES BELOW FOR USING THE PRODUCT SAFELY.

- When you use the product for the first time or don't use it for a long period, please fully charge the battery to prolong the life of the battery.
- If you continuously operate the product for a long time, it may cause product failure or safety accidents, including fire. Please turn it off briefly after continuously operating it for 3 to 4 hours.
- Do not use this product in places where it's highly humid, such as bathrooms.
- If the product contacts with water, it may cause failure.
- If water or solution comes into the product, turn the power off immediately and dry it in a dry place for a sufficient time before operating it again.
- Do not apply a strong impact to or throw this product.
- If an impact is repeatedly given to the product, it may cause internal failure.
- Avoid high temperature and high humidity when storing the product for a long time.
- Any disassembly, modification, or repair of this product is prohibited.
- Do not insert the input and output terminals reversely.
- Do not charge the product that exceeds the voltage.
- When charging is complete, make sure to detach the USB connector.
- Do not throw this product into fire.
- Do not touch the product with wet hands.
- Do not allow children to use the product.
- Use the product at room temperature from 0°C to 40°C.
- Do not charge the product on materials that are easily burnt, such as carpets or blankets.
- If you find strong heat generated from the product or the product deformed while charging, stop charging and contact customer service.
- Make sure to prevent foreign objects or fingers from coming into the fan while it's operating (be careful not to get your hair caught into it).
- When adjusting the angle, do not force to bend the product.

⚠ Lithium-ion rechargeable battery is mounted in this product.
⚠ Please read the instruction manual before using the product and keep it.
⚠ If you find the product malfunctioning, stop using it and contact the store where you purchased it.

CAUTION 안전을 위한 주의사항 / 安全のための注意事項 / 安全注意事項

KR

본 제품의 안전한 사용을 위해 하단의 내용을 모두 읽어 주시기 바랍니다.

- 처음 사용하거나 장시간을 사용하지 않을 시 배터리의 수명을 위해 완충시켜 사용하세요.
- 장시간 연속 작동 시 발생하는 과열은 제품 고장 및 화재 등 안전 사고의 원인이 될 수 있습니다.
- 3~4시간 정도 연속 사용 후 잠깐 작동을 정지해주십시오.
- 본 제품을 욕실 등 습기가 높은 곳에서 사용하지 마십시오. 물이 닿으면 고장의 원인이 됩니다.
- 물이나 용액이 제품내로 들어갔을 경우 즉시 전원을 종료하고 건조한 곳에서 충분히 말린 후 다시 작동해보시기 바랍니다.
- 본 제품에 강한 충격을 가하거나 던지지 마십시오.
- 충격이 반복될 경우 내부 고장의 원인이 됩니다.
- 장시간 제품을 보관 시 고온 다습한 환경을 피해주십시오.
- 본 제품의 임의 분해 및 개조, 수리를 금합니다.
- 입력 단자와 출력 단자를 반대로 끼우지 마십시오.
- 전압이 초과되는 제품은 충전하지 마십시오.
- 충전이 완료되면 반드시 USB 커넥터를 분리 하십시오.
- 본 제품을 불 속으로 던지지 마십시오.
- 젖은 손으로 제품을 만지지 마십시오.
- 어린이가 사용하지 않도록 주의하십시오.
- 상온 0도~40도에서 제품을 사용하십시오.
- 카펫이나 이불 등 쉽게 타는 소재 위에서 충전하지 마십시오.
- 충전 중 강한 열이 발생하거나 제품 변형이 생길 경우, 충전을 멈추고 고객센터에 연락 하십시오.
- 동작중인 선풍기 내부에 이물질이나 손가락을 넣지 않도록 주의하십시오. (머리카락 끼임에 주의하세요)
- 각도 조절 시 무리하게 꺾지 말아 주십시오.

⚠ 본 제품은 리튬이온 충전지를 내장한 제품 입니다.
⚠ 제품을 사용하기 전에 사용 설명서를 반드시 읽고 잘 보관하여 주십시오.
⚠ 제품에 이상이 확인되는 경우 사용을 중지하고 구입하신 판매점 또는 A/S센터(1600-9835)로 연락해 주시기 바랍니다.

Cargo

JA

本製品の安全な使用のために下の内容をすべてお読みください。

- 初めて使用する場合や長時間使用してなかった場合、バッテリー寿命のため完全に充電した後に使用してください。
- 長時間の連続作動の時に発生する過熱は製品故障及び火災など安全事故の原因になります。
- 3~4時間くらい連続使用した場合少しの間作動を停止してください。
- 本製品をお風呂などの湿気が高い所で使用しないでください。水に触れると故障の原因になります。
- 水や溶液が製品内に入った場合、直ちに電源を切って乾燥な場所で十分乾かした後に再び作動してください。
- 本製品に強い衝撃を与えたり投げたりしないでください。
- 衝撃が繰り返されると故障の原因になります。
- 長時間製品を保管する時は高温多湿な環境は避けてください。
- 本製品を任意で分解したり改造や修理することを固く禁止します。
- 入力端子と出力端子を反対に繋がらないでください。
- 電圧が超過される製品は充電しないでください。
- 充電が完了すれば必ずUSBコネクターを外してください。
- 本製品を火の中へ投げないでください。
- 濡れた手で製品に触れないでください。
- こどもが使用しないように注意してください。
- 常温の0度~40度以内で製品を使用してください。
- カーペットや布団など燃えやすい素材の上で充電しないでください。
- 充電中強い熱が発生したり製品変形が生じた場合、充電を止めてカスタマーセンターにご連絡ください。
- 動作中の扇風機内部に異物や指を挟まないように注意してください。(髪の毛の挟まりに注意してください。)
- 角度調節する時は無理に曲げないでください。

⚠ 本製品はリチウムイオン電池を内蔵した製品です。
⚠ 製品を使用する前に必ず使用説明書をお読みになり、保管してください。
⚠ 製品に異常が確認された場合には使用を中止して購入した販売店へご連絡ください。

使用前请务必仔细阅读以下内容确保安全使用

- 第一次使用或长时间不使用时，请先将电池充满以延长电池的使用寿命。
- 长时间连续使用时产生的过热现象会成为产品故障及火灾等安全事故的原因。建议连续使用3-4小时后先暂停1小时再使用。
- 请勿在浴室等湿气较高的地方使用本产品。接触水会导致故障发生。
- 如果水或液体进入本产品时，请立即关闭电源，在干燥地方充分晒干，然后重新启动。
- 请勿摇晃，敲击或重摔本产品。
- 反复受到撞击会导致内部故障，造成产品无法使用。
- 请勿在高温或潮湿环境收纳本产品。
- 请勿自行拆卸,改装及修理。
- 请勿反向插入输入端口或输出端口。
- 请勿使用超过本产品可符合电压的充电器为本产品充电。
- 充电完成后，请务必拔出充电器。
- 请勿将本产品扔入火中。
- 请勿用潮湿的手接触本产品。
- 请勿让儿童单独使用本产品。
- 请在0-40度的室温下使用本产品。
- 请避免在毛毯或棉被等易燃物品上进行充电。
- 如果在充电过程中发生强烈发热或产品变形时，请停止充电并联系客服。
- 请注意不要将异物或手指伸进正在运行的风扇里面。（请注意头发不要被扇叶卷入）
- 请调整角度时不要过度弯曲。

⚠ 本产品是内置锂电池产品。
⚠ 使用本产品之前，请务必仔细阅读使用说明书并妥善保管。
⚠ 如果使用本产品出现异常，请停止使用，并与购买产品的销售店铺取得联系。

CAUTION 안전을 위한 주의사항 / 安全のための注意事項 / 安全注意事項

Cargo

EN

Follow-up Service Handling Regulations

The follow-up service for the main body is provided free of charge for one year from the date of purchase only due to the defects in product performance and function that have occurred while it is used normally.

- A repair fee will be charged for failures caused by customer negligence, such as damages by impact or inundation of water.
  - The registration fee will be charged to customers (round-trip shipping costs).
- Please contact the store where you purchased the prodcut and register for the follow-up service.

KR

A/S 처리 규정

정상적인 사용 도중 발생한 제품의 성능, 기능 상의 하자에 한해서 제품을 구매한 날짜로부터 본체 1년 무상 AS가 가능합니다.

- 충격에 의한 파손, 침수 등의 고객 과실에 의한 고장은 수리비가 청구 됩니다.
  - 접수비 고객 부담 (왕복 배송비)
- A/S접수는 CARGO CONTAINER 고객센터 (TEL. 1600-9835)로 연락하여 접수 바랍니다.
- 제품이 운송 도중 손상되지 않게 잘 포장하신 후, 고객센터로 발송해 주시기 바랍니다.
  - 간단한 종이에 구매자명/연락처/제품이름/내용을 기재하여 접수해주세요.

JA

A/S処理規定

正常的な使用中に発生した製品の性能機能の欠点に限って製品を購入した日から本体1年無償ASが可能です。

- 衝撃による破損・水没などの顧客過失による故障には修理代が請求されます。
  - 受付費用顧客負担(往復配送料金)
- A/S受付は購入した販売店へご連絡ください。

售后保修相关声明

仅限于在正常使用过程中出现的产品性能，功能上的缺陷，自产品购买之日起，本机可享受1年的免费保修。

- 因为撞击造成的破损，浸水等人为因素造成的不良，虽然不在保修范围内，可付费维修。
- 本公司保留判定产品是否为使用不当或人为因素造成损坏的权利。
- 售后服务情联系购买的商家。

EN

PRODUCT NAME	[CC]MULTI FAN · L
POWER CONSUMPTION	14W
INPUT VOLTAGE	USB TYPE-C, 5V 2A
BATTERY SPECIFICATION	Li-ion 21700 11.1V 4500mAh (3.7V 13500mAh)
PRODUCT WEIGHT	1.14kg
HOURS OF USE	Max. wind velocity 3.5 hours – Min. wind velocity 9 hours
CHARGING TIME	7 hours
SIZE	350 x 310 x 425 mm
COMPONENT	Main body, Tripod stand, USB charging cable, Manual, EVA storage bag
IMPORT VENDOR	CARGO CONTAINER
PACK DATE	Separately marked on the product
MANUFACTURER	Separately marked on the product

YU10944-23001 / R-R-CGF-CCMF-15000M5
DESIGNED BY CARGO CONTAINER IN KOREA / MADE IN CHINA

SPECIFICATION 제품 사양

KR

제품명	[CC]MULTI FAN · L
소비전력	14W
입력전압	USB TYPE-C, 5V 2A
배터리 사양	Li-ion 21700 11.1V 4500mAh (3.7V 13500mAh)
제품중량	1.14kg
사용시간	최대풍속 3.5시간 - 최저 풍속 9시간
충전시간	7시간
사이즈	350 x 310 x 425 mm
구성품	본체, 삼각대 스탠드, USB충전케이블, 설명서, EVA 보관가방
수입판매원	CARGO CONTAINER
제조년월	제품에 별도 표기
제조원	제품에 별도 표기

YU10944-23001 / R-R-CGF-CCMF-15000M5
DESIGNED BY CARGO CONTAINER IN KOREA / MADE IN CHINA

JA

製品名	[CC]MULTI FAN L
消費電力	14W
入力電圧	USB TYPE-C, 5V 2A
バッテリー仕様	Li-ion 21700 11.1V 4500mAh (3.7V 13500mAh)
製品重量	1.14kg
使用時間	最大風速3.5時間-最低風速9時間
充電時間	7時間
サイズ	350 x 310 x 425 mm
構成品	本体、三脚スタンド、USB充電ケーブル、説明書、EVA保管バック
輸入販売元	CARGOCONTAINER
製造年月	製品に別途表記
製造元	製品に別途表記

YU10944-23001 / R-R-CGF-CCMF-15000M5
DESIGNED BY CARGO CONTAINER IN KOREA / MADE IN CHINA

SPECIFICATION 製品仕様 / 产品规格

品名	[CC] MULTI FAN 便携风扇 L
输出功率	14W
输入电压	USB TYPE-C, 5V 2A
电池容量	Li-ion 21700 11.1V 4500mAh (3.7V 13500mAh)
产品重量	1.14kg
使用时间	最大风速3.5小时-最小风速9小时
充电时间	7小时
产品尺寸	350x 310 x 425 mm
包装清单	风扇主体,三脚架，USB充电线，说明书（质保卡），EVA收纳盒
制造商	CARGO CONTAINER
制造年月	在产品上单独标记
制造员	在产品上单独标记

YU10944-23001 / R-R-CGF-CCMF-15000M5
DESIGNED BY CARGO CONTAINER IN KOREA / MADE IN CHINA

This device complies with part 15 of the FCC Rules. Operation is subject to the following two conditions: (1) this device may not cause harmful interference, and (2) this device must accept any interference received, including interference that may cause undesired operation.
Any changes or modifications not expressly approved by the party responsible for compliance could void the user's authority to operate the equipment.
NOTE: This equipment has been tested and found to comply with the limits for a Class B digital device, pursuant to Part 15 of the FCC Rules. These limits are designed to provide reasonable protection against harmful interference in a residential installation. This equipment generates, uses and can radiate radio frequency energy and, if not installed and used in accordance with the instructions, may cause harmful interference to radio communications. However, there is no guarantee that interference will not occur in a particular installation.
If this equipment does cause harmful interference to radio or television reception,
which can be determined by turning the equipment off and on, the user is encouraged to try to correct the interference by one or more of the following measures:
-- Reorient or relocate the receiving antenna.
-- Increase the separation between the equipment and receiver.
-- Connect the equipment into an outlet on a circuit different
from that to which the receiver is connected.
-- Consult the dealer or an experienced radio/TV technician for help.
The device has been evaluated to meet general RF exposure requirement. The device can be used in portable exposure condition without restriction