touchplayer

Printed in China v2

touchplayer

User Guide

English

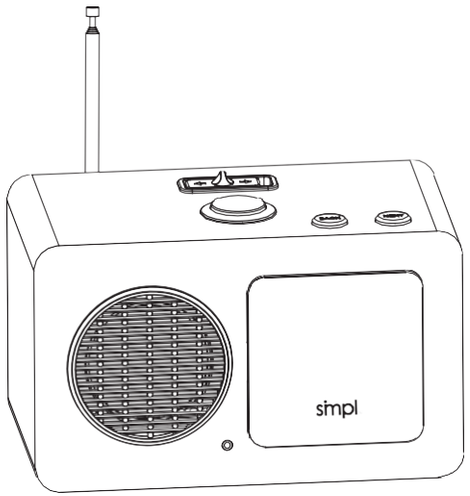

Model #: 57025
57026

Index

Introduction 2
Getting Started 2
Quick start 3
Setup & use 4
Music mode 5
Radio mode 6
Frequently asked Questions 7
Warranty, Warning 8
Safety Instructions, Compliance 8
Technical Support, FCC Warning, Contact Information 9

Introduction

Veuillez composer le 1-833-237-4675 poste 1 ou envoyer

The smpl touchPLAYER was designed to be easily operated by users, including users with cognitive decline. SiMPL's simplicity allows end-users to entertain themselves without the help of a family member or caregiver.

Setting up the touchPLAYER should be done by the caregiver, family, or friends. Extensive testing has shown that the touchPLAYER is highly intuitive and does not require prior knowledge to operate. The styling is also reminiscent of old radios and is instantly recognizable as an item that plays music.

Getting Started

The enclosed USB stick holds 75 Classic songs, or you can add or delete mp3 songs. A list of songs can be downloaded at www.smpltec.com/user-guides-manuals, as well as a guide to convert files to mp3.

Users who do not understand the English key functions (i.e. On/Off, Back/Next and Radio/Music) can use the enclosed translated label sheet. Spanish, French, German, and Italian main functions translations can be placed below the actual control buttons, on the top of the player.

Assistance technique

NE RENVOYEZ PAS L'APPAREIL AU REVENDEUR.

un courriel à support@smpltec.com ou vous rendre sur le site www.smpltec.com/music-player-details pour la FAQ.
Pour le SERVICE DE GARANTIE, contactez-nous d'abord.

Coordonnées :
États-Unis : SiMPL Technology LLC, 340 Royal Poinciana Way, Suite 317/317 Palm Beach, Florida 33480

CANADA : SiMPL Technology, 34 Futurity Gate, Unit 15 Concord, ON L4K 1S6

MEXIQUE : Carr. Federal km 329.5 SM 34 M 03, Edif. A, Calopark, Puerto Morelos, Quintana Roo, 77584

Avertissement de la FCC

Partie 15.21
Tout changement ou modification non expressément approuvé par la partie responsable de la conformité peut invalider l'autorisation de l'utilisateur d'utiliser l'appareil.
Partie 15.19
Cet appareil est conforme à la partie 15 des règles de la FCC. Le fonctionnement est soumis aux deux conditions suivantes: (1) Cet appareil ne peut pas causer d'interférences nuisibles et (2) Cet appareil doit accepter toute interférence reçue, y compris celles qui peuvent entraîner un fonctionnement accidentel.
Partie 15.105
Remarque: cet appareil a été testé pour répondre aux limites des appareils numériques de classe B conformément à la partie 15 des règles de la FCC. Ces limites sont conçues pour fournir une protection raisonnable contre les interférences nuisibles dans les installations résidentielles. L'appareil produit, utilise et peut rayonner de l'énergie RF et, s'il n'est pas installé et utilisé conformément aux instructions, il peut causer des interférences nuisibles aux communications radio. Cependant, il n'y a aucune garantie qu'aucune interférence ne se produira dans une installation particulière. Si cet appareil provoque des interférences nuisibles à la réception de la radio ou de la télévision, il peut être déterminé en éteignant et en allumant l'appareil, encourageant l'utilisateur à tenter de corriger les interférences par une ou plusieurs des mesures suivantes:
- - rediriger ou repositionner l'antenne de réception.
- augmenter l'espacement entre l'appareil et le récepteur.
- - Connectez l'appareil à une prise différente du circuit auquel le récepteur est connecté.
- - Veuillez consulter un revendeur ou un technicien radio / tv expérimenté pour obtenir de l'aide.

57025-Radioplayer-UserGuide2023-Joe-Trilingual_v2_FINAL_PRINTspreads.indd 2 2024-10-30 12:30 PM

Garantie

SiMPL Technology garantit que son SiMPL touchPLAYER est exempt de défauts de matériaux et de fabrication pendant douze (12) mois à compter de la date d'achat. Pendant la période de garantie, la garantie est limitée à la réparation ou au remplacement des pièces défectueuses, à la seule discrétion du fabricant.
La garantie peut être annulée si le SiMPL™ touchPLAYER est endommagé ou détruit à la suite d'un ou plusieurs des cas suivants : abus ou négligence volontaire, modification de l'appareil, utilisation d'alimentations électriques alternatives à celle fournie, utilisation de solvants organiques, d'acides forts ou de solvant à base de pétrole ou ammoniac.

Avertissement

Ce produit contient des produits chimiques connus de l'État de Californie pour causer le cancer et des malformations congénitales ou d'autres troubles de la reproduction.

Consignes de sécurité

L'appareil ne doit pas être exposé à des gouttes ou des éclaboussures ou à proximité d'une baignoire. L'appareil doit être situé à l'écart de toute source de chaleur telle que des radiateurs, des bouches de chauffage, des poêles ou autres appareils (y compris des amplificateurs) qui produisent de la chaleur. Les cordons d'alimentation doivent être acheminés de manière à ce qu'ils ne soient pas susceptibles d'être piétinés ou pincés par des objets pouvant être utilisés par l'utilisateur contre eux, ou mâchés par des animaux domestiques. Pour éviter tout risque d'électrocution, ne retirez pas le couvercle de l'appareil. Vous ne pouvez réparer aucune des pièces

internes. N'utilisez pas ce produit si le câble principal est endommagé.

Conformité

Le fonctionnement est soumis aux trois conditions suivantes : 1) Cet appareil ne doit pas causer d'interférences nuisibles. 2) Cet appareil doit accepter toute interférence reçue, y compris les interférences susceptibles de provoquer un fonctionnement indésirable. 3) Les changements ou modifications apportés aux composants électroniques de l'appareil par un revendeur ou un technicien non agréé annuleront la garantie.

Quick start

1. Insert music USB
   Remove the left hatch on the back of the player. Unpack the AC adapter and USB stick. Insert firmly into related socket found inside the hatch. Fig 1.
2. Plug in
   Plug the power adapter to nearby AC outlet. Fig. 2.
3. Select RADIO or MUSIC mode
   The RADIO/MUSIC switch will toggle between radio mode and mp3 music playback mode. Fig. 3 & 6.
3. Turn on
   Press & release the ON/OFF button to start the music. Fig. 4 & 6.
4. Skip songs
   Press the NEXT or BACK buttons to select song. Fig 5 & 6.

Fig. 1

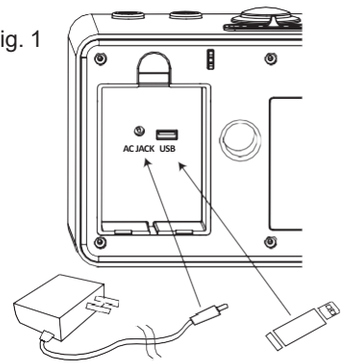

Fig. 2

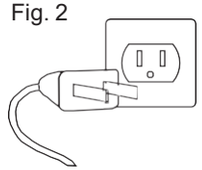

Fig. 3

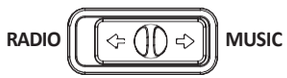

Fig. 4

Fig. 5

Power Adapter USB memory stick

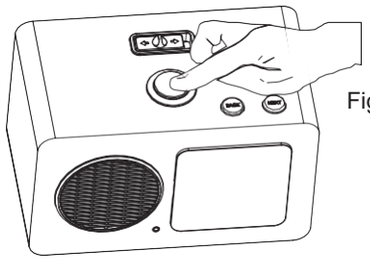

Fig. 6

57025-Radioplayer-UserGuide2023-Joe-Trilingual_v2_FINAL_PRINTspreads.indd 3 2024-10-30 12:30 PM

Access the control panel by simply grasping the edge of the cover and remove it. Fig. 7 & 8.

Volume, radio band tuning controls are hidden behind the square panel. Fig.9.

Fig. 7

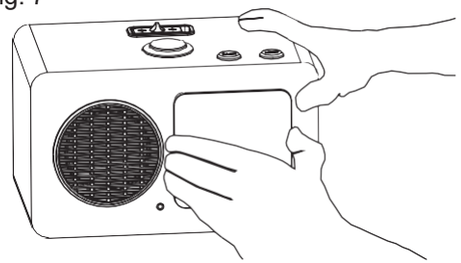

Fig. 8

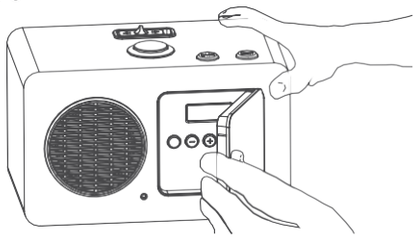

Fig. 9

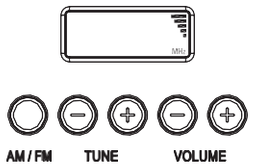

RADIO and MUSIC modes each have their own volume setting.

Headphones or other hearing devices can be connected via the standard 3.5mm port on the front of the touchPLAYER.

OPTIONAL – For portable use, insert 6 x C size batteries in the battery compartment on back of the player.

- Le touchPLAYER peut-il également lire des livres audio?
  Oui! Les fichiers seront lus, du moment qu'ils sont au format mp3.
- Combien de chansons puis-je mettre sur la clé USB?
  Le disque inclus a une capacité de 8 Go, ce qui correspond à environ 2 000 chansons. Mais nos experts recommandent de commencer avec des quantités plus modestes, en fonction du niveau cognitif de l'utilisateur, en commençant avec seulement 30 à 40 chansons, afin que l'utilisateur final puisse entendre ses chansons favorites plus fréquemment. Vous pourrez toujours ajouter plus de musique plus tard.
- Où puis-je obtenir de la musique pour le lecteur?
  Vous pouvez insérer n'importe quel CD audio dans un ordinateur avec un lecteur de disque et « extraire » les fichiers musicaux qu'il contient au format mp3. Vous pouvez également acheter des mp3 à télécharger dans des magasins de musique en ligne réputés, tels qu'Apple Music ou Amazon Music.
- Puis-je voyager avec le touchPLAYER?
  Oui. Il vous suffit d'insérer 6 piles de taille C dans le logement situé à l'arrière, et vous pouvez emporter la musique avec vous.
- J'ai des fichiers de musique ou des livres audio sur mon ordinateur, mais ils ne sont pas au format mp3. Puis-je quand même les écouter?
  Pour lire ces fichiers, ils doivent être convertis au format mp3. Nous offrons un guide complet pour convertir des fichiers sur notre site Web à l'adresse www.smpltec.com/user-guides-manuals, sous touchPLAYER.

57025-Radioplayer-UserGuide2023-Joe-Trilingual_v2_FINAL_PRINTspreads.indd 4 2024-10-30 12:30 PM

Mode radio

Programmation et écoute de la radio :

1. Obtenez une liste de stations AM ou FM (ou les deux) auprès de l'utilisateur. Vous pouvez programmer entre une et dix stations.
2. Assurez-vous que le lecteur est branché (ou que des piles sont installées). Assurez-vous que le commutateur situé sur le dessus du lecteur est en mode RADIO.
3. Déployez l'antenne, puis ouvrez le panneau de commande avant (voir la section Configuration et utilisation).
4. Allumez le lecteur. Appuyez brièvement sur le gros bouton ON/OFF (marche/arrêt).
5. Appuyez sur les boutons +/- du VOLUME jusqu'à atteindre le niveau sonore souhaité. Figure 11
6. Syntonisez la première station que vous souhaitez programmer en sélectionnant d'abord AM ou FM, puis TUNE -/+.
7. Appuyez sur le bouton NEXT situé sur le dessus de l'appareil et maintenez-le enfoncé pendant environ 3 secondes pour mémoriser la station. La première station sélectionnée est S1 (station 1, affichée sur l'écran à cristaux liquides).
8. Répétez les étapes 6 et 7 pour programmer d'autres stations, si vous le souhaitez, jusqu'à S10 (station nº 10).
9. Faites défiler les stations programmées à l'aide des boutons BACK (Précédente) et NEXT (Suivante). Figures 5 et 6 (page 3).

Pour supprimer une station de radio programmée, accédez à la station que vous souhaitez effacer. Appuyez et relâchez simultanément les boutons VOL+ et TUN+. Le syntoniseur restera sur cette station, mais sa mémoire sera supprimée.

REMARQUE : La radio reste sur la dernière station syntonisée, à moins qu'elle ne soit débranchée.

Fig. 11

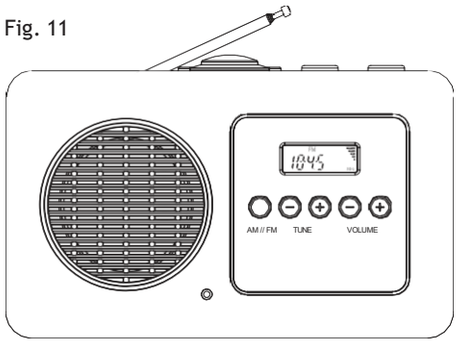

Music mode

Setup and playback of music files:

1. Ensure the included USB drive is inserted into the appropriate port in the back of the player, and the player is plugged in.
2. Music mode. Switch to MUSIC.
3. Turn on, press and release On/Off button.
4. Remove the control cover (see Setup & Use section) and adjust the volume to the desired level. Fig. 10.
5. Press the NEXT or BACK buttons to select music tracks.
6. Press & release the On/Off button to stop playback.
7. Other USB drives, under 32GB capacity and formatted in either FAT or exFAT, will work. The player cannot read file formats in NTFS (Windows) or APFS (Apple).

Playback will resume at the point you stopped listening. However, if the player is unplugged (or batteries are removed), or if the USB stick is removed, playback will revert to the first song on the playlist.

Fig. 10

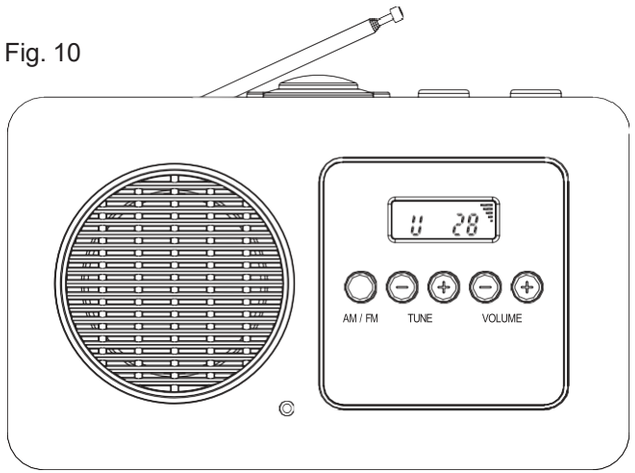

Programming and listening to the radio:

1. Obtain a list of AM or FM (or both) stations from the user. You can program one station or as many as 10 stations.
2. Ensure the player is plugged in (or batteries installed). Ensure the switch on top of the player is on RADIO mode.
3. Extend the antenna and then uncover the front control panel (see Setup & Use section).
4. Turn on the player. Press and release the large On/Off button.
5. Press the VOLUME +/- buttons to the desired sound level. Fig. 11
6. Tune to the first station you want to program by first selecting AM or FM and then TUNE -/+.
7. Press and hold the NEXT button located on top of the unit for about 3 seconds to store the station. The first station set will be S1 (station 1, shown on the LCD display).
8. Repeat steps 6 & 7 to program more stations, if desired, up to S10 (Station 10).
9. Cycle through programmed stations using the BACK and NEXT buttons. Fig. 5 & 6 (page 3).

To delete a programmed radio station, go to the station you wish to erase. Press & release the VOL+ and TUN+ buttons simultaneously. It will remain on that station, but the memory of it will be deleted.

NOTE: The radio will remain on the last tuned station unless unplugged.

Fig. 11

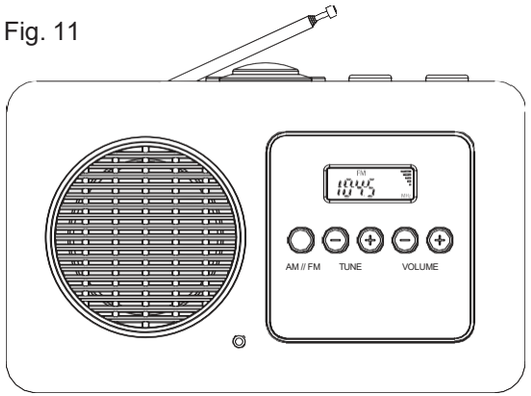

Configuration et lecture de fichiers musicaux :

1. Assurez-vous que la clé USB fournie est insérée dans le port approprié à l'arrière du lecteur et que le lecteur est branché.
2. Mode musique. Passez à MUSIC.
3. Allumez, appuyez brièvement sur le bouton ON/OFF (marche/arrêt).
4. Retirez le cache de commande (voir la section Configuration et utilisation) et réglez le volume au niveau souhaité. Figure 10.
5. Appuyez sur les touches NEXT (Suivante) ou BACK (Précédente) pour sélectionner une piste musicale.
6. Appuyez et relâchez le bouton ON/OFF (marche/arrêt) pour arrêter la lecture.
7. Toute clé USB d'une capacité inférieure à 32 Go et formatée en FAT ou exFAT fonctionnera. Le lecteur ne peut pas lire les formats de fichiers NTFS (Windows) ou APFS (Apple).

La lecture reprendra au point où vous avez arrêté l'écoute.
Toutefois, si le lecteur est débranché (ou si les piles sont retirées), ou si la clé USB est retirée, la lecture revient à la première chanson de la liste de lecture.

Fig. 10

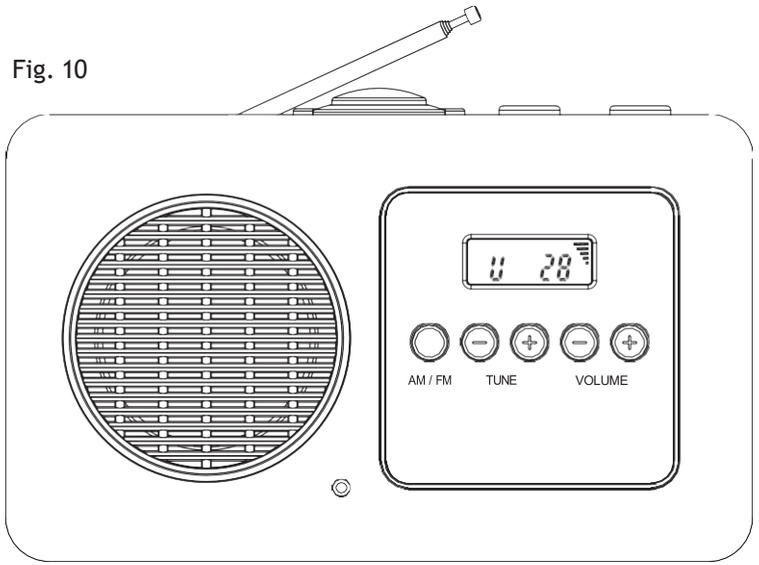

57025-Radioplayer-UserGuide2023-Joe-Trilingual_v2_FINAL_PRINTspreads.indd 6 2024-10-30 12:30 PM

Accédez au panneau de commande en saisissant simplement le bord du couvercle et en le retirant. Figures 7 et 8.

Les commandes de réglage du volume et de la bande radio sont cachées derrière le panneau carré. Fig.9.

Fig. 7

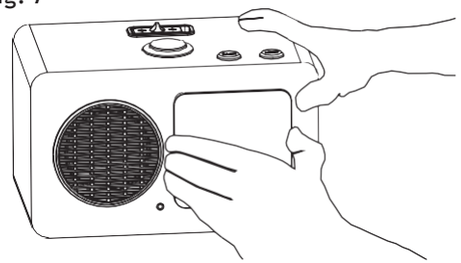

Fig. 8

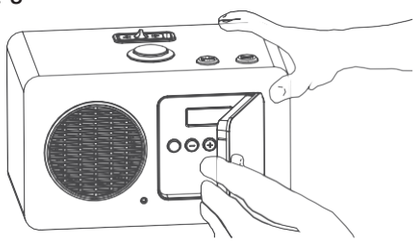

Fig. 9

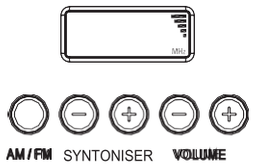

Les modes RADIO et MUSIC ont chacun leur propre réglage de volume.

Des écouteurs ou autres appareils auditifs peuvent être connectés via le port standard 3,5 mm situé à l'avant du touchPLAYER.

EN OPTION – Pour une utilisation portable, insérez 6 piles de taille C dans le logement des piles situé à l'arrière du lecteur.

- Can the touchPLAYER also play audiobooks?
  Yes! As long as the files are in mp3 format, they will play.
- How many songs can I put on the USB drive?
  The included drive has an 8GB capacity, which translates to up to roughly 2,000 songs. But our experts recommend starting off with more modest amounts, depending on cognitive level of the user, starting at only 30-40 songs - so the end user can hear their absolute favorites more frequently. You can always add more music later.
- Where can I get music for the player?
  You can insert any audio CD into a computer with a disc drive and "rip" the music files on there into mp3 format. You can also buy mp3s for download from reputable online music stores, such as Apple Music or Amazon Music.
- Can I travel with the touchPLAYER?
  Yes. Just insert 6 x C batteries into the compartment in the back, and you can take the music with you.
- I have music or audiobook files on my computer, but they're not in mp3 format. Can I still play them?
  To play those files they must be converted to mp3 format. We have a full guide for converting files on our website at www.smpltec.com/user-guides-manuals, under touchPLAYER.

57025-Radioplayer-UserGuide2023-Joe-Trilingual_v2_FINAL_PRINTspreads.indd 7 2024-10-30 12:30 PM

Warranty

SiMPL Technology warrants its SiMPL touchPLAYER (to be free of defects in material and workmanship) twelve (12) months from the date of purchase. Within the Warranty Period, the warranty is limited to the repair or replacement of defective parts only at the discretion of the Manufacturer.
The warranty may be void if the SiMPL™ touchPLAYER is damaged or destroyed as a result of one or more of the following: willful abuse or neglect; modification of the unit; using alternative power supplies to that provided; use of organic solvents, strong acids or petroleum-based solvent/ammonia.

Warning

This product contains chemicals known to the State of California to cause cancer and birth defects or other reproductive harm.

Safety Instructions

The device shall not be exposed to dripping or splashing or near a bathtub. The device should be situated away from heat sources such as radiators, heat registers, stoves, or other appliances (including amplifiers) that produce heat. The power supply cords should be routed so that they are not likely to be walked on or pinched by items user-serviceable against them, or chewed by pets. To avoid the risk of electric shock, do not remove the cover of the apparatus. There are no user-serviceable parts inside. Do not operate this product if the main lead is damaged.

Compliance

Operation is subject to the following three conditions: 1) This device may not cause harmful interference. 2) This device must accept any interference received, including interference that may cause undesired operation. 3) Changes or modifications to the electronics in the device by an unauthorized dealer or technician will void the warranty.

Démarage rapide

1. Insérez la clé USB de musique
   Retirez la trappe gauche à l'arrière du lecteur. Déballez l'adaptateur secteur et clé USB. Insérez-le fermement dans la douille correspondante située à l'intérieur de la trappe. Figure 1.
2. Branchez
   Branchez l'adaptateur secteur sur une prise secteur à proximité. Figure 2.
3. Sélectionnez le mode RADIO ou MUSIC
   Le commutateur RADIO/MUSIC permet de basculer entre le mode radio et le mode de lecture de musique mp3. Figures 3 et 6.
4. Allumez
   Appuyez brièvement sur le bouton ON/OFF pour démarrer la musique. Figures 4 et 6.
5. Ignorer des chansons
   Appuyez sur les touches NEXT (Suivante) ou BACK (Précédente) pour sélectionner une chanson. Figures 5 et 6.

Fig. 1

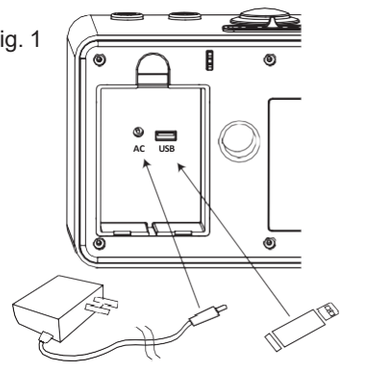

Clé USB

Adaptateur secteur

Fig. 2

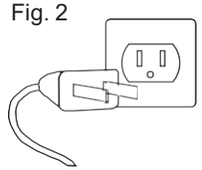

Fig. 3

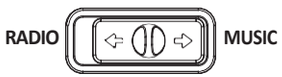

Fig. 4

ON (Marche) OFF (Arrêt)

Fig. 5

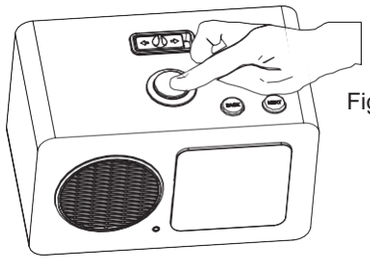

Fig. 6

Introduction

Le SiMPL touchPLAYER a été conçu pour être facile à utiliser, y compris par les utilisateurs souffrant de déclin cognitif. La simplicité du SiMPL permet aux utilisateurs finaux de se divertir sans l'aide d'un membre de leur famille ou d'un personnel soignant.

La configuration du touchPLAYER doit être effectuée par le personnel soignant, un membre de la famille ou des amis. Des tests approfondis ont montré que le touchPLAYER est très intuitif et ne nécessite pas de connaissances préalables pour fonctionner. Son style rappelle également les anciennes radios et est immédiatement reconnaissable comme un élément qui diffuse de la musique.

Pour commencer

La clé USB incluse peut contenir 75 chansons classiques, ou vous pouvez ajouter ou supprimer des chansons mp3. Une liste de chansons peut être téléchargée sur www.smpltec.com/user-guides-manuals, ainsi qu'un guide de conversion de fichiers en mp3.

Les utilisateurs qui ne comprennent pas les fonctions des touches en anglais (c'.-à-d., On/Off, Back/Next and Radio/Music) peuvent utiliser la feuille de traduction des étiquettes ci-jointe. Les traductions des fonctions principales en espagnol, français, allemand et italien peuvent être placées sous les boutons de commande, sur le dessus du lecteur.

Technical Support

DO NOT RETURN THE UNIT TO THE RE-SELLER.
Please call 1-833-237-4675 x 1 or email support@smpltec.com or visit www.smpltec.com/music-player-details for FAQ.
For WARRANTY SERVICE, contact us first.

Contact Information:
USA: SiMPL Technology LLC, 340 Royal Poinciana Way, Suite 317/317 Palm Beach, Florida 33480
CANADA: SiMPL Technology, 34 Futurity Gate, Unit 15 Concord, ON L4K 1S6
MEXICO: Carr. Federal km 329.5 SM 34 M 03, Edif. A, Calopark, Puerto Morelos, Quintana Roo, 77584

FCC Warning

FCC Caution:

Part 15.21
Any Changes or modifications not expressly approved by the party responsible for compliance could void the user's authority to operate the equipment.
Part 15.19
This device complies with part 15 of the FCC Rules. Operation is subject to the following two conditions: (1) This device may not cause harmful interference, and (2) this device must accept any interference received, including interference that may cause undesired operation.
Part 15.105
Note: This equipment has been tested and found to comply with the limits for a Class B digital device, pursuant to part 15 of the FCC Rules. These limits are designed to provide reasonable protection against harmful interference in a residential installation. This equipment generates, uses and can radiate radio frequency energy and, if not installed and used in accordance with the instructions, may cause harmful interference to radio communications. However, there is no guarantee that interference will not occur in a particular installation. If this equipment does cause harmful interference to radio or television reception, which can be determined by turning the equipment off and on, the user is encouraged to try to correct the interference by one or more of the following measures:
—Reorient or relocate the receiving antenna.
—Increase the separation between the equipment and receiver.
—Connect the equipment into an outlet on a circuit different from that to which the receiver is connected.
—Consult the dealer or an experienced radio/TV technician for help.

57025-Radioplayer-UserGuide2023-Joe-Trilingual_v2_FINAL_PRINTspreads.indd 10 2024-10-30 12:30 PM

touchplayer

Guía del usuario

Español

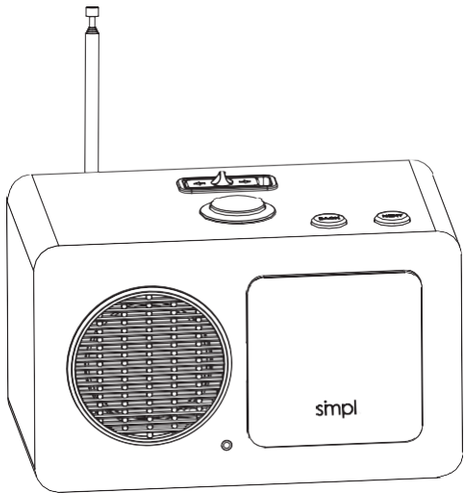

Modelo 57025
57026

Indice

Introducción 11
Primeros pasos 11
Inicio rápido 12
Instalación y uso 13
Modo música 14
Modo radio 15
Preguntas frecuentes 16
Garantía, Advertencias 17
Instrucciones de seguridad, Cumplimiento 17
Asistencia técnica, Advertencia FCC, información de contacto 18

touchplayer

Guide de l'utilisateur

Français

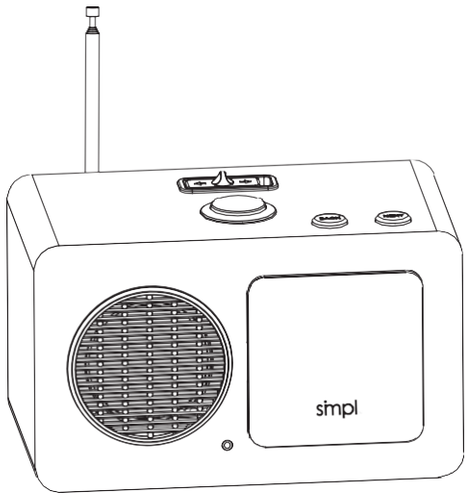

N° de modèle : 57025
57026

Index

Introduction 20
Pour commencer 20
Démarrage rapide 21
Configuration et utilisation 22
Mode musique 23
Mode radio 24
Foire aux questions 25
Garantie, avertissement 26
Consignes de sécurité, conformitée 26
Assistance technique, Avertissement de la FCC, coordonnées 27

Asistencia técnica

NO DEVUELVA LA UNIDAD AL REVENDEDOR.
Llame al 1-833-237-4675 x 1 o envíe un correo electrónico a support@smpltec.com o visite www.smpltec.com/music-player-details para consultar las preguntas más frecuentes.
Para el SERVICIO DE GARANTÍA, póngase primero en contacto con nosotros.

Información de contacto:
EE.UU.: SiMPL Technology LLC, 340 Royal Poinciana Way, Suite 317/317 Palm Beach, Florida 33480

CANADÁ: SiMPL Technology, 34 Futurity Gate, Unit 15 Concord, ON L4K 1S6

MEXICO: Carr. Federal km 329.5 SM 34 M 03, Edif. A, Calopark, Puerto Morelos, Quintana Roo, 77584

Advertencia FCC

Advertencia de fcc:
Parte 15.21
Cualquier cambio o modificación que no haya sido expresamente aprobada por la parte responsable del cumplimiento puede invalidar la autoridad del usuario para operar el dispositivo.
Parte 15.19
El dispositivo cumple con la parte 15 de las reglas fcc. La operación está sujeta a las siguientes dos condiciones: (1) este dispositivo puede no causar interferencia dañina, (2) este dispositivo debe aceptar cualquier interferencia recibida, incluida la interferencia que puede causar una operación inesperada.
Parte 15.105
Nota: de acuerdo con la parte 15 de las reglas fcc, el dispositivo ha sido probado y cumple con las restricciones de los dispositivos digitales de clase B. Estas restricciones tienen como objetivo proporcionar una protección razonable contra las interferencias nocivas en la instalación residencial. El dispositivo genera, utiliza y puede irradiar energía de radiofrecuencia, que puede causar interferencias nocivas en las comunicaciones de radio si no se instala y utiliza de acuerdo con las instrucciones. Sin embargo, no se puede garantizar que no se produzcan interferencias en una instalación específica. Si este dispositivo realmente causa interferencias nocivas en la recepción de radio o televisión, se puede determinar apagando y encendiendo el dispositivo, alentando a los usuarios a tratar de corregir las interferencias a través de una o más de las siguientes medidas:
- - reorientar o reposicionar la antena receptora.
- - aumentar la distancia entre el dispositivo y el receptor.
- - conecte el dispositivo a un enchufe diferente del circuito conectado al receptor.
- - consulte a un distribuidor o a un técnico de radio / televisión experimentado para obtener ayuda.

Introducción

El smpl touchPLAYER se diseñó para que los usuarios, incluidos los que sufren deterioro cognitivo, pudieran manejarlo fácilmente.
La sencillez de SiMPL permite a los usuarios finales escuchar música sin la ayuda de un familiar o cuidador.
La configuración del touchPLAYER debe ser realizada por el cuidador, la familia o amigos. Pruebas exhaustivas han demostrado que el touchPLAYER es muy intuitivo y no requiere conocimientos previos para ser usado. Además, su diseño evoca al de las radios antiguas y se reconoce al instante como un elemento que reproduce música.

Primeros pasos

La memoria USB incluida contiene 75 canciones clásicas, o puede añadir o eliminar canciones mp3. Puede descargar la lista de canciones predeterminadas en www.smpltec.com/user-guides-manuals, así como una guía para convertir archivos a mp3.

Los usuarios que no entiendan las funciones de las teclas en inglés (es decir, ON/OFF, BACK/NEXT y Radio/Music) pueden utilizar la hoja de etiquetas traducida que se adjunta. Las traducciones de las funciones principales en español, francés, alemán e italiano pueden colocarse debajo de los botones de control reales y en la parte superior del reproductor.

57025-Radioplayer-UserGuide2023-Joe-Trilingual_v2_FINAL_PRINTspreads.indd 12 2024-10-30 12:30 PM

Inicio rápido

1. Insertar música USB
   Retire la tapa izquierda de la parte posterior del reproductor. Desembale el adaptador de CA y la memoria USB. Insértelos firmemente en la toma correspondiente que se encuentra en el interior de la trampilla. Fig. 1.
2. Enchufar
   Enchufe el adaptador de corriente a una toma de CA cercana. Fig. 2.
3. Seleccione el modo RADIO o MÚSICA
   El interruptor RADIO/MÚSICA alternará entre el modo radio y el modo de reproducción de música mp3. Fig. 3 y 6.
3. Encender
   Presione y suelte el botón ON/OFF para iniciar la música. Fig. 4 y 6.
4. Saltar canciones
   Pulse los botones BACK o NEXT para seleccionar la canción. Fig. 5 y 6.

Fig. 1

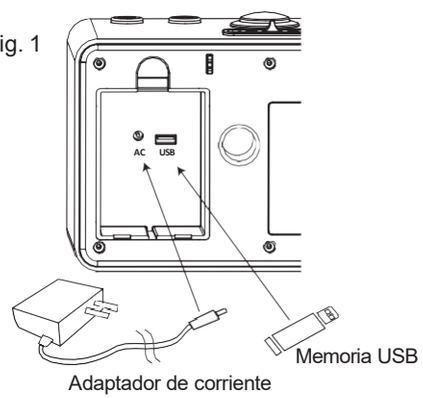

Fig. 2

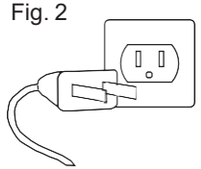

Fig. 3

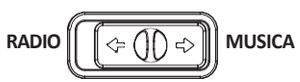

Fig. 4

Fig. 5

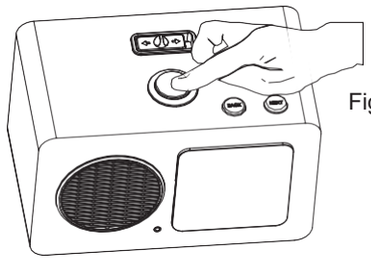

Fig. 6

Garantía

SiMPL Technology garantiza su SiMPL touchPLAYER (de estar libre de defectos en materiales y mano de obra) doce (12) meses a partir de la fecha de compra. Dentro del período de garantía, la garantía se limita a la reparación o sustitución de las piezas defectuosas sólo a discreción del fabricante.
La garantía puede quedar anulada si el SiMPL™ touchPLAYER resulta dañado o destruido como consecuencia de una o varias de las siguientes causas: maltrato intencionado o negligencia; modificación de la unidad; uso de fuentes de alimentación alternativas a la suministrada; uso de disolventes orgánicos, ácidos fuertes o disolventes/amoniaco derivados del petróleo.

Advertencia

Este producto contiene sustancias químicas que, según el Estado de California, pueden causar cáncer y defectos de nacimiento u otros daños reproductivos.

Instrucciones de seguridad

El dispositivo no debe estar expuesto a goteos o salpicaduras ni cerca de una bañera. El aparato debe situarse lejos de fuentes de calor como radiadores, rejillas de calefacción, estufas u otros aparatos (incluidos amplificadores) que produzcan calor. Los cables de alimentación deben tenderse de forma que no puedan ser pisados o pellizcados por objetos que el usuario pueda colocar contra ellos, ni masticados por animales domésticos. Para evitar el riesgo de descarga eléctrica, no retire la cubierta del aparato. No hay piezas reparables por el usuario en su interior. No utilice este producto si el cable principal está dañado.

Conformidad

El funcionamiento está sujeto a las tres condiciones siguientes:
1) Este dispositivo no debe causar interferencias perjudiciales.
2) Este dispositivo debe aceptar cualquier interferencia recibida, incluidas las interferencias que puedan causar un funcionamiento no deseado. 3) Los cambios o modificaciones realizados en los componentes electrónicos del aparato por un distribuidor o técnico no autorizado anularán la garantía.

57025-Radioplayer-UserGuide2023-Joe-Trilingual_v2_FINAL_PRINTspreads.indd 13 2024-10-30 12:30 PM

- ¿Puede el touchPLAYER reproducir también audiolibros?
  Sí. Siempre que los archivos estén en formato mp3, se reproducirán.
- ¿Cuántas canciones puedo almacenar en la unidad USB?
  La unidad incluida tiene una capacidad de 8 GB, lo que se traduce en hasta unas 2.000 canciones. Pero nuestros expertos recomiendan empezar con cantidades más modestas, según el nivel cognitivo del usuario, a partir de sólo 30-40 canciones, para que el usuario final pueda escuchar sus canciones favoritas con mayor frecuencia. Siempre se puede añadir más música más adelante.
- ¿Dónde puedo conseguir música para el reproductor?
  Puedes insertar cualquier CD de audio en un ordenador con unidad de disco y convertir los archivos de música que contenga a formato mp3. También puedes comprar mp3 para descargar en tiendas de música online de confianza, como Apple Music o Amazon Music.
- ¿Puedo viajar con el touchPLAYER?
  Sí. Sólo tienes que introducir 6 pilas C en el compartimento de la parte posterior y podrás llevar la música contigo.

- Tengo archivos de música o audiolibros en mi ordenador, pero no están en formato mp3. ¿Puedo reproducirlos?
  Para reproducir estos archivos, es necesario convertirlos a formato mp3. Disponemos de una guía completa para convertir archivos en nuestro sitio web www.smpltec.com/user-guides-manuals, en la sección touchPLAYER.

Acceda al panel de control simplemente agarrando el borde de la tapa y retírela. Fig. 7 y 8.

Los controles de volumen y sintonización de banda de radio están ocultos tras el panel cuadrado. Fig.9.

Fig. 7

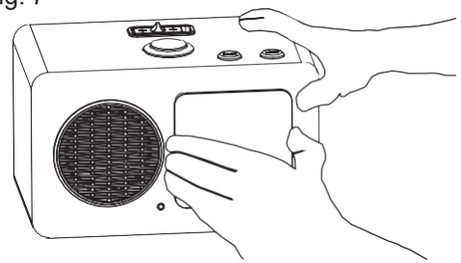

Fig. 8

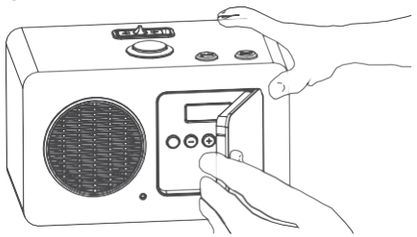

Fig. 9

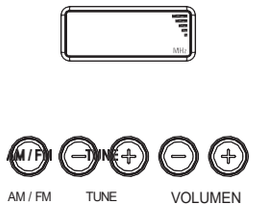

Los modos RADIO y MÚSICA tienen cada uno su propio ajuste de volumen.

Los auriculares u otros dispositivos auditivos pueden conectarse a través del puerto estándar de 3.5 mm situado en la parte frontal del touchPLAYER.

OPCIONAL - Para uso portátil, inserte 6 pilas de tamaño C en el compartimento para pilas situado en la parte posterior del reproductor.

57025-Radioplayer-UserGuide2023-Joe-Trilingual_v2_FINAL_PRINTspreads.indd 14 2024-10-30 12:30 PM

Configuración y reproducción de archivos de música:

1. Asegúrese de que la unidad USB incluida esté insertada en el puerto correspondiente en la parte posterior del reproductor y que éste se encuentre enchufado.
2. Modo música. Cambia a MÚSICA.
3. Encienda, presione y suelte el botón de encendido/apagado.
4. Retire la tapa del panel de control (consulte la sección Configuración y uso) y ajuste el volumen al nivel deseado. Fig. 10.
5. Pulse los botones BACK o NEXT para seleccionar las pistas musicales.
6. Pulse y suelte el botón de encendido/apagado para detener la reproducción.
7. Cualquier unidad USB con menos de 32 GB de capacidad y formateada en FAT o exFAT funcionará. El reproductor no puede leer formatos de archivo en NTFS (Windows) o APFS (Apple).

La reproducción se reanudará en el punto en el que se dejó de escuchar. Sin embargo, si se desenchufa el reproductor (o se retiran las baterías), o si se extrae la memoria USB, la reproducción volverá a la primera canción de la lista de reproducción.

Fig. 10

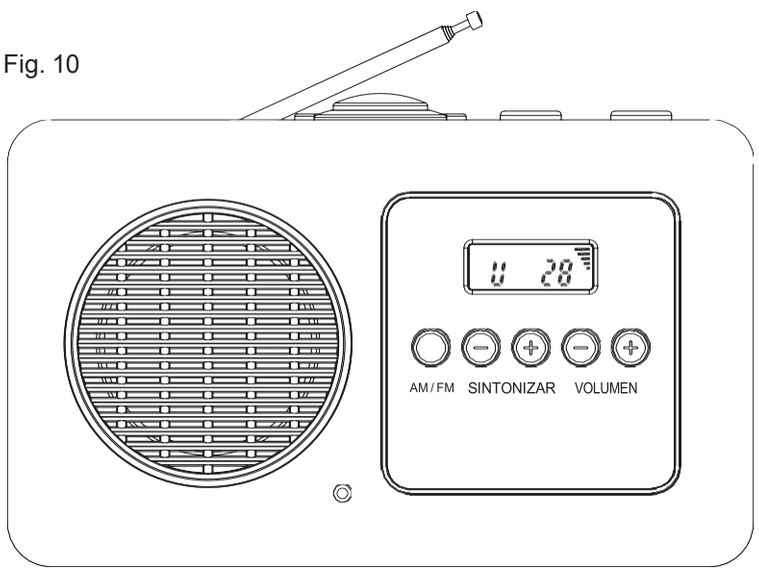

Programar y escuchar la radio:

1. Obtenga del usuario una lista de emisoras AM o FM (o ambas). Puede programar una emisora o hasta 10 emisoras.
2. Asegúrese de que el reproductor esté enchufado (o con las baterías insertadas). Asegúrese de que el interruptor de la parte superior del reproductor esté en modo RADIO.
3. Extienda la antena y, a continuación, descubra el panel de control frontal (consulte la sección Configuración y uso).
4. Encienda el reproductor. Presione y suelte el botón grande de encendido/apagado.
5. Presione los botones VOLUMEN +/- hasta alcanzar el nivel de sonido deseado. Fig. 11
6. Sintonice la primera emisora que desee programar seleccionando primero AM o FM y después TUNE -/+.
7. Mantenga pulsado el botón NEXT situado en la parte superior de la unidad durante unos 3 segundos para almacenar la emisora. La primera emisora ajustada será S1 (emisora 1, mostrada en la pantalla LCD).
8. Repita los pasos 6 y 7 para programar más estaciones, si lo desea, hasta S10 (Estación 10).
9. Desplácese por las emisoras programadas utilizando los botones BACK y NEXT. Fig. 5 y 6 (página 3).

Para borrar una emisora de radio programada, vaya a la emisora que desea borrar. Pulse y suelte simultáneamente los botones VOL+ y TUN+. Permanecerá en esa emisora, pero se borrará la memoria de la misma.

NOTA: La radio permanecerá en la última emisora sintonizada a menos que se desconecte.

Fig. 11

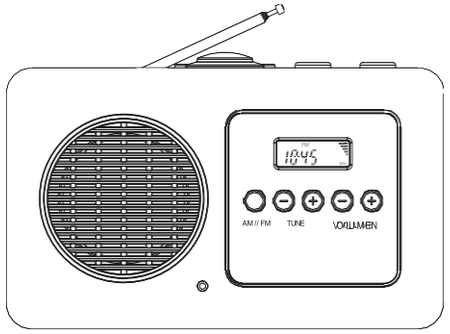

57025-Radioplayer-UserGuide2023-Joe-Trilingual_v2_FINAL_PRINTspreads.indd 15 2024-10-30 12:30 PM