BTD-K

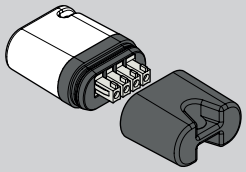

BTD-L

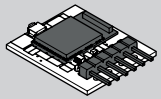

918015-40-6-50 11/2024

BTD-K	BTD-L
f= 2,4 GHz	f= 2,4 GHz
Perp < 6,5 mW	
IP 20	
46 mm x 26 mm x 19 mm	
FCC ID: 2BL5H-BLE-DONGLE	
-20 °C / +40 °C	

TORMATIC®
Eisenhüttenweg 6
D-44145 Dortmund
www.tormatic.de

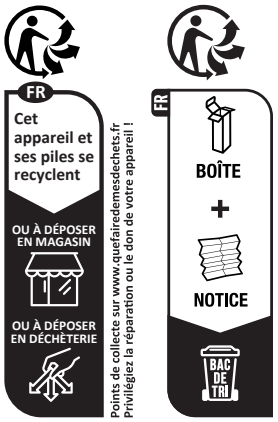

DE BTD-L Dongle Anbindung
EN Installing the BTD-L dongle
FR Installation du dongle BTD-L
NL BTD-L Dongle installatie
ES Instalación del dongle BTD-L
IT Connessione dongle BTD-L
PL Instalacja klucza sprzętowego BTD-L
PT Instalação do dongle BTD-L
CS BTD-L Dongle instalace
EL Εγκατάσταση dongle BTD-L
HU BTD-L dongle telepítés
HR BTD-L dongle postavljanje
SL BTD-L dongle inštalacija
DA BTD-L dongle installation
NO BTD-L dongle installasjon
SV BTD-L dongelinstallation
FI BTD-L dongle-asennus
LT BTD-L rakto montavimas
RU Установка ключа BTD-L
TR BTD-L donanım kilidi konektörü

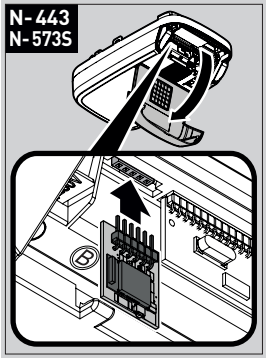

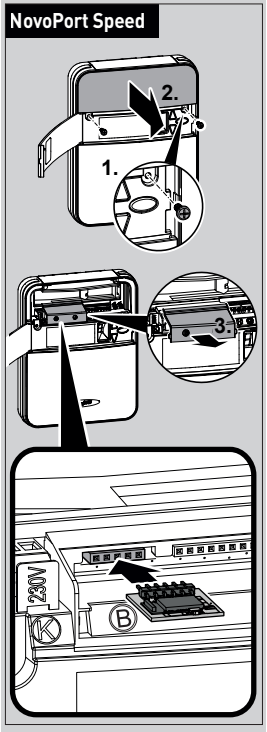

DE BTD-K Dongle Anbindung
EN BTD-K dongle connection
FR Connexion du dongle BTD-K
NL BTD-K Dongle installatie
ES Instalación del dongle BTD-K
IT Connessione dongle BTD-K
PL Instalacja klucza sprzętowego BTD-K
PT Instalação do dongle BTD-K
CS BTD-K Dongle instalace
EL Εγκατάσταση dongle BTD-K
HU BTD-K dongle telepítés
HR BTD-K dongle postavljanje
SL BTD-K dongle inštalacija
DA BTD-K dongle installation
NO BTD-K dongle installasjon
SV BTD-K dongelinstallation
FI BTD-K dongle-asennus
LT BTD-K rakto montavimas
RU Установка ключа BTD-K
TR BTD-K donanım kilidi konektörü

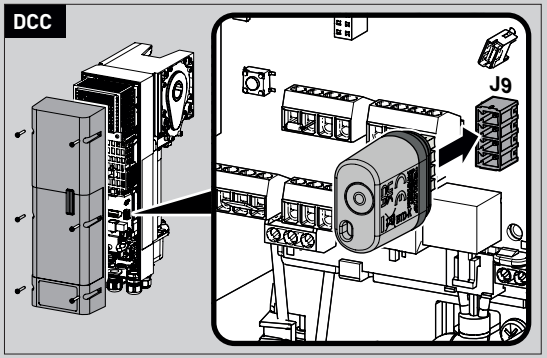

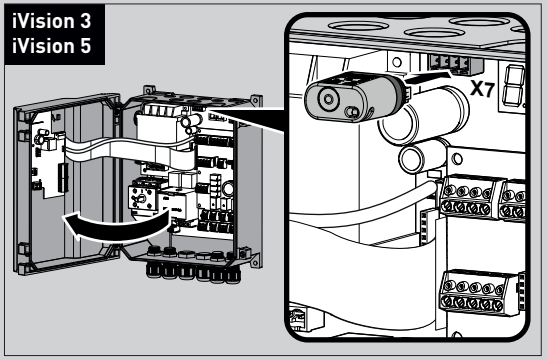

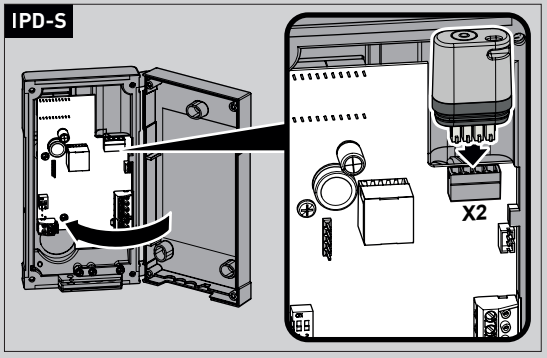

DE

Bestimmungsgemäßer Gebrauch
Das Produkt ist ausschließlich zum Parametrisieren und zur Bedienung von Torsteuerungen und -antrieben sowie weiterem Zubehör von TORMATIC®-Produkten geeignet. Veränderungen am Produkt dürfen nur mit ausdrücklicher Genehmigung durch den Hersteller vorgenommen werden.

⚠ Sicherheitshinweise
Schützen Sie das Produkt vor permanenter direkter Sonneneinstrahlung.
Kinder dürfen nicht mit dem Produkt spielen.
Tauchen Sie das Produkt nicht unter Wasser. Lassen Sie keine Flüssigkeiten in das Produktinnere eindringen.
Folgen Sie den Anweisungen in der Antriebs- bzw. Steuerungsanleitung für die Inbetriebnhame.

Entsorgung
Das Produkt darf nicht im Hausmüll entsorgt werden. Zur kostenfreien Rückgabe stehen in Ihrer Nähe Sammelstellen für Elektro- und Elektronik-Altgeräte zur Verfügung. Für Deutschland gilt die Pflicht der Vertreiber zur unentgeltlichen Rücknahme von Altgeräten nach § 17 Absatz 1 und 2 gemäß Elektro- und Elektronikgerätegesetz - ElektroG.

NL

Bedoeld gebruik
Het product is uitsluitend geschikt voor het parametreren en bedienen van deurbesturingen en -aandrijvingen, evenals andere accessoires van TORMATIC®-producten. Wijzigingen aan het product mogen uitsluitend worden uitgevoerd met uitdrukkelijke toestemming van de fabrikant.

⚠ Veiligheidsaanwijzingen
Bescherm het product tegen direct zonlicht.
Kinderen mogen niet met het product spelen.
Het product niet onderdompelen in water. Zorg dat geen vloeistoffen binnendringen in het apparaat.
De aanwijzingen in de handleiding van de aandrijving, resp. de besturing opvolgen voor de inbedrijfstelling.

Recycling
Het product mag niet worden weggegooid bij het huishoudelijk afval. Voor het gratis inleveren zijn in uw omgeving inzamelpunten voor gebruikte elektronische of elektrische apparaten beschikbaar.

PL

Zastosowanie zgodne z przeznaczeniem
Produkt służy wyłącznie do parametryzacji i obsługi układów sterowania bramy i napędów bramy oraz do innego wyposażenia dostarczanego przez firmę TORMATIC®. Zmiany w produkcie mogą być dokonywane wyłącznie po uzyskaniu wyraźnej zgody producenta.

⚠ Wskazówki dotyczące bezpieczeństwa
Chroń produkt przed bezpośrednim nasłonecznieniem.
Dzieci nie mogą bawić się tym urządzeniem.
Nie zanurzaj urządzenia w wodzie. Nie dopuszczaj do przedostania się jakichkolwiek cieczy do wnętrza urządzenia.
W trakcie uruchomienia zastosuj się do treści wskazówek zamieszczonych w instrukcji napędu lub sterowania.

Utylizacja
Produkt nie może być utylizowany wraz z odpadami z gospodarstw domowych. Bezpłatne zdanie urządzenia możliwe jest w najbliższym punkcie utylizacji starych urządzeń elektrycznych i elektronicznych.

EN

Intended use
The product is only suitable for parameterising and operating door controls and door drives as well as other accessories of TORMATIC® products. Never make any modifications or changes to the product that have not been expressly approved by the manufacturer.

⚠ Safety information
Protect the product from permanent direct sunlight.
Children shall not play with the product.
Do not immerse the product in water. Make sure that no liquids penetrate the inside of the product.
Follow the instructions in the drive or control unit manual for commissioning.

Disposal
The product must not be disposed of with the household waste. You will find collection points for free return of waste electrical and electronic equipment in your vicinity.

ES

Uso previsto
El producto es apropiado exclusivamente para la parametrización y el mando de los accionamientos y controles de puerta, así como de otros accesorios de los productos TORMATIC®. Solo se podrán realizar modificaciones en el producto con la aprobación expresa del fabricante.

⚠ Indicaciones de seguridad
Proteja el producto de la radiación solar directa constante.
Los niños no pueden jugar con el producto.
No sumerja el producto en agua. Evite que penetren líquidos al interior del producto.
Siga las instrucciones del manual del accionamiento o del control para la puesta en funcionamiento.

Eliminación
El producto no se debe desechar en la basura doméstica. En su entorno hay puntos de recolección de residuos de equipos eléctricos y electrónicos disponibles para una devolución gratuita.

PT

Uso em conformidade com as especificações
O produto é apropriado exclusivamente para parametrizar e acionar portões bem como demais acessórios dos produtos de TORMATIC®. As alterações ao produto só podem ser feitas com a aprovação explícita do fabricante.

⚠ Avisos de segurança
Proteger o produto de raios solares diretos e permanentes.
As crianças não devem brincar com o produto.
Não imergir o produto na água. Não deixar entrar líquidos no interior do produto.
Para a colocação em funcionamento deve seguir as instruções contidas no manual de acionamento e controlo.

Eliminação
Não deve eliminar o produto nos resíduos domésticos. Próximo de si, as entidades de recolha de resíduos de aparelhos elétricos e eletrónicos antigos estão disponíveis para a devolução gratuita.

FR

Utilisation conforme
Le produit est destiné exclusivement au paramétrage et au contrôle des commandes et des entraînements de porte ainsi que d'autres accessoires liés aux produits TORMATIC®. Aucune modification du produit n'est autorisée sans l'autorisation expresse du fabricant.

⚠ Consignes de sécurité
Protégez le produit contre une exposition permanente aux rayons directs du soleil.
Les enfants ne doivent pas jouer avec le produit.
Ne plongez pas le produit dans l'eau. Ne laissez pas de liquides pénétrer à l'intérieur du produit.
Conformez-vous aux instructions de la notice de l'entraînement ou de la commande pour la mise en service.

Élimination
Le produit ne doit pas être éliminé avec les ordures ménagères. Des points de collecte gratuits pour les appareils électriques ou électroniques usagés sont à votre disposition à proximité de chez vous.

IT

Uso conforme alla destinazione
Il prodotto è adatto esclusivamente per la parametrizzazione e la gestione dei comandi per il funzionamento di porte e altri accessori dei prodotti TORMATIC®. È consentito apportare modifiche al prodotto soltanto previa espressa approvazione del produttore.

⚠ Indicazioni di sicurezza
Proteggere il prodotto dall'irraggiamento solare diretto e continuo.
I bambini non devono giocare con il prodotto.
Non immergere il prodotto nell'acqua. Non far penetrare liquidi di nessun tipo all'interno del prodotto.
Per la messa in funzione, seguire le istruzioni contenute nel manuale di funzionamento del motore o dell'unità di controllo.

Smaltimento
Non è consentito smaltire il prodotto tra i rifiuti domestici. Vi sono punti di raccolta per la restituzione gratuita di vecchie apparecchiature elettriche ed elettroniche. Controllare la presenza di tali punti di raccolta nelle proprie vicinanze.

CS

Použití v souladu s určením
Výrobek je určen pouze k parametrizaci a obsluze ovládání vrat a pohonů vrat, jakož i dalšího příslušenství výrobků TORMATIC®. Změny produktu mohou být provedeny pouze s výslovným povolením od výrobce.

⚠ Bezpečnostní pokyny
Chraňte produkt před trvalým přímým slunečním zářením.
Produkt nesmí být používán dětmi na hraní.
Neponořujte produkt nikdy do vody. Nedovolte, aby do vnitřku produktu pronikly kapaliny.
Při zprovozňování pohonů vrat a ovládání vrat postupujte podle příslušných pokynů v návodu.

Likvidace
Produkt se nesmí vyhazovat do domovního odpadu. Pro účely bezplatného vrácení jsou vám ve vaší blízkosti k dispozici sběrná místa pro staré elektrické nebo elektronické přístroje.

EL

Προβλεπόμενη χρήση
Το προϊόν ενδείκνυται αποκλειστικά για την παραμετροποίηση και τον χειρισμό συστημάτων ελέγχου και συστημάτων κίνησης πυλών καθώς και για περαιτέρω παρελκόμενα των προϊόντων TORMATIC®. Αλλαγές στο προϊόν επιτρέπεται να πραγματοποιούνται μόνο με ρητή άδεια από τον κατασκευαστή.

⚠ Υποδείξεις ασφαλείας
Προστατεύστε το προϊόν από τη συνεχή άμεση ηλιακή ακτινοβολία.
Τα παιδιά δεν πρέπει να παίζουν με το προϊόν.
Μη βυθίζετε το προϊόν μέσα σε νερό. Μην αφήνετε υγρά να διεισδύσουν στο εσωτερικό του προϊόντος.
Ακολουθήστε τις οδηγίες που περιέχονται στις οδηγίες χρήσης του συστήματος κίνησης ή του συστήματος ελέγχου για τη θέση σε λειτουργία.

Απόρριψη
Το προϊόν δεν πρέπει να απορρίπτεται στα οικιακά απορρίμματα. Για τη δωρεάν επιστροφή στην περιοχή σας υπάρχουν σημεία συλλογής για χρησιμοποιημένες ηλεκτρικές και ηλεκτρονικές συσκευές.

SL

Predvideni namen uporabe
Izdelek je primeren samo za parametriranje in upravljanje krmilnikov in pogonov vrat ter druge dodatne opreme izdelkov TORMATIC®. Spremembe na izdelku je dovoljeno izvesti samo izrecnim dovoljenjem proizvajalca.

⚠ Varnostni napotki
Zaščitite izdelek pred stalno neposredno sončno svetlobo.
Otroci se ne smejo igrati z izdelkom.
Izdelka ne potapljajte v vodo. Preprečite vdor vode v notranjost izdelka.
Sledite navodilom v navodilih za pogon in krmilnik za začetek obratovanja.

Odstranjevanje odpadkov
Izdelka ni dovoljeno zavreči med gospodinjske odpadke. Za brezplačno vračanje imate v svoji bližini zbirna mesta za stare električne in elektronske naprave.

SV

Ändamålsenlig användning
Produkten lämpar sig uteslutande för parameterinställning och manövrering av portstyrningar och portdrivenheter samt annat tillbehör till TORMATIC®-produkter. Förändringar på produkten får endast göras med tillverkarens uttryckliga samtycke.

⚠ Säkerhetsanvisningar
Skydda produkten mot permanent, direkt solljus.
Barn får inte leka med produkten.
Doppa inte produkten i vatten. Låt inga vätskor komma in i produktens inre.
Följ anvisningarna i anvisningen för drivenheten resp. styrningen vid idrifttagningen.

Avfallshantering
Produkten får inte kastas i hushållssoporna. Det finns insamlingsställen för uttjänta el- och elektronikapparater i din närhet, där du kostnadsfritt kan lämna in gamla apparater.

RU

Использование по назначению
Продукт предназначен исключительно для параметрирования и управления воротами и их приводами, а также другими принадлежностями к продуктам TORMATIC®. Изменения продукта разрешается осуществлять только при наличии специального разрешения от производителя.

⚠ Указания по безопасности
Защищайте продукт от постоянного попадания прямых солнечных лучей.
Не разрешайте детям играть с продуктом.
Не погружайте продукт в воду. Не допускайте попадания в продукт жидкостей.
Соблюдайте инструкции,
приведенные в руководствах по вводу в эксплуатацию приводов и систем управления.

Утилизация
Не разрешается утилизировать продукт вместе с бытовым мусором. Для бесплатного возврата вблизи Вас в распоряжении имеются места сбора электронных и электрических отслуживших приборов.

EN

EU Declaration of Conformity
Herewith, TORMATIC® declares that the radio equipment type complies with directive 2014/53/EU. The full text of the EU declaration of conformity can be found at:
www.tormatic.de/nc/downloads.html

FR

Déclaration UE de conformité
Le soussigné, TORMATIC®, déclare que le type de l'équipement radioélectrique est conforme à la directive 2014/53/UE. Le texte complet de la déclaration UE de conformité est disponible à l'adresse Internet suivante :
www.tormatic.de/nc/downloads.html

NL

EU-conformiteitsverklaring
Hiermee verklaart TORMATIC®, dat dit type radiografische installatie voldoet aan de Richtlijn 2014/53/EU. De volledige tekst van de EU-conformiteitsverklaring is beschikbaar via het volgende internetadres:
www.tormatic.de/nc/downloads.html

ES

Declaración de conformidad UE
TORMATIC® declara por la presente que el tipo de equipo radioeléctrico es conforme con la Directiva 2014/53/UE. El texto íntegro de la Declaración de Conformidad UE está disponible en la siguiente dirección de Internet:
www.tormatic.de/nc/downloads.html

IT

Dichiarazione di conformità UE
Con la presente, TORMATIC® dichiara che il tipo di installazione radio è conforme alla direttiva 2014/53/UE. Il testo completo della Dichiarazione di conformità UE è disponibile al seguente indirizzo Internet:
www.tormatic.de/nc/downloads.html

PL

Deklaracja zgodności UE
Niniejszym firma TORMATIC® deklaruje, że typ nadajnika bezprzewodowego odpowiada dyrektywie 2014/53/UE. Pełen tekst deklaracji zgodności UE dostępny jest pod poniższym adresem internetowym:
www.tormatic.de/nc/downloads.html

PT

Declaração de conformidade da UE
Desta forma, a TORMATIC® declara que o tipo de instalação de rádio cumpre a diretriz 2014/53/UE. O texto completo da declaração de conformidade da UE está disponível na seguinte endereço de internet:
www.tormatic.de/nc/downloads.html

CS

EU Prohlášení o shodě
Firma TORMATIC® tímto prohlašuje, že typ rádiového zařízení je v souladu se směrnicí 2014/53/EU. Úplné znění EU Prohlášení o shodě je k dispozici na následující internetové adrese:
www.tormatic.de/nc/downloads.html

EL

Δήλωση συμμόρφωσης ΕΕ
Με την παρούσα η TORMATIC® δηλώνει ότι ο τύπος του ασύρματου συστήματος ικανοποιεί τις απαιτήσεις της Οδηγίας 2014/53/ΕΕ. Το πλήρες κείμενο της Δήλωσης συμμόρφωσης ΕΕ είναι διαθέσιμο στην εξής διαδικτυακή διεύθυνση:
www.tormatic.de/nc/downloads.html

HU

EU-megfelelőségi nyilatkozat
TORMATIC® ezennel kijelenti, hogy a rádióberendezés típusa megfelel a 2014/53/EU irányelvnek. Az EU-megfelelőségi nyilatkozat teljes szövege a következő internetcímen áll rendelkezésre:
www.tormatic.de/nc/downloads.html

HR

EU Izjava o sukladnosti
TORMATIC® ovime izjavljuje da je tip radijskog uređaja usklađen s Direktivom 2014/53/EU. Cjeloviti tekst EU Izjave o sukladnosti dostupan je na sljedećoj mrežnoj adresi:
www.tormatic.de/nc/downloads.html

SL

Izjava o skladnosti EU
S tem izjavlja TORMATIC®, da tip radijske naprave ustreza smernici 2014/53/EU. Celotno besedilo izjave o skladnosti EU je na voljo pod naslednjim spletnim naslovom:
www.tormatic.de/nc/downloads.html

DA

EU-overensstemmelseserklæring
Hermed erklærer TORMATIC®, at radiodistrystypen er i overensstemmelse med direktiv 2014/53/EU. Overensstemmelseserklæringens fulde ordlyd er tilgængelig på følgende internetadresse: *www.tormatic.de/nc/downloads.html*

NO

EU-samsvarserklæring
Hermed erklærer TORMATIC® at det trådløse anlegget oppfyller kravene i direktivet 2014/53/EU. Den fullstendige teksten i EU-samsvarserklæringen finnes på følgende internettadresse:
www.tormatic.de/nc/downloads.html

SV

EU-försäkran om överensstämmelse
Härmed förklarar TORMATIC® att radioanläggningstypen motsvarar direktivet 2014/53/EU. Den fullständiga texten i EU-försäkran om överensstämmelse finns på följande internetadress:
www.tormatic.de/nc/downloads.html

FI

EU-vaatimustenmukaisuusvakuutus
TORMATIC® vakuuttaa, että radiolaitetyyppi on direktiivin 2014/53/EU mukainen. EU-vaatimustenmukaisuusvakuutuksen koko teksti on saatavilla Internet-osoitteessa:
www.tormatic.de/nc/downloads.html

LT

ES atitikties deklaracija
TORMATIC® pareiškia, kad radijo ryšio sistemos tipas atitinka Direktyvos 2014/53/ES reikalavimus. Visą ES atitikties deklaracijos tekstą galima rasti šiuo interneto adresu:
www.tormatic.de/nc/downloads.html

RU

Декларация соответствия ЕС
Настоящим TORMATIC® заявляет, что тип устройства радиосвязи соответствуетДекларации 2014/53/ЕС. Полный текст Декларации соответствия ЕС имеется по следующему Интернет-адресу:
www.tormatic.de/nc/downloads.html

TR

AB uygunluk beyanı
TORMATIC®, işbu beyanla, kablosuz ekipman tipinin 2014/53/EU sayılı direktife uygun olduğunu beyan eder. AB uygunluk beyanının tam metni, aşağıdaki internet adresinde bulunabilir:
www.tormatic.de/nc/downloads.html

DE (US)

FCC-Konformitätserklärung
Dieses Gerät ist mit Absatz 15 der FCC-Richtlinien konform. Der Betrieb unterliegt den folgenden beiden Bedingungen: (1) Dieses Gerät darf keine schädlichen Störungen verursachen und (2) dieses Gerät muss empfangene Störsignale tolerieren können. Hierzu gehören auch Interferenzen, die zu nicht gewünschten Funktionen führen können.
VORSICHT: Für Änderungen oder Modifikationen, die nicht ausdrücklich vom Hersteller genehmigt wurden, übernimmt dieser keine Verantwortung. Solche Modifikationen können die Betriebserlaubnis für dieses Gerät ungültig machen.
Hinweis: Dieses Gerät wurde geprüft und erfüllt die Grenzwerte für ein Digitalgerät der Klasse B gemäß Absatz 15 der FCC-Richtlinien. Diese Grenzwerte bieten einen angemessenen Schutz gegen schädliche Funkstörungen innerhalb von Wohngebäuden. Dieses Gerät erzeugt, verwendet und emittiert Hochfrequenzenergie und kann, wenn es nicht gemäß den Anweisungen des Herstellers installiert und verwendet wird, schädliche Störungen des Funkverkehrs verursachen. Es gibt jedoch keine Garantie, dass bei einer bestimmten Installation keine Störungen auftreten.
Wenn dieses Gerät Störungen beim Radio- oder Fernsehempfang verursacht (dies lässt sich durch Ein- und Ausschalten des Geräts feststellen), wird dem Benutzer empfohlen, die Störungen durch eine oder mehrere der folgenden Maßnahmen zu beheben:
- Richten Sie die Empfangsantenne neu aus oder stellen Sie sie woanders auf.
- Vergrößern Sie den Abstand zwischen Gerät und Empfänger.
- Schließen Sie das Gerät an eine Steckdose an, die sich in einem anderen Stromkreis befindet als der Empfänger.
- Wenden Sie sich an den Händler oder einen erfahrenen Radio-/Fernsehtechniker.

EN (US)

FCC Compliance Statement
This device complies with part 15 of the FCC Rules. Operation is subject to the following two conditions:
(1) this device may not cause harmful interference, and (2) this device must accept any interference received, including interference that may cause undesired operation.
CAUTION: The grantee is not responsible for any changes or modifications not expressly approved by the party responsible for compliance. Such modifications could void the user´s authority to operate the equipment.
NOTE: This equipment has been tested and found to comply with the limits for a Class B digital device, pursuant to part 15 of the FCC Rules. These limits are designed to provide reasonable protection against harmful interference in a residential installation. This equipment generates, uses, and can radiate radio frequency energy, and if not installed and used in accordance with the instructions, may cause harmful interference to radio communications. However, there is no guarantee that interference will not occur in a particular installation. If this equipment does cause harmful interference to radio or television reception, which can be determined by turning the equipment off and on, the user is encouraged to try to correct the interference by one or more of the following measures:
- Reorient or relocate the receiving antenna.
- Increase the separation between the equipment and receiver.
- Connect the equipment into an outlet on a circuit different from that to which the receiver is connected.
- Consult the dealer or an experienced radio/TV technician for help.

HU

Rendeltetésszerű használat
A termék kizárólag kapuvezérlések és -hajtások, valamint TORMATIC-termékek további tartozékainak paraméterezésére és kezelésére alkalmas. Változtatást a terméken csak a gyártó határozott engedélyével szabad végezni.

⚠ Biztonsági tudnivalók
Védje a terméket állandó közvetlen napsugárzástól.
Gyermekek nem játszhatnak a termékkel.
Ne mártsa vízbe a terméket. Akadályozza meg folyadék behatolását a termék belsejébe.
Az üzembe helyezéshez kövesse utasításokat a hajtás, ill. vezérlés útmutatójában.

Ártalmatlanítás
Nem szabad a terméket a háztartási hulladékba ártalmatlanítani. Költségmentes leadáshoz az Ön közelében gyűjtőhelyek állnak rendelkezésére elektromos és elektronikai berendezések hulladékainak befogadásához.

DA

Tilsigtet brug
Produktet er udelukkende egnet til parametrisering og til betjening af portstyringer og -motorer samt andet tilbehør til TORMATIC®-produkter. Forandringer på produktet må kun udføres med producentens udtrykkelige tilladelse.

⚠ Sikkerhedsadvarsler
Beskyt produktet mod permanent direkte sollys.
Børn må ikke lege med produktet.
Dyp ikke produktet ned under vand. Lad ingen væsker trænge ind i produktets indre.
Følg anvisningerne i vejledningen til ibrugtagning af motor og styreenhed.

Bortskaffelse
Produktet må ikke bortskaffes i husaffaldet. Det er muligt at returnere affaldet gratis til et særligt indsamlingsdepot for affald af elektrisk og elektronisk udstyr.

FI

Käyttötarkoituksen mukainen käyttö
Tuote soveltuu vain ovien ohjausyksiköiden ja avaajien sekä muiden TORMATIC®-tuotteiden lisävarusteiden parametrisointiin ja käyttöön. Tuotteeseen saa tehdä muutoksia vain valmistajan myöntämällä nimenomaisella luvalla.

⚠ Turvallisuusohjeet
Suojaa tuote jatkuvalta suoralta auringonvalolta.
Lapset eivät saa leikkiä tuotteella.
Älä upota tuotetta veteen. Estä nesteiden tunkeutuminen tuotteen sisään.
Noudata avaajan tai ohjausyksikön käyttöohjeen ohjeita käyttöönottoa varten.

Hävittäminen
Tuotetta ei saa hävittää kotitalousjätteen mukana. Lähellä sijaitseviin keräyspisteisiin voi maksutta palauttaa vanhoja sähköja elektroniikkalaitteita.

TR

Amacına uygun kullanım
Ürün sadece, kapı kumandaları ve tahriklerinin yanında diğer TORMATIC® ürünlerine ait aksesuarların parametrelendirilmesi ve kullanılması için uygundur. Sadece üreticiden açıkça izin alınarak ürün üzerinde değişiklikler yapılabilir.

⚠ Güvenlik uyarıları
Ürünü sürekli direkt güneş ışınlarına karşı koruyunuz.
Çocuklar bu ürünle oynamamalıdır.
Ürünü suya batırmayınız. Ürünün içine sıvı girmesini önleyiniz.
Devreye alma için tahrik veya kumanda ünitesi kılavuzundaki talimatları izleyin.

Tasfiye
Ürün, evsel atıklarla birlikte tasfiye edilmemelidir. Yakınınızdaki elektrikli ve elektronik eski cihaz toplama merkezleri, ücretsiz iade konusunda size yardımcı olabilir.

EN (UK)

Disposal
The product must not be disposed of with the household waste. You will find collection points for free return of waste electrical and electronic equipment in your vicinity.

According to Waste Electrical and Electronic Equipment Regulations 2013 (SI 2013/3113) (as amended) and the Waste Batteries and Accumulators Regulations 2009 (SI 2009/890) (as amended), devices that are no longer usable must be collected separately and disposed of in an environmentally friendly manner.

Declaration of Conformity according to Radio Equipment Regulations 2017
Hereby, TORMATIC® declares that the radioequipment type complies with the Radio Equipment Regulations 2017. The full text of the declaration of conformity can be found at:
www.tormatic.de/nc/downloads.html

DE

EU-Konformitätserklärung
Hiermit erklärt TORMATIC®, dass der Funkanlagentyp der Richtlinie 2014/53/EU entspricht. Der vollständige Text der EU Konformitätserklärung ist unter der folgenden Internetadresse verfügbar:
www.tormatic.de/nc/downloads.html

HR

Namjenska uporaba
Proizvod je namijenjen isključivo za namještanje parametara i rukovanje upravljanjima i pogonima vrata kao i ostalim priborom proizvoda TORMATIC®. Izmjene na proizvodu smiju se obavljati samo uz izričito dopuštenje proizvođača.

⚠ Sigurnosne napomene
Zaštitite proizvod od trajnog izravnog sunčeva zračenja.
Djeca se ne smiju igrati proizvodom.
Ne uranjajte proizvod u vodu. Ne dopustite da ikakve tekućine uđu u unutrašnjost uređaja.
Za puštanje u rad slijedite upute u uputama za pogon, odnosno upravljanje.

Zbrinjavanje
Proizvod se ne smije zbrinjavati s kućnim otpadom. Za besplatno zbrinjavanje na raspolaganju su vam skupljališta za otpadnu električnu i elektroničku opremu.

NO

Bruk i henhold til bestemmelsene
Produktet er kun egnet for å parametrisere og betjene portkontroller og -drev samt annet tilbehør til TORMATIC®-produkter. Det må ikke utføres endringer på produktet uten uttrykkelig godkjennelse fra produsenten.

⚠ Sikkerhetsinstruksjoner
Beskytt produktet mot permanent direkte sollys.
Barn må ikke leke med produktet.
Senk ikke produktet under vann. Unngå at det kommer væske inn i produktet.
Følg anvisningene i bruks- eller kontrolleranvisningen for igangsetting.

Avhending
Produktet skal ikke kastes som restavfall. Det er i din nærhet innsamlingssteder for gamle elektro- og elektronikkapparater der du kan levere disse gratis.

LT

Naudojimas pagal paskirtį
Gaminys yra skirtas tik vartų valdikliams ir pavaroms bei kitiems TORMATIC® gaminių pagalbiniams reikmenims parametrizuoti ir valdyti. Gaminį galima keisti tik gavus aiškų gamintojo leidimą.

⚠ Saugos nurodymai
Gaminį saugokite nuo nuolatinių tiesioginių saulės spindulių.
Vaikams draudžiama žaisti su gaminiu.
Gaminio niekada nepanardinkite į vandenį. Saugokite, kad į gaminio vidų nepatektų skysčių.
Vadovaukitės pavaros arba valdiklio naudojimo instrukcijoje pateiktais nurodymais.

Šalinimas
Gaminį draudžiama šalinti su buitinėmis atliekomis. Jūsų vietovėje yra elektros ir elektroninės įrangos atliekų surinkimo punktai, kuriuose galima nemokamai grąžinti elektros ir elektroninės įrangos atliekas.