惠州启泰电子科技有限公司

Huizhou Qitai Electronic Technology Co., LTD

SPECIFICATIONS SHEET

规 格 图 面

CUSTOMER : 客户	
DESCRIPTION : 品名描述	TX coil
CUSTOMER P/N : 客户品名	
PART NUMBER : 制造商料号	
DATE OF APPLICATION : 提出日期	2023-12-15

CLASSIFICATION OF SPEC. PRESENTATION. (Tick the relevant box "√") **规 格 图 面 提 出 区 分**

☐ New application 新规格

√ New part is added to accepted specification 新产品规格追加记录

☐ Revision of accepted specification 既存规格图面变更

ACCEPTANCE STAMP (客户受领印)

APPROVAL BY 承 认	CHECK BY 审 查	PREPARE BY 制 作
Ziqi Chao		Jun Chen

ADDRESS : 3rd Floor, No. 181, Mingyue 2nd Road, Shiwan Town, Boluo County, Huizhou city

TELPHONE : 0752-6668681

E-MAIL : 839689578@qq.com

惠州启泰电子科技有限公司

Huizhou Qitai Electronic Technology Co., LTD

History For Revised Specification 规 格 修 订 记 录		CUSTOMER P/N： 客 户 品 名			
		PART NUMBER： 制 造 商 料 号			
Item 项次	DESCRIPTION (Content Or Reason For Changed) 变 更 内 容	Rev. 版本	Cust Rev. 客户版本	Date 日期	Revisor 修订者
1	Initial Release (初版发行)	A0		2023-12-15	Jun Chen

APPROVED BY 承 认	CHECKED BY 审 查	PREPARED BY 制 作	DATE 日 期	PAGE 页 码
Ziqi Chao		Jun Chen	2023-12-15	1 of 3

惠州启泰电子科技有限公司

Huizhou Qitai Electronic Technology Co., LTD

Specification 规 格 内 容	CUSTOMER P/N： 客 户 品 名	
	PART NUMBER： 制 造 商 料 号	

1. DIMENSIONS (外形尺寸)：(Unit: mm)

单位（Unit）：毫米（mm）.

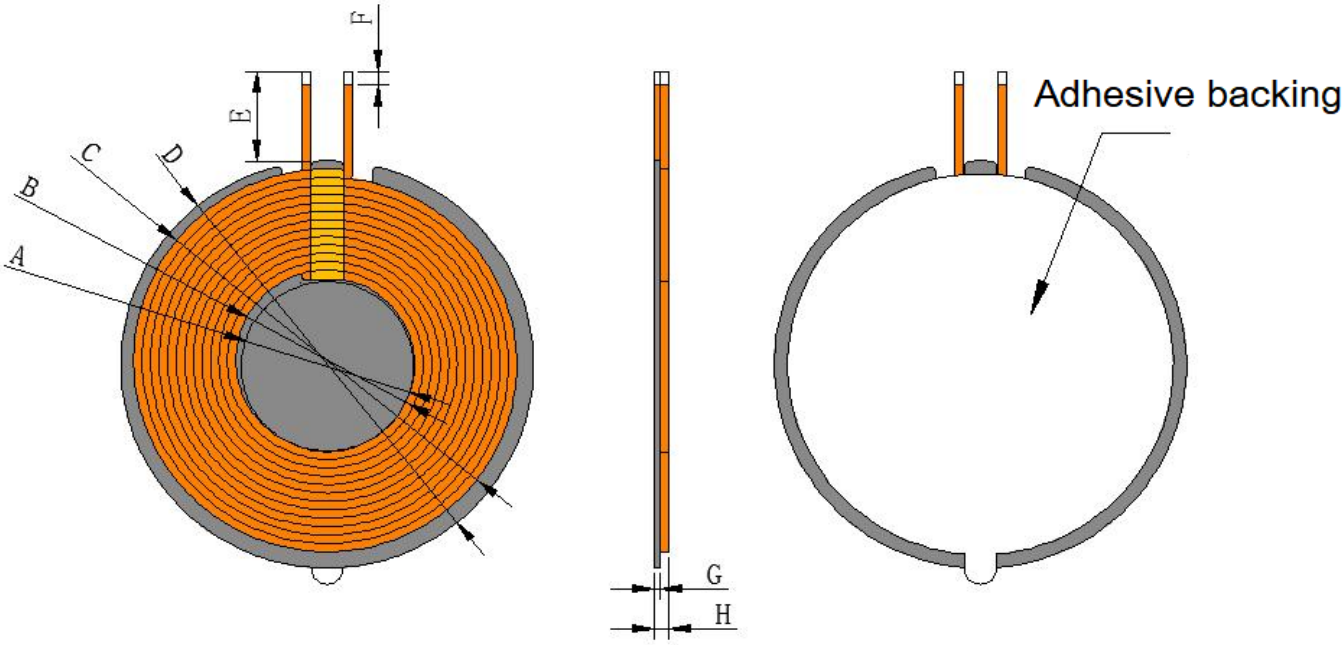

A	B	C	D	E	F	G	H
20±0.3	20.5±0.5	39±1	42.5±0.5	11±1	3±1	0.8±0.1	2.3max

1. The backing tape is white double-sided tape.
2. The coil fitting position is centered.

APPROVED BY 承 认	CHECKED BY 审 查	PREPARED BY 制 作	DATE 日期	PAGE 页 码
Ziqi Chao		Jun Chen	2023-12-15	2 of 3

惠州启泰电子科技有限公司

Huizhou Qitai Electronic Technology Co., LTD

Specification 规 格 内 容	CUSTOMER P/N : 客 户 品 名	
	PART NUMBER : 制 造 商 料 号	

2. WINDING DETAILS(绕线详细说明)
Coil1

圈数 **Turns**	线径 **Wire Dia**	绕线方式疏/密 **Wdg. Type** **Spred/Close**	绕线方向 **Wdg.Direction**	相交 是/否 **Intersect** **Yes/Not**
11TS	0.08*100PHot air self -adhesive Wire	密绕（Close）	Dense Winding	是（Yes）

3. 电气特性（ELECTRICAL CHARACTERISTICS）:
温度 TEMPERATURE:25±10℃,湿度RELATIVE HUMIDITY:65±10%

序号 **NO.**	项目 **ITEM**	端子 TERMINAL	标准 **SPECIFICATION**	测试条件 TEST FREQUENCY	测试仪器 TEST EQUIPMENTS
			Coil 1		
1.	IND	S-F	7.9uh±10%	100kHz/V	UC2906A
2.	Q	S-F	40Min	100kHz/V	UC2906A
3.	DCR	S-F	80mΩMax	100kHz/V	UC2906A

APPROVED BY 承 认	CHECKED BY 审 查	PREPARED BY 制 作	DATE 日期	PAGE 页 码
Ziqi Chao		Jun Chen	2023-12-15	3 of 3