Fanvace

USER MANUAL

M31

Thank you for purchasing Fanvace music player!
Please read this user manual before use and keep it for further reference.
✉ yuntuo-aftersales@hotmail.com

Contents

English 01-05

Deutsch 06-10

Français..... 11-15

Italiano..... 16-20

Español 21-25

日本語.....26-30

Key Diagram

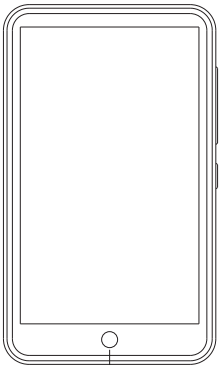

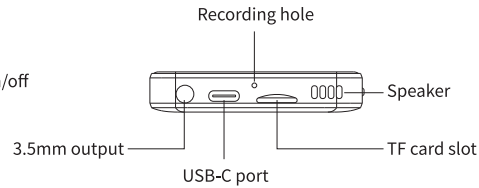

Must read before use

1. If the device crashes, freezes, etc. Please reset the device or restore factory settings. Note: Please backup all your files before factory settings, otherwise your files will not be retrieved.
2. If the SD card can not be recognized, please try to format the card. If it doesn' t help, please contact us (see cover) for further help.
3. Press and hold the “Power button” and “Volume -” button at the same time to take a screenshot.
4. Home button: Press once to return to the previous menu, twice to the home menu, long press to the background program.
5. FAT32 format MicroSD card ONLY!
6. Use 5V 1A charger to charge it!
7. Universal password: 1235789 (when you forget your password,enter this password to unlock the player).

Settings

WIFI

Turn on WLAN (you can also swipe down at the status bar to open the notification panel and set the WIFI), tap on the WLAN you' re going to connect.
If you select an encrypted network, a password should be input.

Bluetooth

Turn on Bluetooth, the device will automatically searching the available devices.
Select the Bluetooth device and finish pairing.

Apps & Notifications

List recently opened apps here. Tap on each app to uninstall or force stop.
Notifications, App permissions are available.

Battery

Charge and usage information of Battery: Standby intelligent power saving, Battery saver, Battery manager, and Battery percent.

Display

- Brightness level: to adjust the brightness of screen.
- Night light: Setting a schedule for night light status and adjust intensity of brightness.
- Simulate color space: Disabled, Monochromacy.
- Wall paper: Select from Gallery, Live Wallpapers, Wall papers.
- Sleep: if there is inactivity for 15 seconds, 30 seconds, 1 minute, 2 minutes,5 minutes, 10 minutes, 30 minutes, the screen be turned off.
- Auto-rotate screen: On/Off.
- Font size: Adjust the font size from small, Default, Large, and Largest.
- Display size: Adjust the display size from small, Default, and Large.

Sound

Set Media volume, Notification volume, Alarm volume, Default alarm sound Here.
Screen locking sound, Charging sound, Touch sounds, and Sound enhancement are available.

Storage

Display the available space and total space of internal storage and SD card, as well as the occupancy of each app.

Security

Screen lock: Set a screen lock by Swipe, Pattern, PIN, Password (Warning: When you set a password or PIN, be sure to write down it before you click Confirm. Or, you will not be able to access the device).
Passwords: Make passwords visible or not.
Encryption & Credential: Storage type, Trusted credentials, User credentials, Install from SD card.

Auto Shutdown

Set it never or auto shutdown in 5/10/15/20/30minutes.

Schedule power on&off

Set a specific time to power on/off.

System

- Language & input: Setting languages and input method.
- Keyboard & input methods: Select Gboard to set your preferred language to input.
- Date & Time: Setting date & time of device.
- Reset options: Erase all data and reset to factory settings.
- About device: Detail information of device.

Specification

Display	4 inch, 480*800 pixels	
Internal memory	2G RAM +16G ROM	
Supported Format	Music	MP3, OGG, FLAC, AAC, WAV, WMA, APE
	Video	RM, RMVB, FLV, MP4, DAT, MKV, MPG, MOV, TS
	Pictures	JPEG, BMP, GIF, PNG
	Ebook	TXT
	Recordings	AMR
USB port	Type-C USB2.0	
Compatible Systems	Windows 7 and the above	
Operating temperature	0-45°C (32-113°F)	
Battery	2000mAh	
Charging	5V DC, 1A	

Warning

⚠ Do not leave the device in an environment where the temperature is too low or too high (below -10°C or above 50°C) for a long time. Extreme temperature environments will cause the device to deform and shorten the service life of the device;

⚠ Do not use the equipment under thunder storm weather;

⚠ Do not place the device in the water for a long time;

⚠ Do not expose the equipment to the sun for a long time.

Trouble Shooting

1.The device does not respond to charging or connecting to the PC
Usually, use a USB cable to connect the player to the computer, the top of the player will appear with an icon P on the top of the screen.
And an MTP device named Fanvace M31 will appear in the drive list of your computer.

Troubleshooting:
- Check whether it is caused by poor contact.
- Check whether the USB port is damaged.
- Check if the USB cable is damaged.
- You can also try to use the USB cable to connect to other devices.

If there is also no response, it means also that the USB cable has been damaged. Please contact after-sales support for a replacement or refund.

2.The SD card is not working properly.
Please try:
- Re-insert it into the Fanvace M31 player.
- Check the SD card for physical damage.
- Check if the SD card is FAT32 or EXFAT. (only FAT32 format is perfectly supported)
- Restart the Fanvace M31 or factory reset.
- Make sure that the SD card's metal teeth are clean.
- Make sure that the SD card has sufficient free storage for your needs.

If you still run into any issues, e-mail us with a video or photo showing them.

3.The operating speed become slowly / stuck / restart.
Sometimes it may caused by different factors, for e.g.,
- Too many application installed, in this case, please remove some of the applications and leave a space for system to run smoothly.
- Software incompatibility, if you install other third-party unknown software into this player, in this case, please remove the software.
- WiFi signal is poor will effect the speed while using live streaming applications.

Schaltflächen-Diagramm

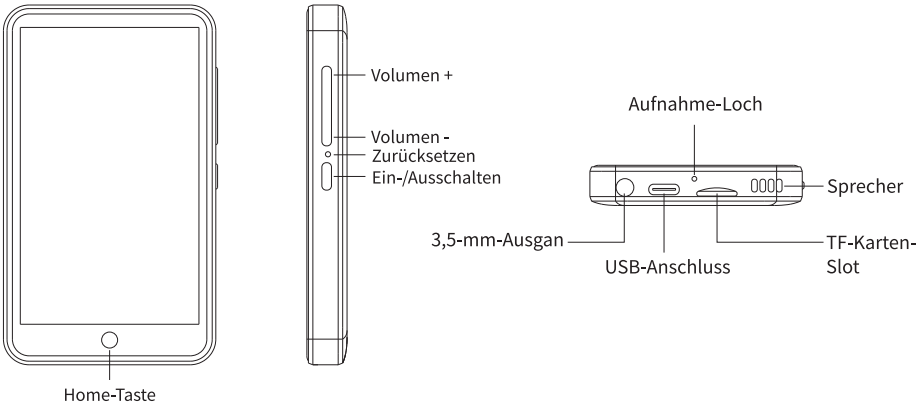

Anweisungen vor der Verwendung

1. Wenn das Gerät abstürzt, einfriert usw., setzen Sie das Gerät zurück oder stellen Sie die Werkseinstellungen wieder her. Hinweis: Bitte sichern Sie alle Ihre Dateien, bevor Sie das Gerät auf die Werkseinstellungen zurücksetzen, da Ihre Dateien sonst nicht abgerufen werden können.
2. Wenn die SD-Karte nicht erkannt werden kann, versuchen Sie bitte, die Karte auf dem Gerät zu formatieren. Wenn das nicht hilft, wenden Sie sich bitte an uns (siehe Umschlag), um weitere Hilfe zu erhalten.
3. Halten Sie die "Power-Taste" und die "Lautstärke - "-Taste gleichzeitig gedrückt, um einen Screenshot zu machen.
4. Die Home-Taste: Einmal drücken, um zum vorherigen Menü zurückzukehren, zweimal drücken, um zum Home-Menü zu gelangen, lang drücken, um zum Hintergrundprogramm zu gelangen.
5. Unterstützt nur MicroSD-Karten im FAT32-Format!
6. Verwenden Sie ein 5V 1A Ladegerät zum Aufladen!
7. Universelles Passwort: 1235789 (wenn Sie Ihr Passwort vergessen haben, geben Sie dieses Passwort ein, um den Player zu entsperren).

Einstellungen

WiFi

Schalten Sie WLAN ein (Sie können auch in der Statusleiste nach unten wischen, um das Benachrichtigungsfeld zu öffnen und das WiFi einzustellen). Tippen Sie auf das WLAN-Symbol, mit dem Sie sich verbinden möchten. Wenn Sie ein verschlüsseltes Netzwerk auswählen, sollte ein Passwort eingegeben werden.

Bluetooth

Schalten Sie Bluetooth ein. Das Gerät sucht automatisch nach den verfügbaren Geräten.
Wählen Sie das Bluetooth-Gerät aus und beenden Sie die Kopplung.

Apps & Benachrichtigungen

Hier werden die zuletzt geöffneten Apps aufgelistet. Tippen Sie auf jede App, um sie zu deinstallieren oder das Beenden zu erzwingen.
Benachrichtigungen, App-Berechtigungen sind verfügbar.

Akku

Lade- und Nutzungsinformationen des Akkus: Intelligente Energiesparfunktion, Akkuprozent und Ruhezustand: Bei Inaktivität für 15 Sekunden, 30 Sekunden, 1 Minute, 2 Minuten, 5 Minuten, 10 Minuten oder 30 Minuten wird der Bildschirm ausgeschaltet.

Display

- Helligkeitsstufe: Einstellen der Bildschirmhelligkeit.
- Nachtlicht: Einstellung eines Zeitplans für den Status des Nachtlichts und Anpassung der Helligkeit.
- Simulate color space: Disabled, Monochromacy.
- Ruhezustand: Bei Inaktivität für 15 Sekunden, 30 Sekunden, 1 Minute, 2 Minuten, 5 Minuten, 10 Minuten, 30 Minuten wird der Bildschirm ausgeschaltet.
- Hintergrundbild: Wählen Sie aus Galerie, Live-Hintergrundbildern und Hintergrundbildern
- Display automatisches Drehen: Ein/Aus.
- Schriftgröße: Stellen Sie die Schriftgröße zwischen Klein, Standard, Groß und Größt ein.
- Anzeigegröße: Stellen Sie die Anzeigegröße zwischen Klein, Standard und Groß ein.

Töne

Medienlautstärke, Klingellautstärke, Weckerlautstärke, Standardweckton einstellen hier.
Töne für die Displaysperre, Ladetiöne, Töne bei Beruhrüng, Klangverstörung sind verfügbar.

Speicher

Zeigt den verfügbaren Speicherplatz und den Gesamtspeicherplatz des internen Speichers und der SD-Karte sowie die Belegung der einzelnen Apps an.

Sicherheit & Standort

Displaysperre: Einstellen einer Bildschirmsperre durch Wischen, Muster, PIN, Passwort (Achtung: Wenn Sie ein Passwort oder eine PIN festlegen, müssen Sie es/sie aufschreiben, bevor Sie auf Bestätigen klicken. Andernfalls können Sie nicht auf das Gerät zugreifen).
Passwörter: Ob die Passwörter sichtbar sind.
Verschlüsselung & Zugangsdaten: Speichertyp, vertrauenswürdige Anmeldeinformationen, Benutzeranmeldeinformationen, Installation von SD-Karte.

Automatische Abschaltung

Stellen Sie ein, dass es nie oder nach 5/10/15/20/30Minuten automatisch abgeschaltet wird.

Zeitgesteuert Ein/Aus

Legen Sie eine bestimmte Zeit für das Ein- und Ausschalten fest.

System

- Sprache & Eingabe: Sprachen und Eingabemethoden einstellen.
- Tastatur & Eingabemethoden: Wählen Sie die Gboard, um Ihre bevorzugte Sprache für die Eingabe e inzustellen.
- Datum & Uhrzeit: Einstellung von Datum und Uhrzeit des Geräts.
- Optionen zurücksetzen: Alle Daten löschen und auf Werkseinstellungen zurücksetzen.
- Über das Gerät: Detailinformationen zum Gerät.

Spezifikation

Display	4Zoll, 480*800 Pixeln	
Interner Speicher	2G RAM +16G ROM	
Unterstützte Formate	Musik	MP3, OGG, FLAC, AAC, WAV, WMA, APE
	Video	RM, RMVB, FLV, MP4, DAT, MKV, MPG, MOV, TS
	Bilder	JPEG, BMP, GIF, PNG
	E-buch	TXT
	Aufzeichnungen	AMR
USB-Anschluss	Type-C USB2.0	
Kompatible Systeme	Windows 7 und die oben genannten	
Betriebstemperatur	0-45°C (32-113°F)	
Batterie	2000mAh	
Aufladen	5V DC, 1A	

Warnung

⚠ Lassen Sie das Gerät nicht in einer Umgebung mit zu niedrigen oder zu hohen Temperaturen (unter -10°C oder über 50°C) für lange Zeiträume. Extreme Umgebungstemperaturen können zur Verformung des Geräts und Verkürzung der Lebensdauer führen;
⚠ Verwenden Sie das Gerät nicht bei Gewitter;
⚠ Legen Sie das Gerät nicht über längere Zeit ins Wasser;
⚠ Setzen Sie das Gerät nicht über längere Zeit direktem Sonnenlicht aus.

Fehlersuche

1. Das Gerät reagiert nicht auf das Aufladen oder den Anschluss an den PC
Verwenden Sie normalerweise ein USB-Kabel, um den Player an den Computer anzuschließen.
erscheint ein P-Symbol oben auf dem Bildschirm.
Und ein MTP-Gerät mit dem Namen Fanvace M31 wird in der Laufwerksliste Ihres Computers angezeigt.

Bitte prüfen Sie:
- Prüfen Sie, ob die Ursache ein schlechter Kontakt ist.
- Prüfen Sie, ob der USB-Anschluss beschädigt ist.
- Prüfen Sie, ob das USB-Kabel beschädigt ist.
- Sie können auch versuchen, das USB-Kabel für die Verbindung mit anderen Geräten zu verwenden.

Wenn auch hier keine Reaktion erfolgt, bedeutet dies, dass das USB-Kabel beschädigt ist. Wenden Sie sich bitte an den Kundendienst, um einen Ersatz oder eine Rückerstattung zu erhalten.

2. Die SD-Karte funktioniert nicht richtig.
Bitte versuchen Sie es:
- Legen Sie die Karte wieder in den Fanvace M31 Player ein.
- Überprüfen Sie die SD-Karte auf physische Schäden.
- Prüfen Sie, ob die SD-Karte FAT32 oder EXFAT ist (nur das FAT32-Format wird perfekt unterstützt).
- Starten Sie den Fanvace M31 neu oder setzen Sie ihn auf die Werkseinstellungen zurück.
- Stellen Sie sicher, dass die Metallzähne der SD-Karte sauber sind.
- Vergewissern Sie sich, dass die SD-Karte genügend freien Speicherplatz für Ihre Bedürfnisse hat.

Sollten Sie dennoch Probleme haben, schicken Sie uns ein Video oder ein Foto, das die Probleme zeigt.

3. Die Betriebsgeschwindigkeit langsam wird / stecken bleibt / neu startet.
Manchmal kann dies durch verschiedene Faktoren verursacht werden, z.B.,
- Zu viele installierte Anwendungen, in diesem Fall entfernen Sie bitte einige der Anwendungen und lassen Sie Platz, damit das System reibungslos funktioniert.
- Software-Inkompatibilität: Wenn Sie eine unbekannte Software eines Drittanbieters auf dem Player installieren, entfernen Sie bitte die Software unter in diesem Fall entfernen Sie bitte die Software.
- Ein schlechtes WiFi-Signal beeinträchtigt die Geschwindigkeit bei der Verwendung von Live-Streaming-Anwendungen.

Diagramme des boutons

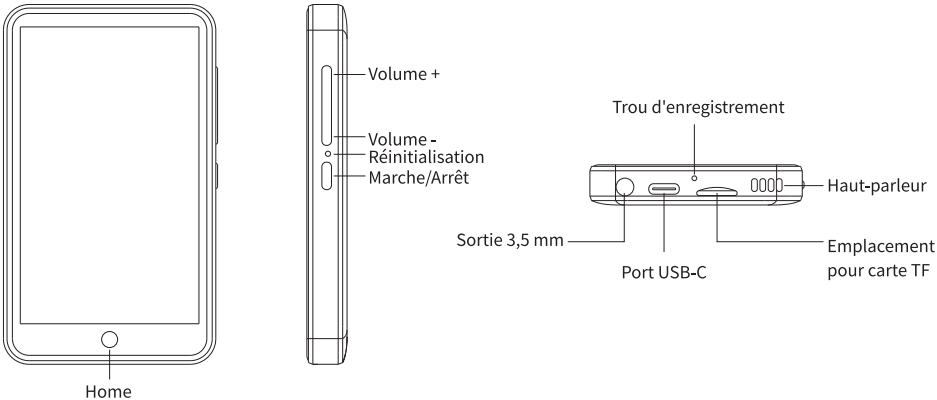

À lire absolument

1. Si votre appareil est bloqué, figé, etc., veuillez le réinitialiser ou rétablir ses paramètres d'usine. Notez que vous devez sauvegarder tous vos fichiers avant de restaurer les paramètres d'usine, sinon ils seront perdus.
2. Si la carte SD ne peut pas être reconnue, essayez de la formater. Si ce n'est pas le cas, veuillez nous contacter (voir couverture) pour obtenir de l'aide.
3. Appuyez et maintenez enfoncés simultanément les boutons « Bouton d'alimentation » et « Volume - » pour prendre une capture d'écran.
4. Home Bouton : appuyez une fois pour revenir au menu précédent, deux fois au menu Accueil, appuyez longuement sur le programme d'arrière-plan.
5. Mot de passe universel : 1235789 (si vous oubliez votre mot de passe, entrez ce mot de passe pour déverrouiller le lecteur).
6. Supporte les cartes MicroSD au format FAT32 UNIQUEMENT !
7. Utilisez un chargeur 5V 1A pour le charger !

Paramètres

WIFI

Activez le WLAN (vous pouvez aussi faire glisser la barre d'état vers le bas pour ouvrir le panneau de notification et régler le WIFI), tapez sur le WLAN auquel vous allez vous connecter.
Si vous sélectionnez un réseau crypté, saisissez le mot de passe.

Bluetooth

Activez Bluetooth, l'appareil recherche automatiquement les appareils disponibles.
Sélectionnez l'appareil Bluetooth et terminez le couplage.

Applications et Notifications

Listez ici les applications récemment ouvertes. Tapez sur chaque application pour la désinstaller ou la forcer à s'arrêter.
Notifications, autorisations d'utilisation disponibles.

Batterie

Informations sur la charge et l'utilisation de la batterie : Mise en veille économie d'énergie intelligente, Économiseur de batterie, Gestionnaire de betterie et pourcentage de la batterie.

Affichage

- Niveau de luminosité : Pour régler la luminosité de l'écran.
- Veilleuse : Programmation de l'état de la veilleuse et réglage de l'intensité de la luminosité.
- Simulate color space: Disabled, Monochromacy.
- Fond décran : Sélectionnez parmi Galerie, Fonds d'écran en direct, Papiers peints.
- Veille : En cas d'inactivité pendant 15 secondes, 30 secondes, 1 minute, 2 minutes, 5 minutes, 10 minutes, 30 minutes, l'écran s'éteint.
- Rotation automatique de l'écran : On/Off.
- Taille de la police : Permet de régler la taille de la police (petite, par défaut, grande et la plus grande).
- Taille de l'affichage : Permet d'ajuster la taille de l'affichage (petite, par défaut, grande et plus grande).

Son

Réglez ici le volume des contenus multimédias, volume de la sonnerie, volume de l'alarme.
Son de verrouillage de l'écran, sons de rechargement, Sons des touches et Optimisation du son sont disponibles.

Stockage

Affiche l'espace disponible et l'espace total du stockage interne et de la carte SD, ainsi que l'occupation de chaque application.

Sécurité et localisation

Verrouillage de l'écran : Définissez un verrouillage d'écran par Balayage, Motif, Voix, PIN, Mot de passe (Avertissement : Lorsque vous définissez un mot de passe ou un code PIN, veillez à le noter avant de cliquer sur Confirmer. Sinon, vous ne pourrez pas accéder à l'appareil).
Mots de passe : Rendre les mots de passe visibles ou non.
Chiffrement et informations d'identification : Type de stockage, informations d'identification de confiance, informations d'identification de l'utilisateur, installation à partir d'une carte SD.

Arrêt Auto

Réglez-le pour qu'il ne s'éteigne jamais ou pour qu'il s'éteigne automatiquement dans 5/10/15/20/30 minutes.

Marche/Arrêt Programmé

Définir une heure spécifique pour la mise en marche ou l'arrêt de l'appareil.

Système

- Langue: Réglage des langues et de la méthode de saisie.
- Clavier et méthodes de saisie: Sélectionnez le clavier Gboard pour définir votre langue de saisie préférée.
- Date & Heure : Réglage de la date et de l'heure de l'appareil.
- Options de réinitialisation : Effacer toutes les données et rétablir les paramètres d'usine.
- A propos de l'appareil : Informations détaillées sur l'appareil.

Spécification

Affichage	4pouces, 480*800 pixels	
Mémoire interne	2G RAM +16G ROM	
Format pris en charge	Musique	MP3, OGG, FLAC, AAC, WAV, WMA, APE
	Vidéo	RM, RMVB, FLV, MP4, DAT, MKV, MPG, MOV, TS
	Photos	JPEG, BMP, GIF, PNG
	Ebook	TXT
	Enregistrements	AMR
Port USB	Type-C USB2.0	
Systèmes compatibles	Windows 7 et les versions supérieures	
Température de fonctionnement	0-45°C (32-113°F)	
Batterie	2000mAh	
Chargement	5V CC, 1A	

Avertissement

⚠ Ne pas laisser l'appareil dans un environnement où la température est trop basse ou trop élevée (inférieure à -10°C ou supérieure à 50°C) pendant une longue période. Les environnements à température extrême entraîneront une déformation de l'appareil et réduiront sa durée de vie ;
⚠ Ne pas utiliser l'appareil par temps d'orage ;
⚠ Ne pas placer l'appareil dans l'eau pendant une longue période ;
⚠ Ne pas exposer l'appareil au soleil pendant une longue période.

Résolution des problèmes

1. l'appareil ne réagit pas au chargement ou à la connexion à l'ordinateur
En général, utilisez un câble USB pour connecter le lecteur à l'ordinateur.
L'icône P apparaît en haut de l'écran et un appareil MTP nommé Fanvace M31 apparaît dans la liste des lecteurs.

Veuillez vérifier :
- Vérifiez s'il s'agit d'un mauvais contact.
- Vérifiez si le port USB est endommagé.
- Vérifiez si le câble USB est endommagé.
- Vous pouvez également essayer d'utiliser le câble USB pour vous connecter à d'autres appareils.

S'il n'y a pas de réponse, cela signifie également que le câble USB est endommagé. Veuillez contacter le service après-vente pour un remplacement ou un remboursement.

2. la carte SD ne fonctionne pas correctement.
Essayez :
- Réinsérez-la dans le lecteur Fanvace M31.
- Vérifiez que la carte SD n'est pas endommagée physiquement.
- Vérifiez si la carte SD est au format FAT32 ou EXFAT (seul le format FAT32 est parfaitement pris en charge).
- Redémarrez le lecteur Fanvace M31 ou effectuez une réinitialisation d'usine.
- Assurez-vous que les dents métalliques de la carte SD sont propres.
- Assurez-vous que la carte SD dispose de suffisamment d'espace libre pour répondre à vos besoins.

Si vous rencontrez encore des problèmes, envoyez-nous un e-mail avec une vidéo ou une photo les montrant.

3. La vitesse de fonctionnement devient lente, se bloque ou redémarre.
Ce problème peut parfois être dû à différents facteurs, par exemple : trop d'applications installées,
- Trop d'applications installées, dans ce cas, veuillez supprimer certaines applications et laisser de l'espace pour que le système fonctionne correctement.
- L'incompatibilité des logiciels, si vous installez un autre logiciel tiers inconnu dans ce lecteur, dans ce cas, veuillez supprimer le logiciel.
- Un signal WiFi faible affectera la vitesse lors de l'utilisation d'applications de streaming en direct.

Diagramma dei pulsanti

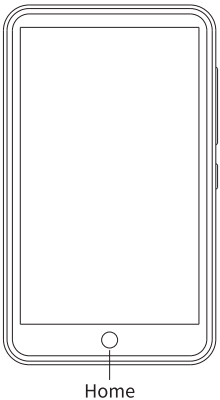

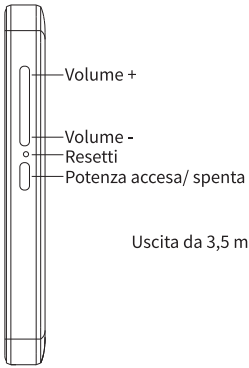

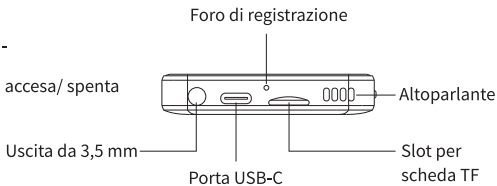

Da leggere prima dell'uso

1.In caso di crollo, bloccaggio ecc. del dispositivo. Per favore resettare il dispositivo o riprendere le impostazioni di matricola. Nota: per favor conservi tutti i Suoi file prima delle impostazioni di matricola, altrimenti i Suoi file saranno irreperibili.
2.Se la scheda SD non viene riconosciuta, per favore cerchi di formattare la scheda dal dispositivo. Se non dovesse servire, contattateci (vedi copertina) per ricevere ulteriore assistenza.
3.Premere e tenere premuti contemporaneamente il pulsante "Accensione" e il pulsante "Volume -" per acquisire uno screenshot.
4.Pulsante Home: premere una volta per tornare al menu precedente, due volte per il menu Home, premere a lungo per passare al programma in background.
5. Password universale: 1235789 (quando si dimentica la password, inserire questa password per sbloccare il lettore).
6. Supporta SOLO schede MicroSD in formato FAT32!
7. Utilizzare un caricatore da 5V 1A per caricarlo!

Impostazioni

WIFI

Accedere WLAN(può anche tirare giù la barra di stato per aprire il pannello di notifica ed impostare il WIFI), cliccare sul WLAN desiderato.
E’ da inserire una password se Lei sceglie una rete cifrata.

Bluetooth

Accendere il Bluetooth, il dispositivo ricercherà in automatico i dispositivi disponibili.
Scegliere il dispositivo Bluetooth e finire l'associazione.

App e Notifiche

Elenca le app aperte di recente. Toccare ogni app per disinstallarla o forzarne l'arresto.
Sono disponibili le notifiche e le autorizzazioni delle app.

Batteria

Informazioni sulla carica e sull'utilizzo della batteria: Risparmio energetico intuitivo di standby, Risparmio energetico, gestione batteria e Percentuale batteria.

Display

- Livello di luminosità: per regolare lo schermo in luminosità.
- Luce notturna: Impostazione di un programma per lo stato della luce notturna e regolazione dell'intensità della luminosità.
- Simulate color space: Disabled, Monochromacy.
- Sfondo: Scegliere tra Galleria, Sfondi, Sfondi animati.
- Sospensione: lo schermo si spegne in caso di inattività per 15 secondi, 30 secondi, 1 minuto, 2 minuti, 5 minuti, 10 minuti, 30 minuti.
- Rotazione automatica dello schermo: On/Off.
- Dimensione dei caratteri: Regola la dimensione dei caratteri tra Piccola, Predefinita, Prandi, Più grandi.
- Dimensioni display: Regola le dimensioni del display da Piccolo, Predefinite.

Audio

Imposta qui il volume contenuti multimediali, volume suoneria, volume sveglia, il suono della sveglia predefinito. Sono disponibili il suono di blocco schermo, suoni caricamento, suoni alla pressionee, Ottimizzazione suono disponibili.

Spazio di archiviazione

Visualizza lo spazio disponibile e lo spazio totale della memoria interna e della scheda SD, nonché l'occupazione di ogni app.

Sicurezza e posizione

Blocca schermo: Imposta un blocca schermo per Strofinio, Modello, Voce, PIN, Passwor d(Avvertenza: Quando imposta una password o PIN, assicurarsi di averlo scritto prima di cliccare su Confermi. Altrimenti non potrà accedere al dispositivo.)
Password: Rende le password visibili o no.
Crittografia e credenziali: Tipo di memoria, Credenziali attendibili, Credenziali utente, Installazione da scheda SD.

Auto Spegnimento

Impostate che non si spenga mai o che si spenga automaticamente in 5/10/15/20/30minuti.

Accensione/Spegnimento Temporizzato

Impostare un orario specifico per l'accensione e lo spegnimento.

Sistema

- Lingua: Imposta le lingue ed il metodo d’ immissione.
- Tastiera e metodi di input: Selezionare la tastiera Gboard per impostare la lingua preferita per l'inserimento.
- Data e Tempo: Imposta la data ed il tempo del dispositivo.
- Opzioni di ripristino: Cancella tutti i dati e ripristina le impostazioni di fabbrica.
- Informazioni sul dispositivo: Informazioni dettagliate sul dispositivo.

Specifiche

Display	4pollici, 480*800 pixel	
Memoria interna	2G RAM +16G ROM	
Formati compatibili	Musica	MP3, OGG, FLAC, AAC, WAV, WMA, APE
	Video	RM, RMVB, FLV, MP4, DAT, MKV, MPG, MOV, TS
	Foto	JPEG, BMP, GIF, PNG
	Ebook	TXT
	Registrazioni	AMR
Porta USB	Type-C USB2.0	
Sistemi compatibili	Windows 7 e versioni precedenti	
Temperatura operativa	0-45°C (32-113°F)	
Batteria	2000mAh	
Ricarica	5V CC, 1A	

Avvertenza

⚠ Non lasciare il dispositivo nell' ambiente dove la temperatura è troppo bassa o alta (sotto-10°C o sopra 50°C) per un lungo tempo. Ambienti da estrema temperatura causerebbero la deformazione del dispositivo e potrebbe accorciare la vita del dispositivo.
⚠ Non usare l' attrezzo sotto il temporale;
⚠ Non mettere il dispositivo in acqua per un lungo tempo;
⚠ Non esporre l'attrezzo al sole per un lungo tempo.

Risoluzione dei problemi

1.Il dispositivo non risponde alla ricarica o alla connessione al PC
Di solito, per collegare il lettore al computer si utilizza un cavo USB.
apparirà l'icona P nella parte superiore dello schermo.
Nell'elenco delle unità del computer viene visualizzato un dispositivo MTP denominato Fanvace M31.

Controllare:
- Verificare se il problema è causato da un cattivo contatto.
- Verificare se la porta USB è danneggiata.
- Verificare se il cavo USB è danneggiato.
- Si può anche provare a utilizzare il cavo USB per collegarsi ad altri dispositivi.

Se non si ottiene alcuna risposta, significa che il cavo USB è danneggiato. Contattare l'assistenza post-vendita per una sostituzione o un rimborso.

2. La scheda SD non funziona correttamente.
Provare:
- Reinserirla nel lettore Fanvace M31.
- Controllare che la scheda SD non sia danneggiata.
- Controllare se la scheda SD è FAT32 o EXFAT (solo il formato FAT32 è perfettamente supportato).
- Riavviare il Fanvace M31 o eseguire un reset di fabbrica.
- Assicurarsi che i denti metallici della scheda SD siano puliti.
- Assicurarsi che la scheda SD disponga di spazio libero sufficiente per le proprie esigenze.

Se si riscontrano ancora problemi, inviateci un'e-mail con un video o una foto che li mostri.

3. La velocità di funzionamento diventa lenta / si blocca / si riavvia.
A volte il problema può essere causato da diversi fattori, come ad esempio
- Troppe applicazioni installate; in questo caso, rimuovere alcune applicazioni e lasciare uno spazio per il funzionamento del sistema.
- Incompatibilità del software, se si installa un software sconosciuto di terze parti nel lettore, in questo caso si prega di rimuovere il software.
- Il segnale WiFi scarso influisce sulla velocità durante l'utilizzo delle applicazioni di streaming live.

Diagrama de botones

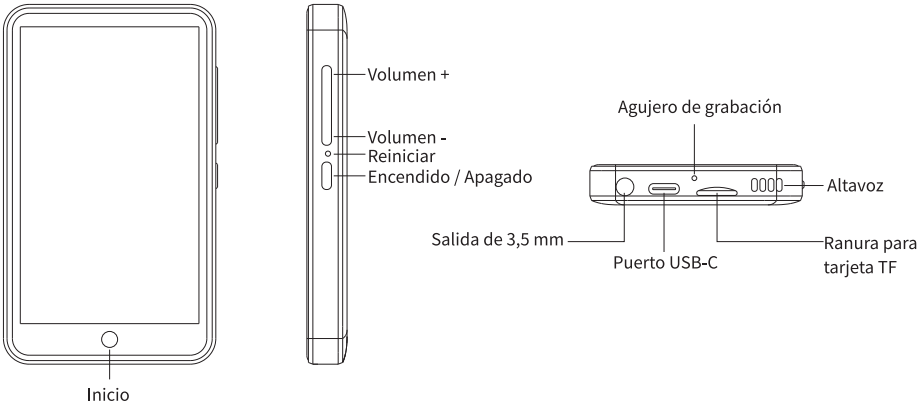

Leer antes de usar

1. Si el dispositivo falla, se congela, etc. Reinicie el dispositivo o restaure la configuración de fábrica. Nota: haga una copia de seguridad de todos sus archivos antes de la configuración de fábrica; de lo contrario, sus archivos no se recuperarán.
2. Si no se puede reconocer la tarjeta SD, intente formatearla. Si no le sirve de ayuda, póngase en contacto con nosotros (véase la portada).
3. Mantenga presionado el botón "Encendido" y el botón "Volumen -" al mismo tiempo para tomar una captura de pantalla.
4. Botón de inicio: presione una vez para regresar al menú anterior, dos veces al menú de inicio, presione prolongadamente para ir al programa en segundo plano.
5. Contraseña universal: 1235789 (si olvida su contraseña, introdúzcala para desbloquear el reproductor).
6. SÓLO admite tarjetas MicroSD con formato FAT32.
7. ¡Utilice un cargador de 5V 1A para cargarlo!

Ajustes

WIFI

Active la WLAN (también puede deslizar el dedo hacia abajo en la barra de estado para abrir el panel de notificaciones y configurar la WIFI), pulse sobre la WLAN a la que se va a conectar.
Si selecciona una red cifrada, deberá introducir una contraseña.

Bluetooth

Encienda el Bluetooth, y el dispositivo buscará automáticamente los dispositivos disponibles.
Seleccione el dispositivo Bluetooth y finalice el emparejamiento.

Apps y notificaciones

Enumera aquí las aplicaciones abiertas recientemente. Pulse en cada aplicación para desinstalarla o forzar su detención.
Las notificaciones y los permisos de las aplicaciones están disponibles.

Batería

Información de carga y uso de la batería: ahorro de energía inteligente en espera, ahorro de batería, Gestor de batería y porcentaje de batería.

Pantalla

- Nivel de brillo: para ajustar el brillo de la pantalla.
- Luz nocturna: Establecer un horario para el estado de la luz nocturna y ajustar la intensidad del brillo.
- Simulate color space: Disabled, Monochromacy.
- Fondo de pantalla: Selecciona entre Galería, Live Wallpapers, Wall papers
- Suspender: Si hay inactividad durante 15 segundos, 30 segundos, 1 minuto, 2 minutos, 5 minutos, 10 minutos, 30 minutos, la pantalla se apagará.
- Rotación automática de la pantalla: On/Off.
- Tamaño de fuente: Ajuste el tamaño de la fuente entre Pequeño, Predeterminado, Grande y Mayor.
- Tamaño de la pantalla: Ajusta el tamaño de la pantalla entre pequeño, Predeterminado y Grande.

Sonido

Permite ajustar el volumen de multimedia, Volumen del tono, Volumen del la alarma aquí.
Sonido de bloqueo de pantalla, Sonido de carga be batería, Sonidos al tocar y Mejora de sonido están disponibles.

Almacenamiento

Muestra el espacio disponible y el espacio total del almacenamiento interno y de la tarjeta SD, así como la ocupación de cada APP.

Seguridad y ubicación

Bloqueo de pantalla: Establece un bloqueo de pantalla por Deslizar, Patrón, Voz, PIN, Contraseña. (Advertencia: Cuando establezca una contraseña o un PIN, asegúrese de escribirlo antes de hacer clic en Confirmar. De lo contrario, no podrá acceder al dispositivo).
Contraseñas: Haga visibles o no las contraseñas.
Cifrado y credenciales: Tipo de almacenamiento, Credenciales de confianza, Credenciales de usuario, Instalar desde tarjeta SD.

Auto Apagado

Configúralo como nunca o apagado automático en 5/10/15/20/30 minutos.

Encendido/Apagado Temporizado

Establece una hora específica para encender y apagar.

Sistema

- Idioma y entrada: Configuración de idiomas y método de entrada.
- Teclado y métodos de entrada: Selecciona el teclado de Gboard para configurar tu idioma preferido de entrada.
- Fecha y hora: Ajuste de la fecha y hora del dispositivo.
- Restablecer opciones: Borrar todos los datos y restablecer los valores de fábrica.
- Acerca del dispositivo: Información detallada del dispositivo.

Especificaciones

Pantalla	4pulgadas, 480*800 píxeles	
Memoria interna	2G RAM +16G ROM	
Formatos Admitidos	Música	MP3, OGG, FLAC, AAC, WAV, WMA, APE
	Vídeo	RM, RMVB, FLV, MP4, DAT, MKV, MPG, MOV, TS
	Imágenes	JPEG, BMP, GIF, PNG
	Libro Electrónico	TXT
	Grabaciones	AMR
Puerto USB	Tipo C USB 2.0	
Sistemas Compatibles	Windows 7 y superior	
Temperatura de funcionamiento	0-45°C (32-113°F)	
Batería	2000 mAh	
Carga	5V DC, 1A	

Advertencia

⚠ No deje el dispositivo en un entorno donde la temperatura sea demasiado baja o demasiado alta (por debajo de -10°C o por encima de 50°C) durante mucho tiempo. Los entornos con temperaturas extremas provocarán la deformación del dispositivo y acortarán su vida útil;
⚠ No utilice el dispositivo cuando haya tormentas eléctricas;
⚠ No coloque el dispositivo o en el agua durante mucho tiempo;
⚠ No exponga el dispositivo al sol durante mucho tiempo.

Solución de problemas

1.El aparato no responde al cargarlo o conectarlo al PC
Normalmente, utilice un cable USB para conectar el reproductor al ordenador, la parte superior del reproductor aparecerá un icono P en la parte superior de la pantalla.
Y un dispositivo MTP llamado Fanvace M31 aparecerá en la lista de unidades de su ordenador.

Por favor, compruébelo:
- Compruebe si se debe a un mal contacto.
- Compruebe si el puerto USB está dañado.
- Compruebe si el cable USB está dañado.
- También puede intentar utilizar el cable USB para conectarse a otros dispositivos.

Si tampoco hay respuesta, significa también que el cable USB está dañado. Por favor, póngase en contacto con el soporte post-venta para un reemplazo o reembolso.

2.La tarjeta SD no funciona correctamente.
Por favor, inténtelo:
- Vuelva a insertarla en el reproductor Fanvace M31.
- Compruebe si la tarjeta SD presenta daños físicos.
- Compruebe si la tarjeta SD es FAT32 o EXFAT (sólo el formato FAT32 es perfectamente compatible).
- Reinicia el Fanvace M31 o realiza un reset de fábrica.
- Asegúrese de que los dientes metálicos de la tarjeta SD están limpios.
- Asegúrate de que la tarjeta SD tiene suficiente espacio libre para tus necesidades.

Si sigues teniendo problemas, envíanos un correo electrónico con un vídeo o una foto que los muestre.

3.La velocidad de funcionamiento se vuelve lenta / se atasca / se reinicia.
A veces puede ser causado por diferentes factores, por ejemplo,
- Demasiadas aplicaciones instaladas, en este caso, por favor, elimine algunas de las aplicaciones y deje un espacio para que el sistema funcione sin problemas.
- Incompatibilidad de software, si instala otro software desconocido de terceros en este reproductor, en este caso, por favor, elimine el software.
- La señal WiFi es pobre afectará a la velocidad durante el uso de aplicaciones de transmisión en vivo.

ボタン図

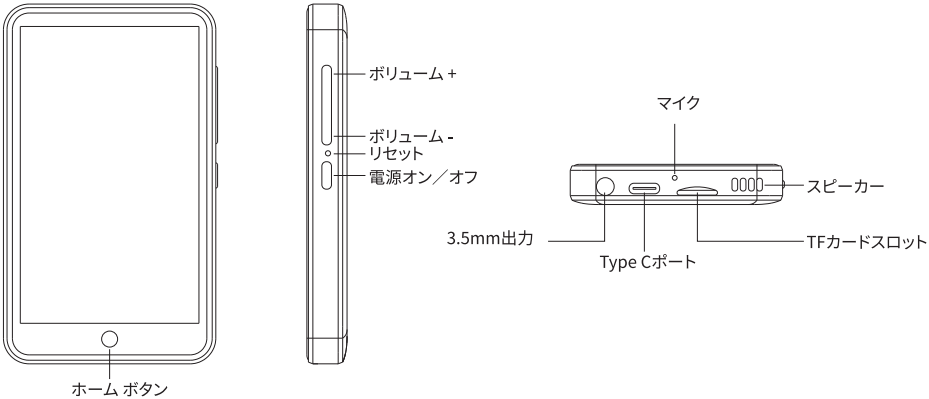

使用前の注意事項

1.機器がクラッシュ、フリーズされる場合、リセット或いは工場出荷時の設定に戻してください。ご注意：リセットする前に、すべてのファイルをバックアップしてください。そうしないと、ファイルが取得されません。
2.SDカードが認識できない場合は、カードフォーマットをお試しください。
3.電源ボタンと「音量-」ボタンを同時に長押しすると、スクリーンショットが撮れます。
4.ホームボタン：1回押すと前のメニューに、2回押すとホームメニューに、長押しするとバックグラウンドプログラムに戻ります。
5. 通用パスワード: 1235789（パスワードを忘れた場合は、このパスワードを入力してプレーヤーのロックを解除してください）。
6. FAT32フォーマットのMicroSDカードのみサポートします！
7. それを満たすのに 5V 1A の充電器を使用して下さい！

設定

WIFI

WLANをオンにして（ステータスバーを下にスライドして通知パネルを開き、WIFIを設定することもできます）接続したいWLANを選択します。
暗号化ネットワークを選択した場合は、パスワードを入力することが必要です。

ブルートゥース

Bluetoothをオンにすると、デバイスは自動的に利用可能なデバイスを検索します。
Bluetoothデバイスを選択し、ペアリングを完了します。

アプリと通知

最近使用したアプリが見えます。各アプリをタップしてアンインストールまたは停止することができます。
通知、アプリの権限が利用可能です。

バッテリー電池

バッテリーの充電或いは使用の情報：スタンバイインテリジェント省電力、バッテリーセーバー、バッテリーマネージャー、バッテリーパーセント。

画面表示（ディスプレイ）

- 明るさレベル：画面の明るさを調整します。
- 読書灯on/off
- ナイトライト：ナイトライトのスケジュールを設定し、明るさの強さを調整します。
- 色空間をシミュレートする：障害者, モノクロ
- 壁紙：ギャラリー、ライブ壁紙、壁紙から選択します。
- スリープ：15秒、30秒、1分、2分、5分、10分、30分、画面がオフになります。
- 画面の自動回転：オン/オフ。
- フォントサイズ：フォントサイズ：小、デフォルト、大、最大から調整。
- 表示サイズ：表示サイズを小、デフォルト、大から調整します。

音

メディアの音量、着信音の音量、アラームの音量、デフォルトアラーム音を設定します。
画面ロック音、充電時の音、タッチ操作音、音声強化が可能。

ストレージ

内部ストレージとSDカードの空き容量と合計容量、各アプリの占有率を表示します。

セキュリティ

画面ロック: スワイプ、パターン、PIN、パスワード（警告：パスワードまたはPINを設定する際は、必ずメモしてから「確認」をクリックしてください。さもないと、デバイスにアクセスできなくなります）。
パスワード: パスワードを表示または非表示にします。
暗号化と認証情報: ストレージのタイプ、信頼できる認証情報、ユーザー認証情報、SDカードからのインストール

オートシャットダウン 自動关机

オフ/5分/10分/15分/20分を設定できます。

定時关机

電源オン/オフの時間を設定します。

システム

- 言語と入力：言語と入力方法を設定します。
- キーボードと入力方法：Gboardキーボードを選択し、お好みの言語を設定して入力します。
- 日付と時刻：デバイスの日付と時刻を設定します。
- リセットオプション：すべてのデータを消去し、工場出荷時の設定にリセットします。
- 端末情报：デバイスの詳細情報を表示します。

仕様

画面	4インチ、480*800ピクセル	
内蔵メモリー	2G RAM +16G ROM	
対応フォーマット	音楽	MP3, OGG, FLAC, AAC, WAV, WMA, APE
	ビデオ	RM, RMVB, FLV, MP4, DAT, MKV, MPG, MOV, TS
	写真	JPEG, BMP, GIF, PNG
	電子ブック	TXT
	録音	AMR
USBポート	Type C USB2.0	
対応するシステム	Windows 7と以上	
動作温度	0-45°C (32-113°F)	
バッテリー	2000mAh	
充電	5V DC, 1A	

警告

⚠ 温度が低すぎたり、高すぎたりする環境にデバイスを放置しないでください。
⚠ 機器をー10°C未満または50°C以上の環境に長期間放置しないでください。
⚠ 極端な温度環境はデバイスの変形を引き起こし、デバイスの寿命を縮めます。
①. 雷雨の場合には本機を使用しないでください。
②. 本機を水の中に置かないでください。
③. 直射日光を避けて保管してください。

トラブルシューティング

1.充電やPCに接続しても反応しない。
通常、USBケーブルを使用してプレーヤーをコンピュータに接続すると、プレーヤーの上部に
のアイコンが表示されます。
そして、パソコンのドライブリストにFanvace M31というMTPデバイスが表示されます。

確認してください：
●接触不良が原因かどうか確認してください。
●USBポートが破損していないか。
●USBケーブルが損傷していないか。
●USBケーブルを他の機器に接続してみてください。
反応がない場合は、USBケーブルが損傷している可能性があります。交換または返金をご希望の場合は、アフターセールス・サポートにご連絡ください。

2.SDカードが正常に動作しません。
お試しください：
●Fanvace M31プレーヤーに再度挿入してください。
●SDカードに物理的な損傷がないか確認してください。
●SDカードがFAT32かEXFATか確認してください。
●Fanvace M31を再起動してください。
●SDカードの金属の歯が汚れていないか確認してください。
●SDカードに十分な空き容量があることを確認してください。
それでも問題が発生する場合は、ビデオや写真を添付してメールでご連絡ください。

3.動作速度が遅くなる/動かなくなる/再起動する。
例えば、以下のような原因が考えられます、
●この場合、いくつかのアプリケーションを削除し、システムがスムーズに動作するためのスペースを残してください。
●ソフトウエアの非互換性、このプレーヤーに他のサードパーティの不明なソフトウエアをインストールした場合、この場合、ソフトウエアを削除してください。
●ライブストリーミングアプリケーションを使用する際、WiFi信号が悪いと速度に影響します。

Responsible Person

EU REP

Apex CE Specialists GmbH
Habichtweg 1 41468 Neuss Germany
Email: Info@apex-ce.com **Tel.:** +49 2131 2066043

UK REP

APEX CE SPECIALISTS LIMITED
89 Princess Street, Manchester, M1 4HT , UK
E-mail: Info@apex-ce.com **Tel.:** +441616371080

Manufacturer

Shenzhen Yuntuozhonghe Technology Co., Ltd
301 Quanxing Factory, Hangcheng Road, Guxing Community, Xixiang Street,
Bao'an District, 518000, Shenzhen, China
Email: yuntuo-aftersales@hotmail.com

Made in China

FCC Statement

This device complies with part 15 of the FCC rules. Operation is subject to the following two conditions: (1) this device may not cause harmful interference, and (2) this device must accept any interference received, including interference that may cause undesired operation.

Changes or modifications not expressly approved by the party responsible for compliance could void the user's authority to operate the equipment.

NOTE: This equipment has been tested and found to comply with the limits for a Class B digital device, pursuant to part 15 of the FCC Rules. These limits are designed to provide reasonable protection against harmful interference in a residential installation. This equipment generates uses and can radiate radio frequency energy and, if not installed and used in accordance with the instructions, may cause harmful interference to radio communications. However, there is no guarantee that interference will not occur in a particular installation. If this equipment does cause harmful interference to radio or television reception, which can be determined by turning the equipment off and on, the user is encouraged to try to correct the interference by one or more of the following measures:

- Reorient or relocate the receiving antenna.
- Increase the separation between the equipment and receiver.
- Connect the equipment into an outlet on a circuit different from that to which the receiver is connected.
- Consult the dealer or an experienced radio/TV technician for help.

The device has been evaluated to meet general RF exposure requirement. The device can be used in portable exposure condition without restriction.