HanLinYue

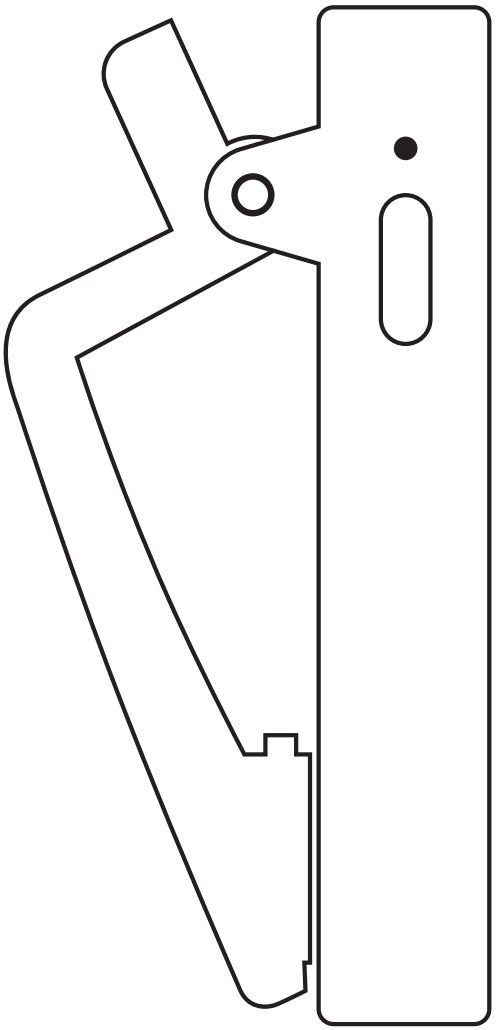

E1 Pro Server

快速指南 | Quick Guide | Guide rapide

Snabbguide | Guida rapida | Kurzer Leitfaden

Snelle gids | Rychlý průvodce | Szybki przewodnik

Guía rápida | الدليل | 빠른 가이드 | クイックガイド

CN 简体中文 01

TW 繁體中文 03

EN English 05

IT Italiano 07

ES Spagnolo 09

SE Sverige 11

JP 日本語 13

CZ Čeština 15

NL Nederland 17

KR 한국어 19

FR Français 21

DE Deutsch 23

PL Polski 25

AE العربية 27

产品规格

产品名称：翻页辅助夹

产品型号：E1 Pro server

产品材质：铝合金+ABS+电子元件

产品颜色：银灰色

连接方式：蓝牙

蓝牙距离：约5米

电池容量：190mAh/3.7V

待机时长：约20天

最大开合：约15mm

执行标准:GB 4943.1-2022

Product Specification

Product Name：Page Turning Auxiliary Clip

Product Model:E1 Pro server

Material: aluminum alloy + ABS + electronic components

Product color: silver gray

Connection: Bluetooth

Bluetooth distance: about 5 meters

Battery capacity: 190mAh/3.7V

Standby time: about 20 days

Maximum opening and closing: about 15mm

Execution standard:GB 4943.1-2022

注意事项

1:请勿将设备至于温度过低或者过高(0°C以下或45°C以上)的环境;

2:切勿摔碰、挤压、自行拆卸或刺穿本产品;

3:切勿将本产品投入火中、水中或含有腐蚀性的液体里;

4:请勿用湿手接触设备，由于设备进水而造成的损坏，制造商将不予保修。

Caveat

1:Do not expose the device to temperatures too low or too high (below 0°C or above 45°C).

2:Do not drop, crush, disassemble or puncture the product.

3:Do not put the product into fire, water or corrosive liquid.

4:Do not touch the device with wet hands. Damage caused by water ingress into the device will not be covered by the manufacturer's warranty.

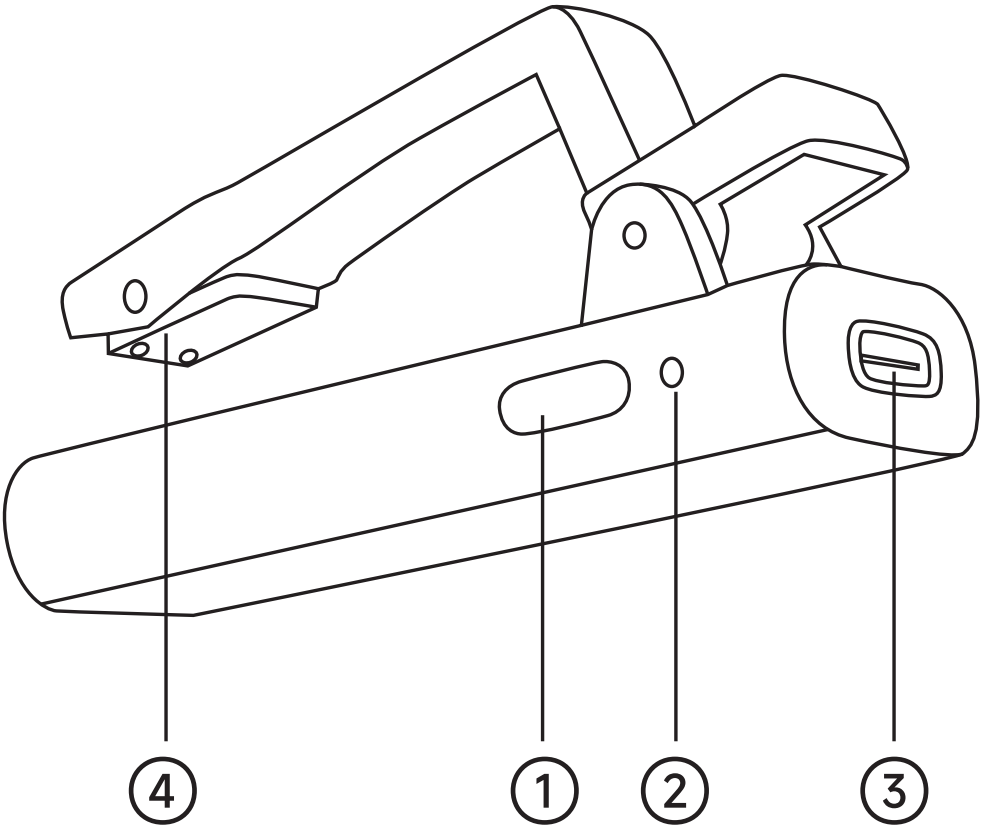

①	开关键	长按开/关
②	指示灯	
	开机待连接	蓝灯闪烁
	连接成功	蓝灯熄灭
	翻页	蓝灯闪一下
	充电中	红灯长亮
	充满状态	红灯熄灭
③	充电口	Type-C
④	接触点	

单夹连接方式

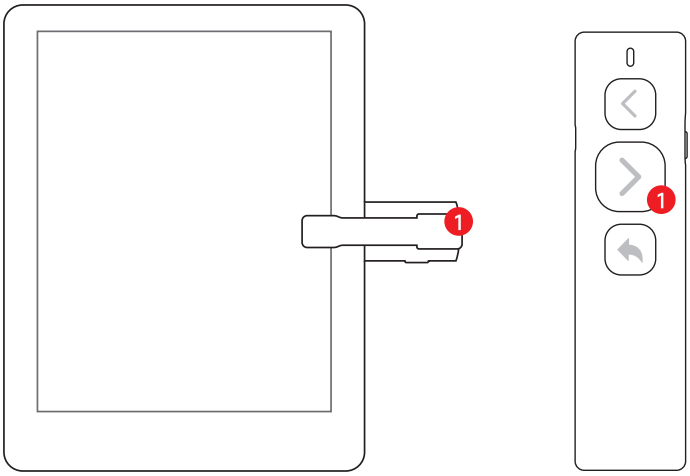

- **步骤1**

E1 Pro server 长按开关键“灯闪烁蓝色” 配对模式

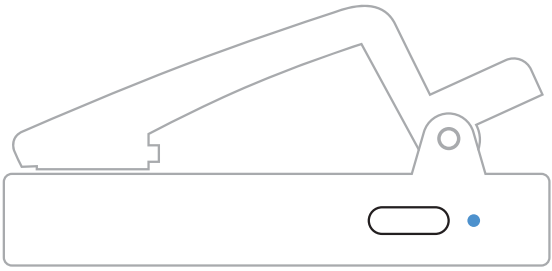

- **步骤2**

E2 Control 设备开机推到“上下模式”启动配对模式
夹子与翻页器会自动配对并连接成功

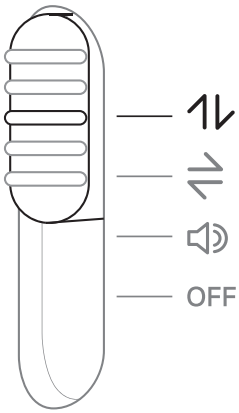

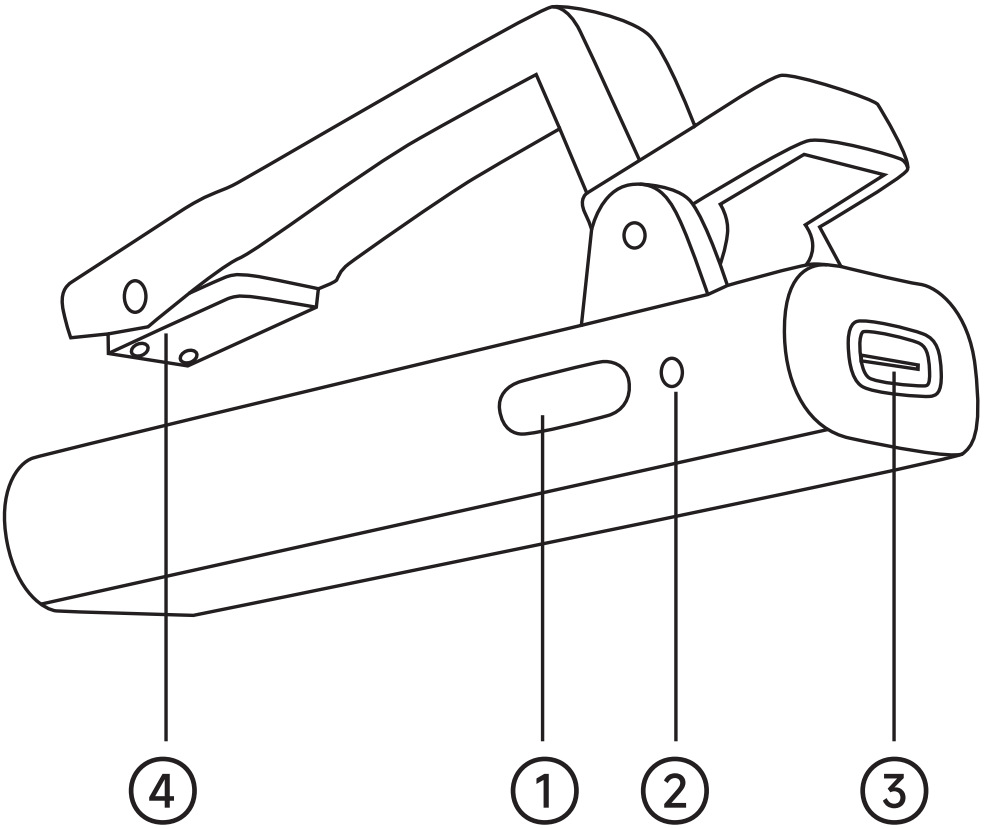

①	開關鍵	長按開/關
②	指示燈	
	開機待連接	藍燈閃爍
	連接成功	藍燈熄滅
	翻頁	藍燈閃一下
	充電中	紅燈長亮
	充滿狀態	紅燈熄滅
③	充電口	Type-C
④	接觸點	

單夾連接方式

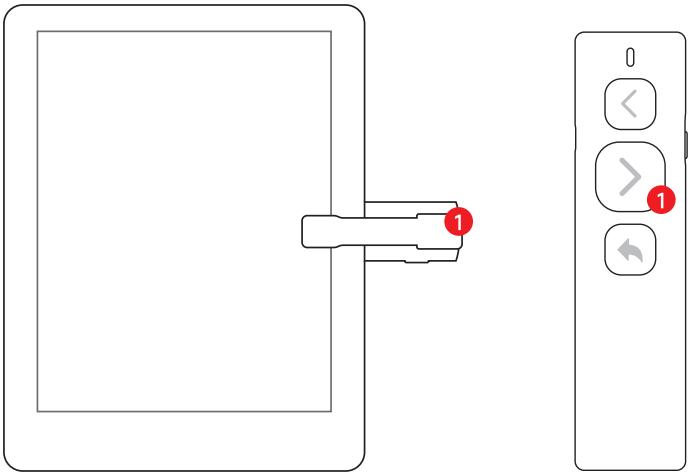

- **步驟1**

E1 Pro server 長按開關鍵“燈閃爍藍色” 配對模式

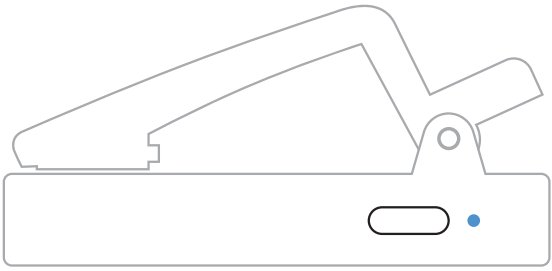

- **步驟2**

E2 Control 設備開機推到“上下模式”啓動配對模式
夾子與翻頁器會自動配對並連接成功

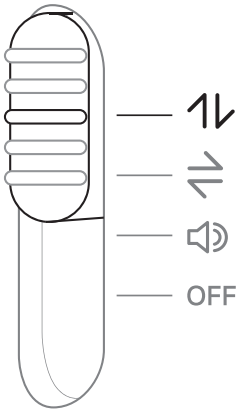

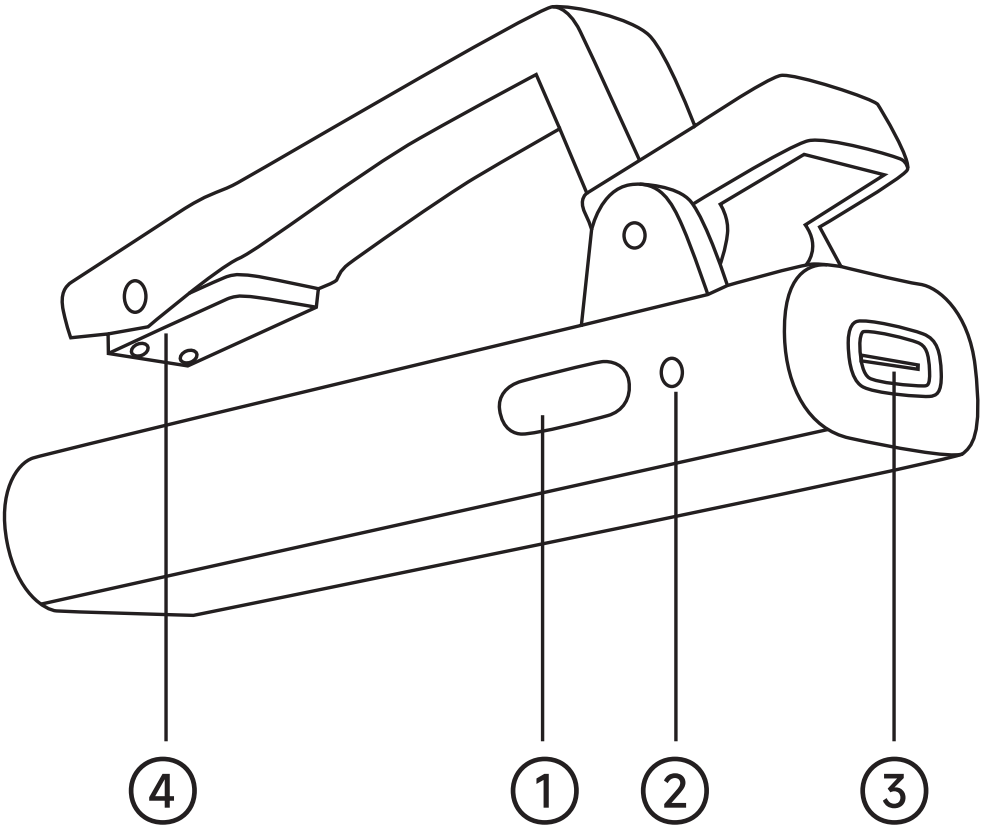

①	Open key	Long press to turnon/of
②	Pilot lamp	The blue light is fashing
	Turn on to connect	The blue light went out
	Connection successful	The blue light flashed
	Page turning	The red light stayed on
	Charging	The red light went out
	Fully charged	Type-C
③	Charging port	
④	Contact point	

Single clamp connection

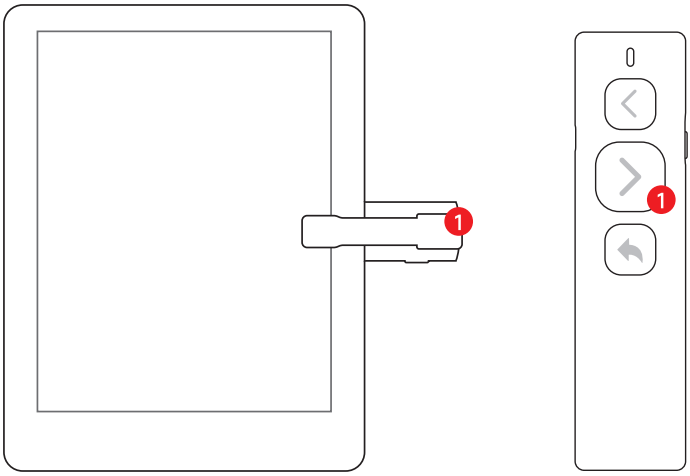

• STP1

E1 Pro server Long press the on key to "flash blue" in pairing mode

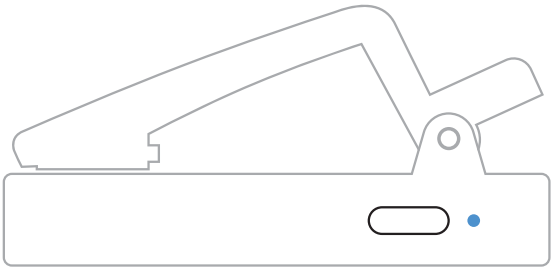

• STP2

E2 Control Turn on the device to "up and down mode" to start the pairing mode. The clip and the page turner will automatically pair and connect successfully

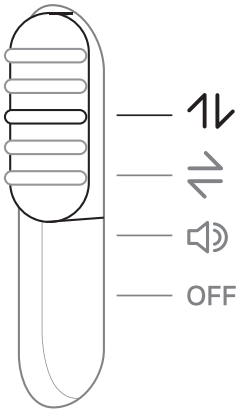

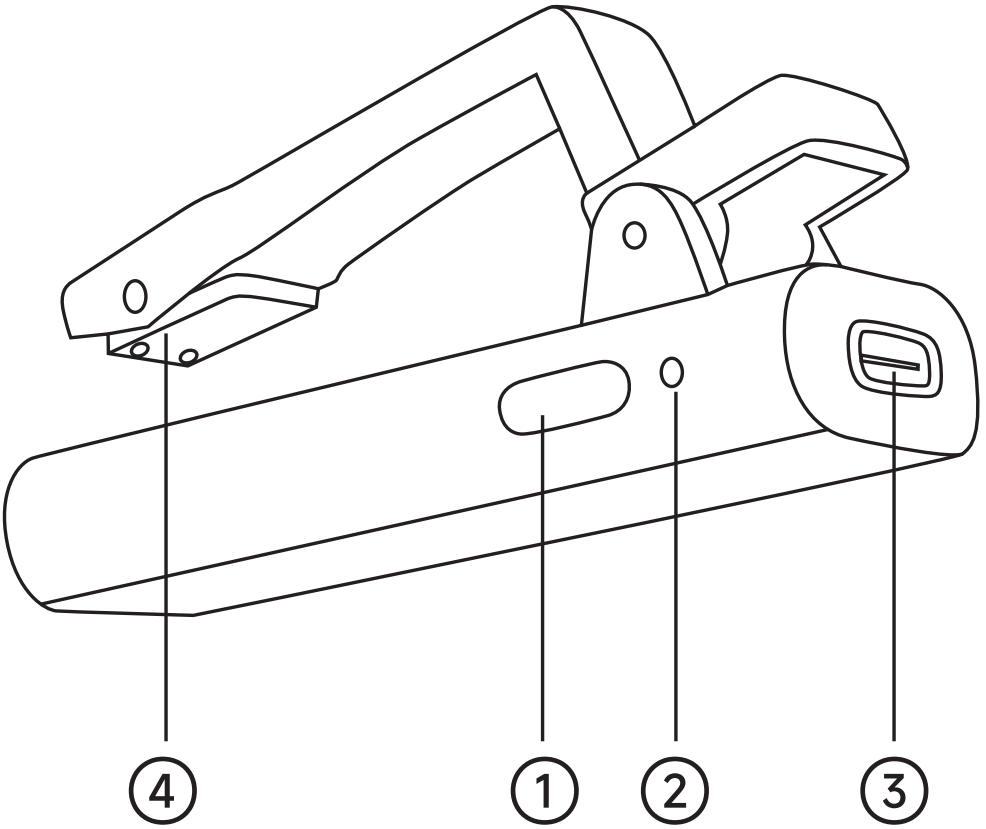

①	Chiave di accensione	Premere a lungo on/off
②	Indicatore luminoso	
	Accendere in attesa di collegare	La luce blu lampeggia
	Connessione riuscita	La luce blu si spegne
	Girare la pagina	La luce blu lampeggia
	In ricarica	La luce rossa è sempre accesa
	Pieno di stato	La luce rossa si spegne
③	Porta di ricarica	Tipo-C
④	Punti di contatto	

Metodo di connessione a clip singolo

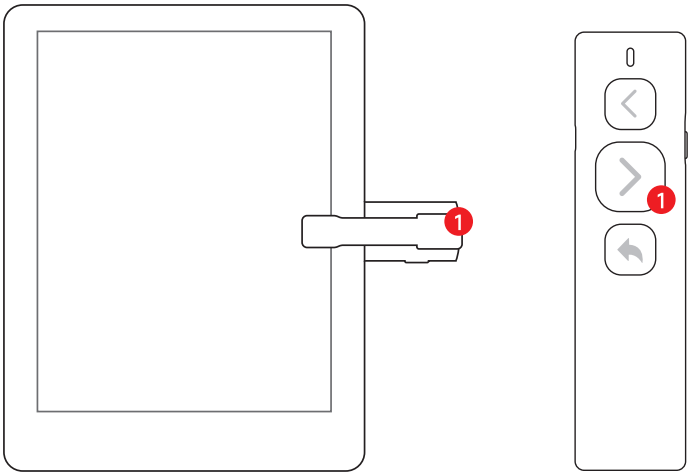

• PASSO 1

E1 Pro server Long press the on key to "flash blue" in pairing mode

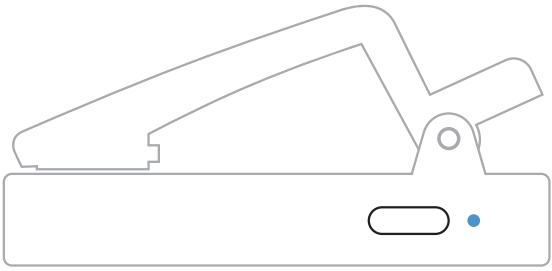

• PASSO 2

Il dispositivo E2 Control si accende e passa alla "modalità sue giù" per avviare la modalità di accoppiamento La clipe ilturner di pagine si accoppieranno automaticamenteesi collegheranno correttamente

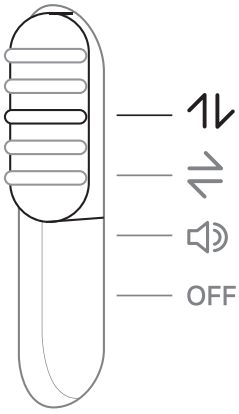

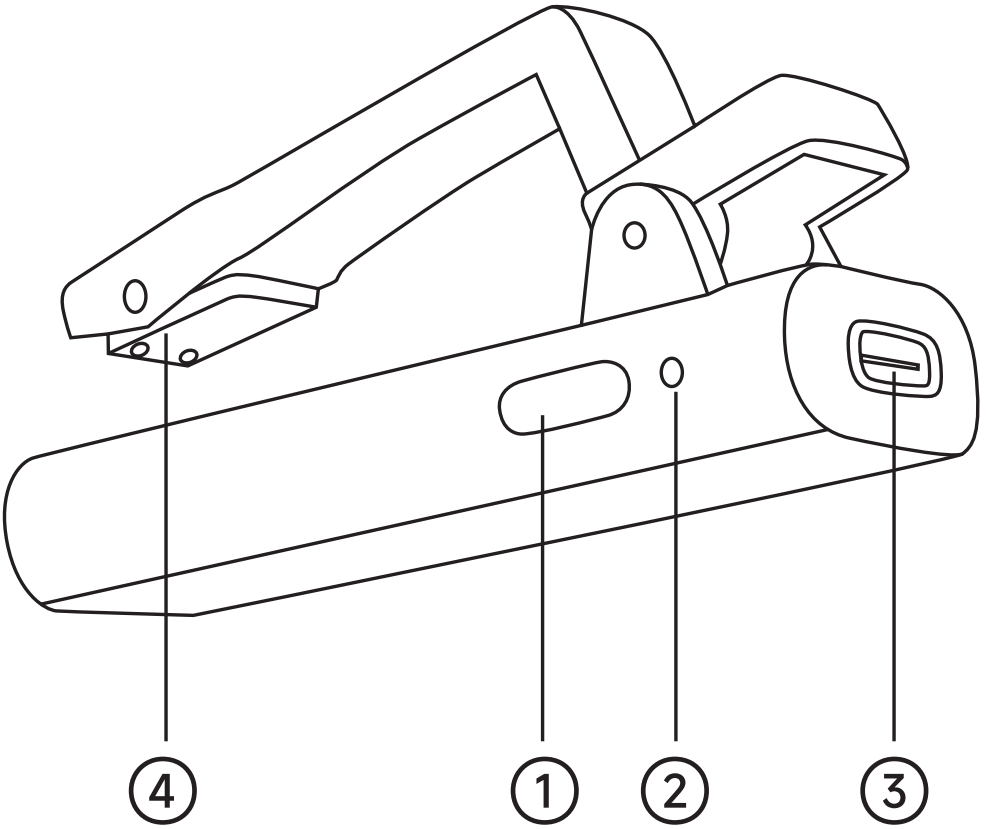

①	Clave de encendido	Mantenga presionado encen-dido/apagado
②	Luz indicadora	
	Enciende a la espera de conectar	Luz azul parpadean do
	Conexión exitosa	La luz azul se apago
	Pasa página	La luz azul pa- rpadea
	En recarga	Luz roja siempre encendida
	Estado lleno	La luz roja se apagó
③	Puerto de carga	Tipo-C
④	Puntos de contacto	

Single clamp connection

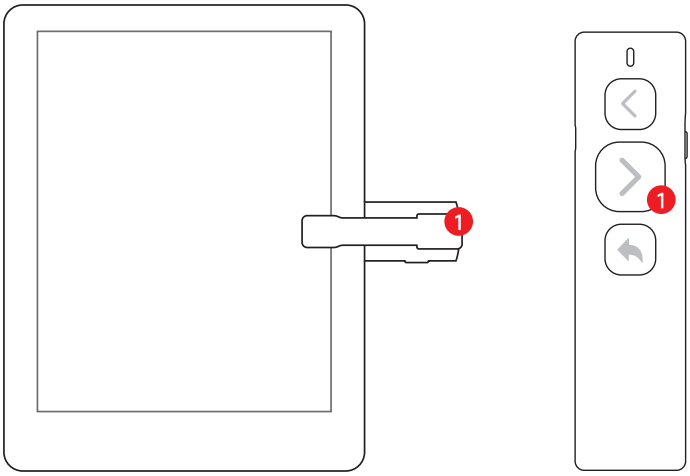

- STP1

E1 Pro server Long press the on key to "flash blue" in pairing mode

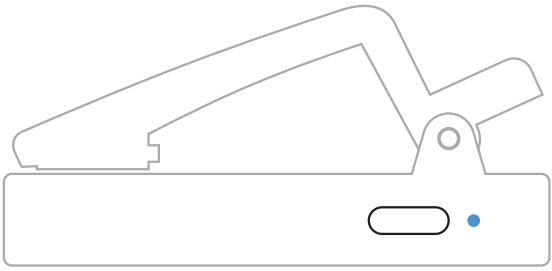

- STP2

E2 Control Turn on the device to "up and down mode" to start the pairing mode. The clip and the page turner will automatically pair and connect successfully

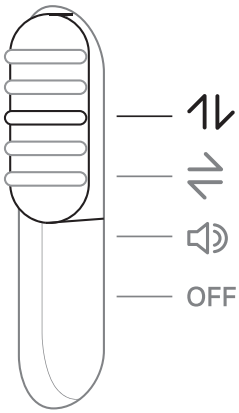

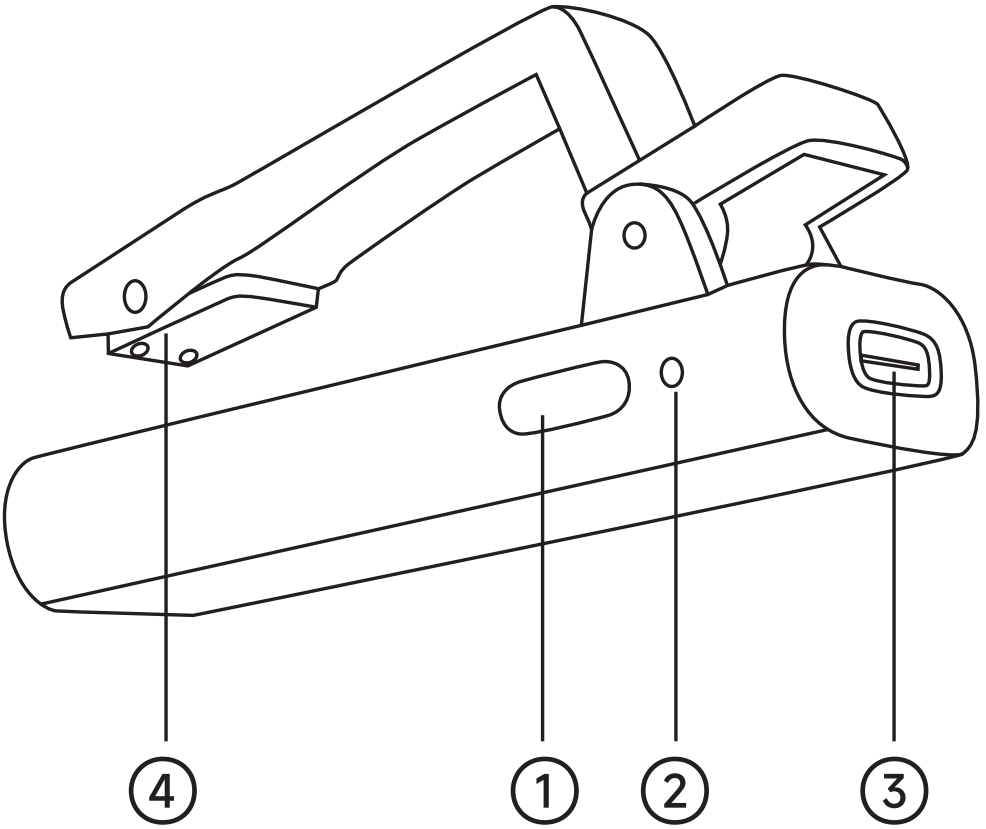

①	Slå och slå knapp	Tryck länge för att slå på/stänga
②	Indikatorljus	
	Start och vända på att ansluta	Blått ljus blinkar
	Anslutning framgångsrik	Det blå ljuset släckner
	Vända sidan	Det blå ljuset blinkar
	Laddning	Det röda ljuset är alltid på
	Full av tillstånd	Det röda ljuset sl äckt
③	Laddningsporten	Type-C
④	Kontaktpunkt	

Enkel klämmanslutning

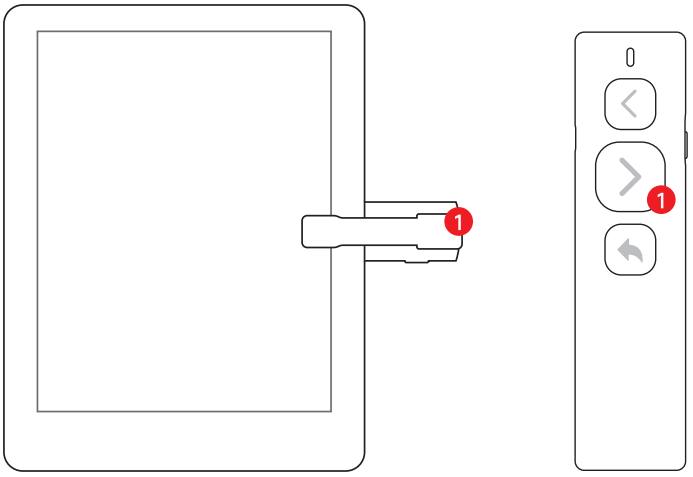

• STEG 1

E1 Pro server Tryck länge på att slå på knappen "ljuset blinkar blått" parningsläge

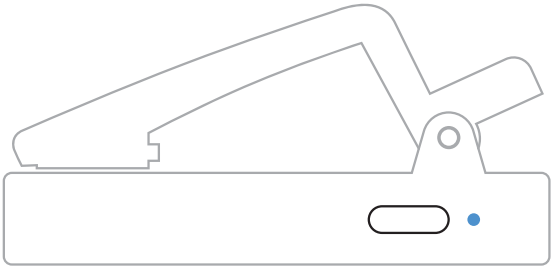

• STEG 2

E2 Control-enheten startas och trycks till "upp och ner läge " för att starta parningslä get. Klippen och sidvänderen kommer automatiskt att paras och anslutas framgångsrikt.

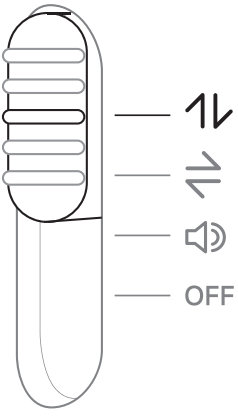

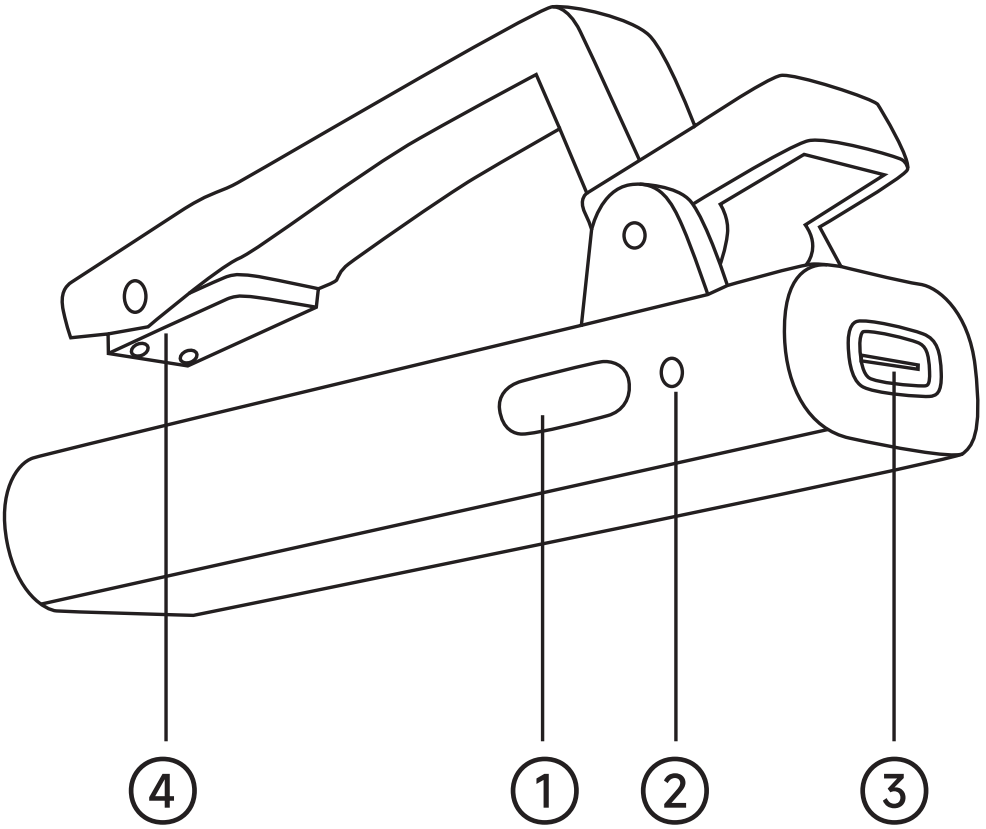

①	オンキー	電源ボタンを長押し
②	インジケータ	
	電源を入れて接続待ち	青いライトが点滅
	接続に成功した	青いライトが消える
	ページめくる	青いライトが1回点滅
	充電中	赤いライトが点灯
	いっぱい状態	赤いライトが消えろ
③	充電ポート	タイプC
④	接触ポイント	

シングルクリップ接続方式

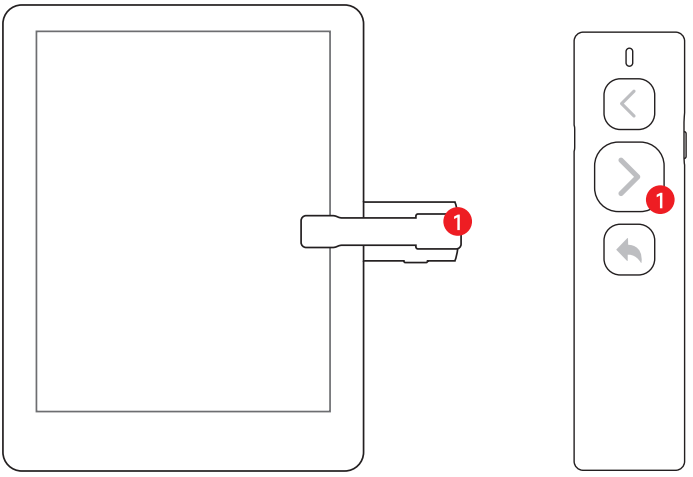

• ステップ 1

E1プロサーバーオンキーを長押し「ライト点滅青色
」ペアリングモード

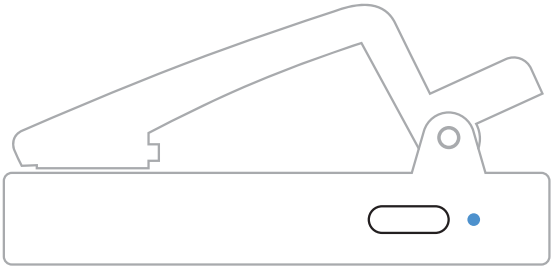

• ステップ 2

E2 Controlデバイスの電源を入れると「上下モー ド」にプッシュペアリングモードを開始するクリップとページフリップが自動的にペアリングされ、接続が正常に行われます

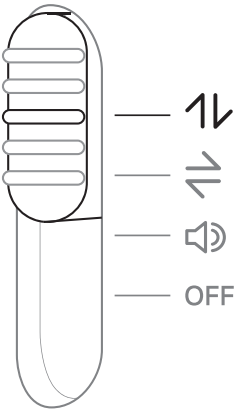

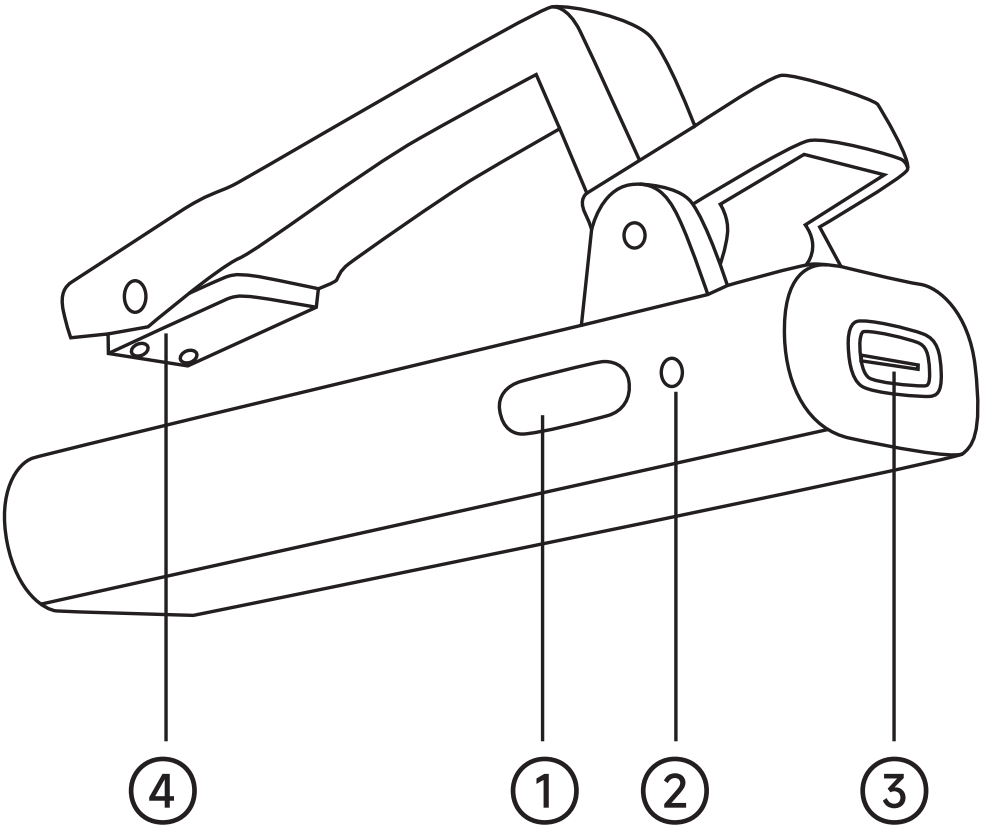

①	Zapnutí klíce	Dlouhé stisknutí zapnutí/ vypnutí
②	Indikátorové svetlo	
	Zapnutí a cekání na pripojení	Modré svě tlo bliká
	Úspešné pripojení	Modré svě tlo zha sne
	Obrátit stránku	Modré svě tlo bliká
	Nabíjení	Červené světlo vž dy svítí
	Plně nabité	Červené světlo zhasne
③	Nabíjecí port	Type-C
④	Kontaktní body	

Metoda pripojení s jedním svorkem

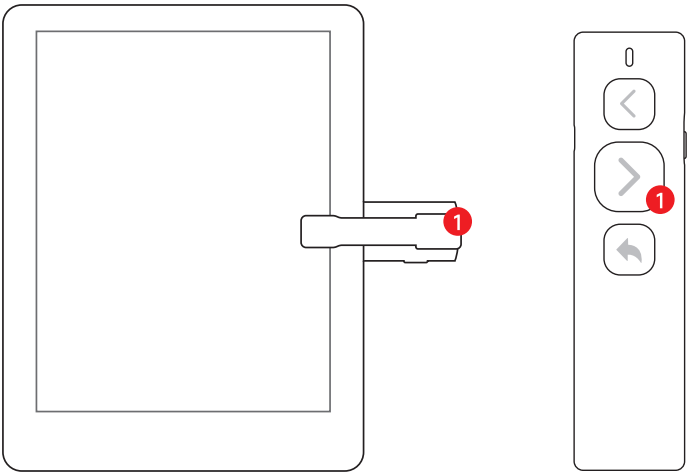

• Krok 1

Server E1 Pro dlouhým stisknutím klíce "svetlo bliká modr á" režim párování

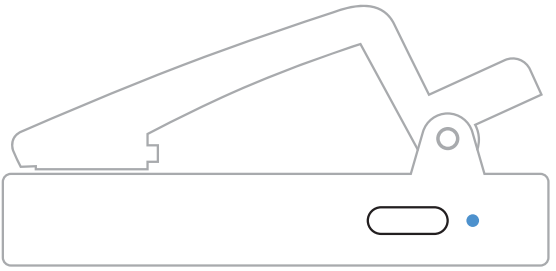

• Krok 2

Zarízení E2 Control je zapnuto a prejde do "režimu nahoru a dolu", aby spustilo režim pá rování. Klip a stránka se automaticky spá rovají a úspešne se pripojí

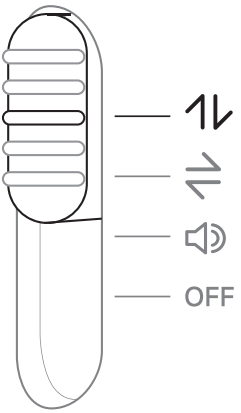

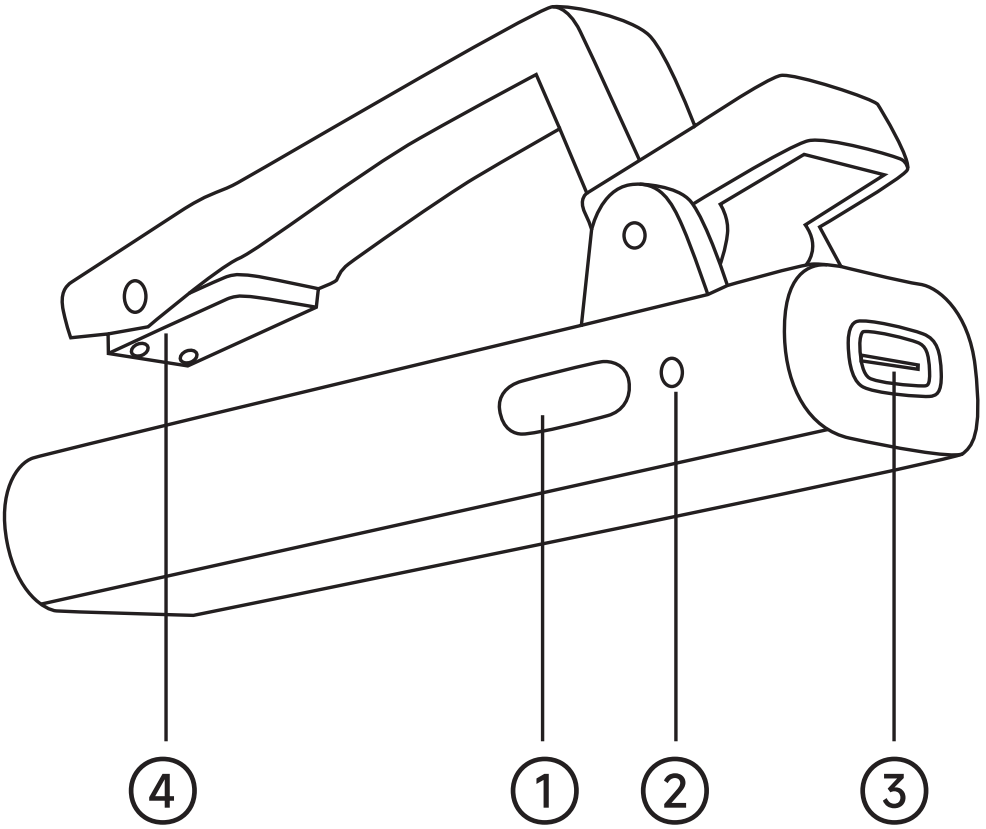

1	Schakel- en uitskakelknop	Lang drukom aan/uit te schakelen
2	Indicatielamp	
	Inschakelen en wachten op aansluiting	Blauw licht knippert
	Verbinding succesvol	Het bla-uwe lichtgaat uit
	Pagina omdraaien	Het bla-uwe lichtknippert
	Opladen	Het rodelichtgaat al-tijd aan
	Volledig opgeladen	Het rode licht gaat uit
3	Laadpoort	Type-C
4	Contactpunt	

Verbindingsmethode met enkele clip

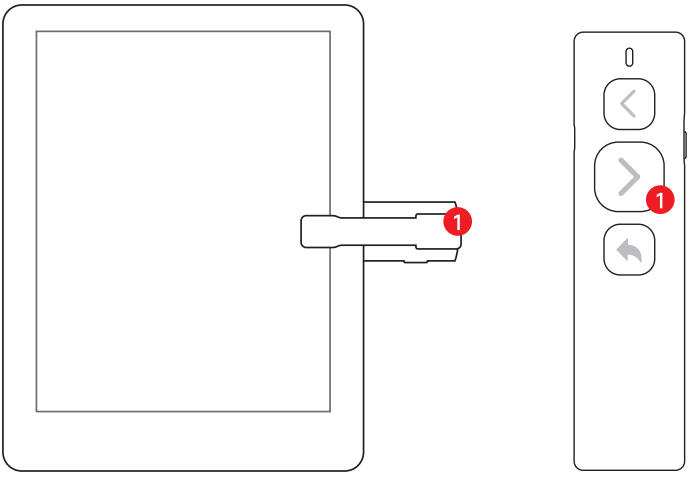

• STAP 1

E1 Pro server Druk lang op de aan- en uitschakelknop "licht flikkerend blauw" koppelingsmodus

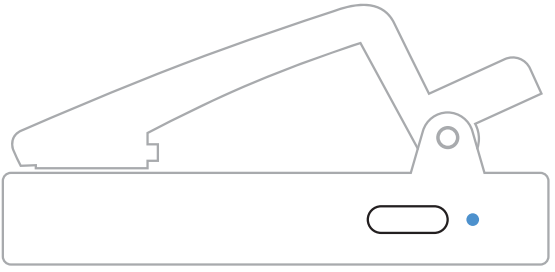

• STAP 2

Het E2 Control-apparaat wordt ingeschakeld en geduwd naar de "Up-and-down-modus" om de koppelingsmodus te starten. De clip en de paginaomdraaier worden automatisch gekoppeld en met succes verbonden.

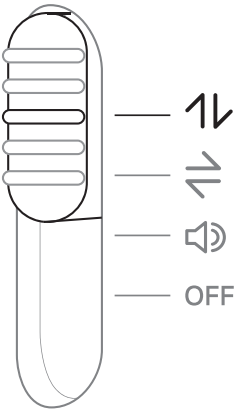

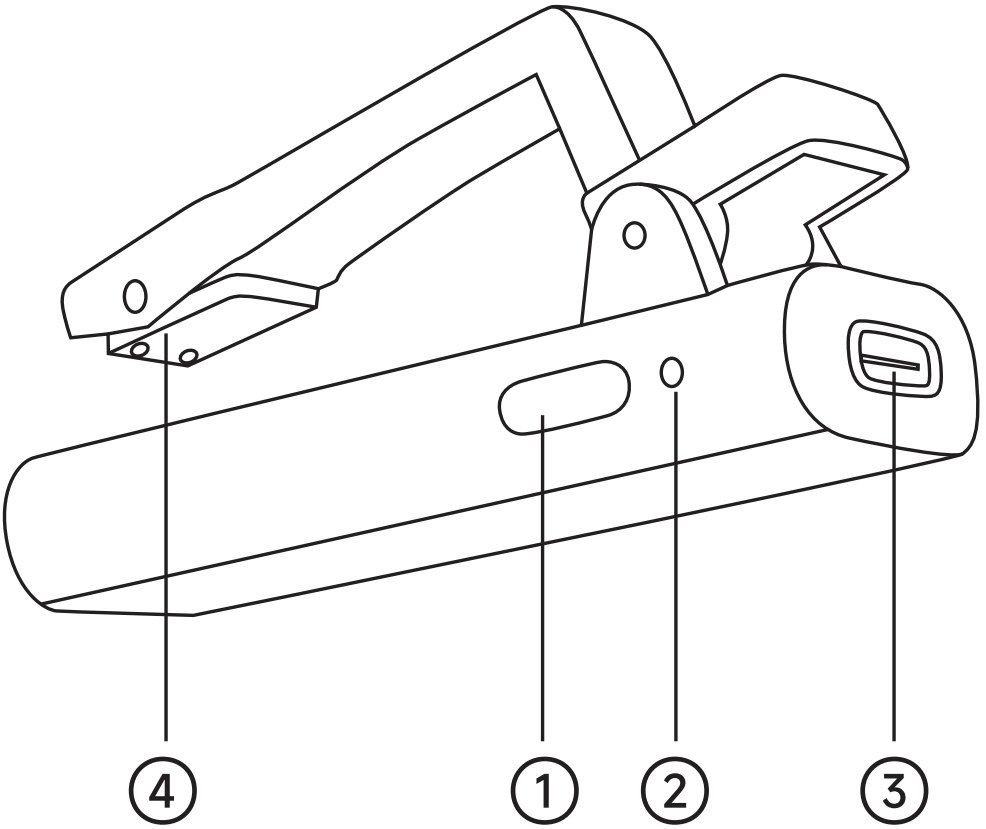

①	오프 키	ON/OFF 길
②	표시등	
	전원 켜기 연결 대기	게 누르기파란색 불빛이
	연결 성공	깜박임파란 등불이
	페이지 뒤집기	꺼졌다파란색 불빛이
	충전 중	깜빡거린다빨간불이 계속 켜져있어요
	가득 차있는 상태	빨간 불이꺼졌다
③	충전 포트	Type-C
④	접촉점	

단일 클립 연결 방식

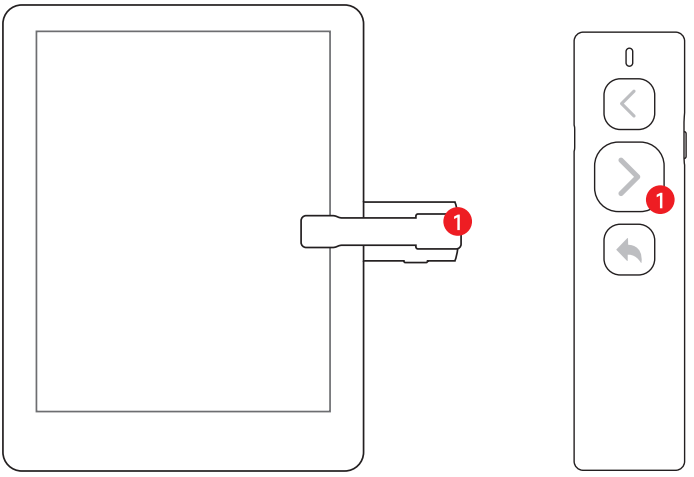

• 1단계

E1 프로 서버는 오프 키를 길게 누르고 "빛 깜박이는 파란색"페어링 모드

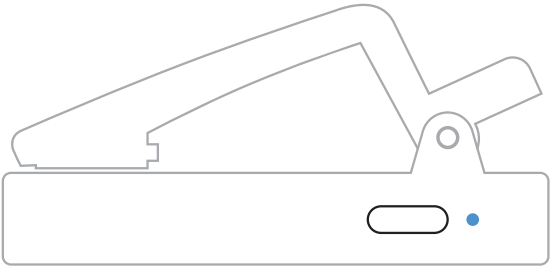

• 2단계

E2 Control 장치 전원을 켜면 '상하 모드'로 밀어 페어링 모드 시작 클립과 페이지 플립터가 자동으로 페어링되어 성공적으로 연결됩니다

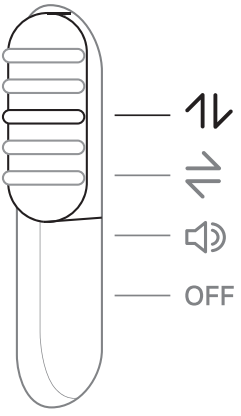

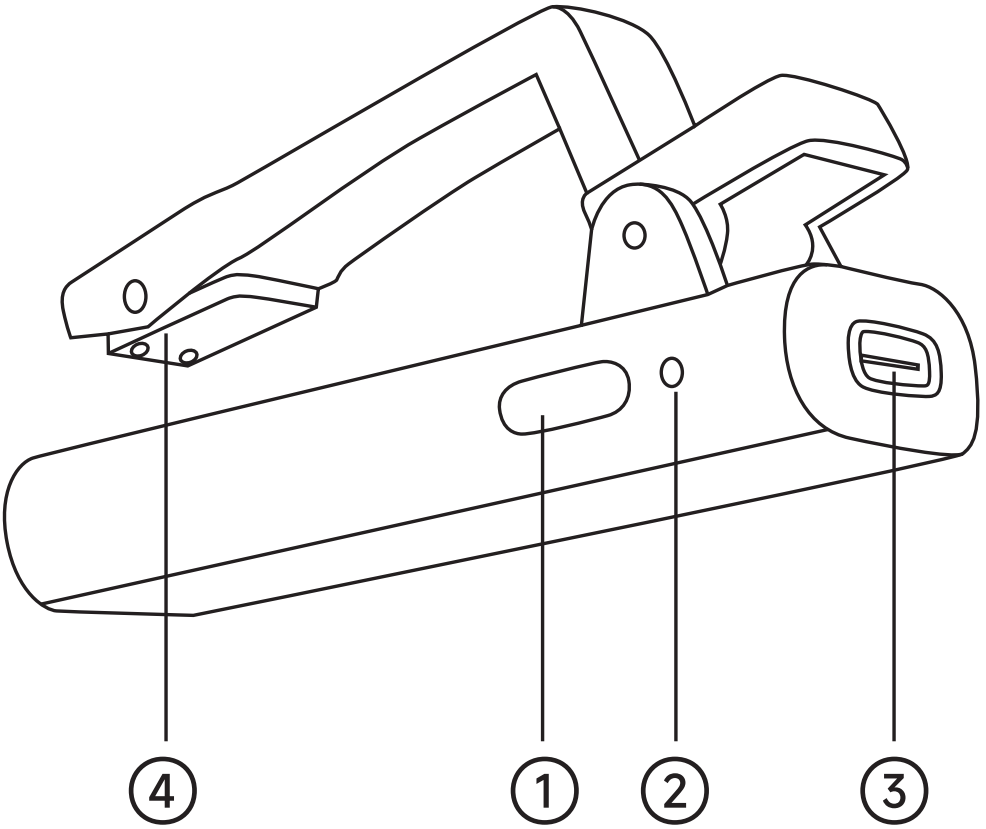

①	Clé de commutation	Appuyezlonguement sur ON/OFF
②	Indicateur lumineux	
	Allumez et attendez la connexion	La lumière bleue clignote
	Connexion réussie	La lumiè re bleue s'éteint
	Tournez la page	La lumiè re bleue clignote
	En charge	Le feu rouge toujours allumé
	Entièrement chargé	Le feu rouge s'é teint
③	Port de charge	Type-C
④	Points de contact	

Mode de connexion à clip unique

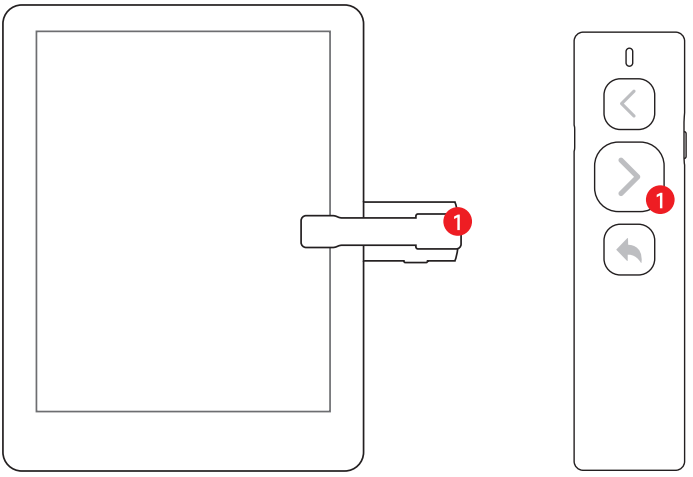

• Étape 1

Serveur E1 Pro Appuyez longuement sur la touche d' activation du mode d'appariement "La lumière clignote bleu"

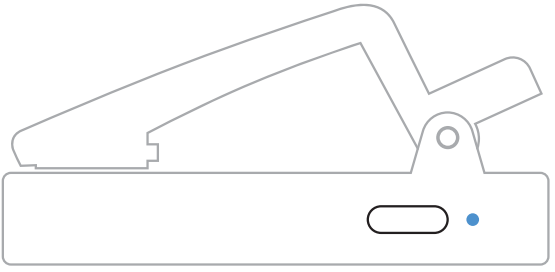

• -Étape 2

L'appareil E2 Control est allumé et poussé vers le « mode haut et bas » pour démarrer le mode d'appariement. Le clip et le tourneur de pages seront automatiquement jumelés et connectés avec succès

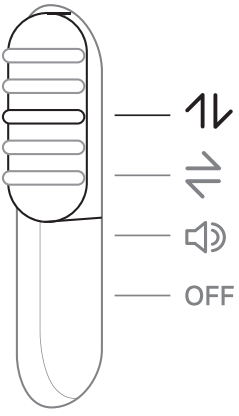

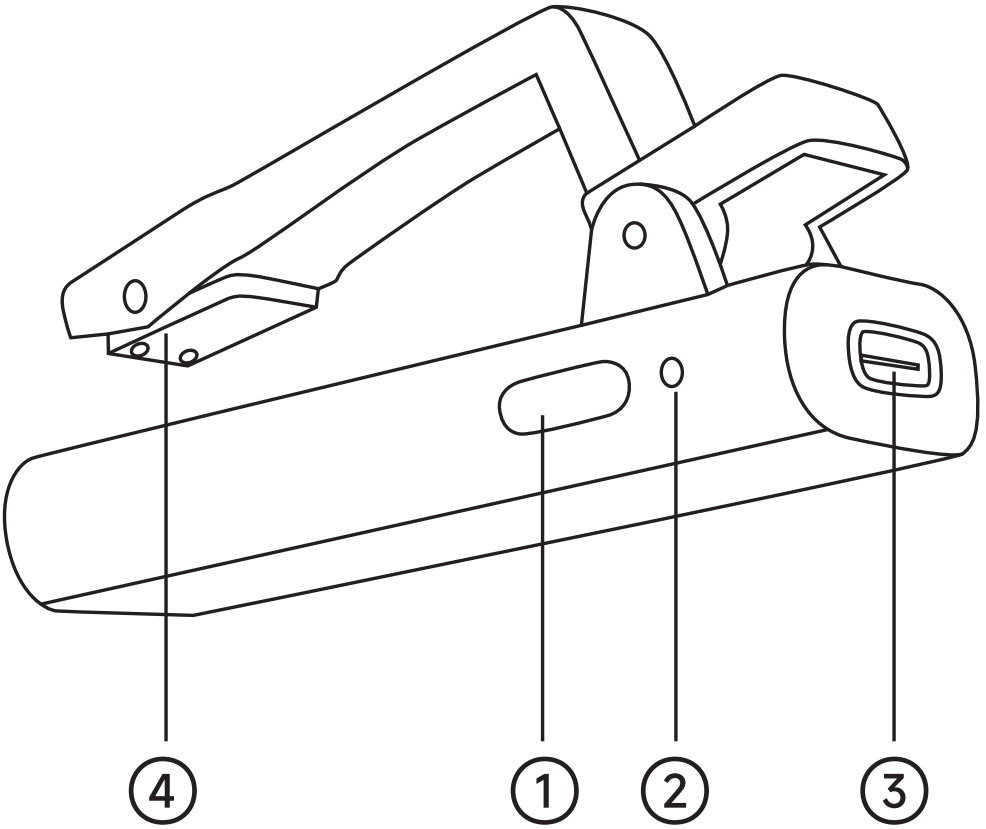

①	Einschaltschlüssel	Drücken Sie lange ein/aus
②	Kontrollleuchte	
	Einschalten zur Verbindung	Blaues Licht blinkt
	Verbindung erfolgreich	Das blaue Licht geht aus
	Seite umblättern	Das blaue Licht blinkt
	Im Laden	Das rote Licht leuchtet
	Voll aufgeladen	Das rote Licht geht aus
③	Ladeanschluss	Type-C
④	Kontaktpunkte	

Einzelklammerverbindungsmethode

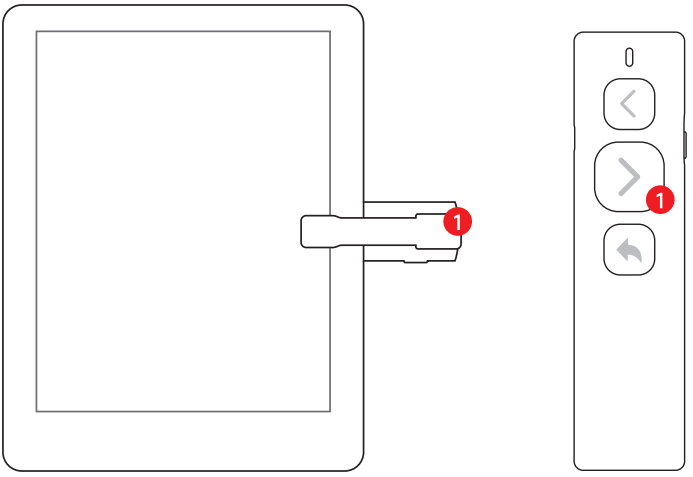

• Schritt 1

E1 Pro server lange drücken, um den Kopplungsmodus ?Licht blinkt blau“ einzuschalten

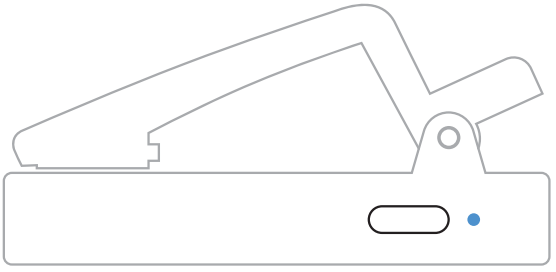

• Schritt 2

E2 Control Das Gerät wird eingeschaltet und in den ?Up-and-Down-Modus“ gedrückt, um den Kopplungsmodus zu starten. Der Clip und der Seitenumblätter werden automatisch gekoppelt und erfolgreich verbunden

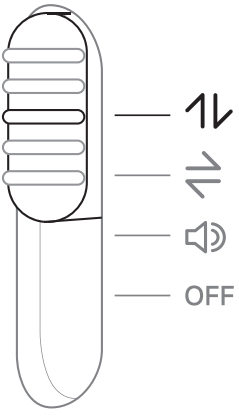

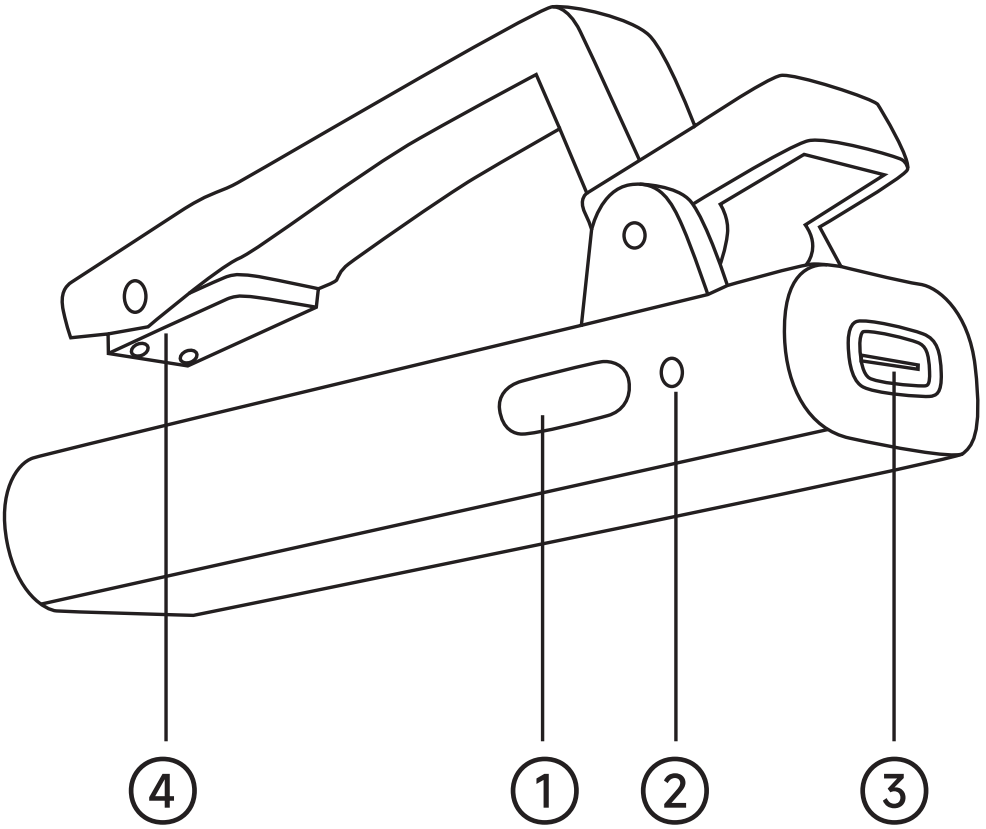

①	Klucz właczenia	Długo naci śnij, aby włączyć/wy łączyć
②	Lampka wskaznika	
	Włacz maszyne i oczekuje na podłaczenie	Niebieski e światło miga
	Połaczenie pomyslnie	Niebieski e światło gaśnie
	Przewróc strone	Niebieski e światło mignie na chwilę
	Ładowanie	Czerwone światło jest za-wsze włą czone
	w pełni naładowany	Czerwone światło ga śnie
③	Port ładowania	Type-C
④	Punkt kontaktu	

Metoda połaczenia z jednym zaciskiem

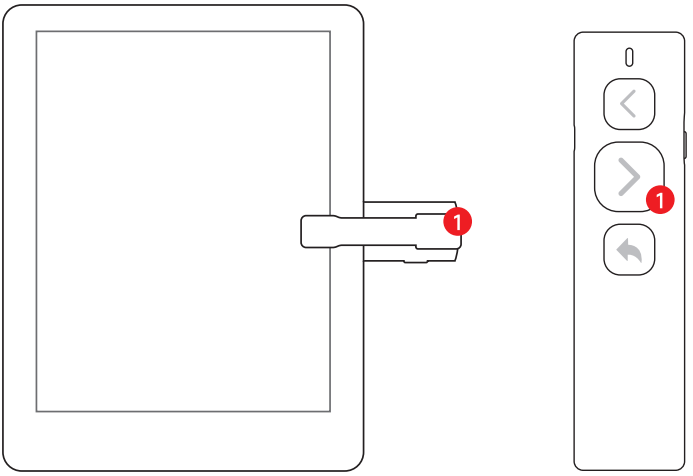

• Krok 1

Serwer E1 Pro Długo nacisnij klucz właczenia i właczenia ?swiatło mignie niebieskim "tryb łaczenia

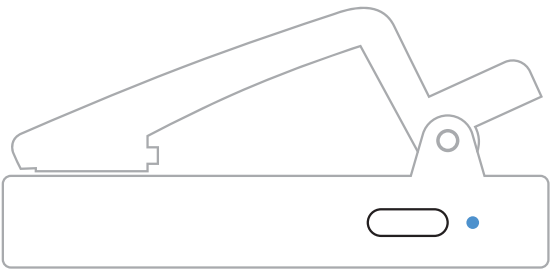

• Krok 2

Urzadzenie E2 Control zostanie uruchomone iprzepchane do ? trybu w góre i w dół ", aby uruchomic tryb parowania. Klip i przewracaja cy strony zostana automatycznie sparowane i pomyslnie połaczone.

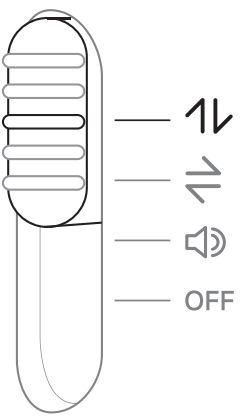

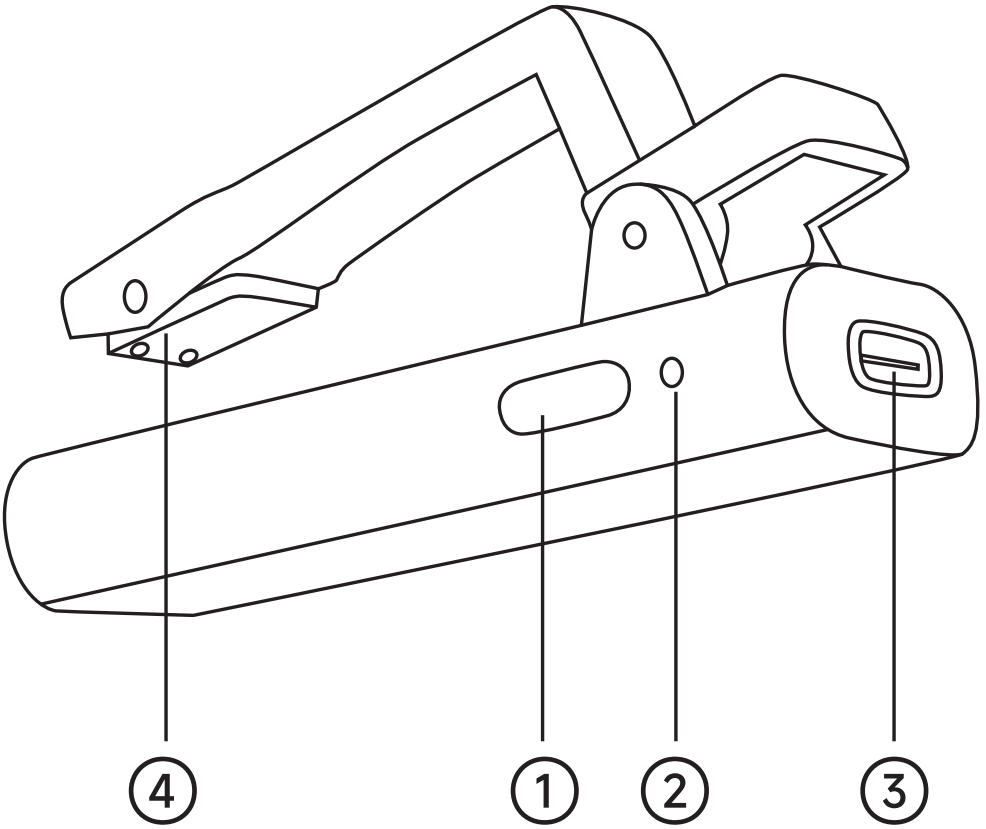

①	مفتاح التبديل	اضغط لفترة طويلة لفتح الضمان
②	مصباح شينزونغ	
	اتصال الأجزاء المفتوحة	سنة ماندينغ نت
	حقن موجة ناجحة	يحدق في إطفاء
	مسؤولية البحيرة	المسامير الزرقاء، ضربة واحدة
	تحت الشحن	جيانغ دينغ تشانغليانغ
	حالة جمع بلاط كامل	جيانغ دينغ نيانغتيان
③	جرام ميناء كهربائي	ج-عونا
④	حمض الاتصال	

طريقة اتصال مشبك واحد

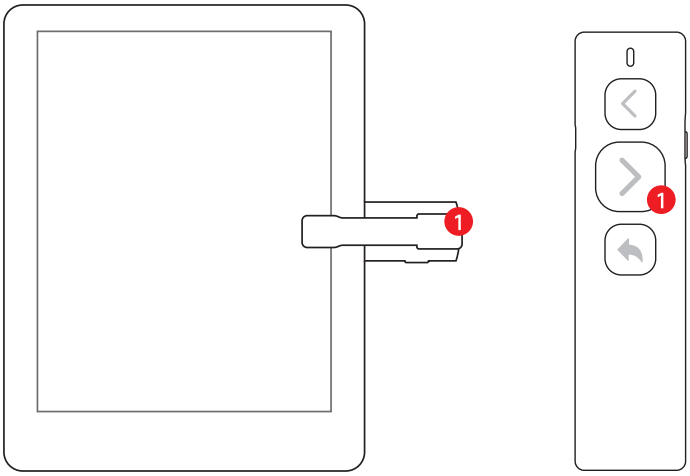

الخطوة 1

مقم E1 Pro الضغط لفترة طويلة على زر التشغيل/إيقاف

التشغيل "يومض الضوء باللون الأزرق" وضع الاقتران

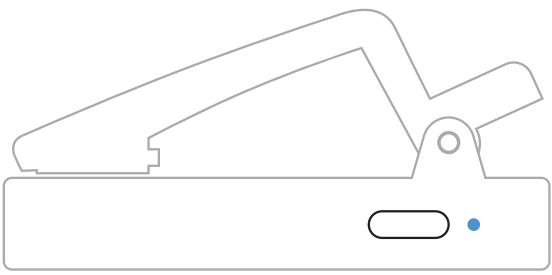

الخطوة 2

يتم تشغيل جهاز التحكم E2 وضغطه في "الوضع العلوي والسفلي" لبدء وضع الاقتران.
سيتم إقران المشبك وأداة تقليب الصفحات وتوصيلها تلقائياً.

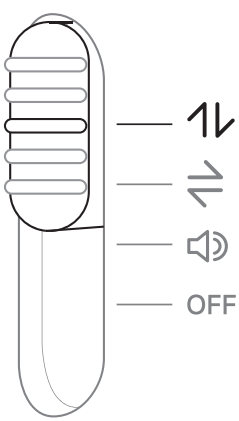

FCC Statement

This device complies with part 15 of the FCC Rules. Operation is subject to the following two conditions: (1) This device may not cause harmful interference, and (2) this device must accept any interference received, including interference that may cause undesired operation.

This equipment has been tested and found to comply with the limits for a Class B digital device, pursuant to part 15 of the FCC Rules. These limits are designed to provide reasonable protection against harmful interference in a residential installation. This equipment generates, uses and can radiate radio frequency energy and, if not installed and used in accordance with the instructions, may cause harmful interference to radio communications. However, there is no guarantee that interference will not occur in a particular installation. If this equipment does cause harmful interference to radio or television reception, which can be determined by turning the equipment off and on, the user is encouraged to try to correct the interference by one or more of the following measures:
•Reorient or relocate the receiving antenna.
•Increase the separation between the equipment and receiver.
•Connect the equipment into an outlet on a circuit different from that to which the receiver is connected.
•Consult the dealer or an experienced radio/TV technician for help.
Caution: Any changes or modifications to this device not explicitly approved by manufacturer could void your authority to operate this equipment.

RF Exposure Information
The device has been evaluated to meet general RF exposure requirement. The device can be used in portable exposure condition without restriction.