承　认　书

SPECIFICATION FOR APPROVAL

客　户　名　称 CUSTOMER`S NAME ： 深圳市瑞晨鑫科技有限公司

客　户　料　号 CUSTOMER`S P/N ： **DG0127**

产　品　规　格 PRODUCT SPEC ： Y.WAC.083

制　作　日　期 ISSUE DATE ： 2024年12月12日

拟制 PREPARED BY	审核 CHECKED BY	批准 APPROVED BY	客户承认 CUSTOMER APPROVE
李蓓	程杰	李博文	

东莞市博红科技有限公司

DONGGUAN BOHONG TECHNOLOGY CO., LTD

ADD：东莞市大朗镇富民中路533号4楼

ADD: 4F, 533 Fumin Middle Road, Dalang Town, Dongguan City

TEL：0769-82866410

FAX：0769-82866409

本承认书请在首批下单生产此机种前回签，否则视为贵方默认此承认书内所有内容

东莞市博红科技有限公司

DONGGUAN BOHONG TECHNOLOGY CO., LTD

SPECIFICATION FOR APPROVAL

CUSTOMER	瑞晨鑫	CUSTOMER`S P/N	**DG0127**
ISSUE DATE	**2024年12月12日**	PRODUCT SPEC	Y.WAC.083

SPECIFICATION CONTROL DRAWING

REVISIONS

REV	DESCRIPTION	DATE	ISSUE BY	**APPROVAL BY**
A	INITIAL	2024年12月12日	**李蓓**	**李博文**

东莞市博红科技有限公司 工程部专用章

东莞市博红科技有限公司

东莞市博红科技有限公司

DONGGUAN BOHONG TECHNOLOGY CO., LTD

SPECIFICATION FOR APPROVAL

工程部专用章

CUSTOMER	瑞晨鑫	CUSTOMER`S P/N	DG0127
ISSUE DATE	2024年12月12日	PRODUCT SPEC	Y.WAC.083

1.MATERIAL:

NO	ITEM	TYPE	SUPPLIERS	UL FILE NO
1	磁片	MnZn-Ferrite (A06-1L)	QS	/
2	线材	xxUEW-FLZ@0.08*28P	FSFY	E303260
3	胶水	BE818	BE	E468573
4	锡	Sn99.3:Cu0.7	BTL	/
5	背胶	513#	HG	/
6	磁铁	7.5*2/N52	LC	/

东莞市博红科技有限公司

DONGGUAN BOHONG TECHNOLOGY CO., LTD

SPECIFICATION FOR APPROVAL

CUSTOMER	瑞晨鑫	CUSTOMER`S P/N	**DG0127**
ISSUE DATE	**2024年12月12日**	PRODUCT SPEC	Y.WAC.083

2.DIMENSION：

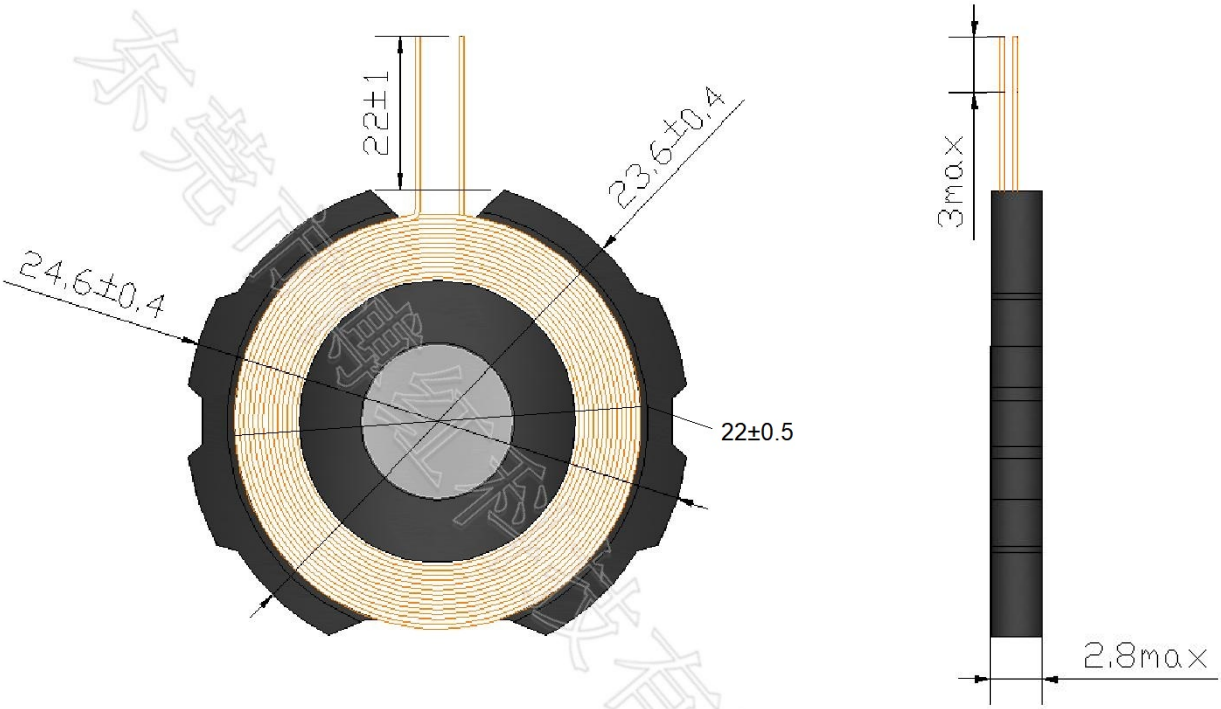

注：

背面⌀19*T0.13皇冠513#双面胶；

磁铁7.5*2mm高斯3200ref；

ISSUE BY	李蓓	CHECK BY	程杰	APPROVAL BY	李博文

东莞市博红科技有限公司

DONGGUAN BOHONG TECHNOLOGY CO., LTD

SPECIFICATION FOR APPROVAL

CUSTOMER	瑞晨鑫	CUSTOMER`S P/N	**DG0127**
ISSUE DATE	**2024年12月12日**	PRODUCT SPEC	Y.WAC.083

东莞市博红科技有限公司 工程部专用章

4.CIRCUIT DIAGRAM

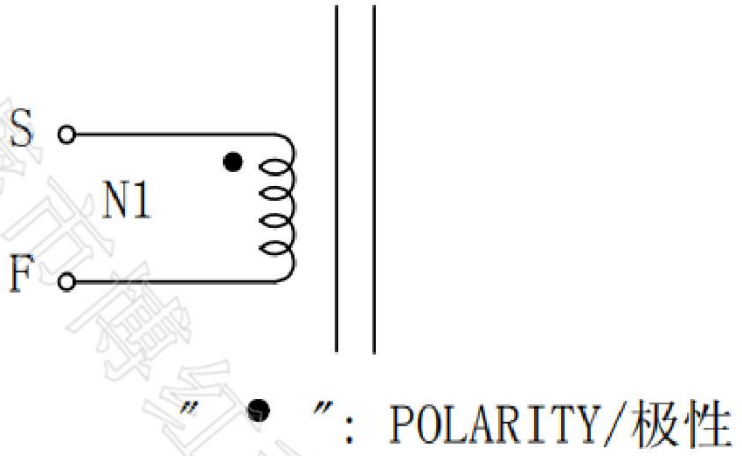

5.WINDING

NO	WINDING	WIRE	TURNS	TAPE	WINDING CONDITION
N1	S-F	Ø0.08*28P	14	/	CCW

6.CHARACTERISTIC

ITEM	MEASURED POINT	TECHNICAL DATA	TESTING CONDITION & INSTRUMENT
LS	S-F	7.7uH±5%	LCR1062 100KHz/1V AT 25℃±2℃
Q	S-F	25 MIN	LCR1062 100KHz/1V AT 25℃±2℃
DCR	S-F	120mΩ MAX	LCR1062 1KHz/0.3V AT 25℃±2℃

东莞市博红科技有限公司

东莞市博红科技有限公司

DONGGUAN BOHONG TECHNOLOGY CO., LTD

SPECIFICATION FOR APPROVAL

CUSTOMER	瑞晨鑫	CUSTOMER'S P/N	**DG0127**
ISSUE DATE	**2024年12月12日**	PRODUCT SPEC	Y.WAC.083

7.THE PACKING WAY

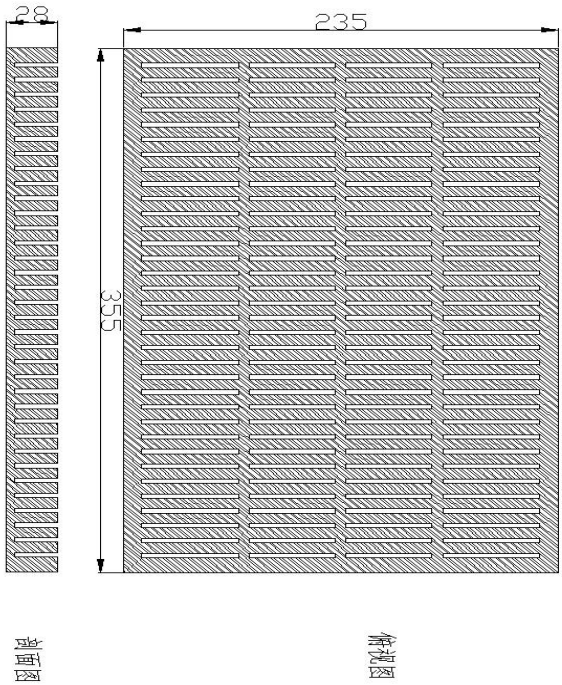

1. 珍珠棉规格：375*265*30mm*120格；
2. 每格装2pcs，每盘240pcs；
3. 每箱装11盘；
4. 每箱合计：2640pcs；
5. 纸箱材质：K=K++；

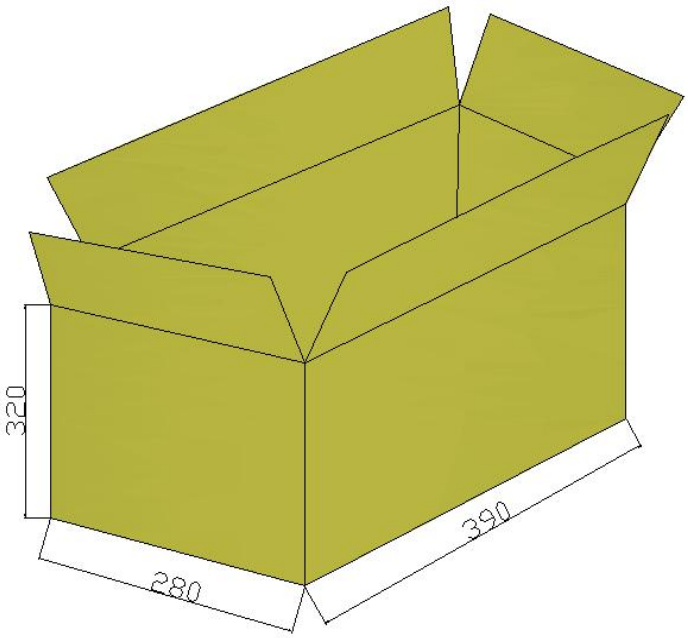

东莞市博红科技有限公司

DONGGUAN BOHONG TECHNOLOGY CO., LTD

SPECIFICATION FOR APPROVAL

CUSTOMER	瑞晨鑫	CUSTOMER'S P/N	**DG0127**
ISSUE DATE	**2024年12月12日**	PRODUCT SPEC	Y.WAC.083

备 忘 录

序号	内 容	处理方法	签 名	日 期
1				
2				
3				
4				
5				
6				
7				
8				
9				
10				

东莞市博红科技有限公司 工程部专用章