深圳市云顶通讯电子有限公司

TEL：+86 0755-23073599 FAX：+86 0755-23097189 E-mail:wht0809@163.com

承認書

APPROVAL

客　　户：	深圳市百科智创科技有限公司
品 名 规 格 DESCRIPTION:	**External Antenna-31.44mm*1.55mm**
料　　号 PART NO.：	
客 户 料 号 CUS PART NO.：	
日　　期 D A T E：	2024.11.8

地址:深圳市宝安区宝安大道 4315 号文浩商务大厦 A602

1. 测试项目与设备

1. Test items and equipment

	测试项目	设备
1. S11 参数 （S-parameter）	1. 回波损耗 （Return Loss） 2. 电压驻波比（VSWR）	网络分析仪: Agilent E5071B HP 8753D
2. 有源测试 （Active ）	1. 发射功率 （TRP） 2. 接收灵敏度（TIS）	1. 暗室：ETS 7x4x3 m (3D) Chamber ETS 5x3x3 m (3D) Chamber 2.综合测试仪: Agilent 8960 E5515B ×2 StarPoint SP6011
3.无源测试 （Passive）	1.天线增益 （Gain）2.天线效率 （Efficiency）	1. 暗室：ETS 7x4x3 m (3D) Chamber ETS 5x3x3 m (3D) Chamber 2. 网络分析仪：Agilent E5071B HP 8753D

2.匹配电路-天线：

2.Matching circuit-Antenna:

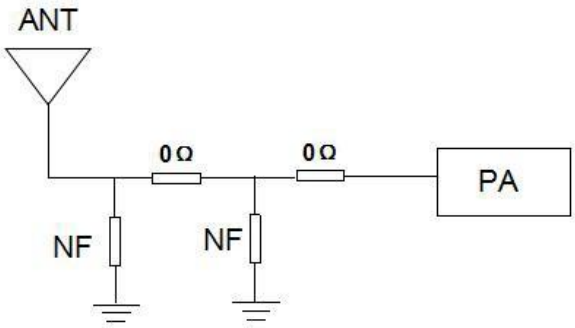

3. 天线性能

3. Antenna performance

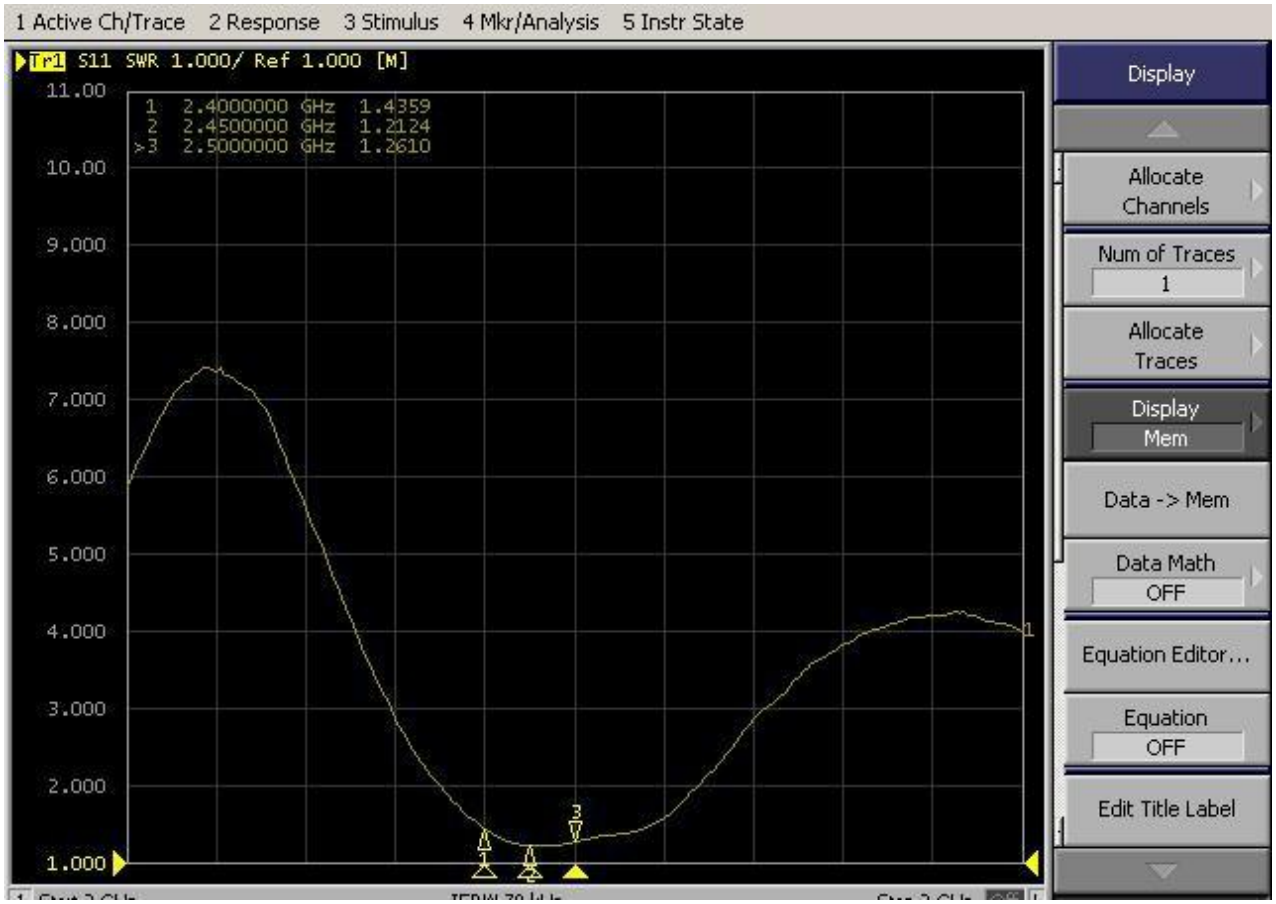

4. 天线结构图

4. Antenna structure diagram

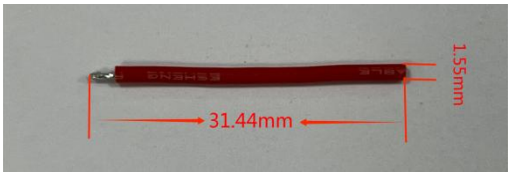

5. 天线 OTA 测试数据

5. The antenna OTA test data

Passive Test For WIFI										
Freq (MHz)	Effi (%)	Effi (dB)	Gain (dBi)	Gain (dBd)	UHIS (%)	DHIS (%)	Max (dB)	Min (dB)	Attenut Hor	Attenut Ver
2400	65.99	-1.8	2.99	0.84	35.629	30.365	2.99	-8.28	48.09	47.94
2410	61.32	-2.12	2.62	0.47	32.762	28.557	2.62	-8.32	48.07	47.87
2420	60.58	-2.18	2.52	0.37	32.121	28.457	2.52	-8.49	48.18	48
2430	61.75	-2.09	2.58	0.43	32.561	29.188	2.58	-9.08	48.17	47.99
2440	64.63	-1.9	2.73	0.58	34.122	30.503	2.73	-9.66	48.33	48.11
2450	66.86	-1.75	2.86	0.71	35.326	31.534	2.86	-9.93	48.44	48.14
2460	67.45	-1.71	2.92	0.77	35.514	31.938	2.92	-9.82	48.41	48.06
2470	68.53	-1.64	3.02	0.87	35.718	32.817	3.02	-9.44	48.49	48.11
2480	67.12	-1.73	2.94	0.79	34.493	32.624	2.94	-11.1	48.63	48.18
2490	64.57	-1.9	2.74	0.59	32.811	31.763	2.74	-12.94	48.76	48.29
2500	63.95	-1.94	2.7	0.55	32.027	31.926	2.7	-14.21	48.69	48.16

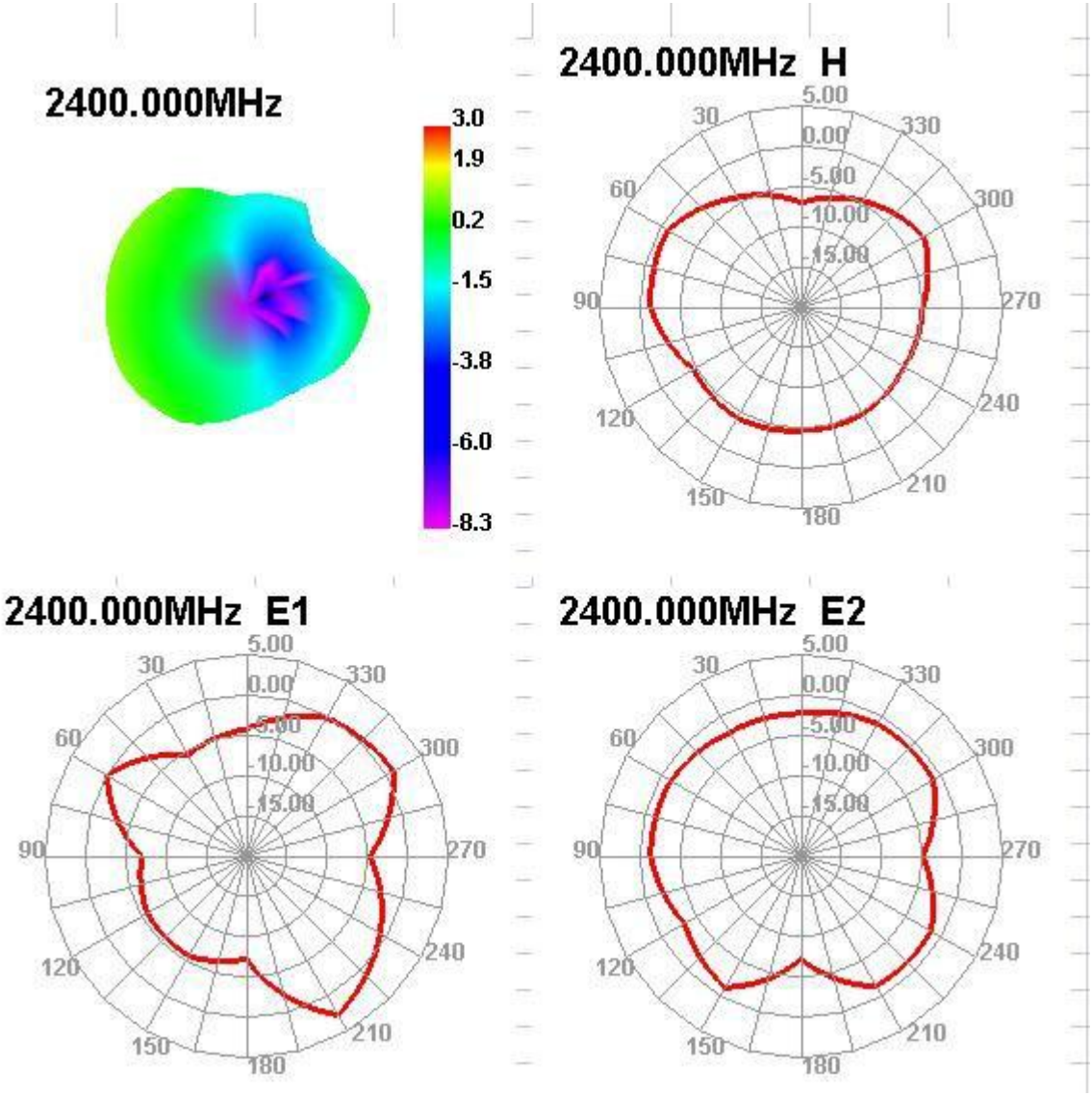

深圳市云顶通讯电子有限公司

TEL：+86 0755-23073599 FAX：+86 0755-23097189 E-mail:wht0809@163.com

电器技术参数 Electrical technical parameters

电 性 能 指 标		Electrical Specifications	
频率范围	2400~2500MHz	Frequency Range	2400~2500MHz
电压驻波比	≤2.0	VSWR	≤2.0
增益	3.02dBi	Gain	3.02dBi
输入阻抗	50 Ω	Input Impedance	50 Ω
最大输入功率	50W	Maximum Input Power	50W
机 械 指 标		**Mechanical Specifications**	
天线颜色	红色	Antenna Color	RED
接口形式	焊接	Input connector	Weld
线材长度	31.44mm	Cable length	31.44mm
工作温度	-40℃~+85℃	Working Temperature	-40℃~+85℃
工作湿度	20~80%	Working Humidity	20~80%

地址:深圳市宝安区宝安大道 4315 号文浩商务大厦 A602