X-85说明书 成品尺寸：70X100mm 80g书纸 钢琴折

虚线做
易撕线

中文

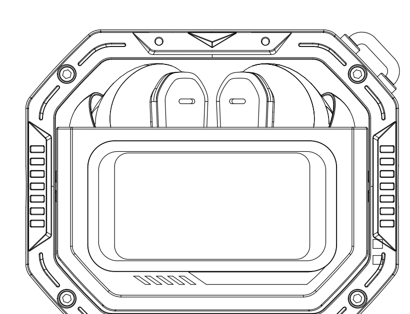

X-85真无线蓝牙耳机
使用说明书

包装清单

耳机*2	Type-C充电线 *1
充电仓*1 挂绳*1	说明书与保修卡 *1

产品示意图

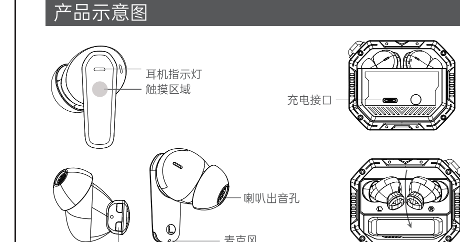

温馨提示

1.除说明书有特殊标示的操作方式以外，请勿尝试拆卸或更换产品内的任何零件。
2.请勿将产品放入水或其他任何液体中，此产品非防水设计。
3.如果有任何液体不小心进入产品内时，请立即断开连接并移开此产品。
4.为避免触电，请在安装或卸载产品时，确保手上没有沾水。
5.请勿将此产品放置于热源附近或直接暴露在火源附近。
6.请勿将本产品放置在有强大电磁力的环境中，否则会导致产品故障。

产品规格

蓝牙版本：V5.4
传输距离：≥10m
扬声器单元：Φ10mm 32Ω
频响范围：20Hz-20KHz
喇叭灵敏度：100dB±3dB
额定电流(耳机)：30mA
额定电流(充电盒)：350mA
音乐播放时间：4-5小时
充电时间(充电盒)：≈1.5小时
电池容量(充电盒)：350mAh
充电时间(耳机)：≈1.5小时
电池容量(耳机)：30mAh

充电仓充电规格

Type-C充电线连接充电盒到5V电源适配器。
(温馨提示：耳机低电，红灯快闪。充电仓电量≤15%，白灯闪烁,请及时充电)

产品操作说明

①开机：
方法1：充电盒上盖打开，耳机自动开机。
方法2：长按左/右多功能按键3秒，耳机开机。（语音提示音"power_on"）
②关机：
方法：放回充电盒，合上上盖，耳机自动关机。（语音提示音"power_off"）
③蓝牙配对：
方法1：耳机开机后自动配对互连。
方法2：耳机开机，左右耳自动互连后进入与手机配对状态。(语音提示音" pairing")
方法3：打开手机上的蓝牙，搜索设备名"X-85"，点击进入连接。
(语音提示音"connected")

产品操作说明

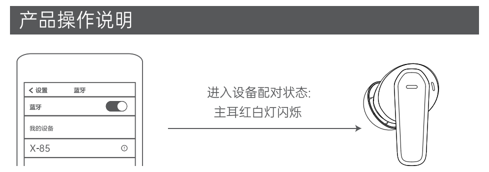

LED指示灯状态

开机	蓝灯长亮一秒
关机	红灯长亮2秒后熄灭
TWS配对状态	左/右耳机红蓝灯交替闪烁
进入设备配对状态	主耳红蓝灯交替闪烁，副耳熄灭
连接成功	指示灯熄灭
耳机低电量	耳机红灯快闪，(每1分钟一次)5次后关机
耳机充电中	左/右耳机屏幕电量显示实时电量
耳机充满电	左/右耳机屏幕电量显示100%
充电仓充电中	充电仓屏幕电量显示实时电量
充电仓充满电	充电仓屏幕电量显示100%

触摸操作

■ 常规模式
语音助手：长按左耳机触摸区域2秒启动
音量加：单击右耳机触摸区域
音量减：单击左耳机触摸区域

■ 音乐播放模式
播放/暂停：双击任意耳机触摸区域
上一曲：三击左耳机触摸区域
下一曲：三击右耳机触摸区域

■ 通话模式
接听/挂断来电：双击任意耳机触摸区域
拒接来电：长按任意耳机触摸区域2秒

■ 游戏/音乐模式切换
音乐模式：长按右耳机触摸区域2秒
(语音提示音"music mode")
游戏模式：长按右耳机触摸区域2秒
(语音提示音"game mode")

恢复出厂设置

在未连接设备时，连击左/右耳机5次后，左/右耳机关机（清除配对和连接的所有信息），语音提示音:"power off"。

产品中有害物质名称和含量

部件名称	有害物质					
	铅(Pb)	汞(Hg)	镉(Cd)	六价铬(Cr(VI))	多溴联苯(PBB)	多溴二苯醚(PBDE)
印刷电路组件	○	○	○	○	○	○
外壳等小结构件	○	○	○	○	○	○

本表格依据SJ/T11364的规定编制
O:表示该有害物质在该部件所有均质材料中的含量均在GB/T26572规定限量要求以下。
X:表示该有害物质至少在该部件的某一均质材料中的含量超出GB26572规定的限量要求。
表单标记"X"的部件,皆因全球技术发展水平限制而无法实现有害物质的替代。

本表格依据SJ/T11364的规定编制
印刷电路板组件*:包括印刷电路板及其零部件,电子元器件等,
根据产品型号不同,您所购买的产品可能不会含有以上所有部件

指不含有6种有毒有害物质或含有但小于限量值，字母 "e" 代表英文字母电子(electronic); 电子(electrical和环境(environment)的首字母; 环绕的曲线箭头表示可回收利用。

FCC 警告声明

未经合规方明确批准的更改或修改可能会导致用户操作设备的权限失效。本设备已经过测试，符合 FCC 规则第 15 部分规定的 B 类数字设备的限制。这些限制旨在为住宅安装环境提供合理的抗干扰保护。本设备会产生、使用并可能辐射射频能量，如果未按照说明正确安装和使用，可能会对无线电通信造成有害干扰。然而，并不能保证在特定安装情况下不会发生干扰。如果本设备确实对无线电或电视接收造成有害干扰（可通过开关设备来确定），建议用户尝试通过以下一种或多种方法纠正干扰：

-- 重新调整或改变接收天线的位置。
-- 增加设备与接收器之间的距离。
-- 将设备连接到与接收器不同电路的电源插座。
-- 咨询经销商或有经验的无线电/电视技术人员以获得帮助。

本设备符合 FCC 规则第 15 部分的规定。其运行需符合以下两个条件：
(1) 本设备不得造成有害干扰；
(2) 本设备必须接受任何接收到的干扰，包括可能导致设备非正常运行的干扰。

本设备已通过评估，符合一般射频暴露要求。本设备可在便携式暴露条件下无限制使用。

保修声明

免责声明
本使用手册没有任何形式的担保、立场表达或其他暗示，本使用手册所提到的产品、规格及信息仅供参考，内容亦会随时更新于网页，恕不另行通知。

保修声明:
就本文件附随的产品做如下保证：如产品在您购买日起十二(12）个月("保修期")内，在正常使用情况下因质量瑕疵发生损坏，能修理的，免费修理；经厂家确认无法修理的，免费更换；修理或更换后的产品，在剩余保修期（最短不少于30天）内继续享有保修。购买日以销售发票日期为准；如无法确定购买日，则保修期自产品生产日期起按十三(13）个月计算。
如申请保修，请先致电产品服务热线，并按我们指示的方式执行。申请保修时，您需要提供准确、完整和清晰填写的有效销售发票。以上保证不适用于下列情况:
1.超过三包有效期的；
2.涂改保修卡、产品编码与产品本体不符；
3.因误用、滥用或不适当的运输、使用、维护或保管而导致的故障或损坏；
4.因不可抗力（如地震、战争、火灾等）或意外导致的故障或损坏；
5.拉链、塔扣因受力过大而损坏；
6.因承载过重造成的脱线或撕裂；
7.任何因尖锐物体造成的损坏；
8.有烧损或水浸迹象的产品；
9.因擅自拆改导致的损坏；
10.产品正常使用过程中发生的老化、脱色、磨损、破裂和其他损耗。
11.如产品原有标识标签被更改或损毁，本保证将失效。
产品及随附物料的齐备和外观完好不属于保证范围，您应在接收产品时当场检验并对任何不符提出异议。

以上保证是我们就产品做出的全部保证，且仅在中国大陆地区境内适用。本文件的任何内容均不影响根据法律规定不能排除或限制的消费者权利。

服务监督热线:400-885-8808

保修卡

尊敬的用户，本保修卡是您将来申请保修的凭证，请您配合销售商填写并妥善保管备用!

用户信息

用户姓名		电子邮件	
联系电话		邮政编码	
通讯地址			

产品信息

产品名称		产品型号	
产品条码/编号/批号			

销售商信息

名 称			
地 址			
联系电话		邮政编码	
销售日期		发票号码	
备 注			

合格证
产品编号:
生产日期:
检 验 员:

英语

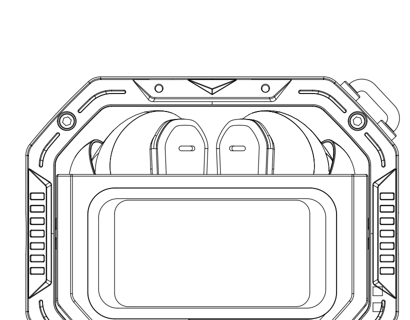

X-85 True wireless BT earbuds
Instruction manua

Packing list

Earphones *2	Type-C charging cable *1
Charging case *1 lanyard *1	Instructions and warranty card*1

Product diagram

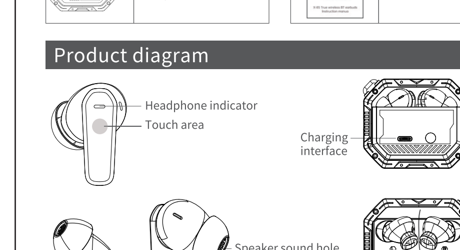

Tips

1.Except for the operation methods specifically marked in the manual, please do not try to disassemble or replace any parts in the earbuds.
2.Don' t put the earbuds in the water or any others liquid.The earbuds are not waterproof.
3.If any liquid enters the product by accidentally,please disconnect and remove the product immediately.
4.Please make sure that there is no water on your hands when Installing or uninstalling the product to avoid electric shock.
5.Do not put the product near by the heat source or expose it to the fire source directly.
6、Do not put the product in the environment with strong electromag - netic force, otherwise it will cause product malfunction.

Product specification

BT version: V5.4
Transmission distance: ≥10m
Speaker unit: Φ10mm 32Ω
Frequency response: 20Hz-20KHz
Sensitivity: 100dB±3dB
Rated current(headset): 30mA
Rated current(Charging case): 350mA
Music playing time: ≈5hours
Charging time (charging case): ≈1.5hours
Battery capacity (charging case): 350mAh
Charging time (headset): ≈1.5hours
Battery capacity(headset): 30mAh

Charging case charging specifications

The Type-C charging cable connects the charging case to the 5V power adapter.
(Warm tips: headset low battery, red light flashing. (Charging compartment power ≤ 15%, white light flashes, please charge in time)

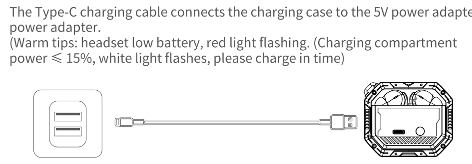

Product operation instructions

① Power on:
Method 1.The top cover of the charging case opens and the headset turns on automatically.
Method 2.Press and hold the left/right multi-function button for 3 seconds to turn on the headset. (Voice prompt "power_on")
② Power off:
Method .Put it back to the charging case, close the top cover, the headset will turn off automatically. (Voice prompt "power_off")

Product operation instructions

③ BT pairing:
Method 1: The headset automatically pairs the interconnect when it is turned on.
Method 2: Turn on the headset, the left and right ears will automaticallyinter connect and enter the pairing state with the cell phone. (Voice prompt "pairing")
Method 3: Open the Bluetooth on your cell phone, search for the device name "X-85", click to connect.(voice beeps "connected")

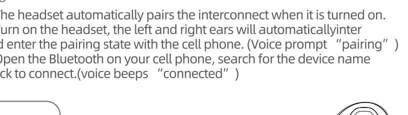

LED indicator status

Power on	The blue light stays on for one second
Power off	The red light stays on for 2 seconds and then turns off
TWS pairing status	The left/right earphone's blue and red lights flash alternately
Enter device pairing status	The main earphone's blue and red lights flash alternately, and the secondary earphone's light turns off
Connection successful	The indicator light turns off
Earphones with low battery	The earphones' red light flashes quickly (once every minute) and powers off after 5 times
Earphones charging	The left/right earphone's screen displays the real - time battery level
Earphones fully charged	The left/right earphone's screen displays 100%
Charging case charging	The charging case's screen displays the real - time battery level
Charging case fully charged	The charging case's screen displays 100%

Touch operation

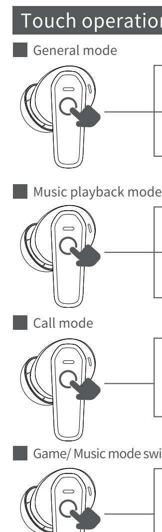

■ General mode
Voice Assistant: Press and hold the touch area of the left earphone for 2 seconds to star
Volume Increase：Click on the right earphone touch area
Volume Down: Click on the left earphone touch area

■ Music playback mode
Play/Pause: Double click on any earphone touch area
Previous: Three hits left earphone touch area
Next: Three hits right earphone touch area

■ Call mode
Answer/hang up a call: Double click on any earphone touch area
Reject incoming calls: Press and hold any earphone touch area for 2 seconds

■ Game/ Music mode switch
Music Mode: Press and hold the right earphone touch area for 2 seconds (Voice prompt"music mode")
Game Mode: Press and hold the right earphone touch area for 2 seconds (Voice prompt"game mode")

Restore factory settings

When no device is connected, the left/right earphone are switched off after 5 consecutive taps on the left/right earphone.

The name and content of harmful substances in the earbuds

Part Names	Harmful Substances					
	Pb	Hg	Cd	Cr(VI)	PBB	PBDE
Printed circuit assembly	○	○	○	○	○	○
Small structural parts such as shell	○	○	○	○	○	○

This form is compiled in accordance with SJ/T 11364.
O:Indicates that the content of the hazardous substance in all homogeneous materials of the part is in below the limit required by GB/T 26572.
X:Indicates that the hazardous substance at least in a certain homogeneous material of the part exceeds The limit requirements specified in GB/T 26572.
The parts marked with "X" on the form are all harmful due to the limitations of global technological development. Substitution of substances.

Printed circuit board components:
Including printed circuit boards and their parts,electronic components, etc.and depending on the product model,the earbuds you purchased may not contain all the above components.

Does not contain 6 kinds of toxic and harmful substances or contains but is less than the limit value, the letter "e" stands for the English letter electronic; The initials of electrical and environment; The curved arrows around it indicate recyclability.

FCC Warning Statement

Changes or modifications not expressly approved by the party responsible for compliance could void the user's authority to operate the equipment. This equipment has been tested and found to comply with the limits for a Class B digital device, pursuant to Part 15 of the FCC Rules. These limits are designed to provide reasonable protection against harmful interference in a residential installation. This equipment generates uses and can radiate radio frequency energy and, if not installed and used in accordance with the instructions, may cause harmful interference to radio communications. However, there is no guarantee that interference will not occur in a particular installation. If this equipment does cause harmful interference to radio or television reception, which can be determined by turning the equipment off and on, the user is encouraged to try to correct the interference by one or more of the following measures:
-- Reorient or relocate the receiving antenna.
-- Increase the separation between the equipment and receiver.
-- Connect the equipment into an outlet on a circuit different from that to which the receiver is connected.
-- Consult the dealer or an experienced radio/TV technician for help.
This device complies with part 15 of the FCC Rules. Operation is subject to the following two conditions: (1) This device may not cause harmful interference, and
(2) this device must accept any interference received, including interference that may cause undesired operation.

The device has been evaluated to meet general RF exposure requirement. The device can be used in portable exposure condition without restriction.

Warranty statement

Disclaimer
This user manual does not have any form of guarantee,position expression or other implication.The mentioned products,specifications and information are for reference only,and the content will also be updated on the web at any time without additional separate notice

Warranty statement:
The product attached to this document is guaranteed as follows:If the product is twelve (12) months from the date of purchase("Warranty Period"),under normal conditions of use due to quality defects damaged,can be repaired.Free repair;free replacement if the manufacturer confirms that it cannot be repaired; repaired or replaced product.Continue to enjoy the warranty during the remaining warranty period (the shortest not less than 30 days).Purchased by sale the ticket date shall prevail;if the purchase date cannot be determined,the warranty period shall be 13 (13) months
If you apply for a warranty,please call the product service hotline first and execute it in the manner instructed by us.When applying for warranty,you need to provide an accurate,complete and clearly filled out valid sales invoice.

The above guarantee does not apply to the following situations:
1.Exceeding the validity period of the three packs;
2.Altering the warranty card and product code does not match the product body;
3.Causes caused by misuse,abuse or improper transportation,use,maintenance or storage obstacles or damage;
4.Failure or damage caused by force majeure (such as earthquake,war,disas-ter,etc.) or accident bad;
5.The zipper and tower buckle are damaged due to excessive force;
6.Disconnection or tearing caused by excessive load;
7.Any damage caused by sharp objects;
8.Products with signs of burning of flooding;
9.Damage caused by unauthorized disassembly;
10.Aging,discoloration,abrasion,rupture and other losses that occur during the normal use of the product.
11.If the original identification label of the product is changed or damaged,this guarantee will become invalid.

The completeness and appearance of the product and accompanying materials are not within the scope of the guarantee.You should check on the spot and raise objections to any discrepancies.

The above guarantees are all guarantees we make regarding the products,and are only applicable in mainland China.Nothing in this document affects consumer rights that cannot be excluded or restricted under the law profit.

Service supervision hotline: 400-885-8808

Warranty Service

Dear user,this warranty card is the proof of your future warranty application,please cooperate with the seller to fill it out and keep it for future use!

User info

User name		Email	
Contact number		Postal code	
Mailing address			

Product information

Product name		Product number	
Product barcode / Serial number / Batch number			

Vendor information

Name			
Address			
Contact number		Postal code	
Sales date		Invoice number	
Remark			

Certificate of Approval
Product No:
Production Time:
QC:

西班牙

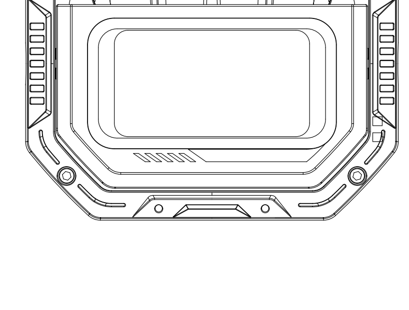

X-85 Auriculares BT verdaderamente inalámbricos Manual de instrucciones

Lista de embalaje

Auriculares*2	Cable de carga Type-C *1
Estuche de carga *1 Correa*1	Instrucciones y tarjeta de garantía*1

Diagrama del producto

Consejos

1.Excepto por los métodos de operación específicamente indicados en el manual, no intente desmontar ni reemplazar ninguna parte de los auriculares.
2.No sumerja los auriculares en agua ni en ningún otro líquido. Los auriculares no son resistentes al agua.
3.Si algún líquido entra accidentalmente en el producto, desconéctelo y retírelo inmediatamente.
4.Asegúrese de que sus manos estén secas al instalar o desinstalar el producto para evitar descargas eléctricas.
5.No coloque el producto cerca de fuentes de calor ni lo exponga directamente al fuego.
6.No coloque el producto en un entorno con una fuerte fuerza electromagnética, de lo contrario, causará un mal funcionamiento del producto.

Especificaciones del producto

Versión de BT: V5.4
Distancia de transmisión: ≥10m
Unidad de altavoz: Φ10mm 32Ω
Respuesta de frecuencia: 20Hz-20KHz
Sensibilidad: 100dB±3dB
Corriente nominal (auriculares): 30mA
Corriente nominal (estuche de carga): 350mA
Tiempo de reproducción de música: ≈5 horas
Tiempo de carga (estuche de carga): ≈1.5 horas
Capacidad de la batería (estuche de carga): 350mAh
Tiempo de carga (auriculares): ≈1.5 horas
Capacidad de la batería (auriculares): 30mAh

Especificaciones de carga del estuche de carga

El cable de carga Tipo-C conecta el estuche de carga al adaptador de corriente de 5V.
(Consejos útiles: batería baja del auricular, luz roja parpadeando. (Si la batería del compartimento de carga es <15 %, la luz blanca parpadea, cargue a tiempo).

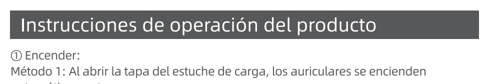

Instrucciones de operación del producto

① Encender:
Método 1: Al abrir la tapa del estuche de carga, los auriculares se encienden automáticamente.
Método 2: Mantenga presionado el botón multifunción izquierdo/derecho durante 3 segundos para encender los auriculares. (Aviso de voz: "Encendido")
② Apagar:
Método: Coloque los auriculares de vuelta en el estuche de carga y cierre la tapa superior, los auriculares se apagarán automáticamente. (Aviso de voz: "Apagado")

Instrucciones de operación del producto

③ Emparejamiento BT:
Método 1: El auricular empareja automáticamente la interconexión al encenderse.
Método 2: Encienda el auricular; las orejas izquierda y derecha se interconectarán automáticamente y entrarán en estado de emparejamiento con el teléfono celular. (Se escuchará un aviso de voz: "emparejando").
Método 3: Active el Bluetooth de su teléfono celular, busque el nombre del dispositivo "X-85" y haga clic para conectar. (Se escuchará un sonido: "conectado").

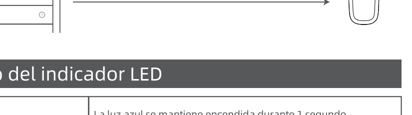

Estado del indicador LED

Encendido	La luz azul se mantiene encendida durante 1 segundo
Apagado	La luz roja se mantiene encendida durante 2 segundos y luego se apaga
Estado de emparejamiento TWS	Las luces azul y roja de los auriculares izquierdo/derecho parpadean alternativamente
Estado de emparejamiento de dispositivo de entrada	Las luces azul y roja del auricular principal parpadean alternativamente, y el auricular secundario se apaga
Conexión exitosa	La luz indicadora se apaga
Advertencia de batería baja del auricular	La luz roja de los auriculares parpadea rápidamente (una vez por minuto) y se apagan después de 5 veces
Auriculares cargando	La pantalla de los auriculares izquierdo/derecho muestra el nivel de batería en tiempo real
Auriculares completamente cargados	La pantalla de los auriculares izquierdo/derecho muestra el 100%
Cargador cargando	La pantalla del depósito de carga muestra el nivel de batería en tiempo real
Cargador completamente cargado	La pantalla del depósito de carga muestra el 100%

Operación táctil

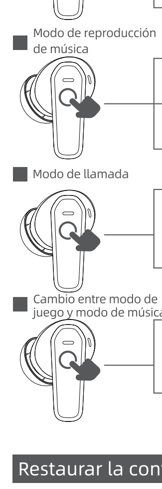

■ Modo general
Asistente de voz: Mantenga presionado el área táctil del auricular izquierdo durante 2 segundos para iniciar.
Aumentar el volumen: Haga clic en el área táctil del auricular derecho.
Disminuir el volumen: Haga clic en el área táctil del auricular izquierdo.

■ Modo de reproducción de música
Reproducir/Pausar: Haga doble clic en cualquier área táctil del auricular.
Anterior: Toque tres veces el área táctil del auricular izquierdo.
Siguiente: Toque tres veces el área táctil del auricular derecho.

■ Modo de llamada
Contestar/colgar una llamada: Haga doble clic en cualquier área táctil del auricular.
Rechazar llamadas entrantes: Mantenga presionado cualquier área táctil del auricular durante 2 segundos.

■ Cambio entre modo de juego y modo de música
Modo Música: Mantenga presionado el área táctil del auricular derecho durante 2 segundos (Se escuchará un aviso de voz: "modo música").
Modo Juego: Mantenga presionado el área táctil del auricular derecho durante 2 segundos (Se escuchará un aviso de voz: "modo juego").

Restaurar la configuración de fábrica

Cuando no hay ningún dispositivo conectado, los auriculares izquierdo/derecho se apagan después de tocar 5 veces consecutivas el auricular izquierdo/derecho.

El nombre y el contenido de sustancias dañinas en los auriculares

Nombres de las partes	Substancias peligrosas					
	Pb	Hg	Cd	Cr(VI)	PBB	PBDE
Ensamblaje de circuitos impresos	○	○	○	○	○	○
Pequeñas partes estructurales como la carcasa	○	○	○	○	○	○

Este formulario se elabora de acuerdo con SJ/T 11364.
O: Indica que el contenido de la sustancia peligrosa en todos los materiales homogéneos de la pieza está por debajo del límite requerido por GB/T 26572.
X: Indica que la sustancia peligrosa en al menos un material homogéneo determinado de la pieza excede los requisitos límite especificados en GB/T 26572. Las piezas marcadas con "X" en el formulario son peligrosas debido a las limitaciones del desarrollo tecnológico global. Sustitución de sustancias.

Componentes de la placa de circuito impreso: Incluyendo placas de circuito impresas y sus partes, componentes electrónicos, etc. Y dependiendo del modelo del producto, los auriculares que usted compró pueden no contener todos los componentes anteriores.

No contiene 6 tipos de sustancias tóxicas y dañinas o contiene pero es menor que el valor límite, la letra "e" significa electrónico en inglés; Las iniciales de eléctrico y medio ambiente; Las flechas curvas a su alrededor indican reciclabilidad.

Declaración de Advertencia FCC

Los cambios o modificaciones no aprobados expresamente por la parte responsable de la conformidad podrían anular la autoridad del usuario para operar el equipo. Este equipo ha sido probado y se ha encontrado que cumple con los límites para un dispositivo digital de Clase B, de acuerdo con la Parte 15 de las Reglas FCC. Estos límites están diseñados para proporcionar una protección razonable contra la interferencia perjudicial en una instalación residencial. Este equipo genera, utiliza y puede irradiar energía de radiofrecuencia y, si no se instala y se usa de acuerdo con las instrucciones, puede causar interferencia perjudicial a las comunicaciones de radio. Sin embargo, no se garantiza que la interferencia no ocurra en una instalación particular. Si este equipo causa interferencia perjudicial a la recepción de radio o televisión, lo cual puede determinarse encendiendo y apagando el equipo, se recomienda al usuario intentar corregir la interferencia por uno o más de los siguientes medios:
-- Reorientar o reubicar la antena receptora.
-- Aumentar la distancia entre el equipo y el receptor.
-- Conectar el equipo a un tomacorriente de un circuito diferente al al que está conectado el receptor.
-- Consultar al distribuidor o a un técnico de radio/televisión experimentado para obtener ayuda.
Este dispositivo cumple con la Parte 15 de las Reglas FCC.
El funcionamiento está sujeto a las siguientes dos condiciones:
(1) este dispositivo no debe causar interferencia perjudicial y
(2) este dispositivo debe aceptar cualquier interferencia recibida, incluyendo la interferencia que pueda causar un funcionamiento no deseado.
El dispositivo ha sido evaluado y cumple con los requisitos generales de exposición a RF. El dispositivo puede usarse en condiciones de exposición portátil sin restricciones.

Declaración de garantía

Renuncia de responsabilidad:
Este manual del usuario no tiene ninguna forma de garantía, declaración de posición u otra implicación. Los productos, especificaciones e informaciónes mencionados son sólo para referencia, y el contenido también puede ser actualizado en la web en cualquier momento sin previo aviso adicional.
Declaración de garantía:
El producto al que se refiere este documento tiene la siguiente garantía:
si el producto se daña debido a defectos de calidad durante los doce (12) meses a partir de la fecha de compra ("Período de garantía"), bajo condiciones normales de uso, puede ser reparado. Se ofrece reparación gratuita; en caso de que el fabricante confirme que no puede ser reparado, se ofrece un reemplazo gratuito; el producto reparado o reemplazado seguirá gozando de la garantía durante el período de garantía restante (por lo menos 30 días). En caso de compra con factura, prevalecerá la fecha de la factura;
si no se puede determinar la fecha de compra, el período de garantía será de trece (13) meses.
Si solicita una garantía, llame primero a la línea de servicio del producto y siga nuestras instrucciones. Al solicitar la garantía, debe proporcionar una factura de venta válida, precisa, completa y claramente rellenada.
La garantía anterior no se aplica a las siguientes situaciones:
1.Pasar el período de validez de las tres garantías.
2.Modificar la tarjeta de garantía y el código del producto de manera que no coincidan con el producto.
3.Daños causados por uso indebido, abuso, transporte, uso, mantenimiento o obstáculos de almacenamiento inadecuados.
4.Fallas o daños causados por fuerzas mayores (como terremotos, guerras, desastres, etc.) o accidentes.
5.Daños en la cremallera y los cierres causados por fuerza excesiva.
6.Desconexión o roturas causadas por carga excesiva.
7.Cualquier daño causado por objetos afilados.
8.Productos con signos de quemado o inundación.
9.Daños causados por desmontaje no autorizado.
10.Desgaste, descoloración, desgaste, roturas y otras pérdidas que ocurren durante el uso normal del producto.
11.Si la etiqueta de identificación original del producto es cambiada o dañada, esta garantía será inválida.
La integridad y la apariencia del producto y los materiales adjuntos no están dentro del alcance de la garantía. Debe inspeccionar en el lugar y presentar objeciones a cualquier discrepancia.
Todas las garantías anteriores son todas las garantías que hacemos con respecto a los productos, y sólo son aplicables en el continente chino. Nada en este documento afecta los derechos de los consumidores que no pueden ser excluidos o limitados por la ley.
Línea de supervisión de servicio: 400 - 885 - 8808.

Servicio de Garantía

Estimado usuario, esta tarjeta de garantía es la prueba para su futura solicitud de garantía. Por favor, colabore con el vendedor para llenarla y guárdela para futuros usos.

Información del usuario

Nombre de usuario		Correo electrónico	
Número de contacto		Código postal	
Dirección de correo			

Información del producto

Nombre del producto		Número de producto	
Código de barras del producto / Número de serie / Número de lote			

Información del proveedor

Nombre			
Dirección			
Número de contacto		Código postal	
Fecha de venta		Número de factura	
Comentario			

Certificado de Aprobación
Número de producto:
Tiempo de producción:
Control de calidad: