KT3X

FHSS TECHnOLOGY

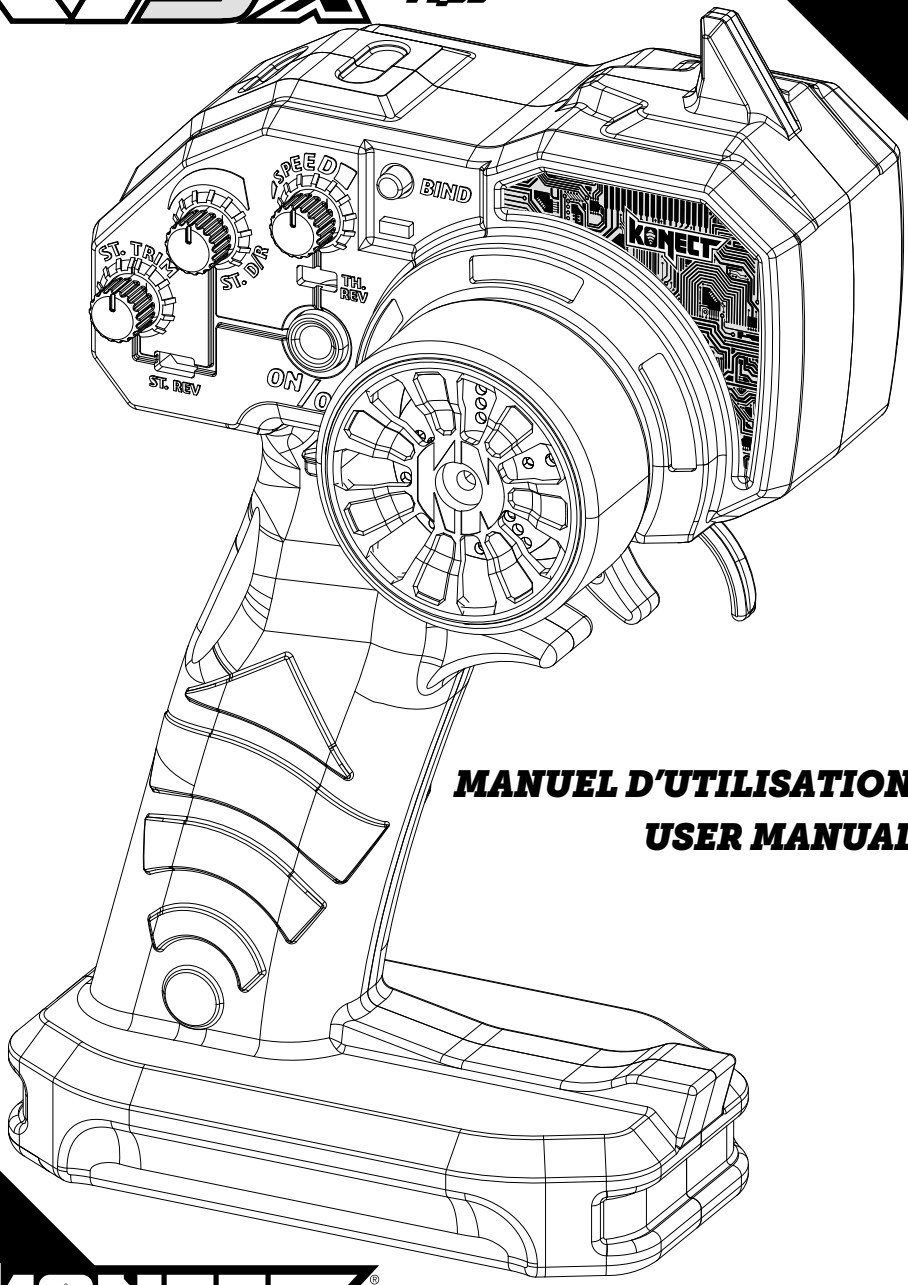

MANUEL D'UTILISATION FR

USER MANUAL ENG

KONECT®

Model

KONECT® is an exclusive Imodel registered Brand

DECLARATION OF CONFORMITY IN ACCORDANCE WITH THE (RED) 2014/53/EU DIRECTIVE

Sarl Imodel
3 rue Labouche
31100 Toulouse
France

This product must not be disposed of with other waste. Instead, it is the user's responsibility to dispose of their waste equipment by handing it over to a designated collection point for the recycling collection point for the recycling of waste electrical and electronic equipment. Help us to protect the environment and respect our ressources !

Declares that he following product: KONECT KT3X Transmitter & KR3X Receiver
Item Number: KN-KT3X/SET

Complies with the essential requirements and other relevant provisions of the europeen directive (RED) 2014/53/EU:

ETSI EN 301 489-1 V2.2.3 (2019-11)
Electromagnetic Compatibility and radio spectrum matters (ERM) ; Electromagnetic Compatibility (EMC) for radio equipment and services; Part 1: Common technical requirements

ETSI EN 301 489-1 V2.2.3
ElectroMagnetic Compatibility (EMC) standard for radio equipment and services; Part 1: Common technical requirements; Harmonised Standard covering the essential requirements of article 3.1(b) of Directive 2014/53/EU and the essential requirements of article 6 of Directive 2014/30/EU

ETSI EN 301 489-17 V3.2.4
ElectroMagnetic Compatibility (EMC) standard for radio equipment and services; Part 17: Specific conditions for Broadband Data Transmission Systems; Harmonised Standard covering the essential requirements of article 3.1(b) of Directive 2014/53/EU

ETSI EN 300 328 V2.2.2:2019
Wideband transmission systems; Data transmission equipment operating in the 2,4 GHz ISM band and using wide band modulation techniques;Harmonised Standard for access to radio spectrum

EN 62479:2010
Assessment of the compliance of low power electronic and electrical equipment with the basic restrictions related to human exposure to electromagnetic fields (10 MHz to 300 GHz)

Manufacturer Address: Sarl Imodel - 3 rue Labouche - 31100 Toulouse - France
Date of issue: 27 Septembre 2021

i.A.

the reproduction even partial of this manual is forbidden - No contractual illustrations -
Specifications are subject to change without notice - No liability for printing errors and mistakes.

DÉCLARATION DE CONFORMITÉ SELON LA DIRECTIVE (RED) 2014/53/EU

Sarl Imodel
3 rue Labouche
31100 Toulouse
France

Ce pictogramme indique que le produit ne doit pas être traité comme déchet ménager. Vous devez veiller à éliminer ce produit correctement afin d'éviter toute atteinte à l'environnement et à la santé humaine. Un traitement ou une mise au rebut inappropriés de ce produit pourraient avoir des conséquences négatives sur l'environnement et la santé humaine. Aidez-nous à respecter l'environnement !

Déclare que le produit suivant : KONECT KT3X Transmitter & KR3X Receiver
Item Number : KN-KT3X/SET

Correspond aux exigences essentielles de la directive européenne (RED) 2014/53/EU :

ETSI EN 301 489-1 V2.2.3 (2019-11)
Compatibilité électromagnétique et spectre radioélectrique (ERM) ; Compatibilité électromagnétique (CEM) pour les équipements et services radio ; Partie 1 : Exigences techniques communes

ETSI EN 301 489-1 V2.2.3
Norme de compatibilité électromagnétique (EMC) pour les équipements et services radio ; Partie 1 : Exigences techniques communes ; Norme harmonisée couvrant les exigences essentielles de l'article 3.1(b) de la directive 2014/53/UE et les exigences essentielles de l'article 6 de la directive 2014/30/UE

ETSI EN 301 489-17 V3.2.4
Norme de compatibilité électromagnétique (EMC) pour les équipements et services radio ; Partie 17 : Conditions spécifiques pour les systèmes de transmission de données à large bande ; Norme harmonisée couvrant les exigences essentielles de l'article 3.1(b) de la directive 2014/53/UE

ETSI EN 300 328 V2.2.2:2019
Systèmes de transmission à large bande ; Équipements de transmission de données fonctionnant dans la bande ISM 2,4 GHz et utilisant des techniques de modulation à large bande ; Norme harmonisée pour l'accès au spectre radioélectrique

EN 62479:2010
Évaluation de la conformité des équipements électroniques et électriques de faible puissance aux restrictions de base liées à l'exposition humaine aux champs électromagnétiques (10 MHz à 300 GHz)

Adresse du fabricant : Sarl Imodel - 3 rue Labouche - 31100 Toulouse - France
Date de délivrance : 27 Septembre 2021

i.A.

Toute reproduction totale ou partielle de cette notice est interdite - Visuels non contractuels -
Les spécifications sont sujettes à changement sans avertissement préalable - Sous réserve d'erreurs typographiques, indications erronées et changements

Pour des raisons évidentes de sécurité, le système KONECT KT3S+NEO est équipé d'une coupure automatique du récepteur lorsque l'utilisateur allume l'émetteur tout en tournant le volant de direction ou en touchant à la gâchette. Ainsi à l'allumage, le véhicule ne risque pas (par exemple) d'accélérer involontairement. La LED de l'émetteur clignote alors en vert et rouge, et l'utilisateur ne peut plus s'en servir. Il faut alors l'éteindre et le rallumer.

Fonctions

L'émetteur KT3X

Volant de direction : Contrôle de la direction (Gauche/Droite)
Gâchette des gaz : Contrôle de la vitesse (Marche avant / Frein / Marche arrière)
Compartiment porte-piles : Maintient et couvre les piles qui alimentent l'émetteur
Interrupteur ON / OFF : Allume / Eteint l'émetteur
SYNC & indicateur de batterie : La LED du haut indique le statut de synchronisation et/ou l'alimentation adéquate de la batterie
CH. 3 : Chaque impulsion pilote la 3ème voie
ST. Trim : Ajuste la position neutre du servo de direction lorsque les roues du modèle sont droites
ST. REV : Inversion de la direction
ST D/R : Potentiomètre des fins de course de direction
TH. REV : Inversion des gaz / frein
SPEED : Potentiomètre des fins de course des gaz
BIND : Appairage du récepteur

Le récepteur KR3X

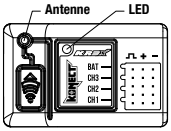

BAT : Branchement pour la batterie
CH3 : Voie n°3
CH2 : Voie n°2
CH1 : Voie n°1

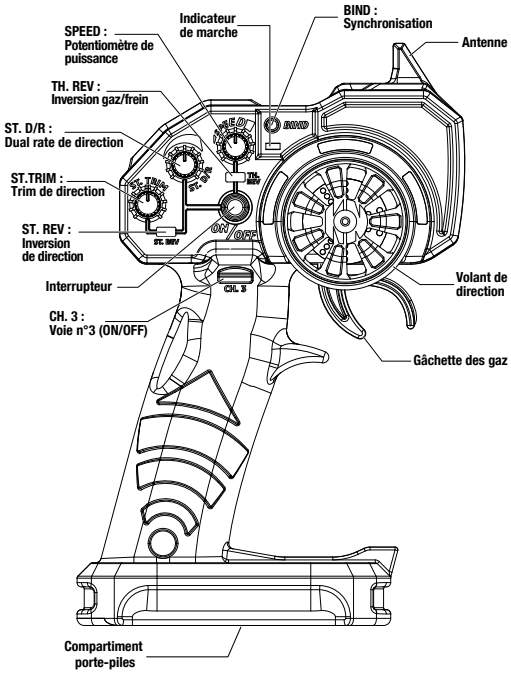

Mise en place des piles

Fonctionne avec 3 piles 1.5V AA ou batteries rechargeables 1,2V AA (non fournies), le KT3X peut fonctionner plusieurs heures. Installation : Retirer le cache du compartiment à piles comme ci-dessous

Insérer les piles en respectant les polarités indiquées dans le compartiment à piles puis remettre en place le cache du compartiment à piles

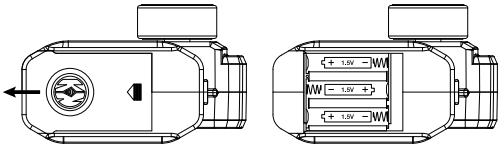

Indicateur LED de batterie

- Pendant une opération normale, la LED de l'émetteur est verte et fixe, celle du récepteur rouge fixe (émetteur et récepteur appairés).

- La LED devidendra rouge fixe, pour indiquer que la batterie est faible. Remplacer les piles dès que possible. ATTENTION : une batterie faible peut entraîner un dysfonctionnement du véhicule.

Attention : Ne jamais essayer de démonter les piles ou de les jeter dans le feu ou agents chimiques, ce qui pourrait provoquer des dommages corporels ou des dégâts matériels.

Piles usagées : Respecter la réglementation en vigueur sur le traitement des batteries usagées.
Déposer les batteries usagées dans les points prévus à cet effet.

❶ Appairage de la Radio

Appairer votre récepteur à votre émetteur :

1. Vérifier que l'émetteur soit éteint, puis alimenter le récepteur : la LED du récepteur clignote en rouge.

2. Rester appuyé sur le «BIND/EPA» de l'émetteur, puis allumer l'émetteur. La LED du récepteur devient rouge fixe, et celle de l'émetteur verte fixe, l'appairage du récepteur avec l'émetteur est alors terminé. Vous pouvez relâcher le bouton «BIND/EPA».

❷ Inversion

L'inversion est utilisée pour inverser la commande du volant de direction et de la gâchette des gaz/freins.

Inversion de direction : Inverse la réponse du volant de direction.
En tournant le volant de direction vers la gauche, le modèle tourne à droite, et inversement. Une pression sur **ST.REV** active l'inversion, une autre pression l'annule.

Inversion des gaz/frein : Inverse la réponse de la commande de la gâchette des gaz.
En accélérant avec la gâchette des gaz, le modèle part en marche arrière, et inversement. Une pression sur **TH.REV** active l'inversion, une autre pression l'annule.

❸ Réglages du neutre (Trim)

Le KT3X possède la fonction de Trim de direction.
Trim de direction : Ajuste la position neutre du servo de direction afin que les roues soient droites.

❹ Ajustement fin de course de direction

Le Dual Rate de direction permet d'ajuster le même angle maximum de direction des deux côtés (Gauche et Droite). Il touche à la sensibilité du servo : la rotation dans le sens horaire augmente le pourcentage de braquage maximum ; la rotation dans le sens inverse, diminue l'angle de braquage.

Le réglage minimum du Dual Rate (en butée dans le sens anti-horaire) a pour effet un braquage nul à droite comme à gauche.

❺ Réglage de puissance

La puissance des gaz peut être réglée grâce au potentiomètre «SPEED». Plus le curseur est tourné dans le sens des aiguilles d'une montre, plus la voiture ira vite. Il est donc possible grâce à ce curseur de profiter d'une gamme de puissance de la voiture allant de 0% à 100%.

For obvious reasons of security, the KONECT KT3X radio system is equipped with an automatic power shut down of the receiver when the user turns the transmitter On while turning the steering wheel or touching the throttle trigger. Consequently on ignition, the vehicle won't (for example) unintentionally accelerate. The transmitter Led flashes red & green, and the user cannot use it anymore. Then it must be turned Off and On without touching anything else.

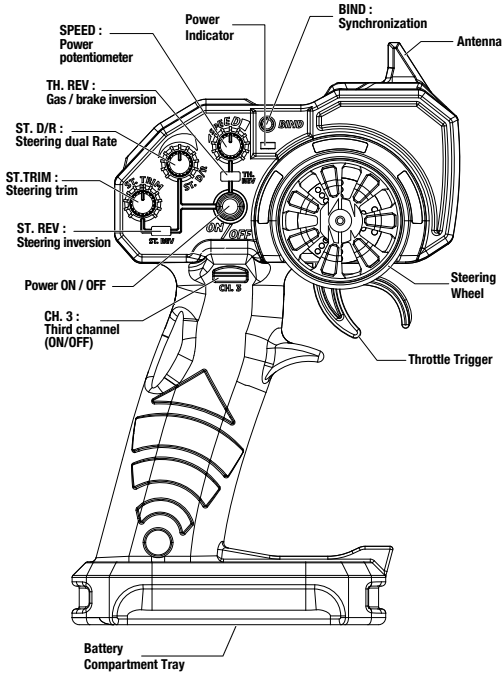

Functions

KT3X Transmitter

Steering Wheel : Control direction (Left / Right)
Throttle Trigger : Control speed and direction (Forward/Brake/Backward)
Battery Compartment Tray : Cover and hold the batteries powering the transmitter
Power ON / OFF : Power ON / OFF the transmitter
SYNC & Battery Indicator : Top LED light indicates synchronization status and/or adequate battery power supply
CH. 3 : Third channel switch
ST. Trim : Adjust the neutral position of steering servo when model wheels are straight ahead
ST. REV : Steering inversion
ST D/R : Steering limit switch potentiometer
TH. REV : Throttle / brake inversion
SPEED : Throttle limit switch potentiometer
BIND : Pairing the receiver

KR3X receiver

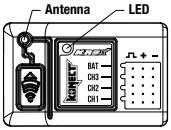

BAT : Battery connection
CH3 : Third channel
CH2 : Second channel
CH1 : First channel

Battery Installation

Works with 3 x 1.5V AA Batteries (not provided), KT3X can be operated a few hours. Installation: Remove the battery compartment cover as shown below.

Insert the batteries respecting the polarities indicated in the battery compartment then replace the battery compartment cover

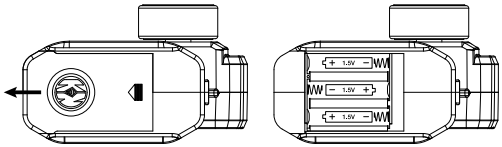

Battery LED Indicator

- During normal operation, the transmitter LED should be solid green ON, and the receiver LED should be red ON (transmitter & receiver paired).

- La LED devidendra rouge fixe, pour indiquer que la batterie est faible. Remplacer les piles dès que possible. ATTENTION : une batterie faible peut entraîner un dysfonctionnement du véhicule.

Warning: Never disassemble batteries or put the batteries in fire, chemical agents, otherwise they may cause personal injuries or property damages.

Battery Disposal: Observe corresponding regulations about wasted battery treatment regulations.

Submit the wasted batteries to specific recycling stations.

❶ Pairing your radio

Pairing your receiver to your KT3S+NEO

1. Transmitter turned off, power the receiver On. The receiver LED flashes Red

2. Press and Hold the «BIND/EPA» transmitter button while powering On the transmitter.

The receiver LED becomes solid Red, and the transmitter solid green: your receiver is paired with your transmitter. You can release the «BIND/EPA» button.

❷ Inversion

Reversing is used to change the response direction of steering wheel and throttle trigger.
Steering Reverse: Reverse the response direction when operating steering wheel. Turning left steering wheel, the model turns right while turning right the model turns left.
Throttle Reverse: Reverse the response direction when operating throttle trigger. Pushing forward throttle trigger the model moves backward while pulling back, the model moves forward.

❸ Neutral settings (Trim)

KT3X features trimming steering.
Steering Trim Dial: Adjust the neutral position of steering servo when the wheels are straight ahead.

❹ Steering End Point Adjustment

Steering Dual Rate enables to adjust the same maximum steering angle of servo on both sides (Left and Right) when model makes steering. The Steering Dual Rate affects the sensitivity of servo. Rotate clockwise = increase maximum steering angle; rotate counterclockwise = reduce maximum steering angle.

The minimum adjustment of Dual Rate (counterclockwise to the max) makes a zero steering angle.

❺ Power adjustment

The power of the throttle can be adjusted using the "SPEED" potentiometer. The further the cursor is turned clockwise, the faster the car will go.
It is therefore possible, thanks to this slider, to take advantage of a power range of the car from 0% to 100%.

FCC warning statements:

This equipment has been tested and found to comply with the limits for a Class B digital device, pursuant to part 15 of the FCC Rules. These limits are designed to provide reasonable protection against harmful interference in a residential installation. This equipment generates, uses and can radiate radio frequency energy and, if not installed and used in accordance with the instructions, may cause harmful interference to radio communications. However, there is no guarantee that interference will not occur in a particular installation. If this equipment does cause harmful interference to radio or television reception, which can be determined by turning the equipment off and on, the user is encouraged to try to correct the interference by one or more of the following measures:

- Reorient or relocate the receiving antenna.
- Increase the separation between the equipment and receiver.
- Connect the equipment into an outlet on a circuit different from that to which the receiver is connected.
- Consult the dealer or an experienced radio/TV technician for help.

Caution: Any changes or modifications to this device not explicitly approved by manufacturer could void your authority to operate this equipment.

This device complies with part 15 of the FCC Rules. Operation is subject to the following two conditions: (1) This device may not cause harmful interference, and (2) this device must accept any interference received, including interference that may cause undesired operation.

The device has been evaluated to meet general RF exposure requirement.