99

规 格 承 认 书
SPECIFICATION FOR APPROVAL

编 号： 2024040101
File No.

版 本： 1.0
Revision

客 户
CUSTOMER: _____

客 户 料 号
CUSTOMER NO: _____

品 名 2.4G 天线1.13黑色线1代端子L=75MM
PART NAME: _____

供 方 料 号 **SL205P.300034.P01**
SUPPLIER NO: _____

送样日期 Date: 送样数量 Q'TY: PCS

客户确认 **CUSTOMER APPROVED BY**		
APPROVAL	CHIEF	SUPERVISOR

供方确认 **SUPPLIER SIGNATURE**		
APPROVAL	CHECK	DESIGN
sunny	**ZouJie**	**LuoYi**

SH-RD-F04-A

add：东莞市大朗镇巷尾村聚祥二路24号 电话：0769-82226176 传真：0769-82226175

承认书项目表

NO.	内 容 （Contents）	页 数 （Number of Page）	页 码 （Page Code）
1	承认书封面	1	1
2	承认书项目表	1	2
3	工程成品图	1	3
4	电性测试报告	1	4
5	S参数测试	1	5
6	增益效率	1	6
7			
8			
9	-	-	-
10	-	-	-
11	-	-	-
12	-	-	-

add：东莞市大朗镇巷尾村聚祥二路24号　　电话：0769-82226176　　传真：0769-82226175

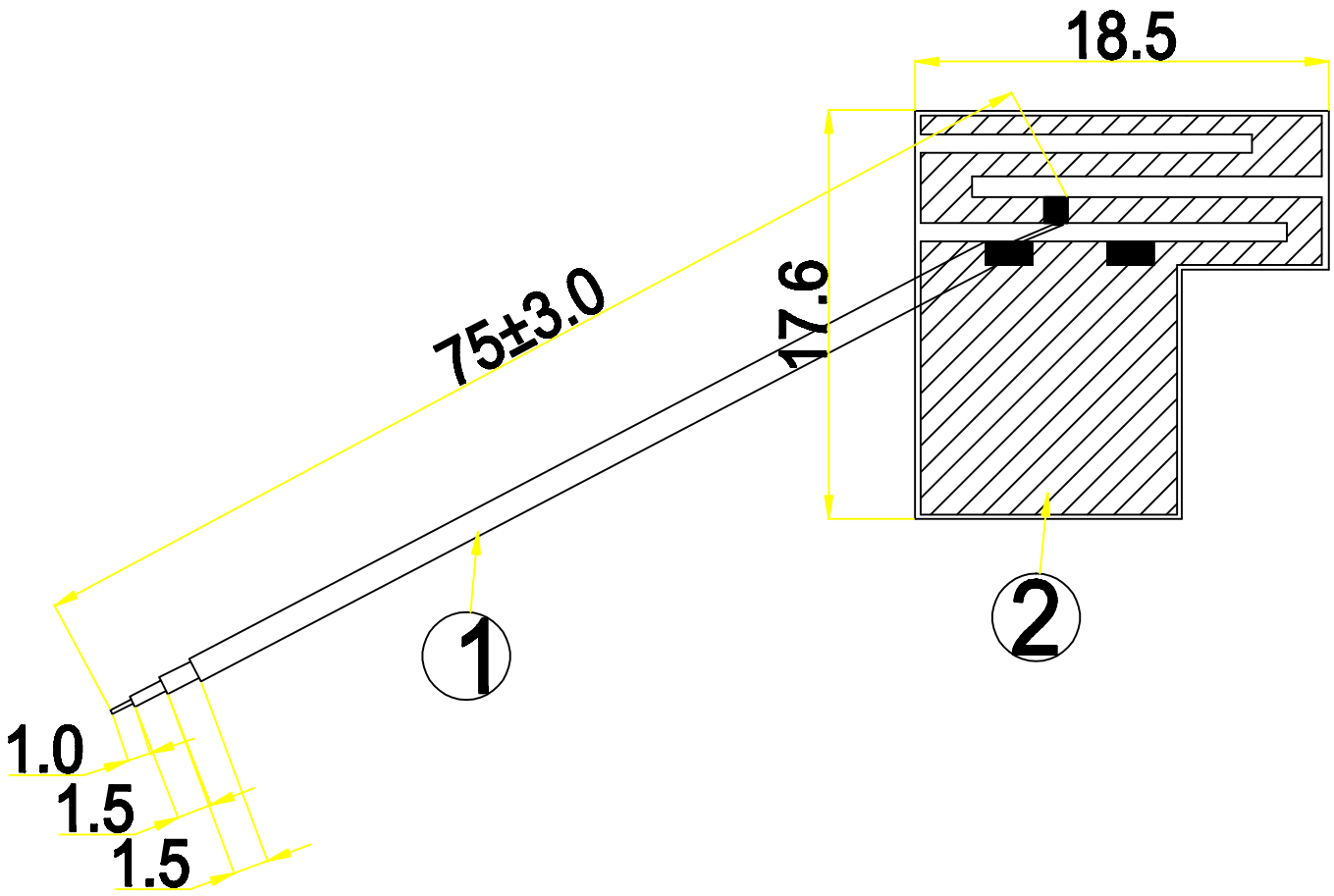

NO	PART NAME	DESCRIPTION	Q.TY
2	FPC	17.6*18.5mm	1
1	Coaxial Cable	O.D.1.13 BLACK	1

东莞市松汇实业有限公司
Dongguan SongHui Co.,Ltd.

CUSTOMER	
PART NO	
TITLE	BT Antenna L=75mm
S.H P/NO	SL205P.300034P01

TOLERANCE UNLESS OTHERWISE SPECIFIED			SIZE	DRAWED	CHECKED	APPROVED
UNIT:mm	ANGLES ±0.5°	X. ±2.0	A4	LUOYI	ZOUJIE	
SHEET: 1/1	X.XX ±0.2	XX. ±5.0				
SCALE: 1/1	X.X ±0.5	DATE:2023-01-11				

电 性 测 试 报 告
Test Reports

Electrical Properties	
Frequency	2400-2500MHz
Impedance	50 0hm Nominal
V.S.W.R	1.92 : 1 Max
Return Loss	-10 dB Max
Radiation	Omni-directional
Gain (Peak)	2.86dBi
Efficiency	>60%
Polarization	Linear, Vertical
Admitted Power	1 W
Connector	MHF1
Physical Properties	
Antenna Material	FPC
Cable Type	O.D. 1.13mm // L=75mm
Operating Temp.	-10 ~ +60 ˚C
Storage Temp.	-10 ~ +70 ˚C
Cable Color	Black

add：东莞市大朗镇巷尾村聚祥二路24号　　电话：0769-82226176　　传真：0769-82226175

S 参 数 测 试

S Parameter Test

Agilent E5071C

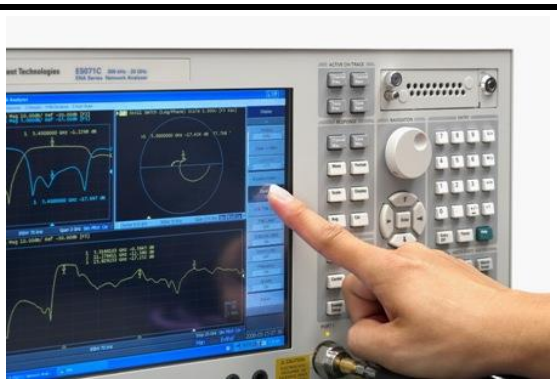

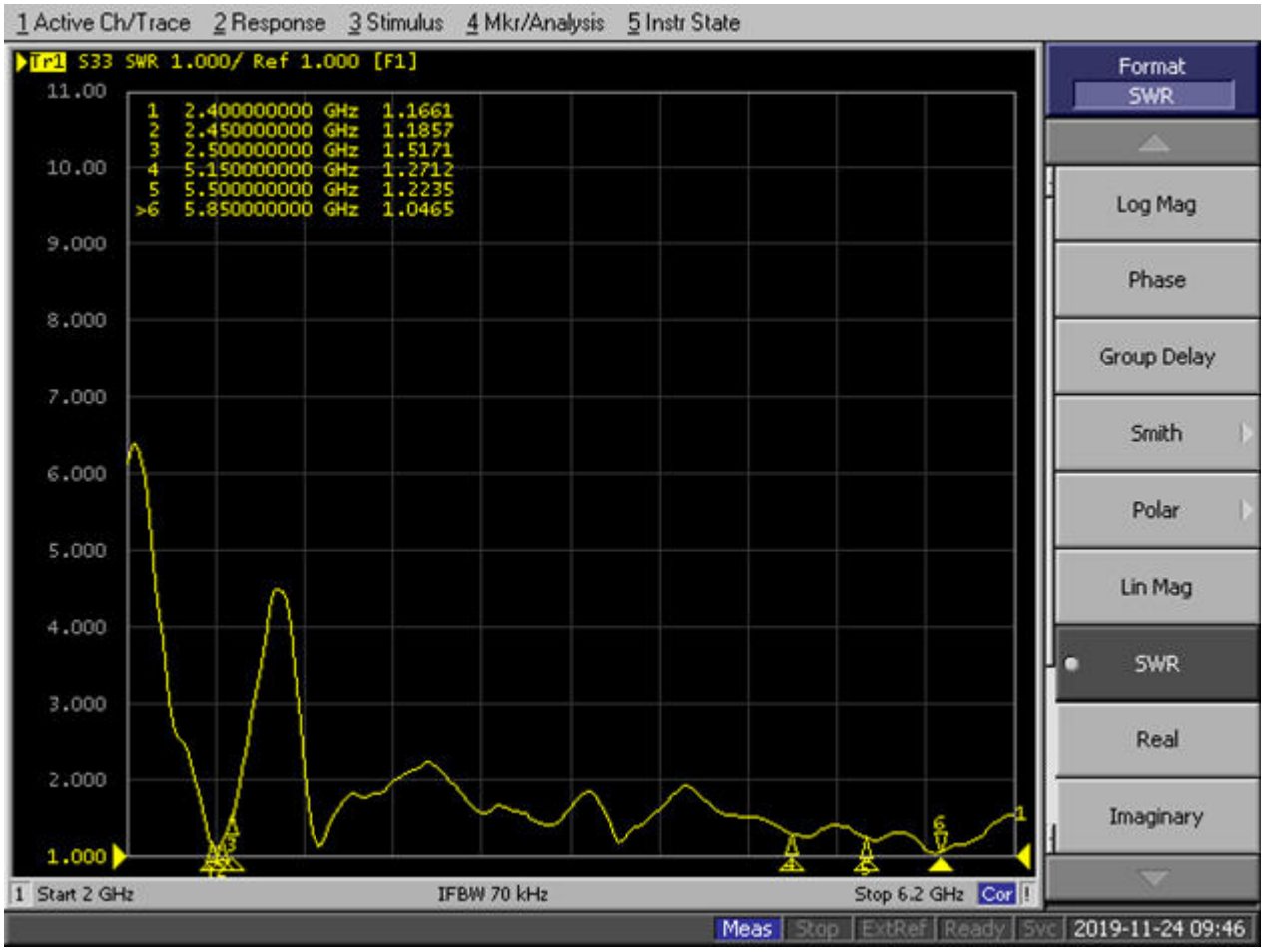

add：东莞市大朗镇巷尾村聚祥二路24号　　电话：0769-82226176　　传真：0769-82226175

Gain, Efficiency
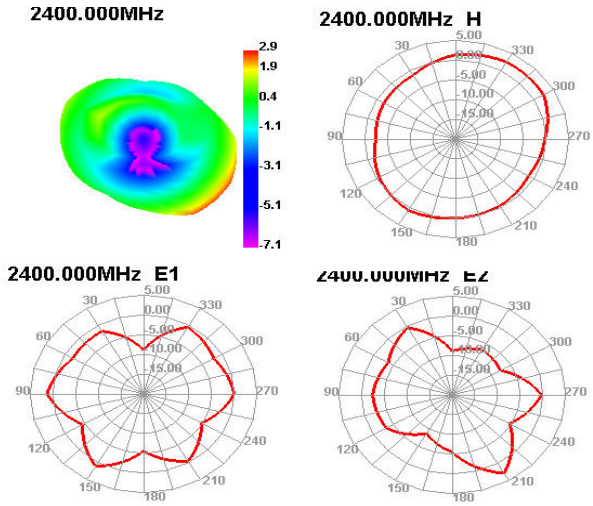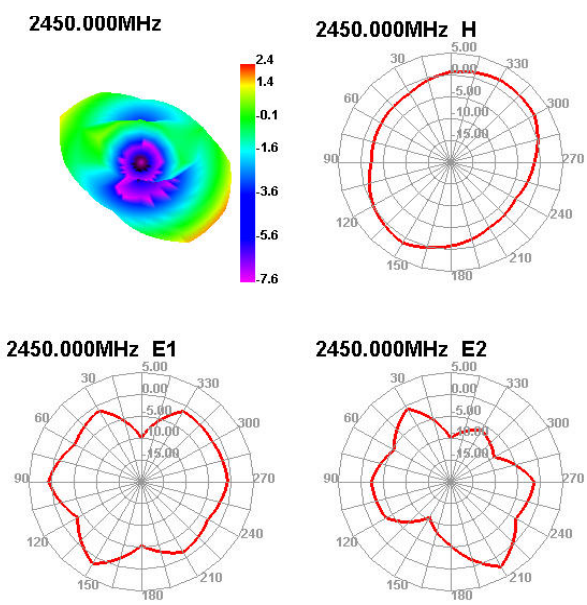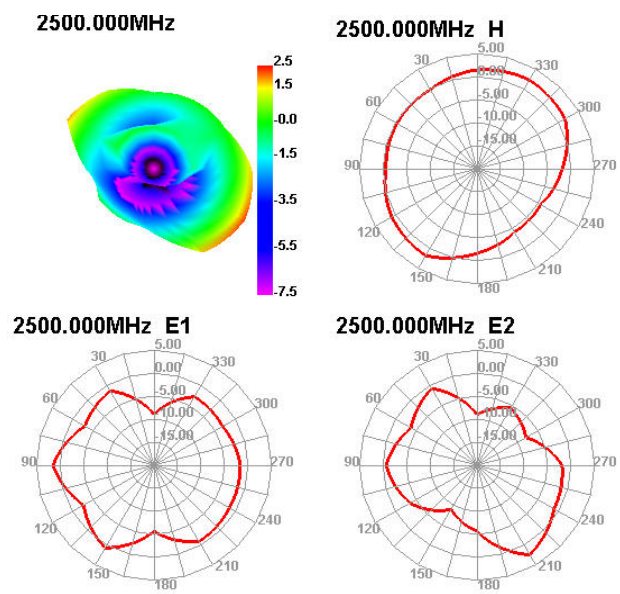
Freq (MHz)	Effi (%)	Effi (dB)
2400	68.93	2.86
2410	76.58	2.83
2420	71.23	2.85
2430	68.68	2.82
2440	66.67	2.54
2450	65.09	2.38
2460	71.02	2.86
2470	68.59	2.64
2480	66.95	2.45
2490	62.69	2.35
2500	70.1	2.46