**DE - Vereinfachte EU-Konformitätserklärung**
Hiermit erklärt L&S Deutschland GmbH, dass der Funkanlagentyp 4708067 / 941300070 / 5991847 / 5991857 der Richtlinie 2014/53/EU entspricht. Der vollständige Text der EU-Konformitätserklärung ist unter der folgenden Internetadresse verfügbar:

**GB - Simplified EU declaration of conformity**
The company L&S Deutschland GmbH hereby declares that the radio system type 4708067 / 941300070 / 5991847 / 5991857 satisfies the Directive 2014/53/EU. The complete text of the EU declaration of conformity is available online under the following link:

**FR - Déclaration de conformité européenne simplifiée**
L&S Deutschland GmbH déclare par la présente que le type de système radio 4708067 / 941300070 / 5991847 / 5991857 est conforme à la directive 2014/53/UE. Le texte complet de la déclaration de conformité UE est disponible à l'adresse Internet suivante :

**NL - Vereenvoudigde EG-conformiteitsverklaring**
Hiermee verklaart L&S Deutschland GmbH, dat het radiotype 4708067 / 941300070 / 5991847 / 5991857 aan de richtlijn 2014/53/EU voldoet. De volledige tekst van de EG-conformiteitsverklaring is onder het volgende internetadres verkrijgbaar:

**ES - Declaración de conformidad de la UE simplificada**
L&S Deutschland GmbH declara que el equipo de radio 4708067 / 941300070 / 5991847 / 5991857 cumple la Directiva 2014/53/UE. El texto completo de la Declaración de conformidad de la UE está disponible en la siguiente dirección de Internet:

**IT - Dichiarazione di conformità UE semplificata**
Con la presente la L&S Deutschland GmbH dichiara che il tipo di impianto radio 4708067 / 941300070 / 5991847 / 5991857 è conforme alla Direttiva 2014/53/UE. Il testo integrale della Dichiarazione di conformità UE è consultabile al seguente indirizzo internet:

**GR - Απλουστευμένη δήλωση συμμόρφωσης ΕΕ**
Με το παρόν η L&S Deutschland GmbH δηλώνει ότι ο τύπος τηλεπικοινωνιακής εγκατάστασης 4708067 / 941300070 / 5991847 / 5991857 ανταποκρίνεται στην οδηγία 2014/53/ΕΕ. Το πλήρες κείμενο της δήλωσης συμμόρφωσης ΕΕ είναι διαθέσιμο στην παρακάτω ηλεκτρονική διεύθυνση:

**PT - Declaração de conformidade CE simplificada**
Pela presente, a L&S Deutschland GmbH declara que o modelo de equipamento de rádio 4708067 / 941300070 / 5991847 / 5991857 está em conformidade com a Diretiva 2014/53/UE. O texto integral da declaração de conformidade CE está disponível no seguinte endereço de Internet:

**SE - Förenklad försäkran om överensstämmelse (EU)**
Härmed förklarar L&S Deutschland GmbH, att radioanläggningstypen 4708067 / 941300070 / 5991847 / 5991857 uppfyller direktiv 2014/53/EU. Den fullständiga texten i försäkran om överensstämmelse (EU) återfinns på följande internetadress:

**DK - Forenklet EU-overensstemmelseserklæring**
Hermed erklærer L&S Deutschland GmbH, at radioanlægstype 4708067 / 941300070 / 5991847 / 5991857 opfylder direktiv 2014/53/EU. Den fuldstændige EU-overensstemmelseserklæringstekst er tilgængelig på følgende internetadresse:

**FI - Yksinkertaistettu EU-vaatimustenmukaisuusvakuutus**
Täten L&S Deutschland GmbH vakuuttaa, että radiolaitetyyppi 4708067 / 941300070 / 5991847 / 5991857 vastaa direktiiviä 2014/53/EU. Täydellinen EU-vaatimustenmukaisuusvakuutus on luettavissa seuraavassa internetosoitteessa:

**NO - Forenklet EU samsvarserklæring**
Hermed erklærer L&S Deutschland GmbH, at trådløsanlegget 4708067 / 941300070 / 5991847 / 5991857 er i samsvar med EU-direktiv 2014/53/EU. Den fullstendige EU-samsvarserklæringen finnes på denne nettadressen:

**RO - Declarație de conformitate UE simplificată**
Prin prezenta, L&S Deutschland GmbH declară că tipul instalației radio 4708067 / 941300070 / 5991847 / 5991857 corespunde Directivei 2014/53/UE. Textul complet al Declarației de conformitate UE este disponibil la următoarea adresă de internet:

**RU - Упрощенная декларация о соответствии стандартам ЕС**
Настоящим компания L&S Deutschland GmbH заявляет, что радиооборудование тип 4708067 / 941300070 / 5991847 / 5991857 соответствует Директиве 2014/53/ЕС. Полный текст декларации о соответствии стандартам ЕС доступен по следующей ссылке:

**CZ - Zjednodušené EU prohlášení o shodě**
Tímto společnost L&S Deutschland GmbH prohlašuje, že typ rádiového zařízení 4708067 / 941300070 / 5991847 / 5991857 splňuje požadavky směrnice 2014/53/EU. Úplné znění EU prohlášení o shodě je k dispozici na této internetové adrese:

**HR - Pojednostavljena Izjava o sukladnosti s propisima Europske unije**
Ovim dokumentom tvrtka L&S Deutschland GmbH izjavljuje da tip bežičnog uređaja 4708067 / 941300070 / 5991847 / 5991857 ispunjava zahtjeve Direktive 2014/53/EU. Potpuni tekst Izjave o sukladnosti s propisima Europske unije dostupan je na sljedećoj internetskoj adresi:

**HU - Egyszerűsített EU Megfelelőségi nyilatkozat**
Az L&S Deutschland GmbH ezennel kijelenti, hogy a(z) 4708067 / 941300070 / 5991847 / 5991857 rádiórendszer típus megfelel a 2014/53/EU irányelvnek. Az EU Megfelelőségi nyilatkozat teljes szövege az interneten az alábbi címen érhető el:

**SK - Zjednodušené vyhlásenie o zhode EÚ**
Týmto spoločnosť L&S Deutschland GmbH vyhlasuje, že typ rozhlasového zariadenia 4708067 / 941300070 / 5991847 / 5991857 spĺňa smernicu 2014/53/EÚ. Celý text vyhlásenia o zhode EÚ je dostupný na tejto internetovej adrese:

**SI - Poenostavljena EU izjava o skladnosti**
L&S Deutschland GmbH izjavlja, da je vrsta radijske opreme 4708067 / 941300070 / 5991847 / 5991857 skladna z Direktivo 2014/53/EU. Celotno besedilo EU izjave o skladnosti je na voljo na naslednjem spletnem naslovu:

**RS - Поједностављена Изјава о усаглашености са прописима Европске уније**
Овим документом предузеће L&S Deutschland GmbH изјављује да тип бежичног уређаја 4708067 / 941300070 / 5991847 / 5991857 испуњава захтеве Директиве 2014/53/ЕУ. Комплетан текст Изјаве о усаглашености са прописима Европске уније је доступан на следећој интернетској адреси:

**TR - Basitleştirilmiş AB Uygunluk Beyanı**
Bu belge ile L&S Deutschland GmbH, 4708067 / 941300070 / 5991847 / 5991857 telsiz ekipmanı modelinin 2014/53/AB sayılı direktife uygun olduğunu beyan eder. AB Uygunluk Beyanı'nın tam metnine şu internet adresinden ulaşabilirsiniz:

**PL - Uproszczona deklaracja zgodności UE**
Firma L&S Deutschland GmbH oświadcza niniejszym, że typ urządzenia radiowego 4708067 / 941300070 / 5991847 / 5991857 jest zgodny z dyrektywą 2014/53/UE. Pełny tekst deklaracji zgodności UE jest dostępny na następującej stronie internetowej:

**BG – Опростена декларация за съответствие на ЕС**
С настоящото L&S Deutschland GmbH декларира, че видът на системата 4708067 / 941300070 / 5991847 / 5991857 отговаря на Директива 214/53/ЕС. Пълният текст на декларацията за съответствие на ЕС можете да намерите на интернет адрес:

**EE - Lihtsustatud ELi vastavusdeklaratsioon**
Käesolevaga kinnitab L&S Deutschland GmbH, et raadioseadme tüüp 4708067 / 941300070 / 5991847 / 5991857 vastab direktiivi 2014/53/EL nõuetele. ELi vastavusdeklaratasiooni täielik tekst on saadaval järgmisel Interneti-aadressil:

**IE - Dearbhú Comhréireachta AE simplithe**
Dearbhaíonn L&S Deutschland GmbH leis seo go bhfuil an trealamh craolta 4708067 / 941300070 / 5991847 / 5991857 ag teacht le Treoir 2014/53/AE. Tá téacs iomlán an dearbhú comhréireachta AE ar fáil ag an seoladh Idirlín seo a leanas:

**LV – Vienkāršota ES atbilstības deklarācija**
Ar šo L&S Deutschland GmbH apliecina, ka radioierīces tips 4708067 / 941300070 / 5991847 / 5991857 atbilst Direktīvai 2014/53/ES. ES atbilstības deklarācijas pilnais teksts ir pieejams šajā tīmekļa vietnē:

**LT - Supaprastinta ES atitikties deklaracija**
Bendrovė „L&S Deutschland GmbH" patvirtina, kad 4708067 / 941300070 / 5991847 / 5991857 modelio radijo įrenginys atitinka Direktyvos 2014/53/ES reikalavimus. Visą ES atitikties deklaracijos tekstą galima rasti šiuo interneto adresu:

**MT - Dikjarazzjoni ta' Konformità tal-UE simplifikata**
B'dan L&S Deutschland GmbH tiddikjara li t-tip ta' tagħmir tar-radju 4708067 / 941300070 / 5991847 / 5991857 jikkonforma mad-Direttiva 2014/53/UE. It-test sħiħ tad-Dikjarazzjoni ta' Konformità tal-UE huwa disponibbli fl-indirizz tal-Internet li ġej:

**https://ce.ls-deutschland.de**

2021-11, Rev. 7: 2025-05 • © L&S Deutschland GmbH
Technische Änderungen vorbehalten / Subject to technical changes / Modifications techniques réservées



L&S

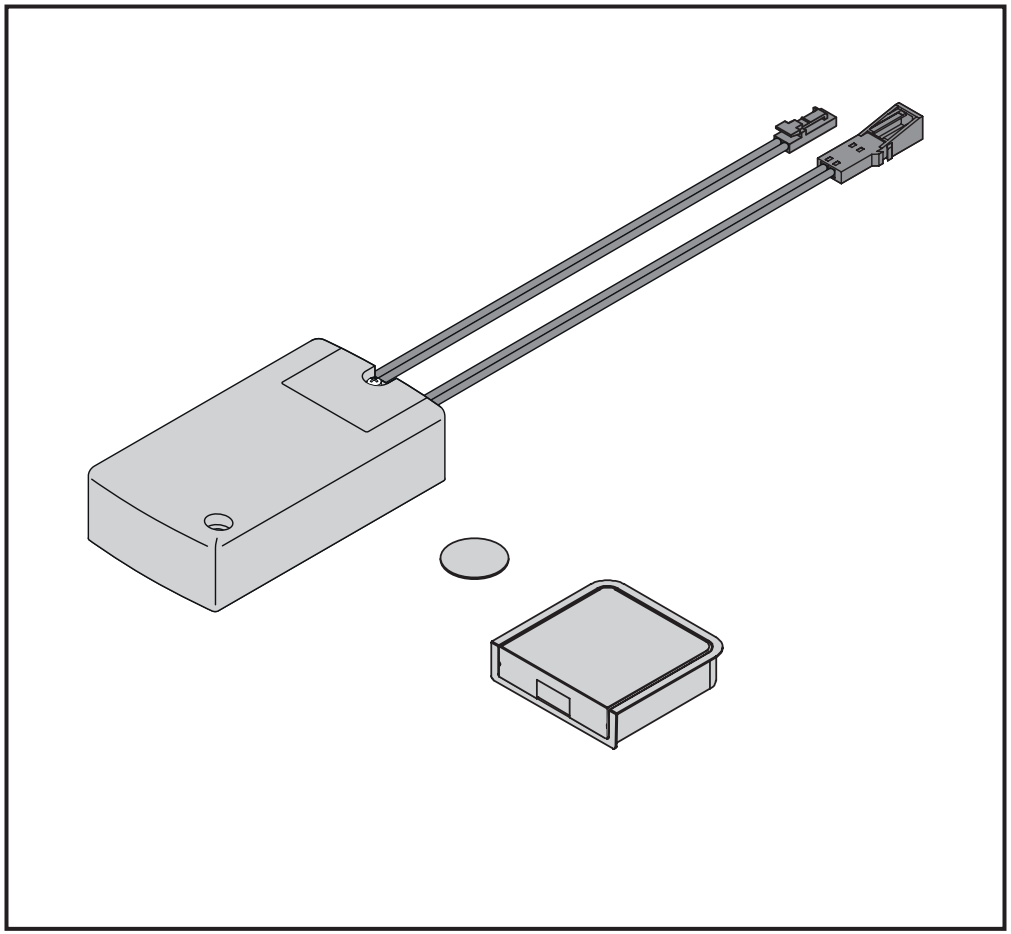

# IR Türkontaktschalterset

## *IR door contact switch*

für Emotion Driver / *for Emotion Driver*

Frequenzbereich / Frequency range: 2400~2483.5MHz

IP20

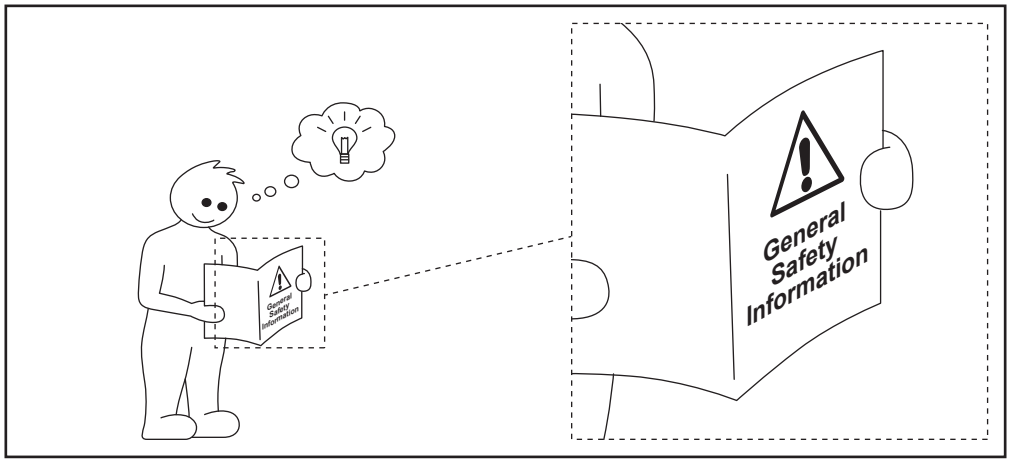


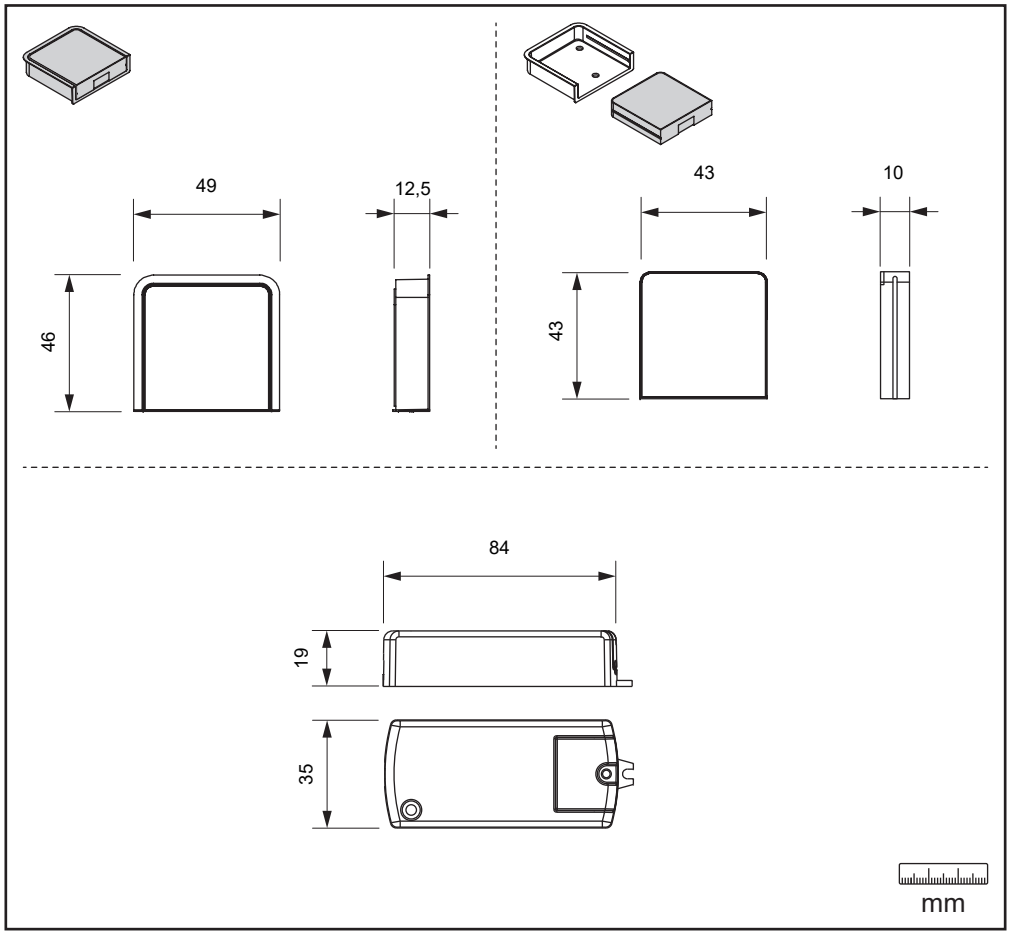






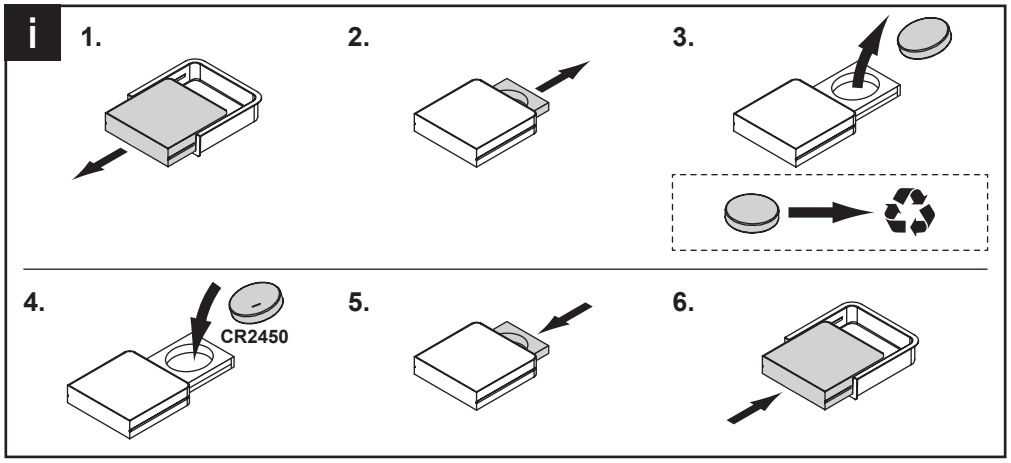


**FCC Warning**

This device complies with part 15 of the FCC Rules. Operation is subject to the following two conditions: (1) This device may not cause harmful interference, and (2) this device must accept any interference received, including interference that may cause undesired operation.

**Note:** This equipment has been tested and found to comply with the limits for a Class B digital device, pursuant to part 15 of the FCC Rules. These limits are designed to provide reasonable protection against harmful interference in a residential installation. This equipment generates, uses and can radiate radio frequency energy and, if not installed and used in accordance with the instructions, may cause harmful interference to radio communications. However, there is no guarantee that interference will not occur in a particular installation. If this equipment does cause harmful interference to radio or television reception, which can be determined by turning the equipment off and on, the user is encouraged to try to correct the interference by one or more of the following measures:

- Reorient or relocate the receiving antenna.
- Increase the separation between the equipment and receiver.
- Connect the equipment into an outlet on a circuit different from that to which the receiver is connected.
- Consult the dealer or an experienced radio/TV technician for help.

**Note:** The Grantee is not responsible for any changes or modifications not expressly approved by the party responsible for compliance. such modifications could void the user‘s authority to operate the equipment.

The device has been evaluated to meet general RF exposure requirement. The device can be used in portable exposure condition without restriction.

The device has been evaluated to meet general RF exposure requirement. To maintain compliance with FCC‘s RF exposure guidelines, the distance must be at least 20 cm between the radiator and your body, and fully supported by the operating and installation.

## **Bedienung** / *Operation*

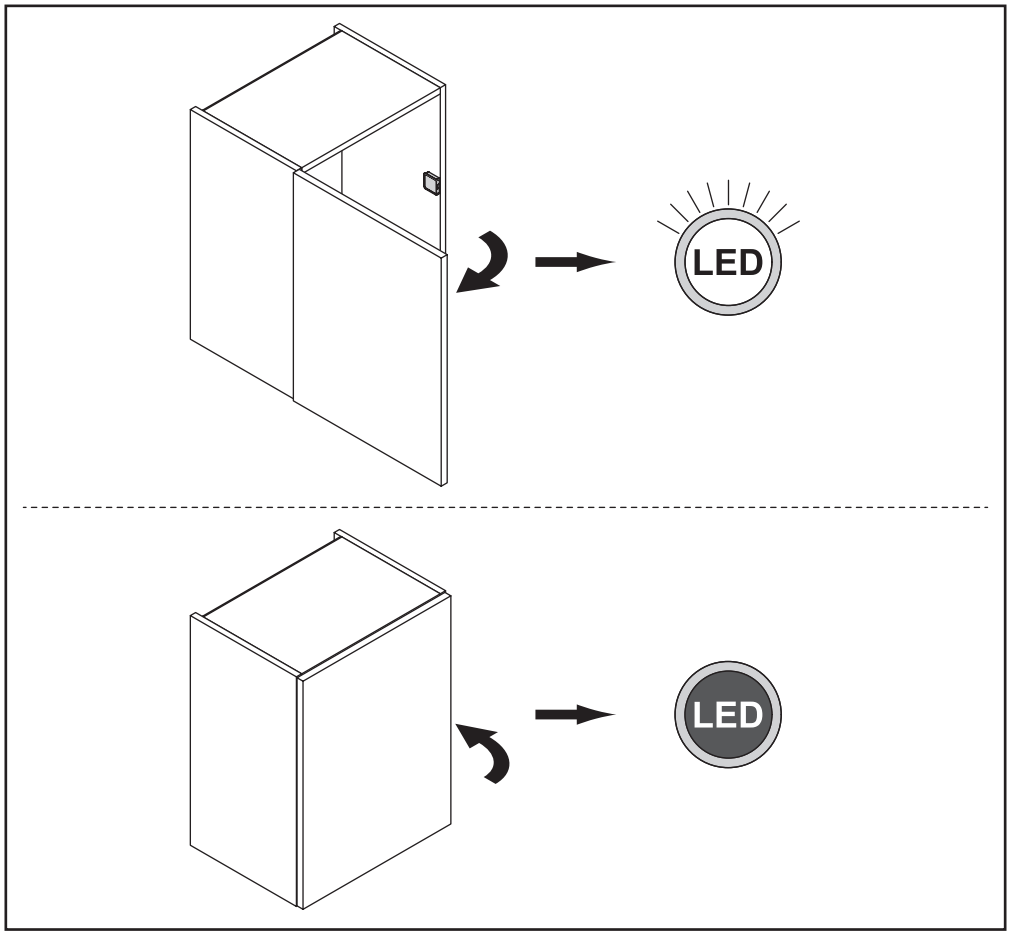


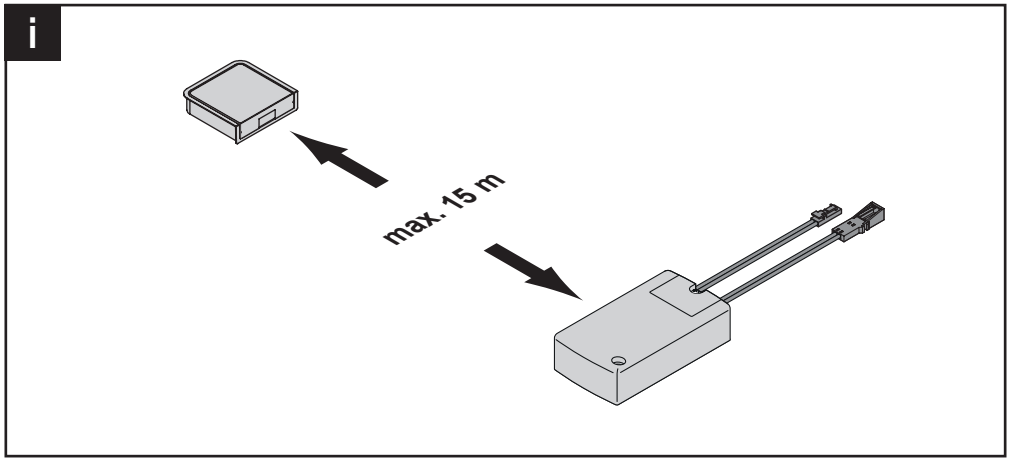




## **Montage** / *Installation*

L&S

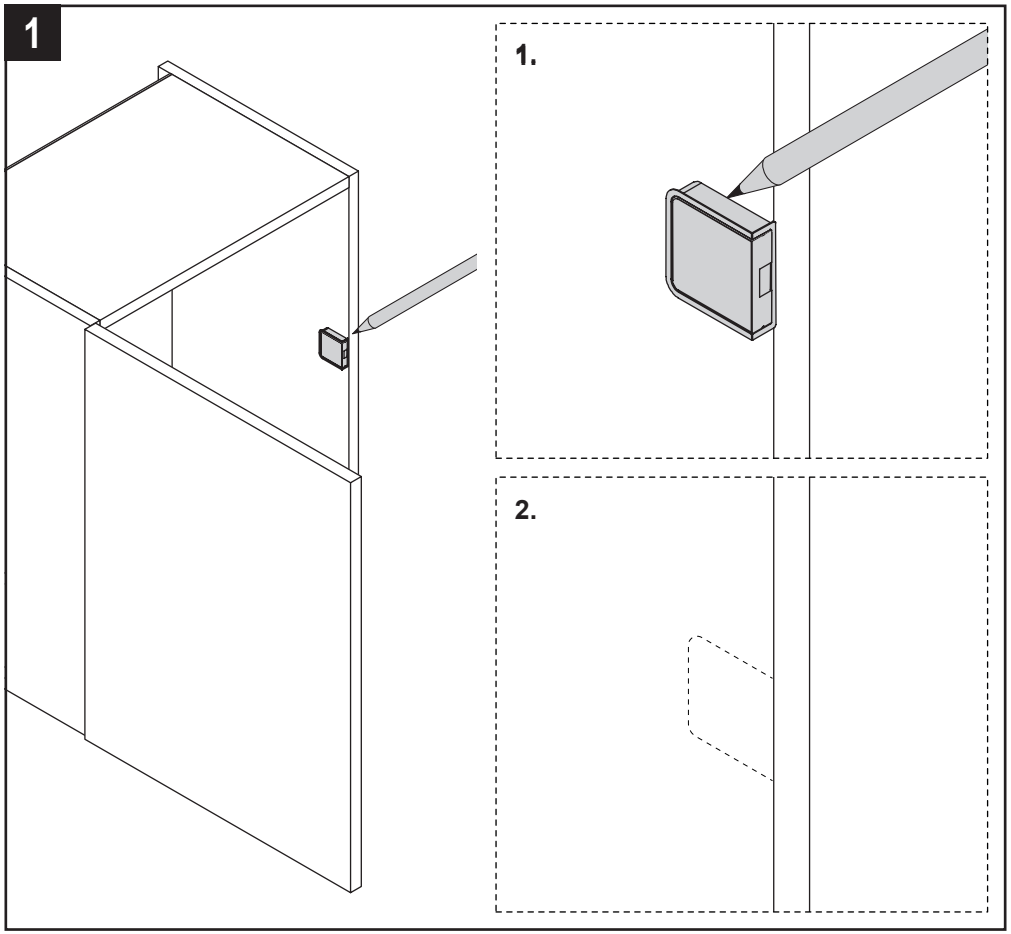


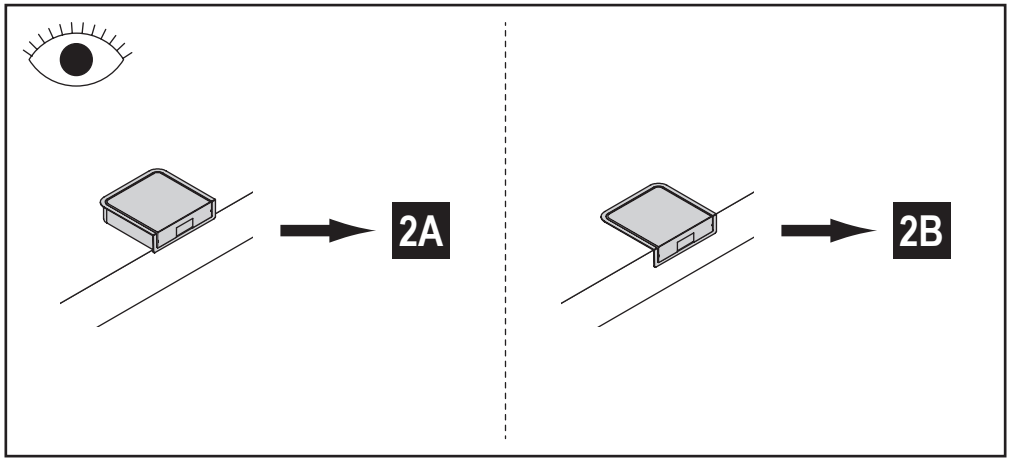

## Montage / *Installation*

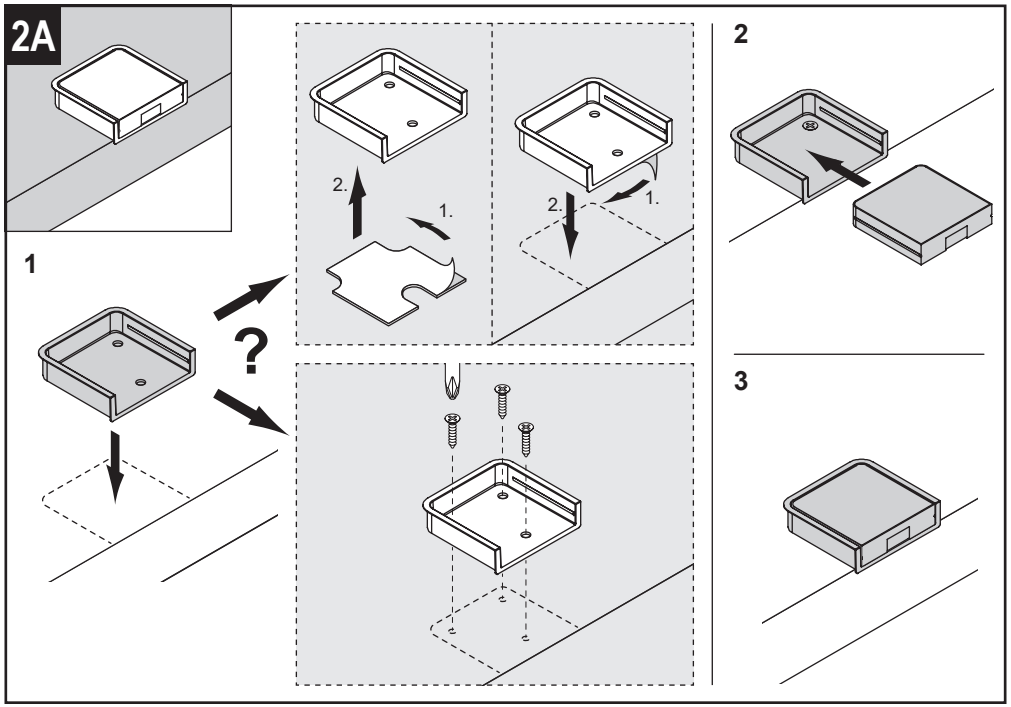


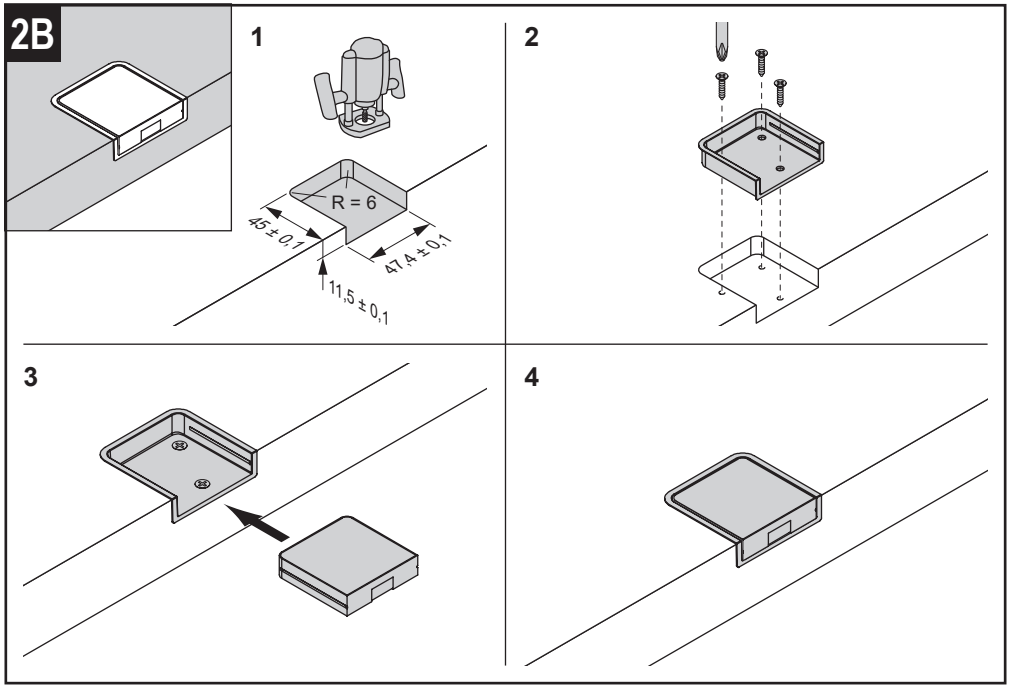




## Sensoren trennen / *Disconnect sensors*



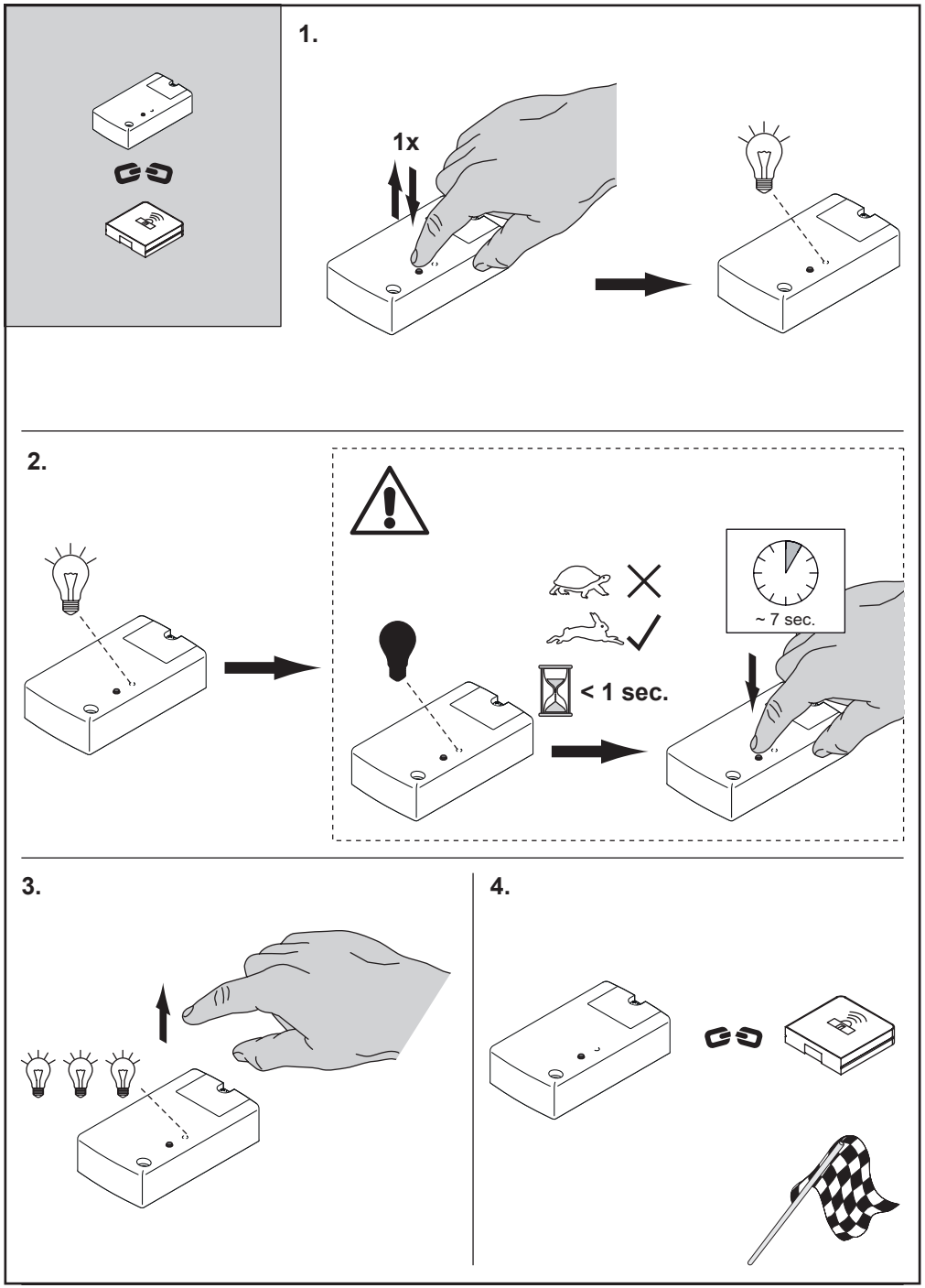

## Weiteren Sensor anlernen (optional) / *Pairing another sensor (optional)*

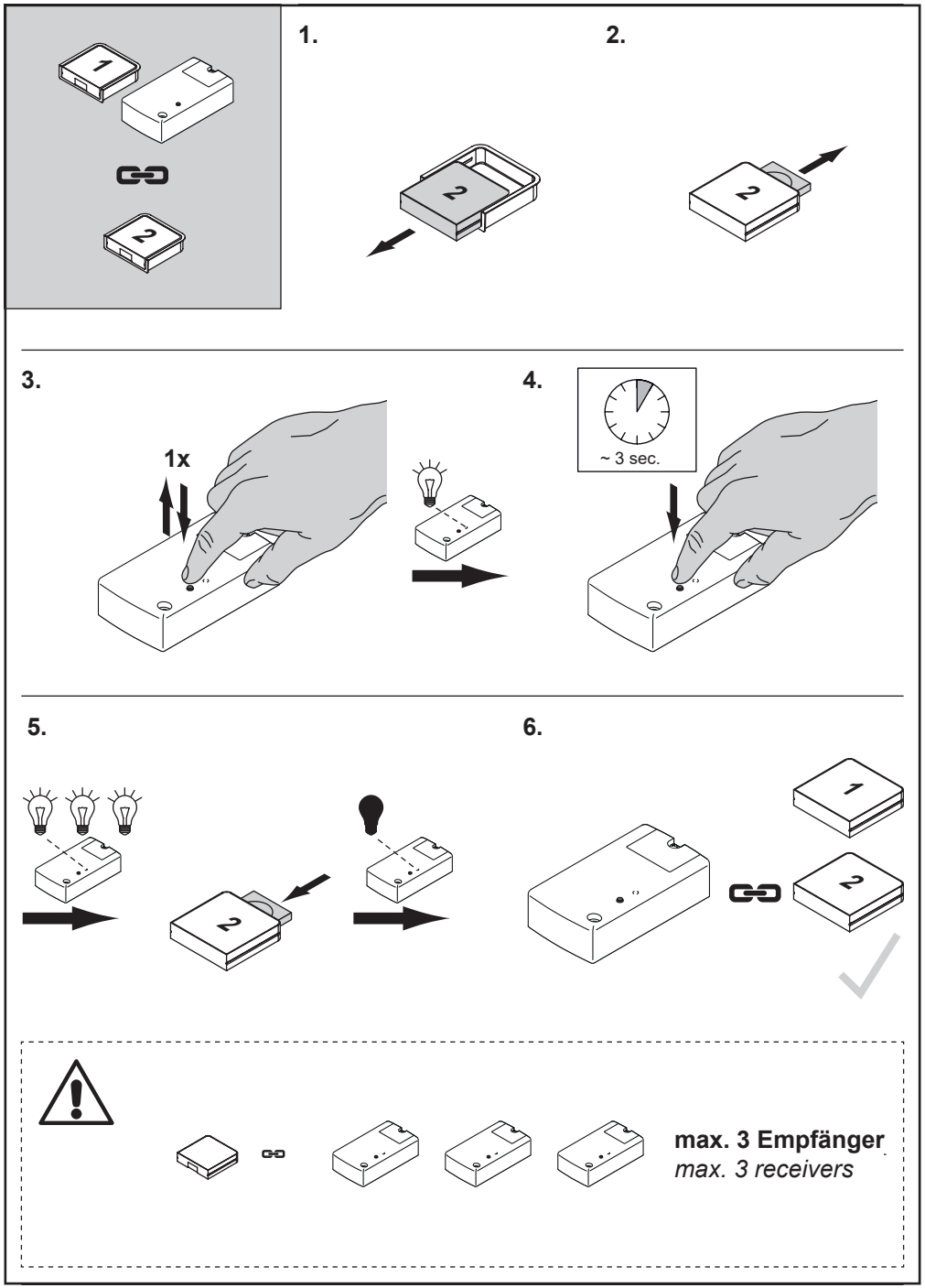




## Montage / *Installation*



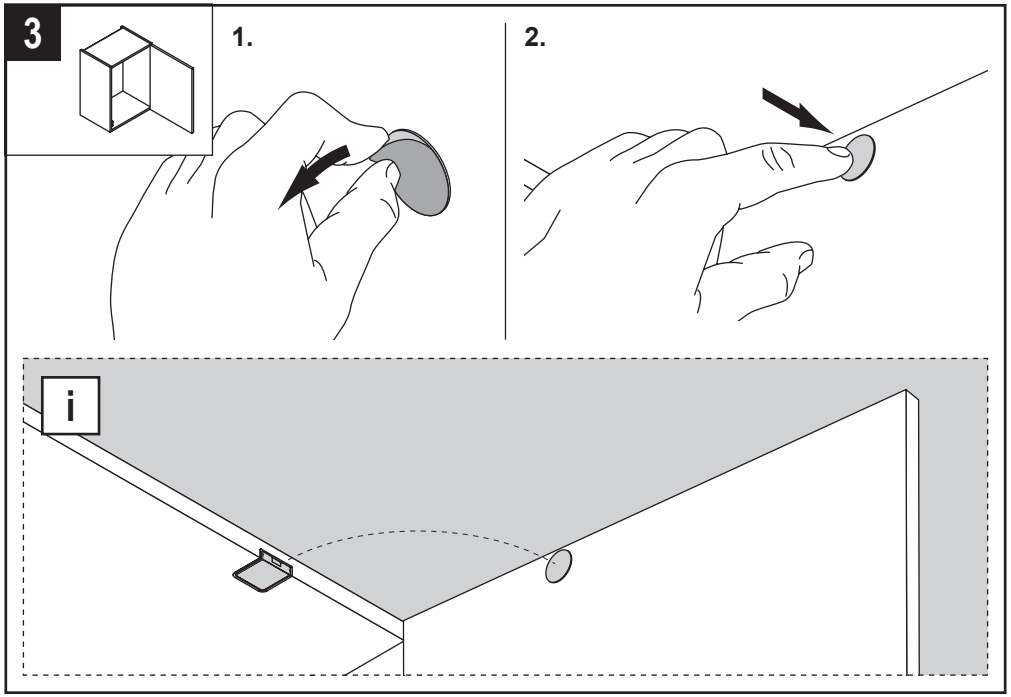


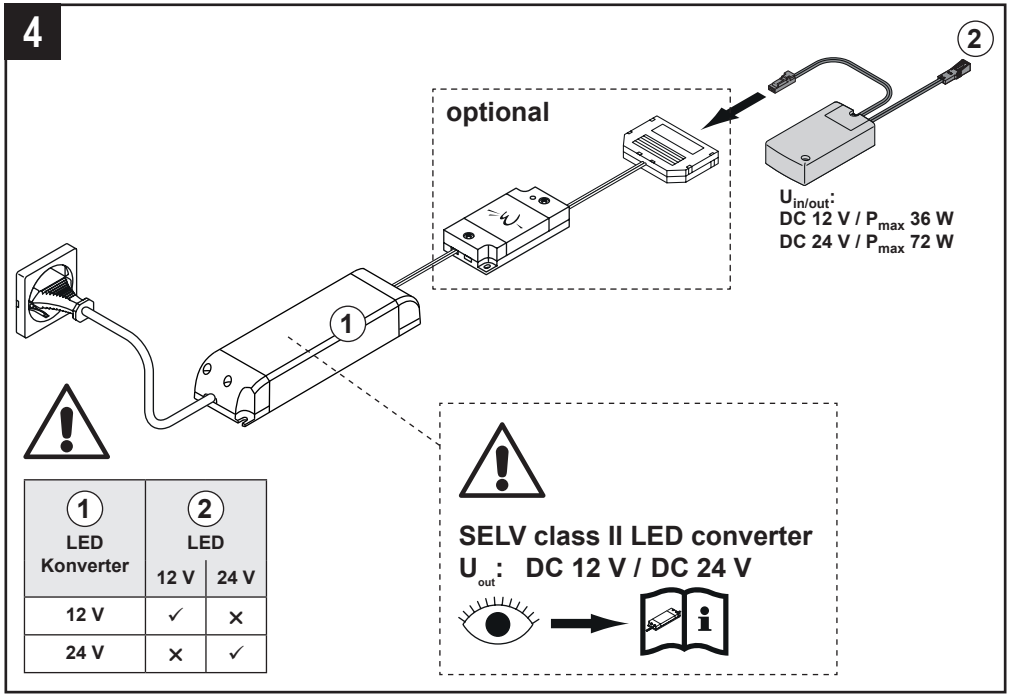


| 1 LED Konverter | 2 LED 12 V | 2 LED 24 V |
|---|---|---|
| 12 V | ✓ | × |
| 24 V | × | ✓ |

5

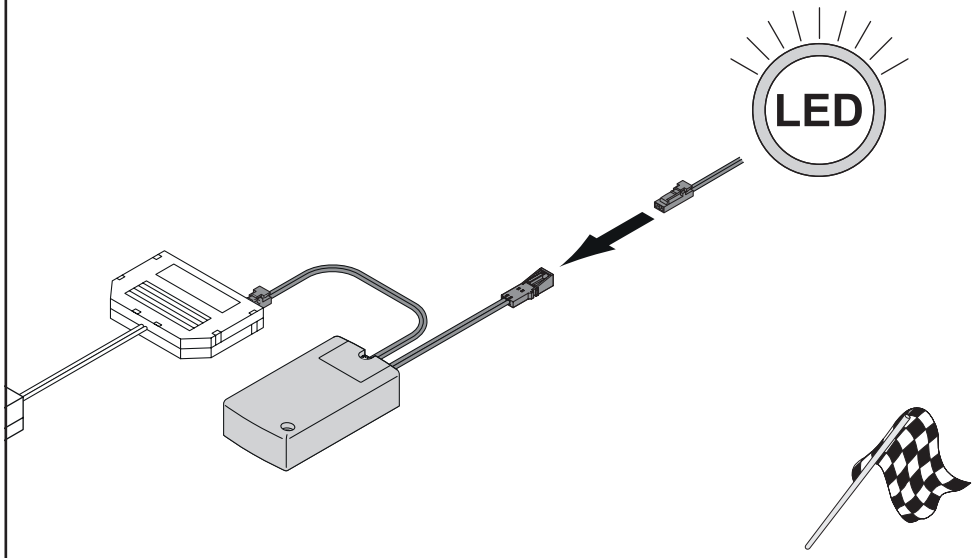




## Sensor anlernen / *Sensor pairing*



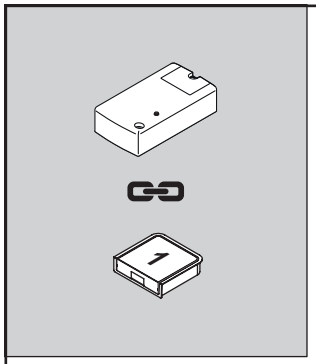

1.

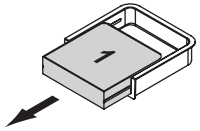

2.

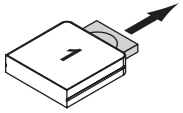

3.

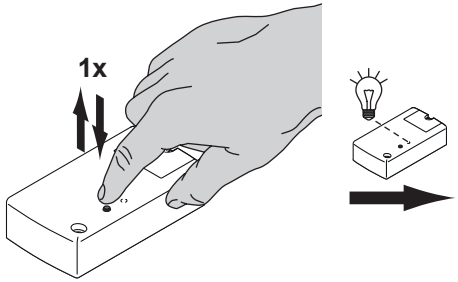


4.

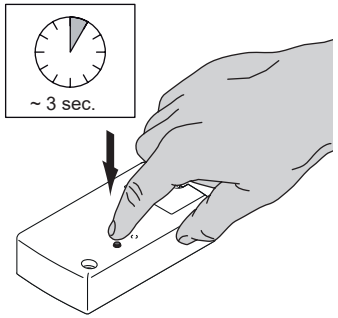


5.

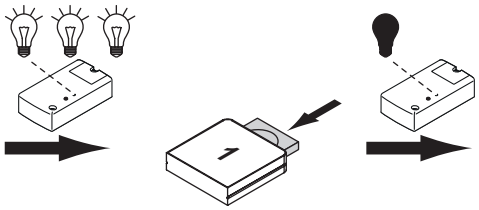
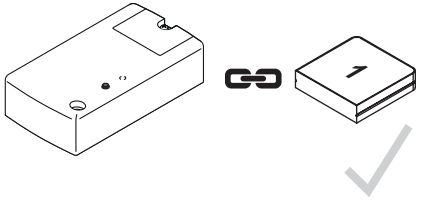
6.