深圳赛维通讯科技有限公司

天线测试报告

项目名称：RK3528
报告时间：2024-10-18

赛维-赛以致远，维以永恒！

目录

- 项目调试简介
- 报告版本提要
- 测试环境
- 主天线暗室数据
- 环境处理方式
- 附加说明

项目调试简介

机型							
版型/平台	主板						
天线概况	主天线		天线频段	天线状态	天线调试形式	天线设计区域	匹配是否改动
		2G					
		3G					
		4G					
	其它天线	WIFI/BT	2.4G/5.8G		板载	主板	
		GPS					
		分集					
样机状态							
环境处理							
客户要求	客户指定						

报告版本提要

版本	日期	内容概况
V1	2024-10-18	数据报告

测试环境

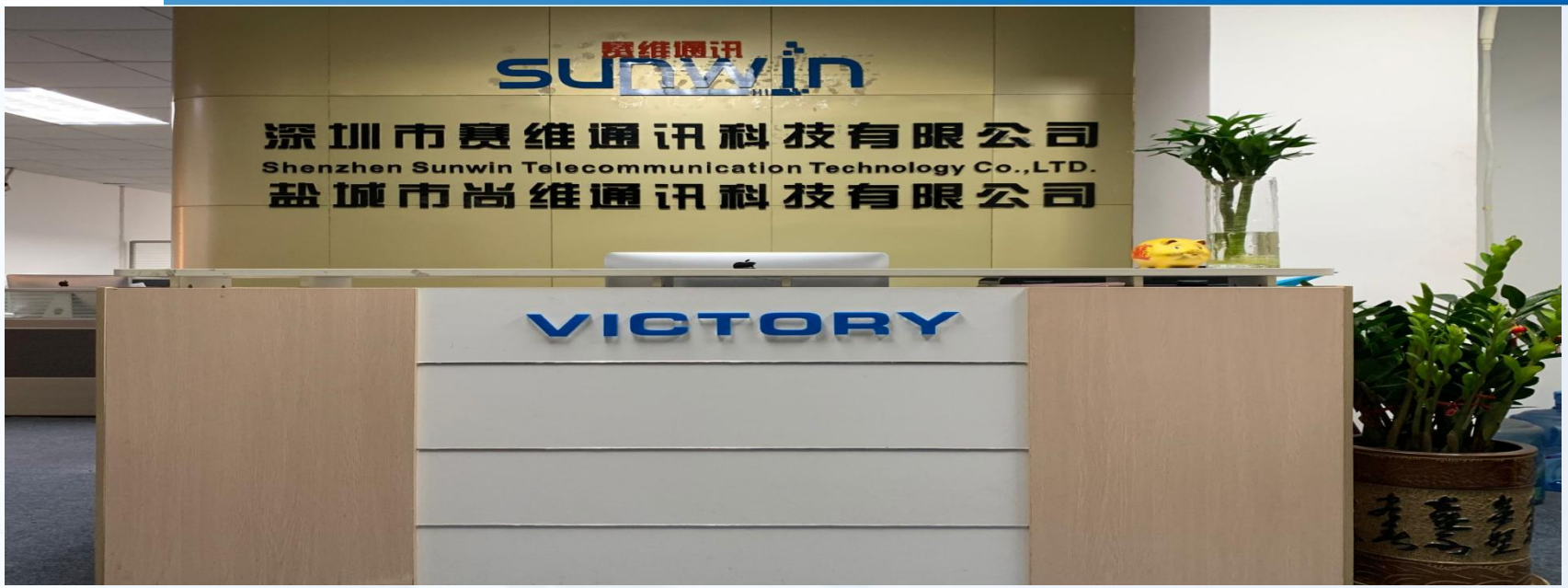
赛维通讯
sunwin
深圳市赛维通讯科技有限公司
Shenzhen Sunwin Telecommunication Technology Co.,LTD.
盐城市尚维通讯科技有限公司
VICTORY

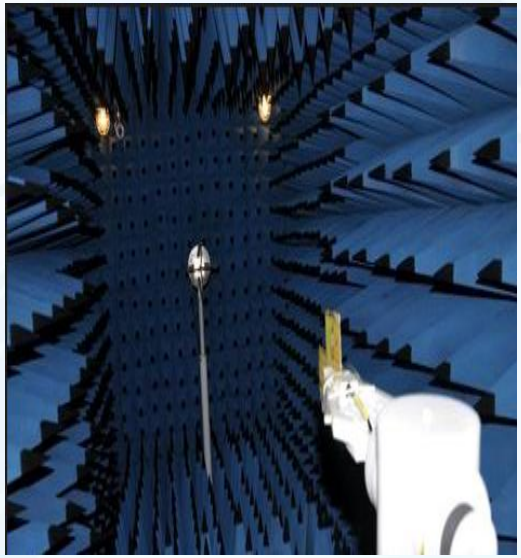

Anritsu
Agilent

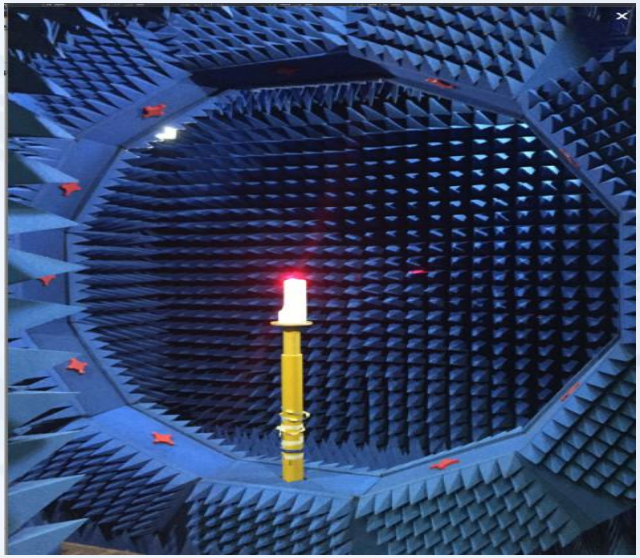

w 近无源效率数据

1#

2.4G

Freq. (MHz)	2400	2420	2440	2450	2480	2500
Gain (dBi)	-5.63	-6.3	-5.59	-5.35	-6.36	-6.46
Effi (%)	6.6	5.9	5.8	6.1	5	4.8

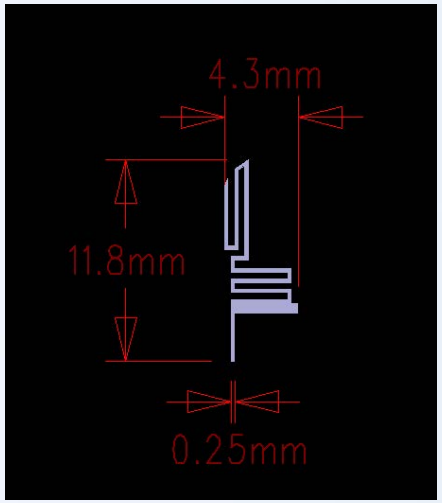

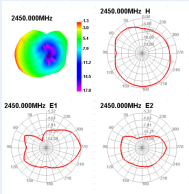

5G

Freq. (MHz)	5200	5300	5400	5500	5600	5700	5800
Gain (dBi)	2.55	-0.95	-0.17	0.67	-0.27	0	0.63
Effi (%)	12.3	21.9	24.6	28.8	20.4	24.6	21

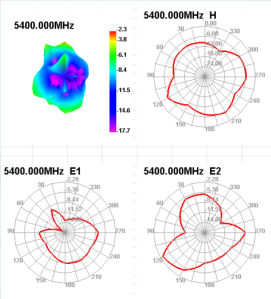

w 近无源效率数据

2#

WIFI/2.4G,BT

Freq. (MHz)	2400	2420	2450	2460	2480	2500
Gain (dBi)	-7.03	-6.77	-5.07	-3.85	-4.1	-5.18
Effi (%)	5	5.2	7.2	10.2	10.2	8

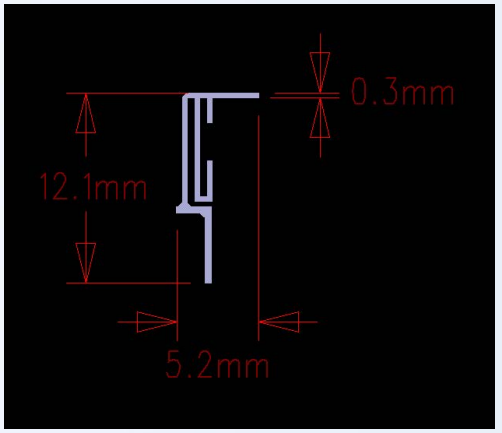

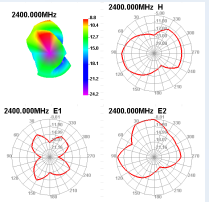

5G

Freq. (MHz)	5200	5300	5400	5500	5600	5700	5800
Gain (dBi)	-5.96	-3.05	-4.58	-2.62	-2.04	-1.09	1.61
Effi (%)	7.4	12.5	10.5	12.6	12.7	21.5	27.4

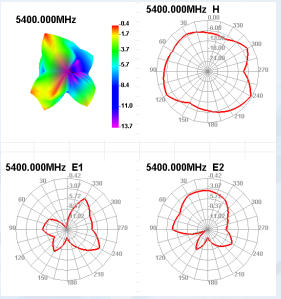

w 近无源效率数据

3#

BT_2.4G

Freq. (MHz)	2400	2420	2440	2460	2480	2500
Gain (dBi)	-7.07	-6.7	7.13	-8.43	-8.94	-10.71
Effi (%)	6.7	6.4	5.6	4.7	4	3

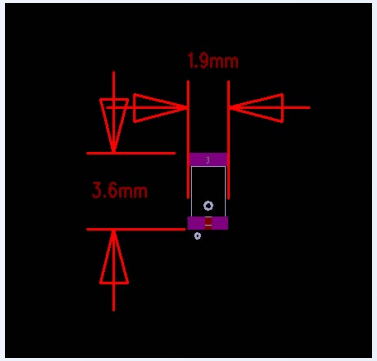

w 近无源效率数据

4#

WIFI_2.4G

Freq. (MHz)	2400	2420	2440	2460	2480	2500
Gain (dBi)	-1.35	-2.61	-3.25	-2.47	-1.83	-2.06
Effi (%)	19.6	14.4	12.4	15	16.1	15.9

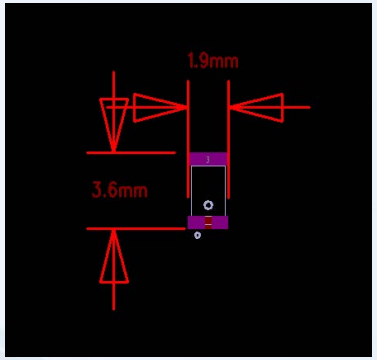

w 近无源效率数据

5#

5G

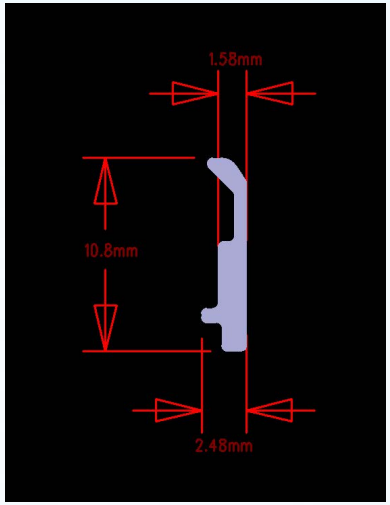

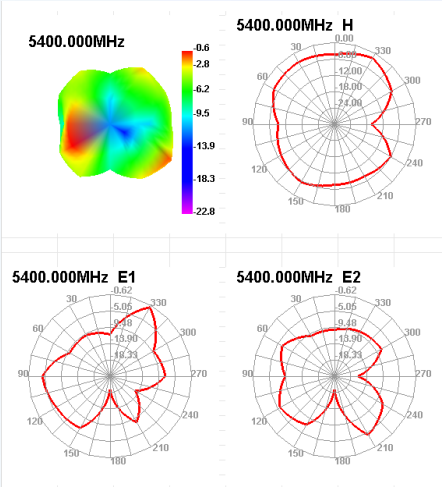

Freq. (MHz)	5200	5300	5400	5500	5600	5700	5800
Gain (dBi)	5.93	5.66	1.87	0.65	0.25	2.57	1.26
Effi (%)	48	52	32	25.3	20.4	23.4	23.4

附加说明

附加说明

- 请仔细确认报告中提到的匹配电路是否修改、以及环境处理是否导入，这将直接影响天线性能。

- 本报告所提供的参数仅为客户给到我司调测样机的参数，不代表贵司最终项目的最终量产状态。

- 倘若贵司有最新试产、或者更新状态（更换物料、更新软件、更换环境处理等）的样机，请尽快交由我司进行验证，以确认天线性能是否受到影响。

- 倘若贵司需要送往第三方复测或者送往客户测试，请务必将需要测试的机器交由我司进行测试确认，因为主板的一致性、装配的一致性，以及天线组装差异等因素，均可能导致天线参数的偏差。

赛维通讯 sunwin

THANK YOU

赛维-赛以致远，维以永恒！