Machine Translated by Google

xTool Self-Service Kiosk Floor Standing

MXF-K006-ADS

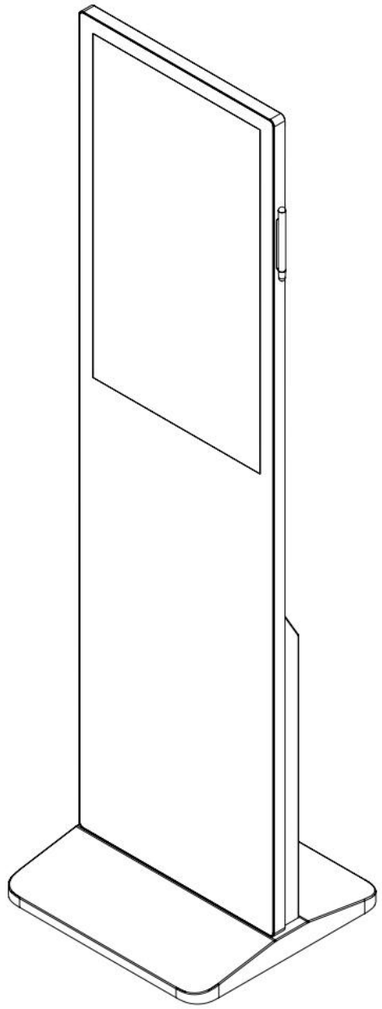

# Quick Start Guide

Discounts | Quick Start Guide | Quick Start Guide |
Quick guide | Quick reference manual |
Sketch instruction manual | Quick guide | Quick start guide | Quick how to use guide

Machine Translated by Google

# 1

support.xtool.com/article/2087

## Multi-language versions and more information

To find user guides in multiple languages and more help, please visit support.xtool.com/article/2087 or scan the QR code.

## Multilingual versions and further information

If you are looking for user manuals in multiple languages and need further assistance, please visit support.xtool.com/article/2087 or scan the QR code.

## Multilingual versions and more information

To find user guides in multiple languages and more help, visit support.xtool.com/article/2087 or scan the QR code.

## Multilingual versions and additional information

To find user guides in multiple languages and access additional support, please visit support.xtool.com/article/2087 or scan the QR code.

## Multilingual versions and further information

For user manuals in other languages or further assistance, visit support.xtool.com/article/2087 or scan the QR code.

## Multilingual versions and more information

For user manuals in multiple languages and more help, visit support.xtool.com/article/2087 or scan the QR code.

## Multi-language versions and more information

To find user manuals in multiple languages and more help, please visit support.xtool.com/article/2087 or scan the QR code.

## Multilingual versions and more information

To find multilingual user manuals and additional help, visit support.xtool.com/article/2087 or scan the QR code.

Multiple language versions and detailed information

For multilingual user guides and detailed help, visit support.xtool.com/article/2087 or scan the QR code.

Multilingual version and additional information

For multilingual user manuals and additional help, visit support.xtool.com/article/2087
Visit the page or scan the QR code.

Multi-language versions and more

For user guides or help information in other languages, please go to support.xtool.com/article/2087
Or scan the QR code.

Multi-language version and more information

For more help and more information in other languages, visit support.xtool.com/article/2087 or scan the QR code.
You can also visit yuque.com/makeblock-help-center-zh/xtool-accessories/customization_kiosk
Online help.


Bill of Materials — — — — — — — — — — — — — — — — — — — — — XX

Get to know xTool self-service terminal (floor-standing type) — — — — — — — — — — — — XX

Installing the xTool self-service terminal (floor-standing) - — — — — — — — — — — — XX

Using the xTool self-service terminal (floor-standing) - — — — — — — — — — — — XX

Machine Translated by Google

## Bill of Materials

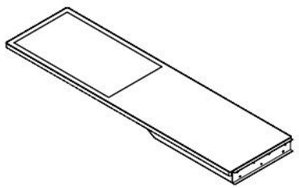

Self-service terminals

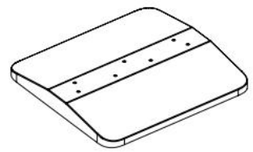

Base

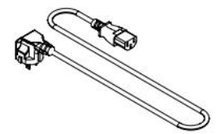

Power cord

antenna

Maintenance key

screw

L-type wrench

Stylus

Quick Start Guide

Safety Instructions

The power cords may vary in different regions, please refer to the actual product received.

## Get to know xTool self-service terminal (floor-standing type)

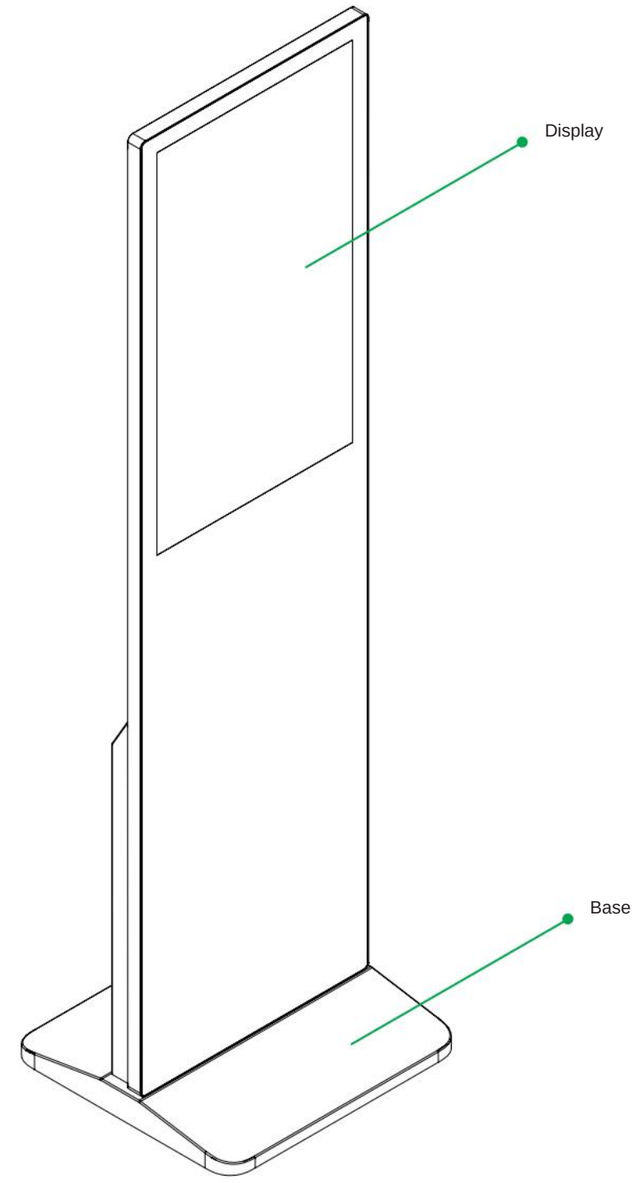

Machine Translated by Google

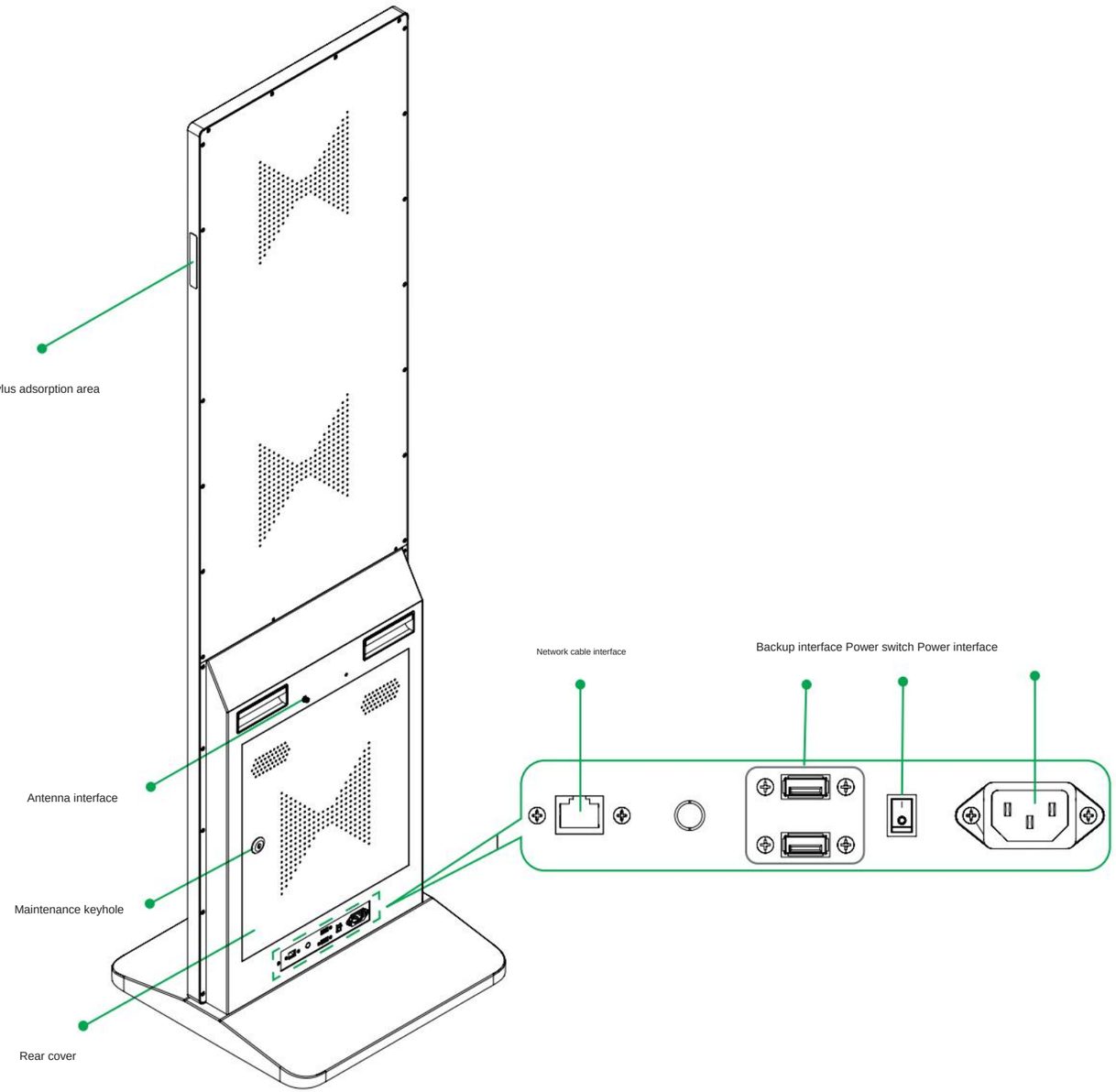


The rear cover can only be opened with the maintenance key during maintenance.

## Installing the xTool self-service terminal (floor-standing)

1. Install the base

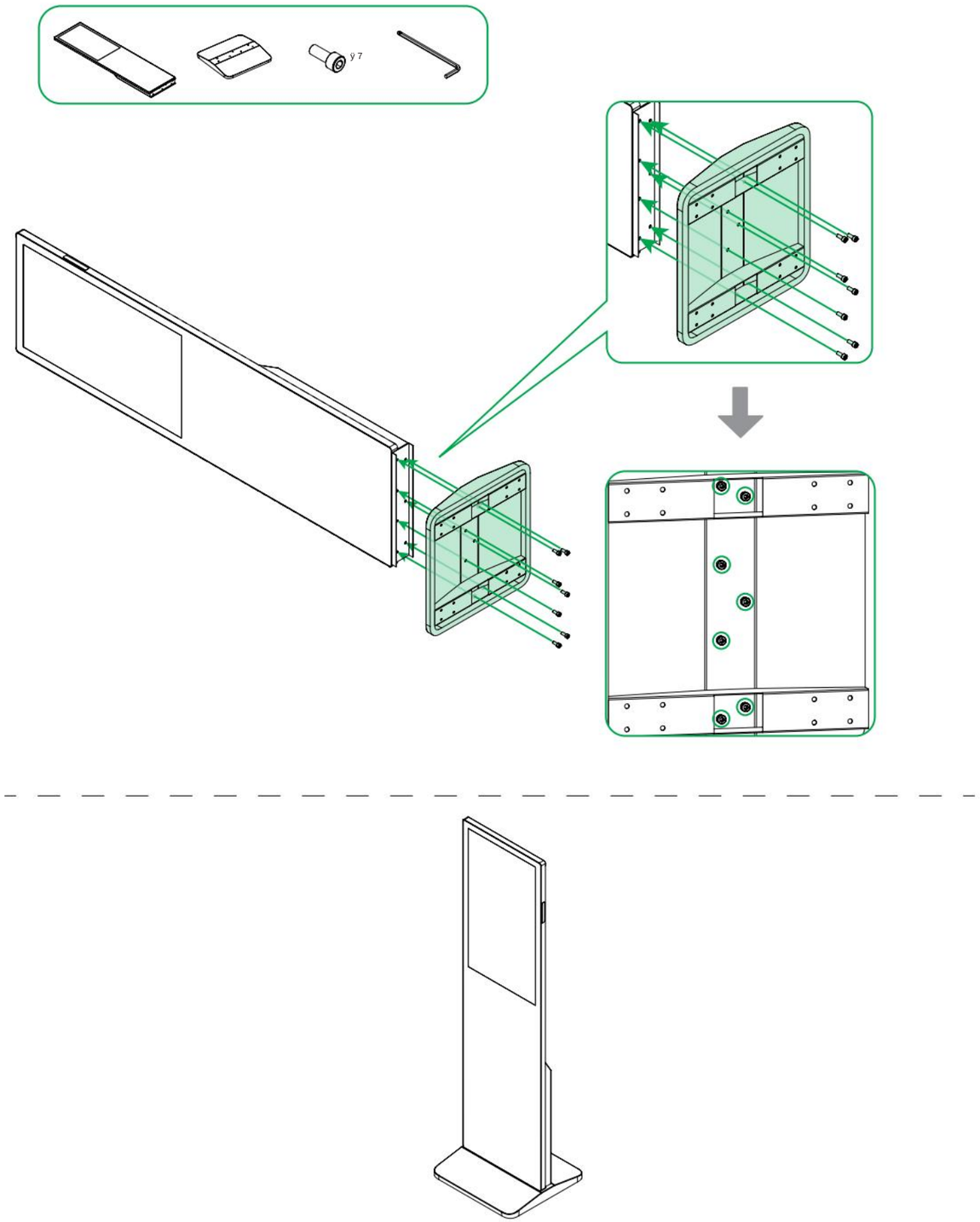

Machine Translated by Google

### 3. 安装天线

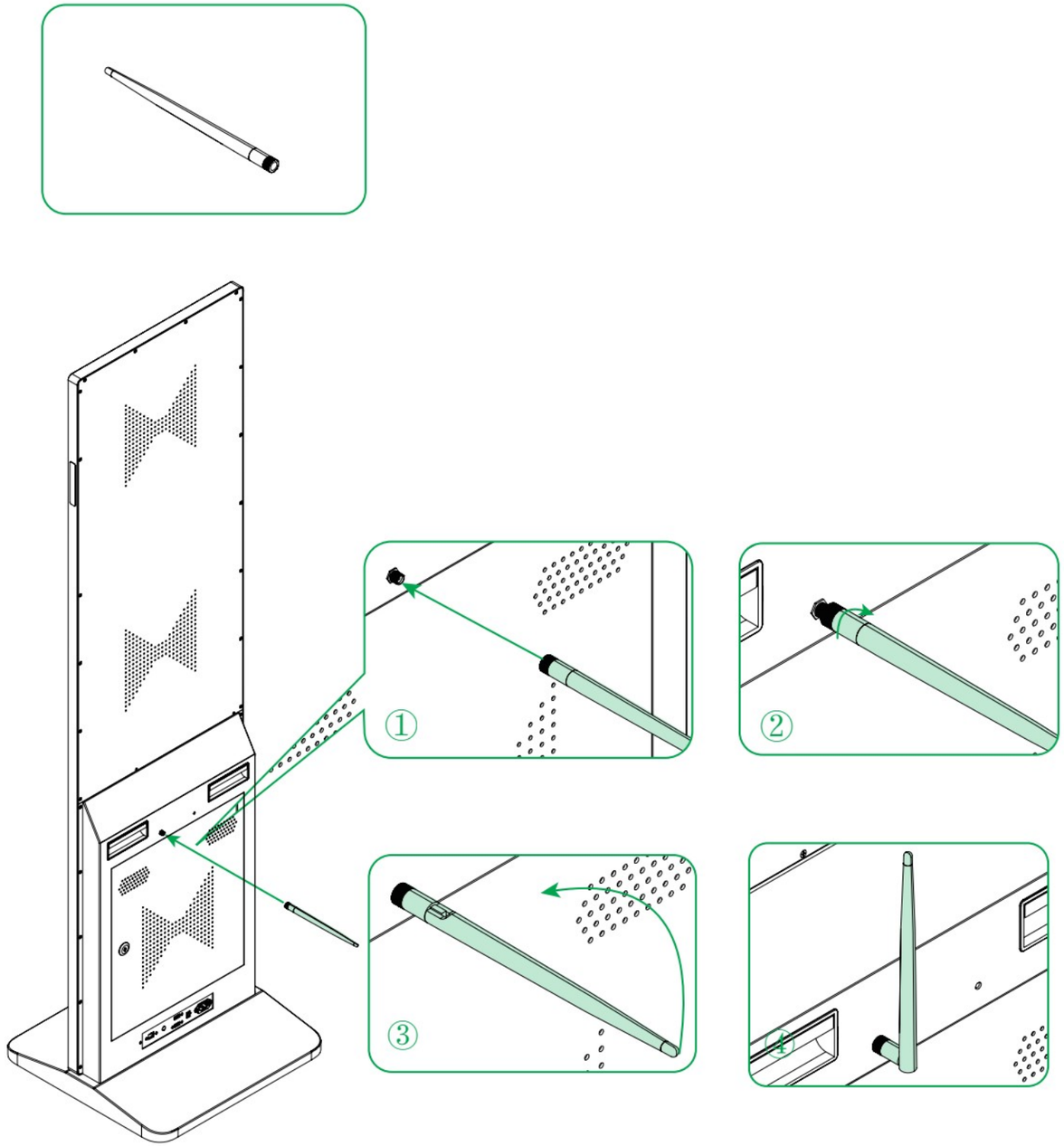


## 使用 xTool 自助服务终端（落地式）

### 插入电源线并开机

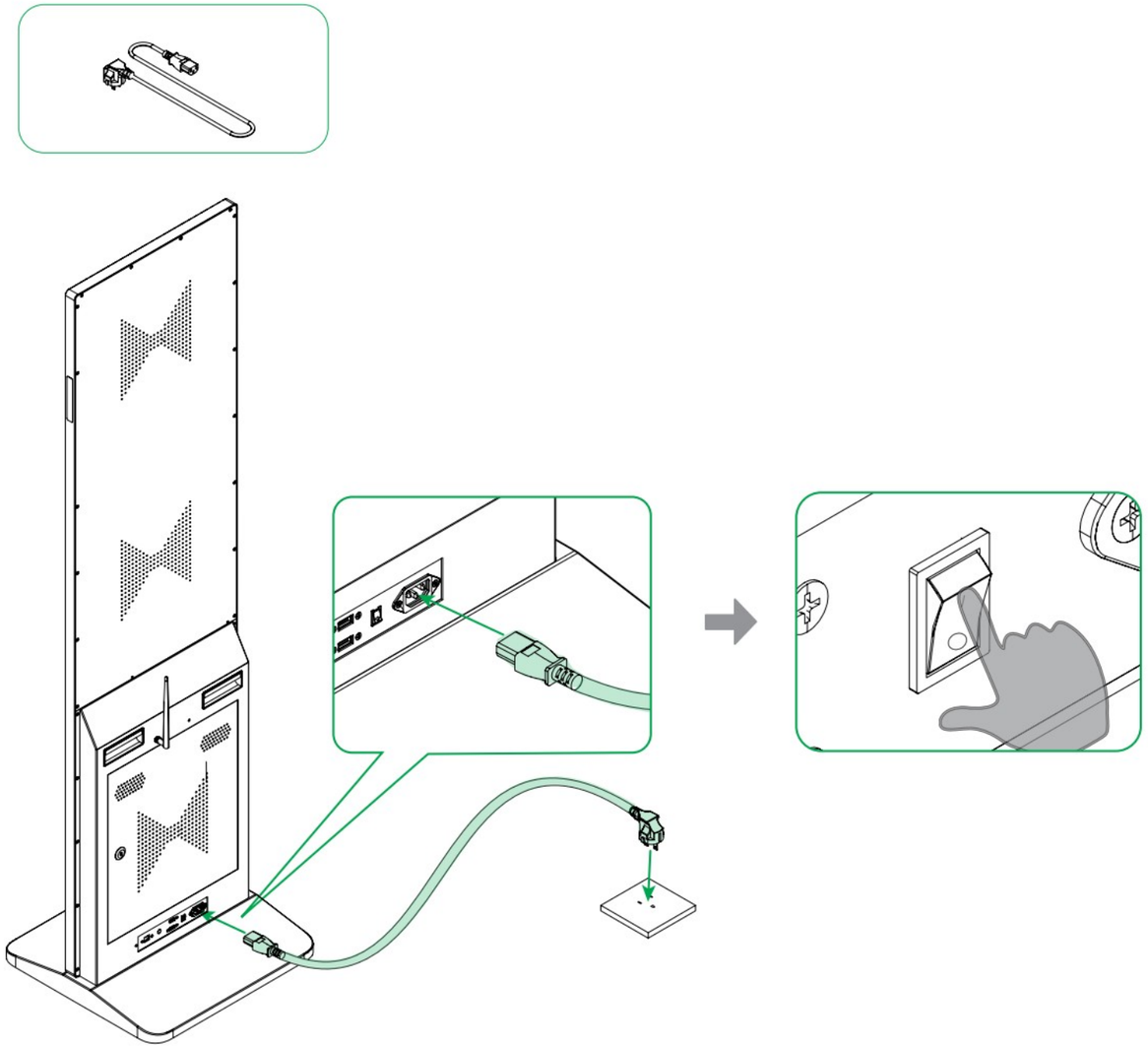

Machine Translated by Google

Scan the QR code or visit the link to see how to use it with xTool machines to complete the process.

**yuque.com/makeblock-help-center-zh/xtool-accessories/customization_kiosk**

XTOOL

XTOOL

## Self-Service Kiosk Floor Standing

# Safety Instructions

Sicherheitshinweise | Instrucciones de seguridad | Consignes de sécurité | Istruzioni di sicurezza | Veiligheidsinstructies | Instruções de segurança | Instrukcje bezpieczeństwa | 安全上のご注意 | 안전 지침 | 安全說明 | 安全说明

English 01
Deutsch 04
Español 06
Français 08
Italiano 10
Nederlands 12
Português 14
Język Polski 16
日本語 18
한국어 19
繁體中文 20
简体中文 21

# Statement

Thank you for choosing xTool products!

If you use the product for the first time, read carefully all the accompanying materials of the product to improve your experience with it. If you do not use the product according to the instructions and requirements of the Manual, or mis-operate the product due to misunderstanding, etc., the Company shall bear no responsibility for any loss resulting therefrom.

The Company has collated the content of the Manual rigorously and carefully, but errors or omissions may remain.

The Company is committed to continuously improving product functions and service quality, and therefore reserves the right to change any product or software described in the Manual and the content of the Manual at any time.

The Manual is intended to help you use the product properly and does not include any description of hardware and software configuration. For product configuration, refer to the related contract (if any) and packing list, or consult your distributor. Images in the Manual are for reference only and the actual product may vary.

Protected by copyright laws and regulations, the Manual shall not be reproduced or transcribed in any way, or be transmitted on any wired or wireless network in any manner, or be translated into any language, or be modified in any way, such as content, image, or layout modification, without the prior written authorization of the Company.

The Company is committed to continuously improving the product and related materials. The product and the Manual are subject to change, and updates can be found at xtool.com.

# Safety first (important)

Before using this product, please read the following precautions carefully.

- This product can only be used with xTool machines.
- This product is not suitable for individuals with limited mobility or sensory impairments.
- Do not use this product in environments outside its operating temperature range (0–50°C).
- Operation of this device in the band 5150-5250MHz/5250-5350MHz is restricted to indoor use only.
- Keep the product away from water or other liquids to prevent short-circuiting or malfunctioning of the circuit.
- Only the provided power cable is allowed.
- Do not disassemble or repair the product by yourself, which may damage the product or cause injury.
- If this product is damaged or malfunctions, contact our after-sales services.
- Keep hard and sharp objects away from the screen, as they will scratch it.
- Disconnect the power supply before cleaning.
- Disconnect the power supply if the product will not be used for a long time.





# Declaration of conformity

Hereby, KUQI TRADING CO., LTD., declares that this product is in compliance with the essential requirements and other relevant provisions of Directive RED 2014/53/EU and the RoHS Directive 2011/65/EU & (EU) 2015/863. The full text of the EU declaration of conformity is available at the following internet address: support.xtool.com/article/2084.

**EU Responsible Person:** Makeblock Europe B.V.

**Address:** Westplein 12, 3016 BM, Rotterdam, the Netherlands

**E-mail address:** support@info.xtool.com

## Specifications

| | |
|---|---|
| Input power | AC 100–240 V~ 50/60 Hz 60 W |
| Maximum RF transmit power | BT 2.4G (2402–2480 MHz) < 9 dBm |
| | Wi-Fi 2.4G (2412–2472 MHz) < 20 dBm |
| | Wi-Fi 5G:<br>(5180–5350 MHz) < 20 dBm<br>(5500–5720 MHz) < 20 dBm<br>(5745–5825 MHz) < 20 dBm |
| Power consumption in standby mode | ≤ 0.6 W |
| Power consumption in networked standby mode | ≤ 2 W |
| Power consumption in networked standby mode that all wired network ports are connected and all wireless network ports are activated | 2 W |
| Average active efficiency | 90% |
| Efficiency at low load (10%) | 50% |
| No-Load power consumption | 0.6 W |

# Disposal & Recycling information

This symbol indicates that this product shall not be treated as household waste. Instead, it shall be handed over to the applicable collection point for the recycling of electrical and electronic equipment.

## FCC statement

This device complies with Part 15 of the FCC Rules. Operation is subject to the following two conditions:

(1) This device may not cause harmful interference, and (2) this device must accept any interference received, including interference that may cause undesired operation.

Warning: Changes or modifications not expressly approved by the party responsible for compliance could void the user's authority to operate the equipment.

NOTE: This equipment has been tested and found to comply with the limits for a Class B digital device, pursuant to Part 15 of the FCC Rules. These limits are designed to provide reasonable protection against harmful interference in a residential installation.

This equipment generates uses and can radiate radio frequency energy and, if not installed and used in accordance with the instructions, may cause harmful interference to radio communications.

However, there is no guarantee that interference will not occur in a particular installation. If this equipment does cause harmful interference to radio or television reception, which can be determined by turning the equipment off and on, the user is encouraged to try to correct the interference by one or more of the following measures:

- Reorient or relocate the receiving antenna.
- Increase the separation between the equipment and receiver.
- Connect the equipment into an outlet on a circuit different from that to which the receiver is connected.
- Consult the dealer or an experienced radio/TV technician for help.

**FCC radiation exposure statement**

This equipment complies with FCC radiation exposure limits set forth for an uncontrolled environment. This equipment should be installed and operated with a minimum distance of 20 cm between the radiator and your body.

**Responsibility party:** XTL US INC.

**Responsibility party address:** 16035 ARROW HWY. IRWINDALE, California 91706 United States of America

**Website:** support.xtool.com

## UK PSTI Information

Hereby, KUQI TRADING CO., LTD. declares that this device is in compliance with The Product Security and Telecommunications Infrastructure (Security Requirements for Relevant Connectable Products) Regulations 2023. For the Statement of Compliance, visit the website: uk.xtool.com/pages/uk-psti-information

## After-sales services

For technical support, contact us at support@info.xtool.com.

For more information about after-sales services, visit support.xtool.com.

Manufactured by: KUQI TRADING CO., LTD.

Company address: Room 2001, Floor 20, Building C2, Nanshan iPark, No. 1001 Xueyuan Avenue, Nanshan District, Shenzhen, Guangdong Province, 518000, China





## Erklärung

Vielen Dank, dass Sie sich für xTool-Produkte entschieden haben!

Wenn Sie das Produkt zum ersten Mal benutzen, lesen Sie bitte sorgfältig das gesamte Begleitmaterial des Produkts durch. Wenn Sie das Produkt nicht gemäß den Anweisungen und Anforderungen des Handbuchs verwenden oder das Produkt fehlerhaft betreiben, übernimmt das Unternehmen keine Verantwortung für daraus resultierende Schäden.

Das Unternehmen hat den Inhalt des Handbuchs sorgfältig und gewissenhaft zusammengestellt, aber es können Fehler oder Auslassungen bestehen.

Das Unternehmen ist bestrebt, die Produktfunktionen und die Servicequalität ständig zu verbessern, und behält sich daher das Recht vor, die im Handbuch beschriebenen Produkte oder Software sowie den Inhalt des Handbuchs jederzeit zu ändern.

Das Handbuch soll Ihnen helfen, das Produkt richtig zu benutzen und enthält keine Beschreibung der Hardware- und Softwarekonfiguration. Für die Produktkonfiguration lesen Sie bitte den zugehörigen Vertrag (falls vorhanden) und die Packliste oder wenden Sie sich an Ihren Händler. Die Abbildungen in diesem Handbuch dienen nur als Referenz und das tatsächliche Produkt kann davon abweichen.

Die Anleitung ist urheberrechtlich geschützt. Ohne vorherige schriftliche Genehmigung seitens des Unternehmens darf die Anleitung weder auf irgendeine Weise reproduziert, umgeschrieben, auf irgendeine Weise über ein kabelgebundenes oder kabelloses Netzwerk übertragen oder in irgendeine Sprache übersetzt werden, noch dürfen irgendwelche Änderungen daran vorgenommen werden, beispielsweise in Bezug auf Inhalt, Abbildungen oder Layout.

Das Unternehmen hat es sich zur Aufgabe gemacht, das Produkt und die damit verbundenen Materialien stetig zu verbessern. Das Produkt und die Gebrauchsanleitung können verändert werden. Aktualisierungen sind unter xtool.com zu finden.

## Sicherheit geht vor (wichtig)

Bitte lesen Sie vor Verwendung dieses Produkts die folgenden Hinweise sorgfältig durch.

- Dieses Produkt kann nur bei xTool-Maschinen eingesetzt werden.
- Dieses Produkt ist nicht für Personen mit eingeschränkter Mobilität oder sensorischen Beeinträchtigungen geeignet.
- Verwenden Sie dieses Produkt nicht in Umgebungen außerhalb des Betriebstemperaturbereichs (0–50 °C).
- Der Betrieb dieses Geräts im Band 5150-5250 MHz/5250-5350 MHz ist auf einen Gebrauch ausschließlich in Innenräumen beschränkt.
- Halten Sie das Produkt von Wasser oder anderen Flüssigkeiten fern, um einen Kurzschluss oder Funktionsstörungen des Stromkreises zu verhindern.
- Es darf nur das mitgelieferte Netzkabel verwendet werden.
- Zerlegen oder reparieren Sie das Produkt nicht selbst, da dies Schäden am Produkt hervorrufen oder Verletzungen herbeiführen kann.
- Wenn dieses Produkt beschädigt ist oder eine Funktionsstörung vorliegt, wenden Sie sich an unseren Kundendienst.
- Halten Sie harte und scharfkantige Objekte vom Bildschirm fern, da sie diesen verkratzen.
- Trennen Sie vor dem Reinigen die Stromversorgung.
- Trennen Sie die Stromversorgung, wenn das Produkt längere Zeit nicht in Gebrauch ist.

## Konformitätserklärung

Hiermit erklärt KUQI TRADING CO., LTD., dass dieses Produkt die wesentlichen Anforderungen und andere relevante Bestimmungen der Richtlinie RED 2014/53/EU und der RoHS-Richtlinie 2011/65/EU und (EU) 2015/863 erfüllt. Der vollständige Text der EU-Konformitätserklärung steht unter der folgenden Internetadresse zur Verfügung: support.xtool.com/article/2084.

**Verantwortliche Person in der EU:** Makeblock Europe B.V.

**Adresse:** Westplein 12, 3016 BM, Rotterdam, the Netherlands

**E-Mail-Adresse:** support@info.xtool.com

## Technische Daten

| | |
|---|---|
| Eingangsleistung | 100–240 V AC 50/60 Hz, 60 W |
| Maximale HF-Sendeleistung | BT 2,4 GHz (2402–2480 MHz) < 9 dBm |
| | WLAN 2,4 GHz (2412–2472 MHz) < 20 dBm |
| | WLAN 5 GHz:<br>(5180–5350 MHz) < 20 dBm<br>(5500–5720 MHz) < 20 dBm<br>(5745–5825 MHz) < 20 dBm |
| Leistungsaufnahme im Standby-Modus | ≤ 0,6 W |
| Leistungsaufnahme im vernetzten Standby-Modus | ≤ 2 W |
| Leistungsaufnahme im vernetzten Standby-Modus, wobei alle kabelgebundenen Netzwerkanschlüsse verbunden und alle kabellosen Netzwerkanschlüsse aktiviert sind | 2 W |
| Durchschnittlicher Wirkungsgrad im Betrieb | 90% |
| Wirkungsgrad bei geringer Last (10 %) | 50% |
| Leistungsaufnahme im Leerlauf | 0,6 W |

## Informationen zu Entsorgung und Recycling

Dieses Symbol bedeutet, dass das Produkt nicht als unsortierter Abfall entsorgt werden darf, sondern zur Wiederverwendung und Verwertung an getrennte Sammelstellen für Elektro- und Elektronikgeräte verbracht werden muss.

## Kundendienst

Für technische Unterstützung kontaktieren Sie uns bitte unter support@info.xtool.com.

Weitere Informationen über Kundendienstleistungen finden Sie unter support.xtool.com.

Hergestellt von: KUQI TRADING CO., LTD.

Adresse des Unternehmens: Room 2001, Floor 20, Building C2, Nanshan iPark, No. 1001 Xueyuan Avenue, Nanshan District, Shenzhen, Guangdong Province, 518000, China





## Declaración

¡Bienvenido al uso de los productos xTool!

Si está utilizando este producto por primera vez, lea cuidadosamente todo el material que lo acompaña para mejorar la experiencia con el producto. Si no utiliza este producto de acuerdo con las instrucciones y requisitos del Manual u opera el producto de manera errónea, etc., la empresa no se hará responsable de ningún daño.

La empresa ha cotejado el contenido del manual de manera rigurosa; sin embargo, pueden llegar a quedar algunos errores u omisiones.

La empresa se compromete a seguir mejorando las funciones de sus productos y la calidad de sus servicios y, por lo tanto, se reserva el derecho de cambiar cualquier producto o software descrito en el Manual, así como también el contenido del Manual en cualquier momento.

La función de este Manual es la de ayudarlo a utilizar este producto de manera apropiada y no incluye ninguna descripción de la configuración del hardware o software. Para ver la configuración del producto, revise el contrato relacionado (si existe) y la lista de embalaje, o consulte al distribuidor. Las imágenes en el Manual son únicamente de referencia y pueden variar con respecto al producto real.

El manual está protegido por las leyes y reglamentos sobre derechos de autor y no podrá reproducirse ni transcribirse en ningún modo, ni transmitirse por ninguna red alámbrica o inalámbrica de ninguna forma, ni traducirse a ningún idioma, ni modificarse en modo alguno en su contenido, imagen o maquetación, sin la autorización previa por escrito de la empresa.

La empresa se compromete a mejorar de forma continua el producto y los materiales relacionados. El producto y el manual están sujetos a modificaciones, y las actualizaciones están disponibles en xtool.com.

## Primero la seguridad (importante)

Antes de utilizar este producto, lea detenidamente las siguientes precauciones.

- Este producto solo puede utilizarse con máquinas xTool.
- Este producto no es apto para personas con movilidad reducida o discapacidades sensoriales.
- No utilice este producto en entornos que estén fuera de su rango de temperatura de funcionamiento (0–50 °C).
- El uso de este dispositivo en la banda de 5150-5250 MHz/5250-5350 MHz está restringido exclusivamente a interiores.
- Mantenga el producto alejado del agua u otros líquidos para evitar que se produzcan cortocircuitos o averías en el circuito.
- Solo se permite el uso del cable de alimentación suministrado.
- No desmonte o repare el producto usted mismo, ya que esto podría dañar el producto o causar lesiones.
- Si este producto se daña o avería, contacte con nuestros servicios de posventa.
- Mantenga los objetos duros y afilados alejados de la pantalla, ya que podrían arañarla.
- Desconecte el cable de alimentación antes de la limpieza.
- Desconecte la alimentación eléctrica si el producto no va a utilizarse durante mucho tiempo.

## Declaración de conformidad

Por este medio, KUQI TRADING CO., LTD., declara que este producto cumple los requisitos esenciales y otras disposiciones relevantes de la Directiva RED 2014/53/UE y la Directiva ROHS 2011/65/UE y (UU) 2015/863. El texto completo de la declaración de conformidad de la UE está disponible en la siguiente dirección web: support.xtool.com/article/2084.

**Responsable de la UE:** Makeblock Europe B.V.

**Dirección:** Westplein 12, 3016 BM, Rotterdam, the Netherlands

**Dirección de correo electrónico:** support@info.xtool.com

ES

## Especificaciones

| | |
|---|---|
| Potencia de entrada | CA 100–240 V~ 50/60 Hz 60 W |
| Potencia máxima de radiofrecuencia | BT 2.4G (2402–2480 MHz) < 9 dBm |
| | Wi-Fi 2.4G (2412–2472 MHz) < 20 dBm |
| | Wi-Fi 5G:<br>(5180–5350 MHz) < 20 dBm<br>(5500–5720 MHz) < 20 dBm<br>(5745–5825 MHz) < 20 dBm |
| Consumo de energía en modo de espera | ≤ 0,6 W |
| Consumo de energía en modo de espera en red | ≤ 2 W |
| Consumo de energía en modo de espera en red con todos los puertos de red por cable están conectados y todos los puertas de red inalámbrica están activados | 2 W |
| Eficiencia media en activo | 90% |
| Eficiencia con carga baja (10 %) | 50% |
| Consumo de energía sin carga | 0,6 W |

## Información sobre eliminación y reciclaje

Este símbolo indica que este producto no puede tratarse como residuos domésticos. En lugar de esto, deberá llevarse al punto de recogida adecuado para el reciclado de equipos eléctricos y electrónicos.

## Servicio de posventa

Para soporte técnico, contáctese con nosotros a través de support@info.xtool.com.

Para más información acerca de los servicios posventa, visite support.xtool.com.

Fabricado por: KUQI TRADING CO., LTD.

Dirección de la empresa: Room 2001, Floor 20, Building C2, Nanshan iPark, No. 1001 Xueyuan Avenue, Nanshan District, Shenzhen, Guangdong Province, 518000, China



FR

## Déclaration

Bienvenue sur les produits xTool !

En cas de première utilisation du produit, lisez attentivement tous les documents d'accompagnement du produit afin d'améliorer votre expérience avec celui-ci. La société ne sera pas responsable des pertes qui résulteront d'une utilisation incorrecte du produit selon les instructions et les exigences du manuel, ou d'une mauvaise utilisation du produit en raison d'un malentendu de votre part.

La société a rassemblé le contenu du manuel avec rigueur et attention, mais il est possible qu'il subsiste des erreurs ou des omissions.

La société s'engage à améliorer continuellement les fonctions des produits et la qualité du service, et se réserve donc le droit de modification de tout produit ou logiciel décrit dans le manuel et le contenu du manuel à tout moment.

Le manuel est destiné à vous aider à utiliser le produit correctement et ne comprend aucune description de la configuration matérielle et logicielle. Reportez-vous au contrat correspondant (le cas échéant) et à la liste de colisage pour la configuration du produit, ou consultez votre distributeur. Les images du manuel sont fournies à titre de référence uniquement et le produit réel peut varier.

Protégé par les lois et réglementations sur le droit d'auteur, le manuel ne doit pas être reproduit ou transcrit de quelque manière que ce soit, ni transmis sur un réseau avec ou sans fil de quelque manière que ce soit, ni traduit dans quelque langue que ce soit, ni modifié de quelque manière que ce soit, notamment en ce qui concerne le contenu, les images ou la mise en page, sans l'autorisation écrite préalable de la société.

La Société s'engage à améliorer en permanence le produit et les matériaux associés. Le produit et le Manuel sont soumis à modification, et les mises à jour sont disponibles à l'adresse xtool.com.

## La sécurité d'abord (Important)

Avant d'utiliser ce produit, veuillez lire attentivement les précautions suivantes.

- Ce produit ne peut être utilisé qu'avec des machines xTool.
- Ce produit n'est pas adapté pour les personnes à mobilité réduite ou à déficience sensorielle.
- N'utilisez pas ce produit dans des environnements dont la température est en dehors de sa plage de températures de fonctionnement (0 à 50 °C).
- L'utilisation de cet appareil dans la bande 5 150 - 5 250 MHz/5 250 - 5 350 MHz est limitée à un usage en intérieur uniquement.
- Conservez le produit à l'écart de l'eau ou d'autres liquides, afin d'éviter un court-circuit ou un dysfonctionnement du circuit.
- Seul le cordon d'alimentation fourni est autorisé.
- Ne démontez pas ou ne réparez pas le produit par vous-même, car vous pourrez endommager le produit ou causer des blessures.
- Si ce produit est endommagé ou présente un dysfonctionnement, contactez notre service après-vente.
- Maintenez les objets durs et contondants à l'écart de l'écran, car ils pourraient le rayer.
- Déconnectez l'alimentation avant de procéder au nettoyage.
- Déconnectez l'alimentation si le produit n'est pas utilisé pendant une période prolongée.

## Déclaration de conformité

Par la présente, KUQI TRADING CO., LTD., déclare que ce produit est conforme aux exigences essentielles et à d'autres dispositions pertinentes de la Directive RED 2014/53/UE et de la Directive RoHS 2011/65/UE et (UE) 2015/863. Le texte intégral de la déclaration UE de conformité est disponible à l'adresse Internet suivante : support.xtool.com/article/2084.

**Personne responsable pour l'UE :** Makeblock Europe B.V.

**Adresse :** Westplein 12, 3016 BM, Rotterdam, the Netherlands

**Adresse e-mail :** support@info.xtool.com

FR

## Caractéristiques

| | |
|---|---|
| Port d'entrée | 100 - 240 V CA ~ 50/60 Hz 60 W |
| Puissance de transmission RF maximale | BT 2.4G (2 402 - 2 480 MHz) < 9 dBm |
| | Wi-Fi 2.4G (2 412 – 2 472 MHz) < 20 dBm |
| | Wi-Fi 5G :<br>(5 180 - 5 350 MHz) < 20 dBm<br>(5 500 - 5 720 MHz) < 20 dBm<br>(5 745 - 5 825 MHz) < 20 dBm |
| Consommation électrique en mode veille | ≤ 0,6 W |
| Consommation électrique en mode veille en réseau | ≤ 2 W |
| Consommation électrique en mode veille en réseau, dans lequel tous les ports réseau filaires sont connectés et tous les ports réseau sans fil sont activés | 2 W |
| Efficacité active moyenne | 90% |
| Efficacité à charge faible (10 %) | 50% |
| Consommation électrique sans charge | 0,6 W |

## Informations relatives à la mise au rebut et au recyclage

Ce symbole indique que ce produit ne doit pas être traité comme un déchet ménager. Au lieu de cela, il doit être remis au point de collecte applicable pour le recyclage de l'équipement électrique et électronique.

## Services après-vente

Pour obtenir une assistance technique, contactez-nous à l'adresse support@info.xtool.com.

Pour plus d'informations sur les services après-vente, visitez support.xtool.com.

Fabriqué par : KUQI TRADING CO., LTD.

Adresse de l'entreprise : Room 2001, Floor 20, Building C2, Nanshan iPark, No. 1001 Xueyuan Avenue, Nanshan District, Shenzhen, Guangdong Province, 518000, China



IT

## Dichiarazione

Benvenuti all'utilizzo dei prodotti xTool!

Se utilizzi il prodotto per la prima volta, leggi attentamente tutti i documenti forniti per un'esperienza migliore. Se non si utilizza il prodotto secondo le istruzioni e i requisiti del manuale, o se si utilizza il prodotto in modo errato a causa di incomprensioni, ecc., la azienda non puo' assumersi alcuna responsabilità per eventuali perdite derivate.

La azienda ha redatto questo Manuale con rigore e attenzione, ma possono comunque essere presenti errori o omissioni.

La azienda si impegna a migliorare continuamente le funzioni del prodotto e la qualità del servizio, e pertanto si riserva il diritto di modificare qualsiasi prodotto o software descritto nel Manuale e il contenuto dello stesso in qualsiasi momento.

Il Manuale ha lo scopo di aiutare l'utente a utilizzare correttamente il prodotto e non include alcuna descrizione della configurazione hardware e software. Per la configurazione del prodotto, fare riferimento al relativo contratto (se presente) e all'elenco di imballaggio oppure rivolgersi al distributore. Le immagini nel Manuale sono solo di riferimento e il prodotto reale può variare.

Secondo le leggi e le norme sul diritto d'autore, non è consentito riprodurre o trascrivere il manuale in nessun modo, né trasferirlo in nessuna forma in una rete via cavo o wireless, né tradurlo in qualsiasi lingua, né modificarlo in alcun modo, ad esempio nel contenuto, nelle immagini o nel layout senza previa autorizzazione scritta dell'azienda.

L'azienda si impegna a migliorare continuamente il prodotto e i materiali connessi. Il prodotto e il manuale sono soggetti a modifiche, gli aggiornamenti sono riportati all'indirizzo xtool.com.

## La sicurezza prima di tutto (importante)

Prima di utilizzare questo prodotto, leggere attentamente le precauzioni seguenti.

- Questo prodotto può essere utilizzato solo con macchine xTool.
- Questo prodotto non è adatto a persone con mobilità ridotta o con disabilità sensoriali.
- Non utilizzare questo prodotto in ambienti al di fuori dell'intervallo di temperature di funzionamento corrispondente (0-50 °C).
- L'uso di questo dispositivo nella banda 5.150-5.250 MHz/5.250-5.350 MHz è limitato esclusivamente ad ambienti interni.
- Tenere il prodotto lontano da acqua o altri liquidi per evitare cortocircuiti o malfunzionamenti del circuito.
- Utilizzare solo il cavo di alimentazione fornito.
- Non smontare o riparare il prodotto per proprio conto; si rischierebbe di danneggiarlo o di causare lesioni.
- Se il prodotto è danneggiato o difettoso, contattare il servizio post-vendita.
- Tenere lo schermo lontano da oggetti duri e taglienti; potrebbero graffiarlo.
- Disconnettere l'alimentazione elettrica prima di pulire il prodotto.
- Disconnettere l'alimentazione elettrica se il prodotto non verrà utilizzato per un periodo prolungato.

## Dichiarazione di conformità

Con la presente, KUQI TRADING CO., LTD., dichiara che questo prodotto è conforme ai requisiti essenziali e alle altre disposizioni pertinenti delle direttive RED 2014/53/UE, RoHS 2011/65/EU e (UE) 2015/863. Il testo completo della dichiarazione di conformità UE è disponibile al seguente indirizzo Internet: support.xtool.com/article/2084.

**Persona responsabile UE:** Makeblock Europe B.V.

**Indirizzo:** Westplein 12, 3016 BM, Rotterdam, the Netherlands

**Indirizzo e-mail:** support@info.xtool.com

IT

## Specifiche

| | |
|---|---|
| Potenza di ingresso | CA 100-240 V~ 50/60 Hz 60 W |
| Potenza di trasmissione RF massima | BT 2,4 G (2.402-2.480 MHz) < 9 dBm |
| | Wi-Fi 2,4G (2.412–2.472 MHz) < 20 dBm |
| | Wi-Fi 5G:<br>(5.180-5.350 MHz) < 20 dBm<br>(5.500-5.720 MHz) < 20 dBm<br>(5.745-5.825 MHz) < 20 dBm |
| Consumo energetico in modalità standby | ≤ 0,6 W |
| Consumo energetico in modalità standby di rete | ≤ 2 W |
| Consumo energetico in modalità standby di rete, con tutte le porte di rete via cavo collegate e tutte le porte di rete wireless attivate | 2 W |
| Efficienza attiva media | 90% |
| Efficienza a basso carico (10%) | 50% |
| Consumo energetico senza carico | 0,6 W |

## Informazioni sullo smaltimento e sul riciclaggio

Questo simbolo indica che il prodotto non deve essere trattato come un normale rifiuto domestico ma deve essere portato nel punto di raccolta appropriato per il riciclaggio delle apparecchiature elettriche ed elettroniche.

## Servizi post-vendita

Per assistenza tecnica, contattateci per email: support@info.xtool.com.

Per ulteriori informazioni sui servizi post-vendita, visitare support.xtool.com.

Prodotto da: KUQI TRADING CO., LTD.

Indirizzo dell'azienda: Room 2001, Floor 20, Building C2, Nanshan iPark, No. 1001 Xueyuan Avenue, Nanshan District, Shenzhen, Guangdong Province, 518000, China



NL

## Verklaring

Welkom bij xTool producten!

Als u het product voor de eerste keer gebruikt, lees dan zorgvuldig alle begeleidende materialen van het product om uw ervaring met het product te verbeteren. Als u het product niet volgens de instructies en eisen van de handleiding gebruikt, of het product verkeerd gebruikt door een misverstand, etc., zal het Bedrijf geen verantwoordelijkheid dragen voor enig verlies dat hieruit voortvloeit.

Het Bedrijf heeft de inhoud van de handleiding zorgvuldig verzameld, maar er kunnen fouten of omissies in voorkomen.

Het Bedrijf streeft naar een voortdurende verbetering van de productfuncties en de kwaliteit van de service, en behoudt zich daarom het recht voor om elk product of software beschreven in de Handleiding en de inhoud van de Handleiding op elk moment te wijzigen.

De handleiding is bedoeld om u te helpen het product correct te gebruiken en bevat geen beschrijving van de hardware- en softwareconfiguratie. Raadpleeg voor de productconfiguratie het (eventuele) bijbehorende contract en de paklijst, of neem contact op met uw distributeur. Afbeeldingen in de handleiding dienen alleen ter referentie en het werkelijke product kan afwijken.

Deze handleiding wordt auteursrechtelijk beschermd en mag, zonder voorafgaande schriftelijke toestemming van het Bedrijf, op geen enkele wijze worden gereproduceerd of getranscribeerd. Tevens mag deze niet worden verzonden via een bekabeld of draadloos netwerk, naar enige taal worden vertaald, en deze mag op geen enkele wijze waar het bijvoorbeeld de content, afbeelding- en of lay-out betreft, worden gewijzigd.

Het bedrijf streeft naar voortdurende verbetering van het product en de bijbehorende materialen. Het product en de handleiding kunnen worden gewijzigd en updates vindt u bij xtool.com.

## Veiligheid eerst (belangrijk)

Lees de volgende voorzorgsmaatregelen zorgvuldig door alvorens dit product te gebruiken.

- Dit product kan uitsluitend worden gebruikt met xTool-machines.
- Dit product is niet geschikt voor personen met beperkte mobiliteit of zintuiglijke beperkingen.
- Gebruik dit product niet in omgevingen waar de temperatuur buiten het werktemperatuurbereik (0–50 °C) ligt.
- Dit apparaat mag in de banden 5150-5250 MHz en 5250-5350 MHz uitsluitend binnenshuis worden gebruikt.
- Houd, om kortsluiting of storingen in het circuit te voorkomen, het product uit de buurt van water of andere vloeistoffen.
- Alleen het meegeleverde netsnoer mag worden gebruikt.
- Demonteer of repareer het product niet zelf, dit kan letsel veroorzaken of het product beschadigen.
- Neem contact op met onze aftersalesservice indien dit product beschadigd is of niet naar behoren functioneert.
- Houd harde en scherpe voorwerpen uit de buurt van het scherm: deze kunnen krassen veroorzaken.
- Verbreek de verbinding met de netvoeding alvorens het apparaat te reinigen.
- Haal de stekker uit het stopcontact als het apparaat lange tijd niet wordt gebruikt.

## Conformiteitsverklaring

Hierbij verklaart KUQI TRADING CO., LTD. dat dit product voldoet aan de essentiële eisen en andere relevante bepalingen van Richtlijn RED 2014/53/EU en de RoHS-richtlijn 2011/65/EU en (EU) 2015/863. De volledige tekst van de EU-conformiteitsverklaring is op het volgende internetadres beschikbaar: support.xtool.com/article/2084.

**EU-verantwoordelijke persoon:** Makeblock Europe B.V.

**Adres:** Westplein 12, 3016 BM, Rotterdam, the Netherlands

**E-mailadres:** support@info.xtool.com

NL

## Specificaties

| | |
|---|---|
| Ingangsvermogen | AC 100–240 V~ 50/60 Hz 60 W |
| Maximaal RF-zendvermogen | BT 2.4G (2402–2480 MHz) < 9 dBm |
| | Wifi 2.4G (2412–2472 MHz) < 20 dBm |
| | Wifi, 5G<br>(5180–5350 MHz) < 20 dBm<br>(5500–5720 MHz) < 20 dBm<br>(5745–5825 MHz) < 20 dBm |
| Stroomverbruik in stand-by-modus | ≤ 0,6 W |
| Stroomverbruik in standby-modus bij netwerkgebruik | ≤ 2 W |
| Stroomverbruik in de stand-bymodus bij netwerkgebruik wanneer alle bekabelde netwerkpoorten zijn aangesloten en alle draadloze netwerkpoorten zijn geactiveerd. | 2 W |
| Gemiddelde actieve efficiëntie | 90% |
| Efficiëntie bij lage belasting (10%) | 50% |
| Stroomverbruik zonder belasting | 0,6 W |

## Informatie over verwijdering en recycling

Dit symbool geeft aan dat dit product niet als huishoudelijk afval mag worden behandeld. Het moet worden ingeleverd bij een erkend inzamelpunt voor de recycling van elektrische en elektronische apparatuur.

## Dienst na verkoop

Voor technische ondersteuning kunt u contact met ons opnemen via support@info.xtool.com.

Voor meer informatie over de dienst na verkoop, bezoek support.xtool.com.

Gefabriceerd door: KUQI TRADING CO., LTD.

Adres bedrijf: Room 2001, Floor 20, Building C2, Nanshan iPark, No. 1001 Xueyuan Avenue, Nanshan District, Shenzhen, Guangdong Province, 518000, China



PT

## Declaração

Muito obrigado por escolher a xTool!

Se estiver a usar o produto pela primeira vez, leia atentamente todos os materiais que acompanham o produto para melhorar a sua experiência com ele. Se não usar o produto de acordo com as instruções e exigências do Manual, ou operar o produto de forma incorreta devido à má compreensão etc., a Empresa não se responsabilizará por qualquer prejuízo resultante.

A Empresa compilou o conteúdo do Manual rigorosa e cuidadosamente, mas podem existir erros ou omissões.

A Empresa compromete-se a melhorar continuamente as funções do produto e a qualidade do serviço e, portanto, reserva-se o direito de alterar qualquer produto ou software descrito no Manual e o conteúdo do Manual a qualquer momento.

O Manual destina-se a ajudá-lo a usar o produto corretamente e não inclui qualquer descrição de configuração de hardware e software. Para a configuração do produto, consulte o contrato relacionado (se houver) e a lista da embalagem ou consulte o seu distribuidor. As imagens no Manual são somente para referência e o produto real pode variar.

Protegido pelas leis e regulações de direito de autor, o Manual não deve ser reproduzido ou transcrito de nenhuma forma, ou ser transmitido em nenhuma rede com ou sem fio de qualquer maneira, ou ser traduzido em qualquer idioma, ou ser modificado de qualquer forma, tais como modificação de conteúdo, imagem, ou layout, sem a autorização prévia por escrito da Empresa.

A Empresa está empenhada em melhorar continuamente o produto e os materiais relacionados. O produto e o Manual estão sujeitos a alterações e pode encontrar atualizações em xtool.com.

## Segurança em Primeiro Lugar (Importante)

Antes de utilizar este produto, leia estas precauções atentamente.

- Este produto só pode ser utilizado com máquinas xTool.
- Este produto não é adequado para pessoas com mobilidade reduzida ou incapacidade sensorial.
- Não utilize este produto em ambientes fora do intervalo de temperatura de funcionamento (0–50 °C).
- A utilização do aparelho na banda 5150-5250 MHz/5250-5350 MHz está restringida apenas aos espaços interiores.
- Mantenha o produto afastado da água ou outros líquidos para evitar curtos-circuitos ou avarias do circuito.
- Só é permitida a utilização do cabo de alimentação fornecido.
- Não desmonte nem repare o produto sem ajuda, pois poderá danificar o produto ou provocar ferimentos.
- Se este produto sofrer danos ou avariar, contacte o nosso serviço de pós-venda.
- Mantenha objetos duros e afiados afastados do ecrã, pois poderão riscá-lo.
- Desligue a corrente antes da limpeza.
- Desligue a corrente, se o produto não for utilizado durante um longo período de tempo.

## Declaração de conformidade

A KUQI TRADING CO., LTD. vem por este meio declarar que este produto está em conformidade com os requisitos essenciais ou outras disposições relevantes da Diretiva RED 2014/53/UE e da Diretiva RoHS 2011/65/UE & (EU) 2015/863. O texto na íntegra da declaração de conformidade para a UE encontra-se disponível no seguinte endereço: support.xtool.com/article/2084.

**Responsável na UE:** Makeblock Europe B.V.

**Endereço:** Westplein 12, 3016 BM, Rotterdam, the Netherlands

**Endereço de e-mail:** support@info.xtool.com

## Especificações

| | |
|---|---|
| Potência de entrada | CA 100–240 V~ 50/60 Hz 60 W |
| Potência máxima de transmissão de RF | BT 2,4 G (2402–2480 MHz) < 9 dBm |
| | Wi-Fi 2,4 G (2412–2472 MHz) < 20 dBm |
| | Wi-Fi 5G:<br>(5180–5350 MHz) < 20 dBm<br>(5500–5720 MHz) < 20 dBm<br>(5745–5825 MHz) < 20 dBm |
| Consumo de energia no modo de standby | ≤ 0,6 W |
| Consumo de energia no modo de standby em rede | ≤ 2 W |
| Consumo de energia no modo de standby em rede com todas as portas de rede por cabo ligadas e todas as portas de rede sem fios ativas | 2 W |
| Eficiência ativa média | 90% |
| Eficiência com carga baixa (10%) | 50% |
| Consumo de energia sem carga | 0,6 W |

PT

## Informação sobre eliminação e reciclagem

Este símbolo indica que este produto não deverá ser tratado como lixo doméstico. Deverá ser levado ao ponto de recolha aplicável para a reciclagem de equipamento elétrico e eletrónico.

## Serviços de pós-vendas

Para apoio técnico, entre em contacto connosco através do e-mail support@info.xtool.com.

Para mais informações sobre o serviço de pós-venda, visite support.xtool.com.

Fabricado por: KUQI TRADING CO., LTD.

Endereço da empresa: Room 2001, Floor 20, Building C2, Nanshan iPark, No. 1001 Xueyuan Avenue, Nanshan District, Shenzhen, Guangdong Province, 518000, China



## Oświadczenie

Dziękujemy za wybranie produktów xTool!

Jeśli używasz tego produktu po raz pierwszy, należy dokładnie przeczytać dołączone materiały, aby poprawić komfort użytkowania. W przypadku używania tego urządzenia niezgodnie z instrukcjami i wymaganiami podanymi w tym podręczniku, lub niewłaściwego użytkowania spowodowanego między innymi niezrozumieniem, nie ponosimy żadnej odpowiedzialności za wszelkie wynikłe z tego straty.

Treść tego podręcznika została rygorystycznie i starannie zestawiona, tym niemniej mogą w nim wystąpić błędy lub pominięcia.

Przywiązujemy wagę do stałego poprawiania funkcji produktów i jakości usług, dlatego zastrzegamy sobie prawo do zmian w dowolnym czasie we wszelkich produktach i oprogramowaniu opisanymi w tym podręczniku, jak również zmian w treści samego podręcznika.

Podręcznik ma na celu pomóc użytkownikowi we właściwym korzystaniu z tego urządzenia, nie zawiera jednak opisu konfiguracji sprzętu i oprogramowania. Informacji na temat konfiguracji urządzenia należy szukać w powiązanej z nim umowie (jeśli dotyczy) lub skontaktować się z dystrybutorem. Rysunki w podręczniku są wyłącznie instruktażowe, a rzeczywisty produkt może być różny.

Niniejszy podręcznik podlega ochronie wynikającej z praw autorskich i innych praw i nie może być, bez uzyskania uprzednio naszej pisemnej zgody, reprodukowany ani transkrybowany w jakikolwiek sposób, przesyłany w sieci przewodowej i bezprzewodowej w jakikolwiek sposób, tłumaczony na inne języki, modyfikowany w jakikolwiek sposób odnośnie treści, rysunków lub układu.

Przywiązujemy wagę do ciągłego ulepszania produktu i związanych z nim materiałów. Dlatego sam produkt i podręcznik podlegają zmianom, a aktualizacje można znaleźć w witrynie pod adresem xtool.com.

PL

## Najważniejsze jest bezpieczeństwo (ważne uwagi)

Przed użyciem tego produktu należy uważnie zapoznać się z poniższymi środkami ostrożności.

- Ten produkt może być używany wyłącznie z urządzeniami xTool.
- Ten produkt nie jest odpowiedni dla osób o ograniczonej sprawności ruchowej lub z zaburzeniami sensorycznymi.
- Nie używać tego produktu w miejscach o temperaturze wykraczającej poza zakres jego dopuszczalnej temperatury pracy (0–50°C).
- Działanie tego urządzenia w pasmach 5150–5250 MHz / 5250–5350 MHz jest dozwolone wyłącznie wewnątrz pomieszczeń.
- Trzymać produkt z dala od wody lub innych płynów, aby zapobiec zwarciu lub nieprawidłowemu działaniu układów elektrycznych.
- Dozwolone jest używanie wyłącznie dostarczonego kabla zasilającego.
- Nie należy samodzielnie demontować ani naprawiać produktu, ponieważ może to spowodować jego uszkodzenie lub obrażenia ciała.
- Jeśli produkt jest uszkodzony lub działa nieprawidłowo, należy skontaktować się z działem obsługi posprzedażnej.
- Twarde i ostre przedmioty należy trzymać z dala od ekranu, gdyż mogą go zarysować.
- Przed czyszczeniem należy odłączyć zasilanie.
- Jeśli produkt nie będzie używany przez dłuższy czas, należy odłączyć zasilanie.

## Deklaracja zgodności

Firma KUQI TRADING CO., LTD. niniejszym deklaruje, że produkt ten jest zgodny z zasadniczymi wymogami i innymi stosownymi przepisami dyrektywy RED 2014/53/UE i dyrektywy RoHS 2011/65/UE oraz (UE) 2015/863. Pełny tekst deklaracji zgodności UE jest dostępny pod adresem internetowym: support.xtool.com/article/2084.

**Osoba odpowiedzialna w UE:** Makeblock Europe B.V.

**Adres:** Westplein 12, 3016 BM, Rotterdam, Holandia

**Adres e-mail:** support@info.xtool.com

## Specyfikacja

| | |
|---|---|
| Zasilanie elektryczne | AC 100–240 V, 50/60 Hz, 60 W |
| Maksymalna moc nadawcza w paśmie częstotliwości radiowych | Bluetooth 2,4 GHz (2402–2480 MHz) < 9 dBm |
| | Wi-Fi 2,4 GHz (2412–2472 MHz) < 20 dBm |
| | Wi-Fi 5 GHz:<br>(5180–5350 MHz) < 20 dBm<br>(5500–5720 MHz) < 20 dBm<br>(5745–5825 MHz) < 20 dBm |
| Zużycie energii w trybie gotowości | ≤ 0,6 W |
| Zużycie energii w sieciowym trybie gotowości | ≤ 2 W |
| Zużycie energii w sieciowym trybie gotowości dotyczy sytuacji, w której wszystkie porty sieci przewodowej są podłączone, a wszystkie porty sieci bezprzewodowej są aktywne. | 2 W |
| Średnia sprawność aktywna | 90% |
| Sprawność przy niskim obciążeniu (10%) | 50% |
| Zużycie energii przy braku obciążenia | 0,6 W |

PL

## Informacje dotyczące utylizacji i recyklingu

Ten symbol oznacza, że produkt nie może być usuwany jako odpad z gospodarstwa domowego. Zamiast tego należy przekazać do odpowiedniego punktu zbiórki w celu recyklingu sprzętu elektrycznego lub elektronicznego.

## Obsługa posprzedażna

Aby uzyskać pomoc techniczną, skontaktuj się pod adresem support@info.xtool.com.

Aby uzyskać więcej informacji na temat obsługi posprzedażnej, przejdź do support.xtool.com.

Wyprodukowano przez: KUQI TRADING CO., LTD.

Adres spółki: Room 2001, Floor 20, Building C2, Nanshan iPark, No. 1001 Xueyuan Avenue, Nanshan District, Shenzhen, Guangdong Province, 518000, China



## 説明

xTool製品へようこそ!
製品の利用体験を向上させるために、本製品を初めて使用する場合は製品に付属するすべての資料をよくお読みください。取扱説明書の説明や要求事項に従って製品を使用しなかった場合、または誤解などにより製品を誤操作した場合、当社はそれによって生じたいかなる損失についても責任を負わないものとします。
当社は、本書の内容を厳密かつ慎重に照合しておりますが、誤字や脱字が残っている場合があります。
当社は、製品の機能とサービスの品質を継続的に改善することに専念しており、本書に記載されている製品またはソフトウェア、および本書の内容について、いつでも変更する権利を留保します。
本書は、ユーザーが製品を適切に使用することを目的とし、ハードウェアおよびソフトウェアの構成に関する説明は含まれていません。製品の構成については、マニュアルを参照してください。本書の画像は参照用であり、実際の製品と異なる場合があります。
本マニュアルは、著作権法および規制によって保護されているため、当社の書面による事前の許可なしに、本書をいかなる手段によっても複製、転写したり、いかなる有線または無線ネットワークでいかなる方法によっても送信したり、いかなる言語に翻訳したり、いかなる内容、写真、レイアウトなどの変更を行ったりすることを禁じます。
当社は製品や関連資材の継続的な改良に取り組んでいます。製品やマニュアルは変更されることがあります。更新情報は、jp.xtool.comで参照できます。

JA

## 安全第一(重要)

本製品をご使用になる前に、以下の注意事項をよくお読みください。
- 本製品はxToolマシンでのみ使用できます。
- この製品は、運動能力に制限のある方や感覚障害のある方には適していません。
- 動作温度範囲 (0〜50°C) 以外の環境では使用しないでください。
- 回路のショートや故障を防ぐため、本製品を水やその他の液体に近づけないでください。
- 付属の電源コードのみを使用してください。
- 本製品を分解または修理しないでください。製品の損傷や怪我の原因となる可能性があります。
- 本製品が損傷または故障した場合は、当社のアフターサービス (販売後サービス) までご連絡ください。
- スクリーンに硬い物や鋭利な物に近づけないでください。スクリーンが傷つく可能性があります。
- 清掃する前に電源を切ってください。
- 本製品を長期間使用しない場合は、電源を切ってください。

## アフターサービス

テクニカルサポートに関するお問い合わせは、support@info.xtool.comまでお願いいたします。
アフターサービスに関する詳しい情報は、サポートサイト support.xtool.com にてご確認いただけます。

## 스테이트먼트

xTool 제품을 구입해 주셔서 감사합니다 !
본 제품을 처음 사용하는 경우 제품과 함께 제공되는 모든 자료를 주의 깊게 읽으시면 더 나은 사용 경험을 즐기실 수 있습니다. 본 사용설명서의 지시 및 요구사항에 따라 본 제품을 사용하지 않거나, 이해 부족 등으로 제품을 오작동 시킨 경우, 그 회사 손실 대해 일체의 책임을 지지 않습니다.
그 회사 사용설명서의 내용을 엄밀하고 주의 깊게 정리하였으나 해당 설명서에는 오류나 누락이 있을 수 있습니다.
그 회사 제품의 기능과 서비스 품질을 지속적으로 개선하기 위해 최선을 다하고 있으며, 이에 따라 사용설명서 및 여기 내용에 설명된 제품이나 소프트웨어를 언제든지 변경할 수 있는 권리를 보유합니다.
본 사용설명서는 제품을 올바르게 사용하는 데 도움을 드리기 위해 제작되었으며 하드웨어 및 소프트웨어 구성에 대한 설명은 포함하지 않습니다. 본 제품 구성에 대해서는 관련 계약서(있는 경우) 및 포장 목록을 참조하거나 대리점에 문의하세요. 본 사용설명서의 이미지는 참고용이며 실제 제품과 다를 수 있습니다.
저작권법 및 규정으로 보호되는 이 설명서는 회사의 사전 서면 승인 없이 어떠한 방식으로든 복제 또는 복사하거나, 어떠한 방식으로든 유선 또는 무선 네트워크를 통해 전송하거나, 어떠한 언어로든 번역하거나, 콘텐츠, 이미지 또는 레이아웃 수정과 같은 어떠한 방식으로든 수정할 수 없습니다.
회사 제품 및 관련 소재를 지속적으로 개선하기 위해 최선을 다하고 있습니다. 제품 및 설명서는 변경될 수 있으며 업데이트 사항은 xtool.com에서 확인할 수 있습니다.

KO

## 안저제일 (중요함)

이 제품을 사용하기 전에 다음 예방 조치를 주의 깊게 읽어주시기 바랍니다.
- 이 제품은 xTool 기계에서만 사용할 수 있습니다.
- 본 제품은 이동이 제한적이거나 감각 장애가 있는 개인에게 적합하지 않습니다.
- 작동 온도 범위(0~50°C)를 벗어난 환경에서는 이 제품을 사용하지 마십시오.
- 회로의 단락이나 오작동을 방지하기 위해 제품을 물이나 다른 액체로부터 멀리 두십시오.
- 제공된 전원 케이블만 사용하십시오.
- 제품을 스스로 분해하거나 수리하지 마십시오. 제품이 손상되거나 부상을 입을 수 있습니다.
- 이 제품이 손상되었거나 오작동하면 A/S 팀에 문의하십시오.
- 딱딱하고 날카로운 물체는 화면을 긁을 수 있으므로 화면에서 멀리 두십시오.
- 청소하기 전에 전원 공급 장치를 분리하십시오.
- 제품을 오랫동안 사용하지 않을 경우 전원 공급 장치를 분리하십시오.

## 애프터 서비스

기술 지원이 필요한 경우 support@info.xtool.com 으로 문의하십시오.
애프터 서비스에 대한 자세한 내용은 support.xtool.com을 방문하십시오.



## 聲明

感謝您選擇使用 xTool 產品!
若您是初次使用此產品,請仔細閱讀此產品的所有隨附材料,以提高您的使用體驗。若您未按照本手冊的說明和要求條件使用產品,或因誤解等原因誤操作產品而造成的損失,公司不承擔任何責任。
公司對本手冊的內容進行了嚴格、仔細的校對,但仍可能存在錯誤或疏漏。
公司不斷改進產品功能、提升服務品質,保留隨時更改本手冊所敘述任何產品或軟體的內容的權利。
本手冊旨在幫助您正確使用產品,不包括任何硬體和軟體組態說明。關於產品組態,請參考相關合同(如有)和打包清單,或諮詢經銷商。手冊中的影像僅供參考,實際產品可能會有所不同。
本手冊受著作權法保護。未經公司事先書面授權,不得以任何方式複製或抄錄本手冊、不得以任何形式在任何有線或無線網路中傳送本手冊、不得將本手冊翻譯成任何語言,也不得對本手冊的任何內容、圖片、編排等進行修改。
公司致力於持續改善產品及其相關資料,產品或本手冊內容如有變動,請以公司公布的最新內容為準。如想了解具體細節,請前往 xtool.com。

## 安全第一(必讀)

使用本產品前,請詳細閱讀下列注意事項。
- 本產品僅可搭配 xTool 機器使用。
- 本產品不適用於行動或感知能力受限者。
- 請勿在超出本產品工作溫度範圍 (0~50°C) 的環境下使用本產品。
- 請勿讓本產品接觸水或其他液體,以防電路短路或發生故障。
- 請勿使用非原廠隨附的電源線。
- 請勿自行拆卸或維修本產品,否則可能造成人身傷害或損壞本產品。
- 若本產品發生故障或損壞,請聯絡售後服務。
- 請勿使用堅硬或尖銳物品接觸螢幕表面,以免刮傷螢幕。
- 清潔前,務必先切斷電源。
- 若長時間未使用本產品,請切斷電源。

ZH-TW

## 售後服務

若需要技術協助,請透過 support@info.xtool.com 聯絡我們。
如需有關售後服務的其他資訊,請造訪 support.xtool.com。

# 声明

欢迎使用 xTool 产品！
首次使用本产品，请先详细阅读随产品配送的所有资料，以便更好地使用本产品。若未能依照说明和要求使用产品，或由于理解错误等原因误操作本产品，公司将不对由此导致的任何损失承担任何责任。
公司已经对本手册的内容进行了严格、仔细的校勘，但不能确保本手册完全没错误或是疏漏。
公司致力于不断改进产品功能，提升服务品质，因此保留随时更改本手册所叙述任何产品或软件程序及本手册内容的权利。
本手册旨在帮助用户正确使用本产品，并不包括对本产品的软硬件配置的任何说明。有关产品配置情况，请参阅相关合同（如有）和装箱清单，或咨询出售此产品的相关人员。本手册中的图片仅供参考，请以产品实物为准。
本手册受著作权法律法规的保护。未经公司事先书面授权，不得以任何方式复制或抄录本手册，不得以任何形式在任何有线或无线网络中传送本手册，不得将本手册翻译成任何语言，也不得对本手册进行任何内容、图片、布局等的修改。
公司致力于不断优化产品及其相关资料，产品或本手册内容如有变动，请以公司公布的最新信息为准，具体可访问 yuque.com/makeblock-help-center-zh 了解。

# 安全第一（必读）

使用本产品前，请仔细阅读以下注意事项：
- 本产品仅可搭配 xTool 机器使用。
- 本产品不适用于行动或感知能力受限者。
- 请勿在超出本产品工作温度范围 (0~50°C) 的环境下使用本产品。
- 请勿让产品接触水或其它液体，以防止电路短路或故障。
- 请勿使用非原厂标配的电源线。
- 请勿自行拆卸或维修本产品，否则可能会对人体造成伤害或损坏本产品。
- 如果本产品出现故障或损坏，请联系售后服务。
- 请勿使用坚硬或尖锐的物体接触屏幕表面，避免刮花屏幕。
- 清洁前，请务必先断开电源。
- 若长时间不使用本产品，请断开电源。

ZH



# 产品有毒有害物质或元素的名称及含量表

| 部件名称 | 有毒有害物质或元素 | | | | | |
|---|---|---|---|---|---|---|
| | 铅 (Pb) | 汞 (Hg) | 镉 (Cd) | 六价铬 Cr(VI) | 多溴联苯 (PBB) | 多溴二苯醚 (PBDE) |
| PCB | ○ | ○ | ○ | ○ | ○ | ○ |
| 线材 | ○ | ○ | ○ | ○ | ○ | ○ |
| 焊锡 | ○ | ○ | ○ | ○ | ○ | ○ |
| 金属件 | X | ○ | ○ | ○ | ○ | ○ |
| 电子元器件 | ○ | ○ | ○ | ○ | ○ | ○ |

本表格依据 SJ/T 11364 的规定编制。
○：表示该有害物质在该部件所有均质材料中的含量均在 GB/T 26572 规定的限量要求以下。
X：表示该有害物质至少在该部件的某一均质材料中的含量超出 GB/T 26572 规定的限量要求。
备注：以上“X”的部件中，部分含有有害物质超标是由于目前行业水平有限，暂时无法实现替代或减量化。

10 本标识内数字表示自产品组装出厂之日算起，产品在正常使用状态下的环保使用期限为10年。

ZH

## 售后服务

更多产品信息，可访问 yuque.com/makeblock-help-center-zh。
如需技术支持，可通过以下方式联系我们：
- QQ 技术支持：800182013
- 技术支持热线：400-893-0004
- 微信公众号：童心制物售后

制造商：深圳市酷奇优品贸易有限公司
公司地址：广东省深圳市南山区桃源街道学苑大道 1001 号南山智园 C2 栋 2001

ZH