User Manual

Air Conduction Motion Wireless Earphones

T18

FCC Statement

This equipment has been tested and found to comply with the limits for a Class B digital device, pursuant to part 15 of the FCC Rules. These limits are designed to provide reasonable protection against harmful interference in a residential installation. This equipment generates, uses and can radiate radio frequency energy and, if not installed and used in accordance with the instructions, may cause harmful interference to radio communications. However, there is no guarantee that interference will not occur in a particular installation. If this equipment does cause harmful interference to radio or television reception, which can be determined by turning the equipment off and on, the user is encouraged to try to correct the interference by one or more of the following measures:

- Reorient or relocate the receiving antenna.
- Increase the separation between the equipment and receiver.
- Connect the equipment into an outlet on a circuit different from that to which the receiver is connected.
- Consult the dealer or an experienced radio/TV technician for help.

Caution: Any changes or modifications to this device not explicitly approved by manufacturer could void your authority to operate this equipment.

This device complies with part 15 of the FCC Rules. Operation is subject to the following two conditions: (1) This device may not cause harmful interference, and (2) this device must accept any interference received, including interference that may cause undesired operation.

RF Exposure Information

The device has been evaluated to meet general RF exposure requirement.

The device can be used in portable exposure condition, compliance with exposure requirements.

CATALOGS

English 1
German 11
French 21

Englisch 1
Deutsch 11
Französisch 21

Anglais 1
Allemand 11
Français 21

Need Help ? Any Issues ,Please Contact Customer Service:

Email: after-sales.service1@hotmail.com

INS: spee2010

Whatsapp: +8615914155664

Warranty Service :

Contact us to activate your 2-year warranty,

after-sales.service1@hotmail.com

USAGE CONDITIONS

1. The earphones will automatically power off after five minutes if they are not connected to any devices
2. The earphones are IPX5 rated for dust and splash resistance, but this does not mean they are completely waterproof. Please do not immerse the earphones in water.
3. Please clean the earphones with a soft dry cloth.
4. Please do not charge the earphones immediately after exercise to prevent sweat from getting into the charging port, which may cause the circuit to burn out during charging

POWER ON / POWER OFF

T18

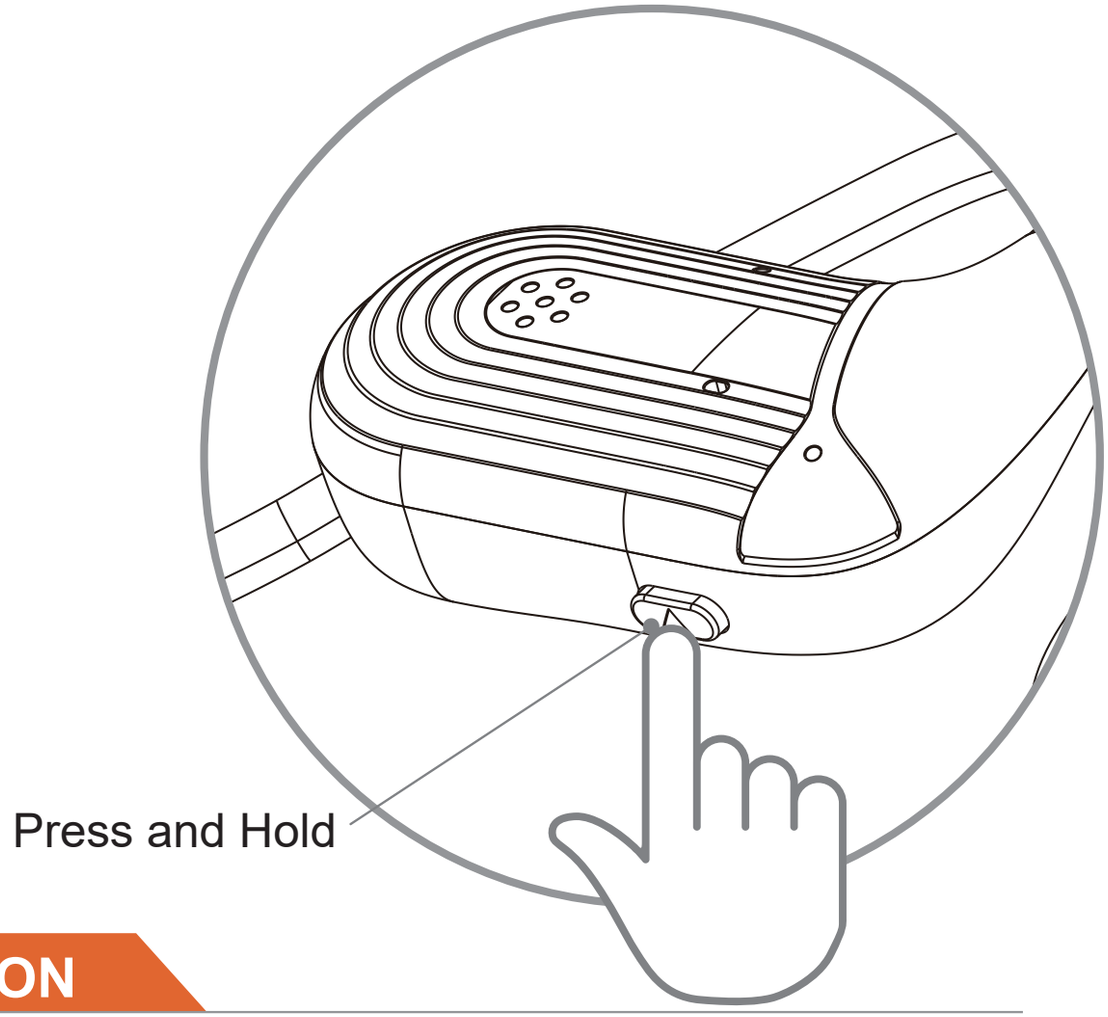

POWER ON

Press and hold the button for 2 seconds to power on. You will hear a prompt saying 'Power on'.

POWER OFF

Press and hold the button for 4 seconds to power off. You will hear a prompt saying 'Power off'.

BLUETOOTH PAIRING

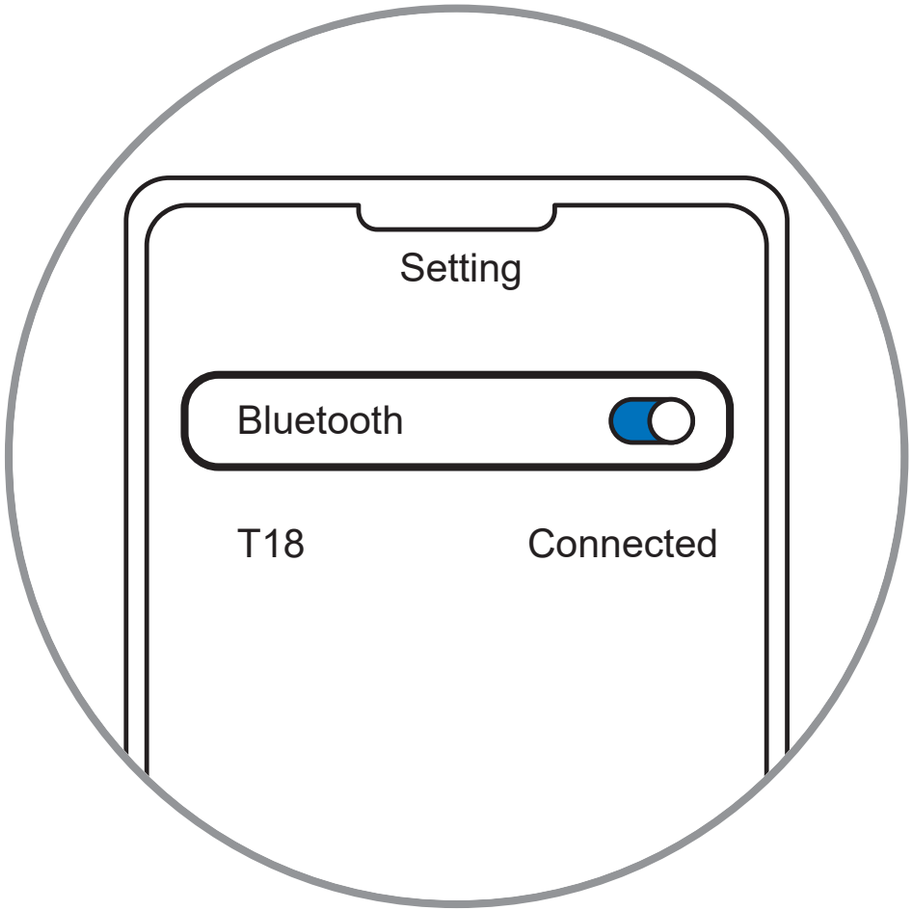

Bluetooth Pairing

After powering on, the earphones will automatically entering into pairing mode with the indicator light flashing red and blue. Turn on your bluetooth device, select T18 from the list to connect.

WEARING METHOD

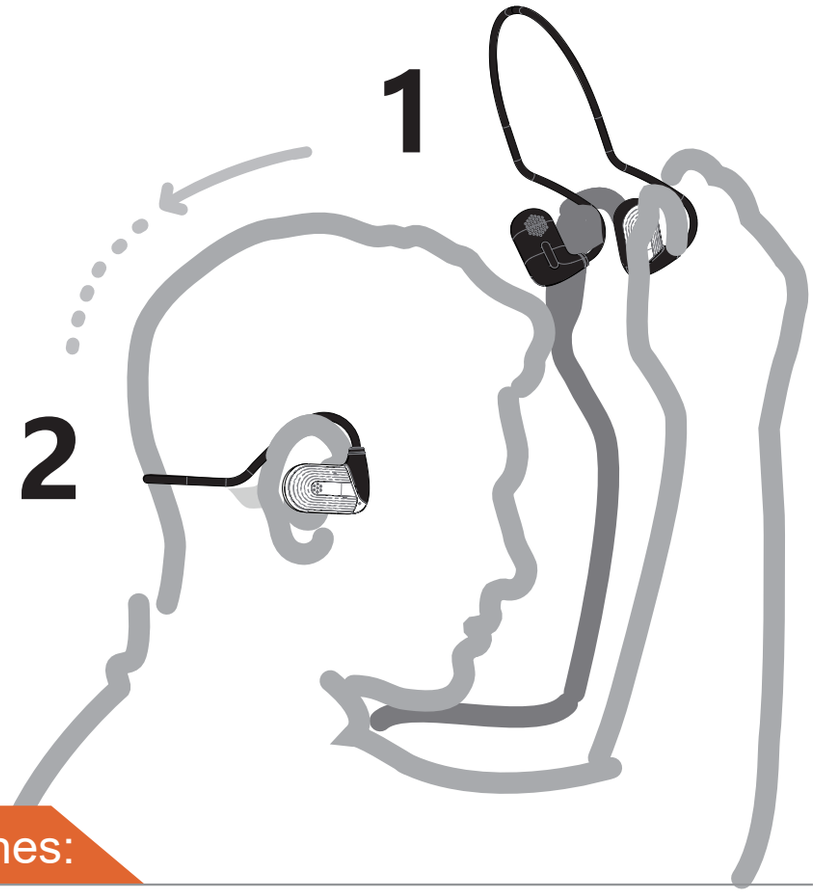

Wearing the Earphones:

Separate the earphones with both hands and place them in a comfortable position to enjoy your music.

Note: Ensure proper wearing of the earphones. Incorrect wearing may cause discomfort. The sound-emitting part of the earphones should be positioned above your ear canals, without needing to insert them into your ears.

EARPHONES CONTROL

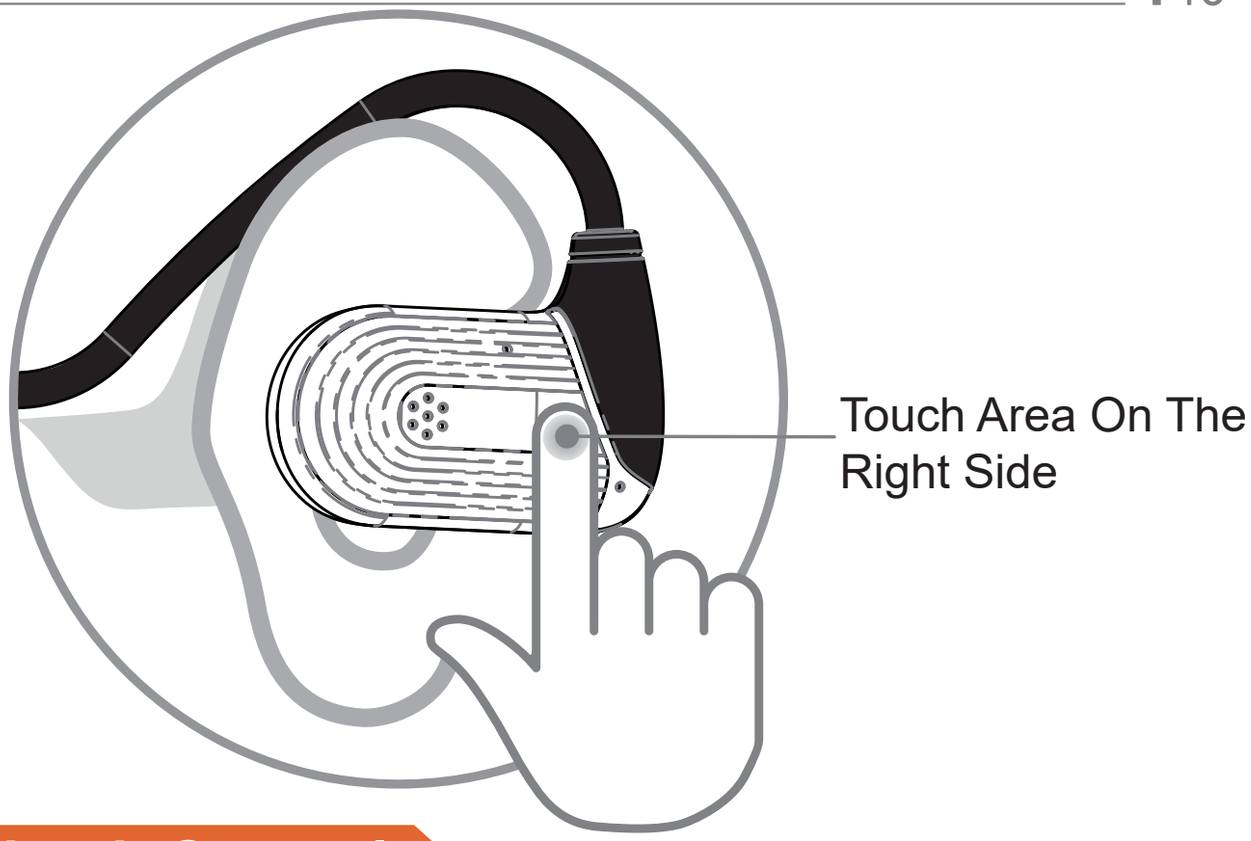

Playback Controls

Play/Pause:	Tap the Touch Area
Next Track:	Double-Tap the Touch Area
Previous Track:	Triple-Tap the Touch Area
Answer a Call:	Tap the Touch Area
Hang Up:	Tap the Touch Area
Reject a Call:	Press and Hold the Button

VOLUME CONTROL

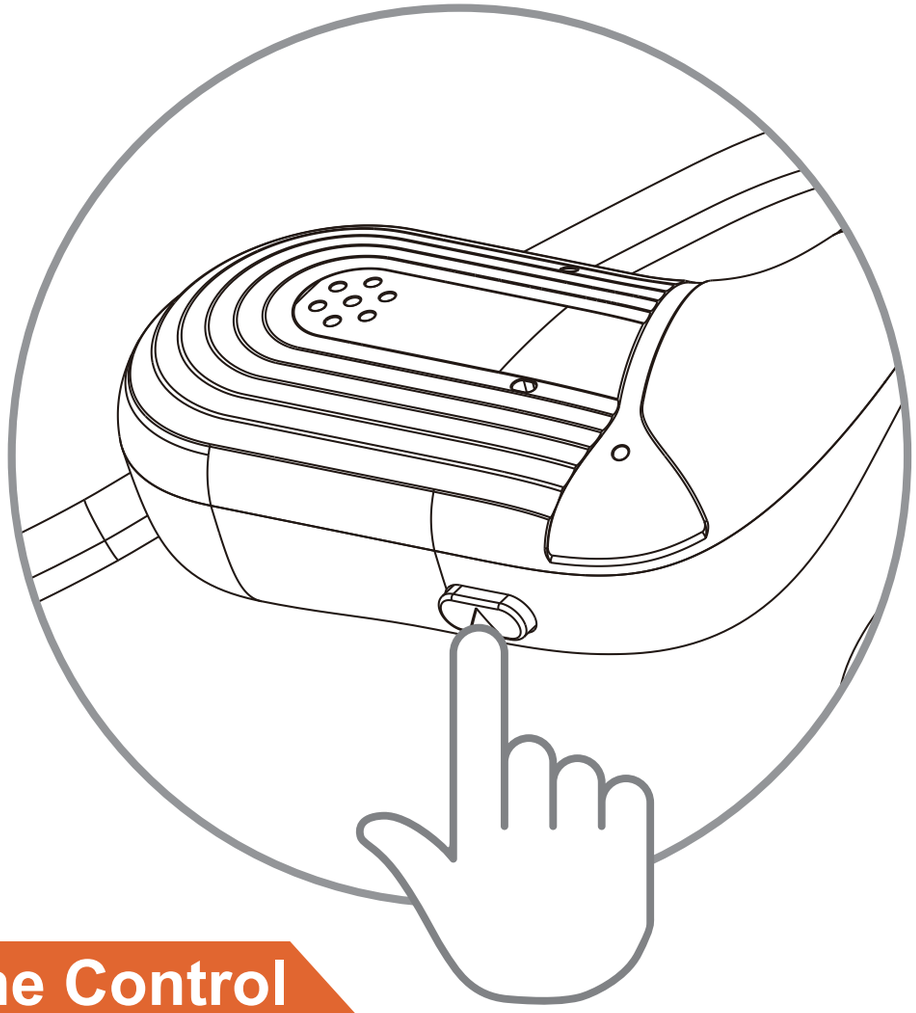

Volume Control

Volume +:	Press the Button
Volume -:	Double-Press the Button

EARPHONES CHARGING

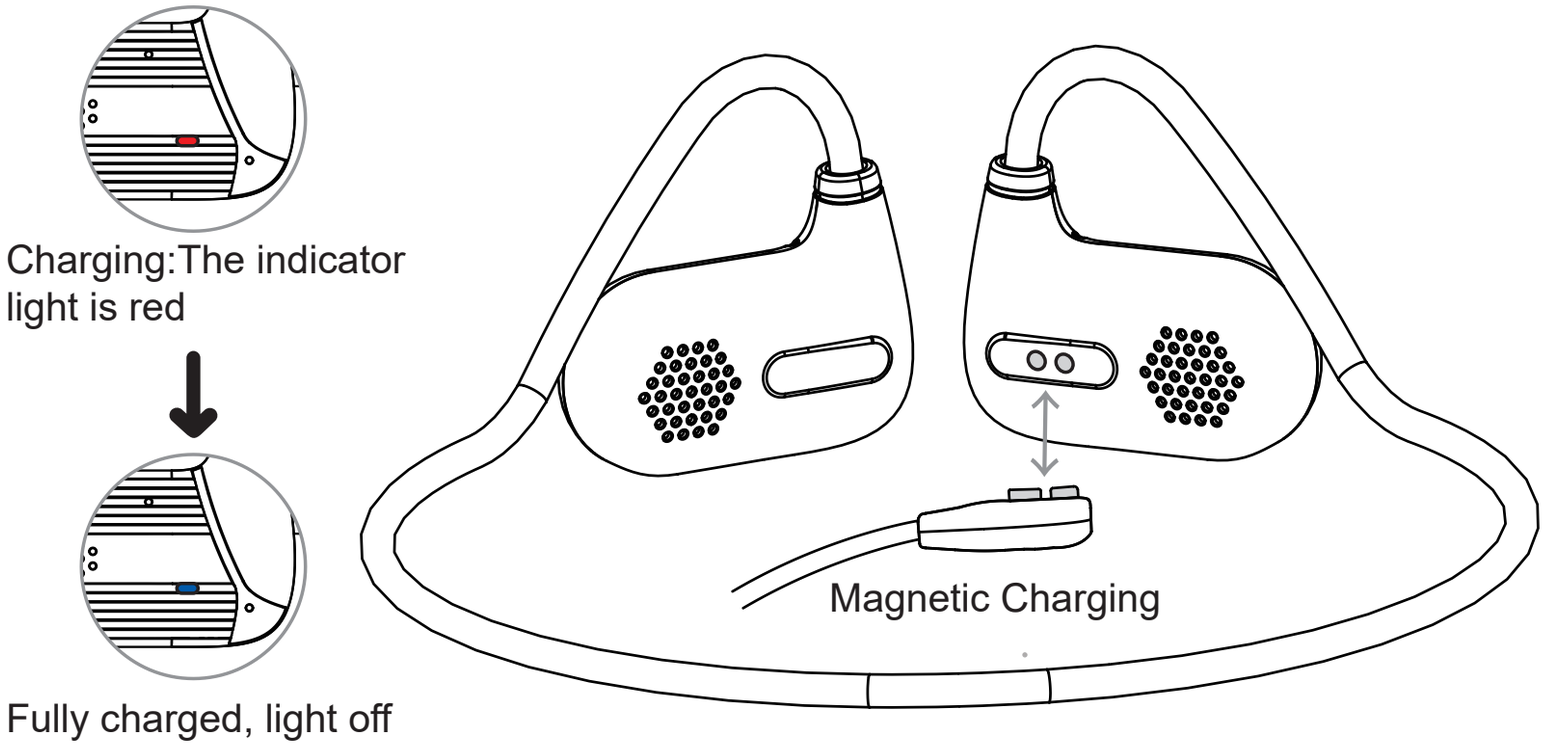

Earphones Charging

Insert the provided magnetic charging cable into a compliant charging dock, then connect it to the charging pins on the earphones. The earphones will start charging, and the indicator light will turn red. When fully charged, the indicator light will automatically turn off

RESTORE TO FACTORY SETTING

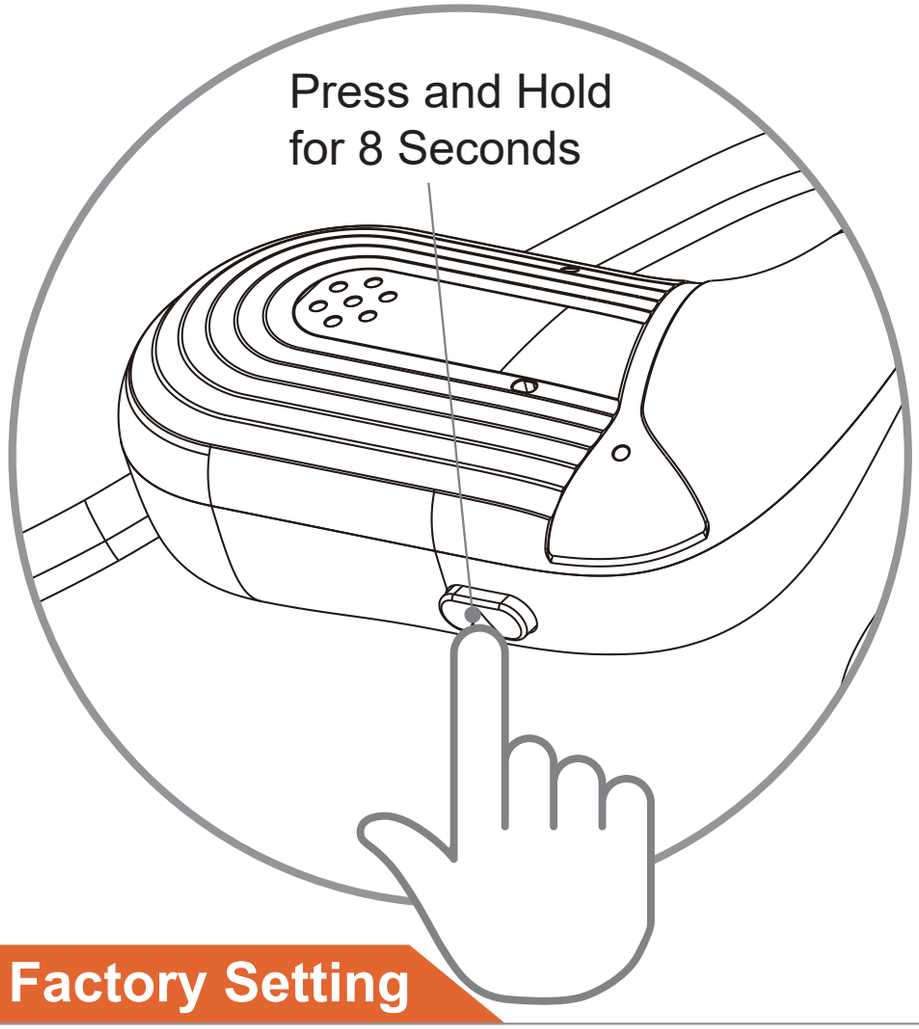

Restore to Factory Setting

When the device is powered off, press and hold the power button. The indicator light will flash red and blue alternately for 8 seconds, then turn purple. After 3 seconds, the headphones will reset to factory settings

Warranty Card

Product Warranty Card	
Customer Name	
Order Number*	
Purchase Time	
Warranty Timet	

Contact Us To Activate Your 2-Year Warranty Now!

after-sales.service1@hotmail.com

spee2010

+8615914155664

Brauchen Sie Hilfe? Bei Problemen wenden Sie sich bitte an den Kundenservice:

Email: after-sales.service1@hotmail.com

INS: spee2010

Whatsapp: +8615914155664

Garantie-Service:

Kontaktieren Sie uns, um Ihre 2-Jahres-Garantie zu aktivierenund kontaktieren Sie uns bei Proble-men per E-Mail nach dem Verkauf.

after-sales.service1@hotmail.com

NUTZUNGSBEDINGUNGEN

1. Die Kopfhörer schalten sich nach fünf Minuten ohne Verbindung zu drahtlosen Geräten aus.
2. Die Kopfhörer sind nach IPX5 gegen Staub und Spritzwasser geschützt, das bedeutet jedoch nicht, dass sie vollständig wasserdicht sind. Bitte tauchen Sie die Kopfhörer nicht ins Wasser.
3. Bitte reinigen Sie die Kopfhörer mit einem weichen, trockenen Tuch.
4. Bitte laden Sie die Kopfhörer nicht sofort nach dem Sport auf, um zu verhindern, dass Schweiß in den Ladeanschluss gelangt, was während des Ladevorgangs zu einem Kurzschluss führen könnte.
5. Wenn Sie während der Nutzung Fragen haben, kontaktieren Sie uns bitte per E-Mail.

EIN/AUS

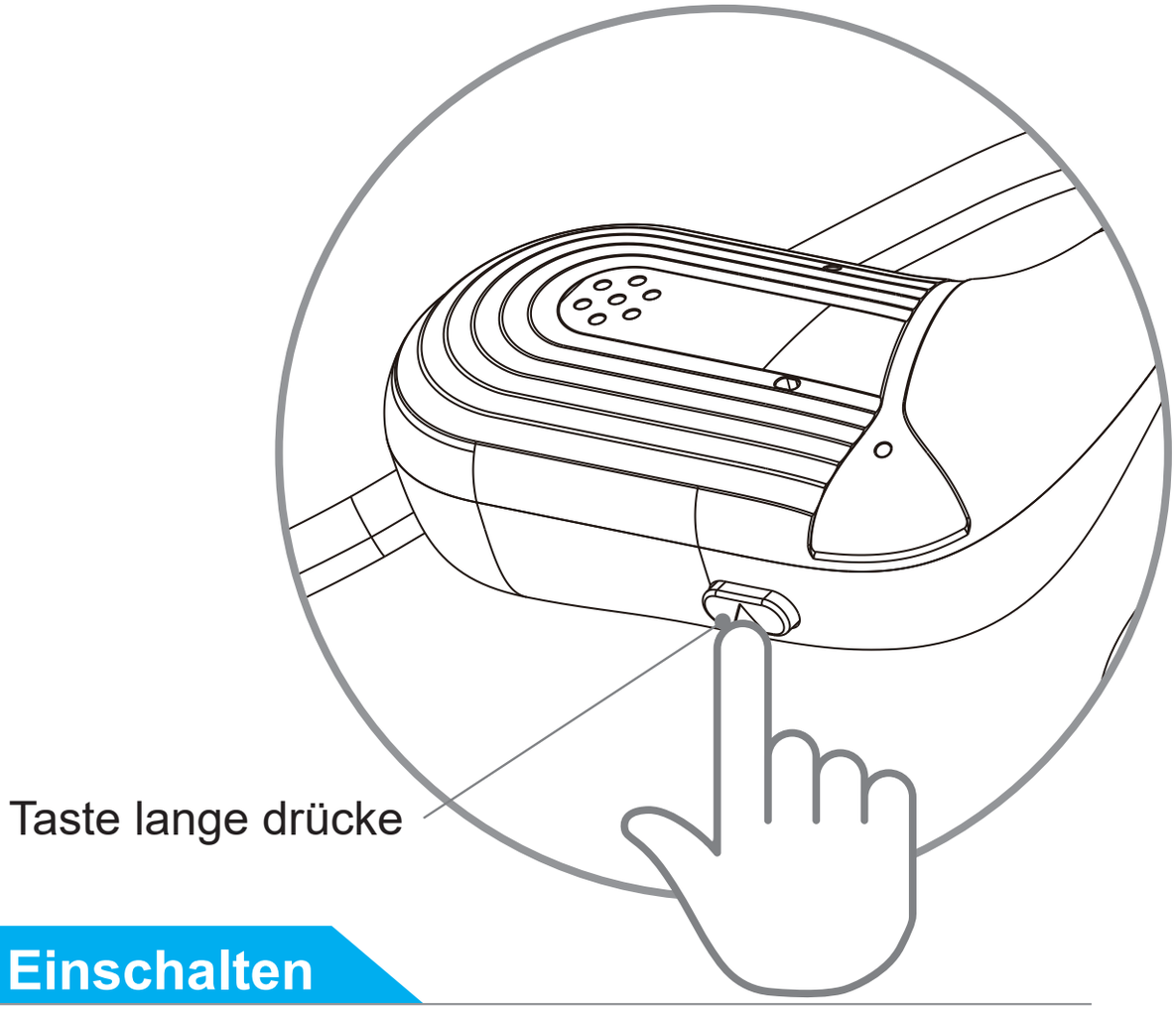

Gerät Einschalten

Halten Sie die Taste 2 Sekunden lang gedrückt, um das Gerät einzuschalten. Sie hören den Signalton "Power on".

Gerät Ausschalten

Zum Ausschalten halten Sie die Taste 4 Sekunden lang gedrückt; Sie hören den Signalton "Power off".

BLUETOOTH-KOPPLUNG

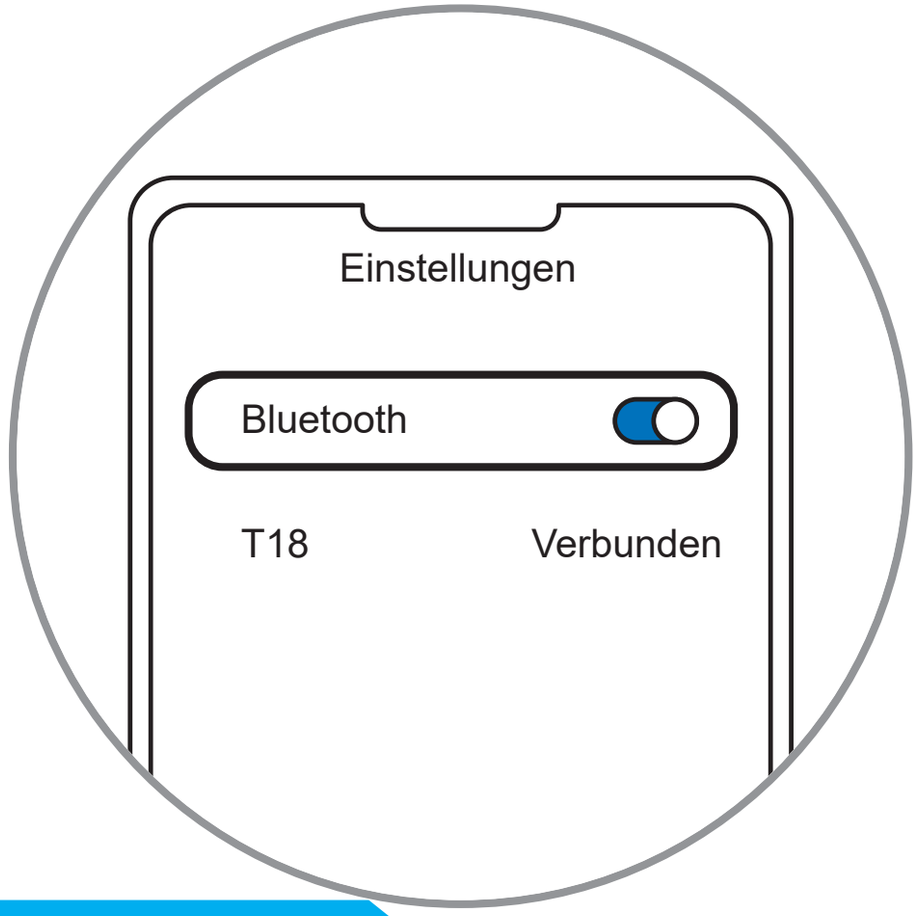

Bluetooth-Kopplung

Nach dem Einschalten wechselt der Kopfhörer automatisch in den Pairing-Modus.

Zu diesem Zeitpunkt blinkt die Anzeigeleuchte des Kopfhörers abwechselnd rot und blau. Schalten Sie Ihr Bluetooth-Gerät ein.

Wählen Sie T18 aus der Bluetooth-Liste Ihres Geräts, klicken Sie darauf und verbinden Sie sich.

TRAGEN VON KOPFHÖRERN

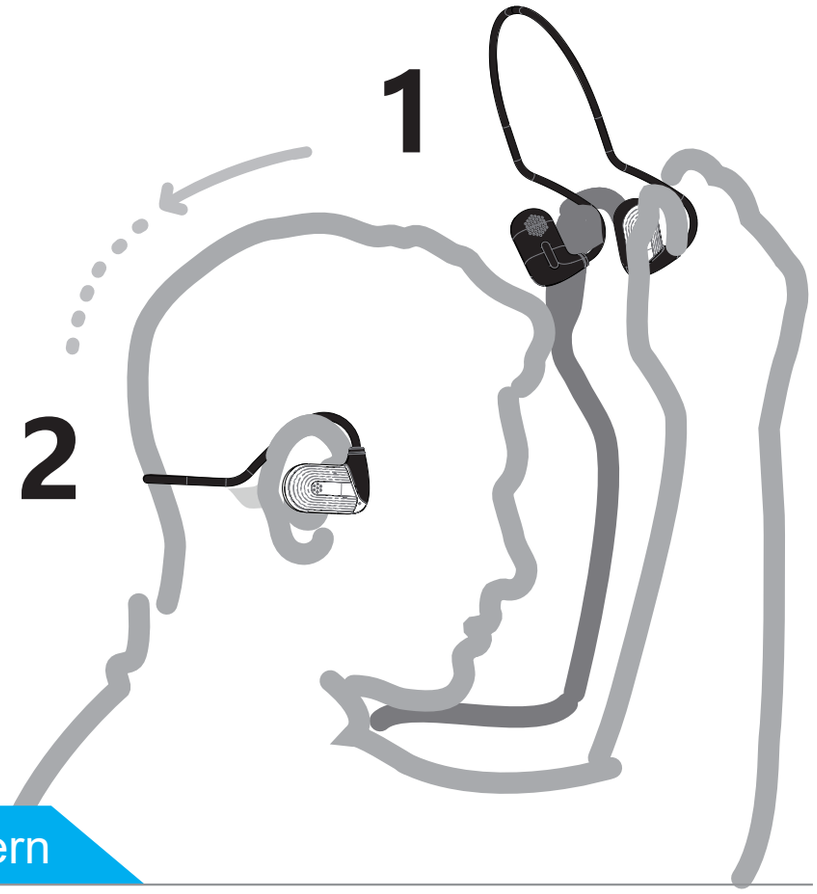

Tragen von Kopfhörern

Trennen Sie die Kopfhörer mit beiden Händen und tragen Sie sie in einer bequemen Position. Der richtige Sitz sorgt für Komfort und optimalen Klang.

Hinweis: Der Lautsprecherteil der Ohrstöpsel sollte über dem Ohr sitzen und nicht in die Ohren eingeführt werden.

KOPFHÖRER STEUERUNG

Wiedergabesteuerung

Wiedergabe/Pause:	Klicken Sie auf den Berührungssensor
Nächster Titel:	Tippen Sie zweimal auf den Berührungssensor
Vorheriger Titel:	Tippen Sie dreimal auf den Berührungssensor
Anruf annehmen:	Klicken Sie auf den Berührungssensor
Anruf beenden:	Klicken Sie auf den Berührungssensor
Anruf ablehnen:	Drücken und halten Sie die Taste

LAUTSTÄRKEREGELUNG

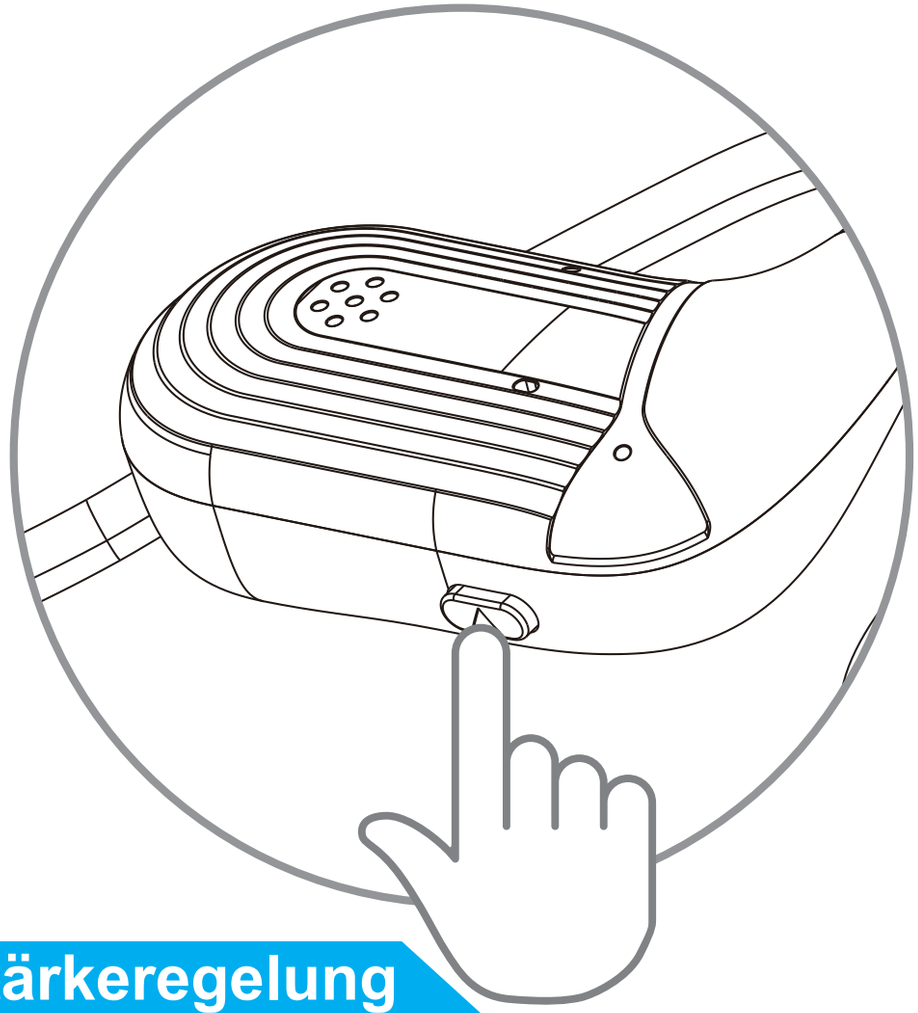

Lautstärkeregelung

Lautstärke +	Drücken Sie die Taste einmal kurz
Lautstärke -	Drücken Sie die Taste zweimal schnell

KOPFHÖRER AUFLADEN

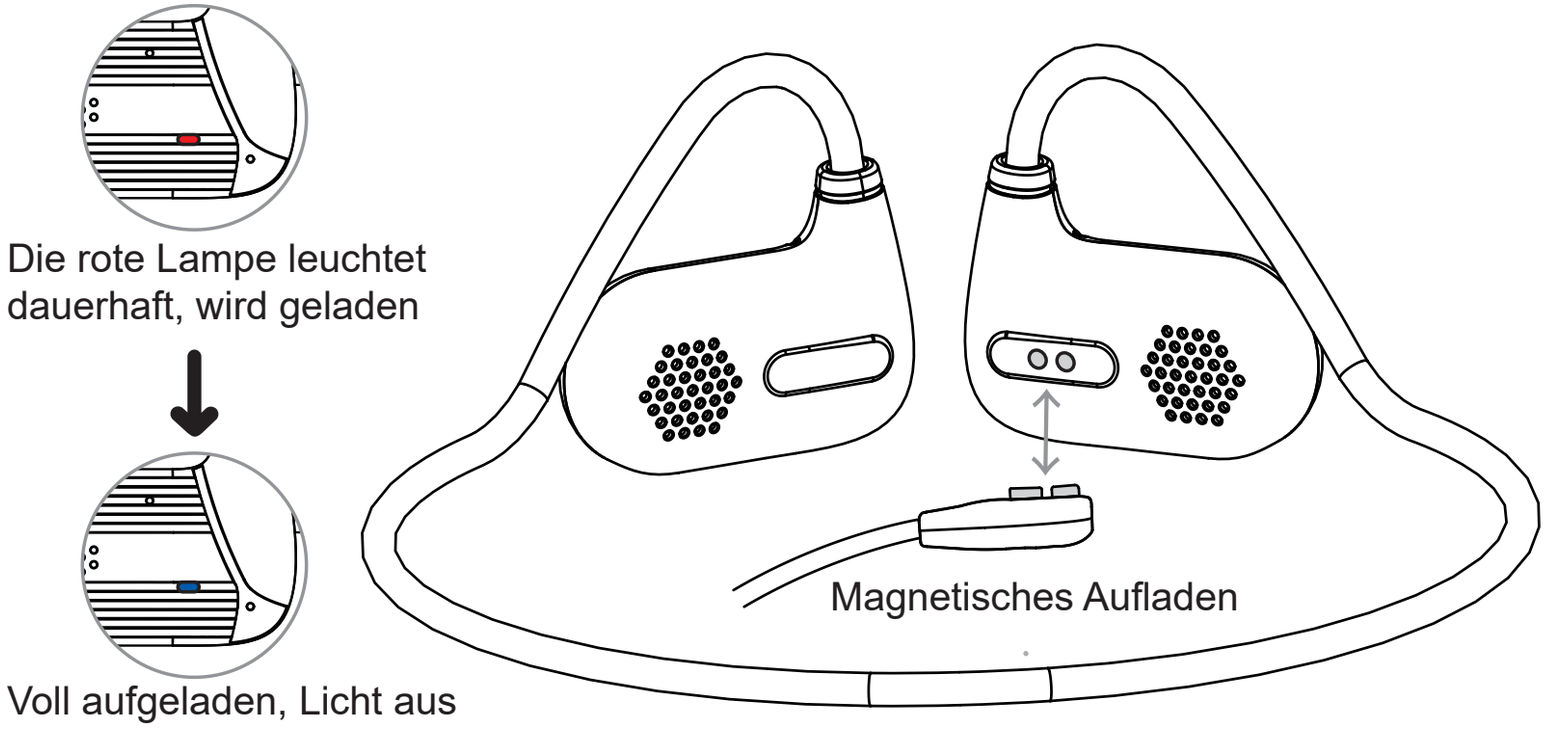

Kopfhörer Aufladen

Stecken Sie das mitgelieferte magnetische Ladekabel in eine konforme Ladestation. Der Kopfhörer beginnt zu laden, die Kontrollleuchte leuchtet rot. Sobald der Kopfhörer vollständig aufgeladen ist, erlischt die Kontrollleuchte.

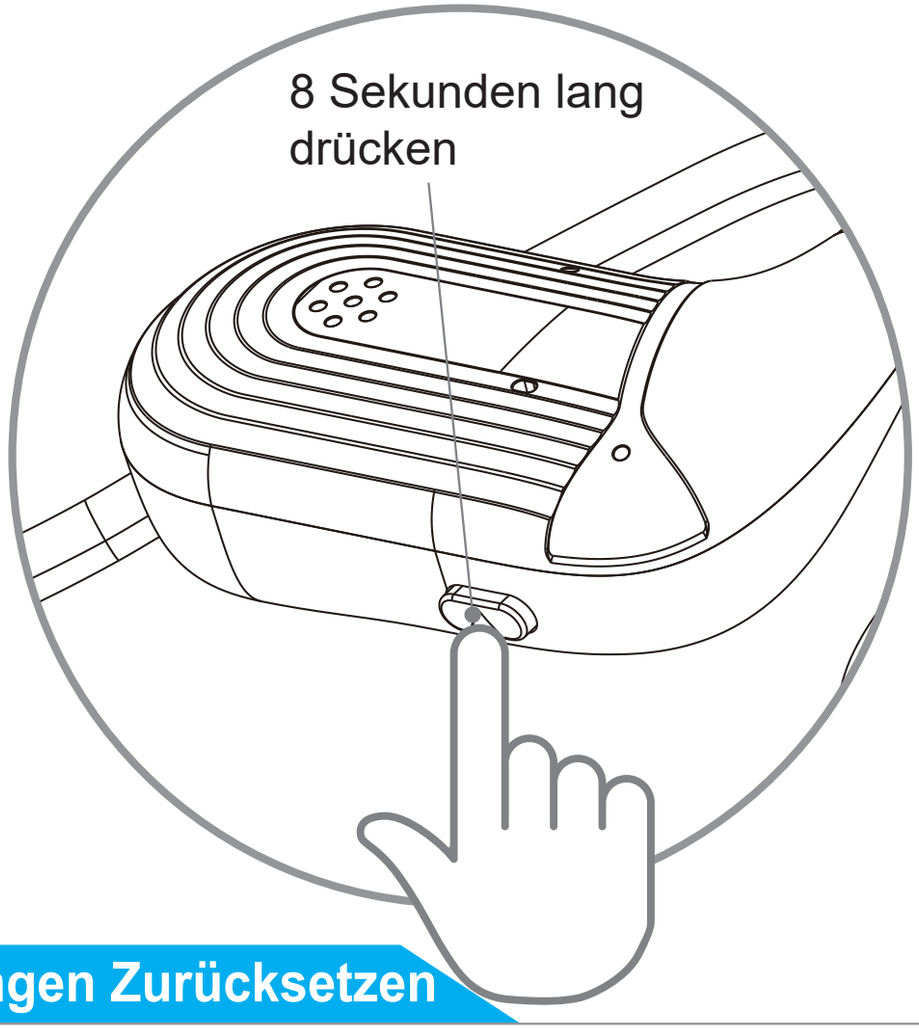

Auf Werkseinstellungen Zurücksetzen

Wenn Sie im ausgeschalteten Zustand die Taste 8 Sekunden lang gedrückt halten, blinken die rote und die blaue Lampe abwechselnd, dann leuchtet die violette Lampe 3 Sekunden lang auf und erlischt dann, was bedeutet, dass die Wiederherstellung der Werkseinstellungen abgeschlossen ist.

Garantiekarte

Produktgarantie Karte	
Kundenname	
Bestellnummer *	
Kaufzeit	
Garantiezeit	

Kontaktieren Sie uns jetzt, um Ihre 2-Jahres-Garantie zu aktivieren!

after-sales.service1@hotmail.com

spee2010

+8615914155664

Besoin d'aide ? En cas de problème, veuillez contacter le service client.

Email: after-sales.service1@hotmail.com

INS: spee2010

Whatsapp: +8615914155664

Service de garantie

Garantie d'un an, prolongable à 2 ans en contactant le service après-vente pour l'activer.

after-sales.service1@hotmail.com

CONDITIONS D'UTILISATION

1. Sans connexion à un appareil sans fli, les écouteurs s'éteindront après cinq minutes.
2. Les écouteurs sont certifiés IPX5 pour la résistance à la poussière et aux éclaboussures, mais cela ne signifie pas qu'ils sont totalement étanches. Veuillez ne pas immerger les écouteurs dans l'eau.
3. Veuillez nettoyer les écouteurs avec un chiffon doux et sec.
4. Veuillez ne pas les recharger immédiatement après un exercice pour éviter que la sueur ne pénètre dans le port de charge, ce qui pourrait entraîner un court-circuit lors de la recharge.

ALLUMER / ÉTEINDRE

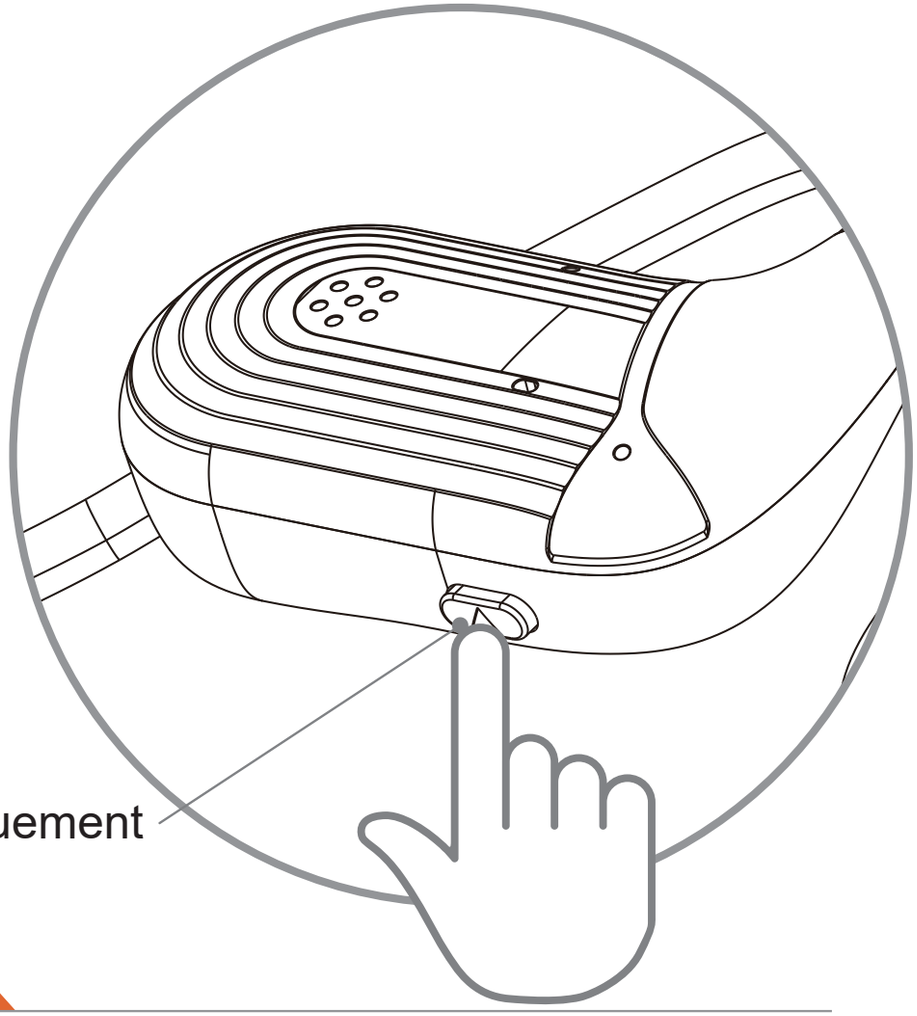

ALLUMER

Appuyez sur le bouton pendant 2 secondes pour allumer.
Vous entendrez l'indication sonore "Power on

ÉTEINDRE

Appuyez sur le bouton pendant 4 secondes pour éteindre.
Vous entendrez l'indication sonore "Power off".

APPAIRAGE BLUETOOTH

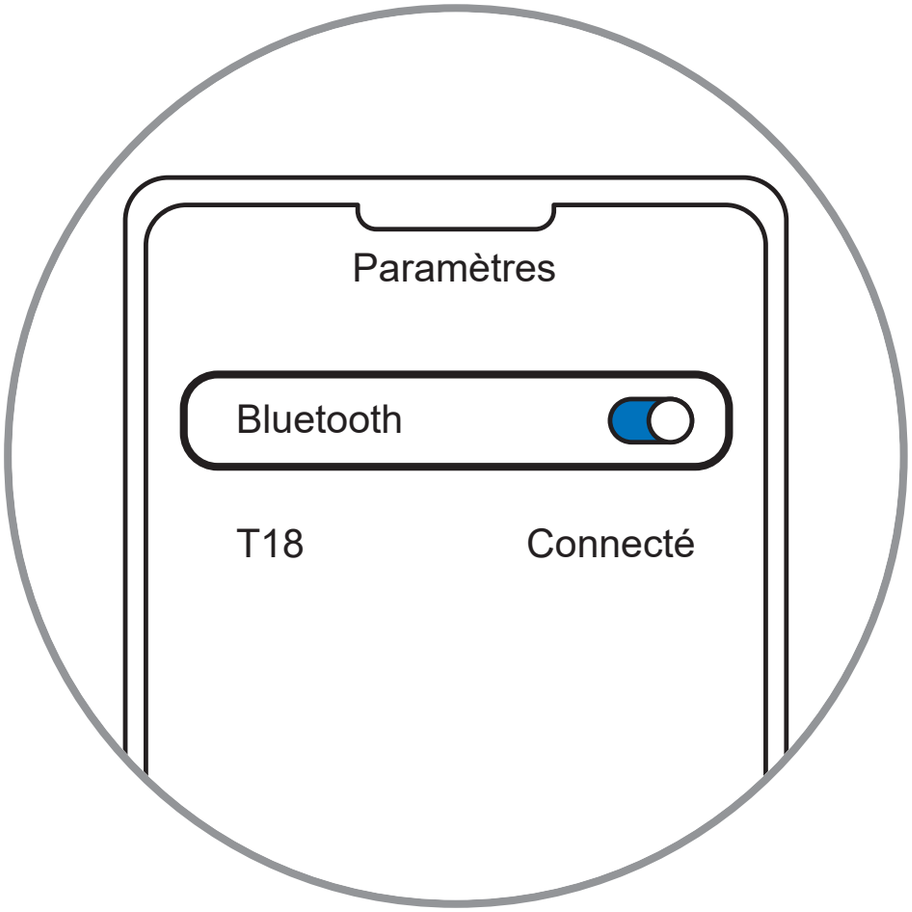

Appairage Bluetooth

Allumez les écouteurs, ils entreront automatiquement en mode d'appairage Bluetooth et le voyant clignotera en rouge et bleu.

Ouvrez votre appareil Bluetooth, sélectionnez "T18" dans la liste, puis cliquez sur "Connecter

MÉTHODE DE PORT

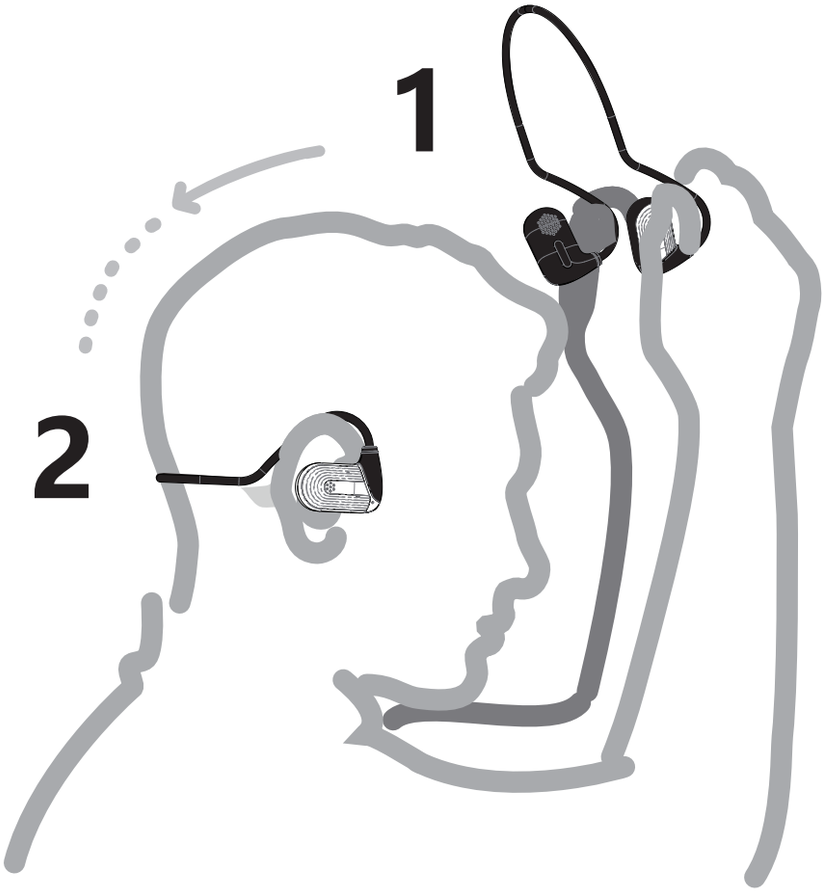

Porter des écouteurs

Écartez les écouteurs et ajustez-les pour un confort optimal. Portez-les correctement pour une meilleure qualité audio.

Conseil : Les haut-parleurs des écouteurs doivent être au-dessus du conduit auditif, sans insertion dans le conduit.

CONTRÔLE DES ÉCOUTEURS

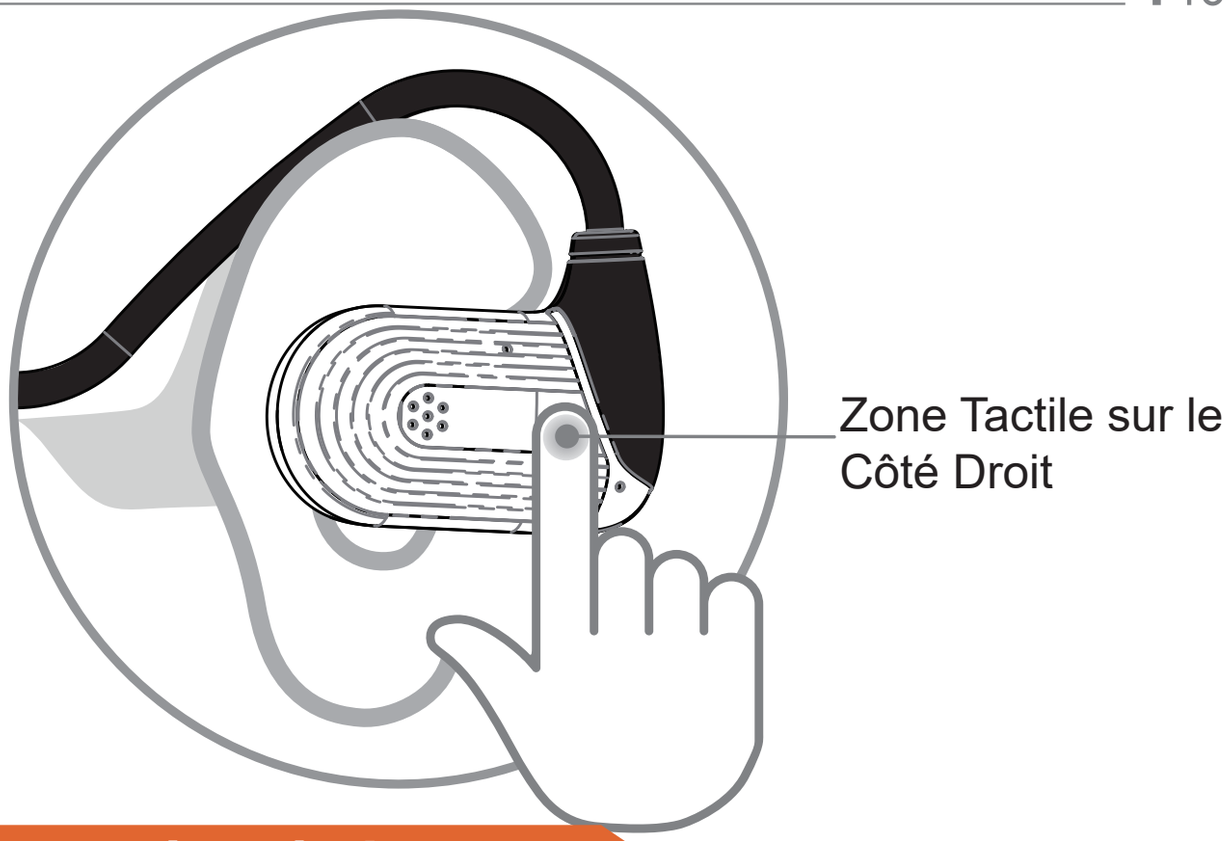

Commandes de Lecture

Lecture/Pause :	Cliquez une fois sur le capteur tactile
Suivante :	Double-cliquez sur le capteur tactile
Précédente :	Cliquez trois fois sur le capteur tactile
Répondre à un appel :	Cliquez une fois sur le capteur tactile
Terminer un appel :	Cliquez une fois sur le capteur tactile
Refuser un appel :	Appuyez longuement sur le bouton

RÉGLAGE DU VOLUME

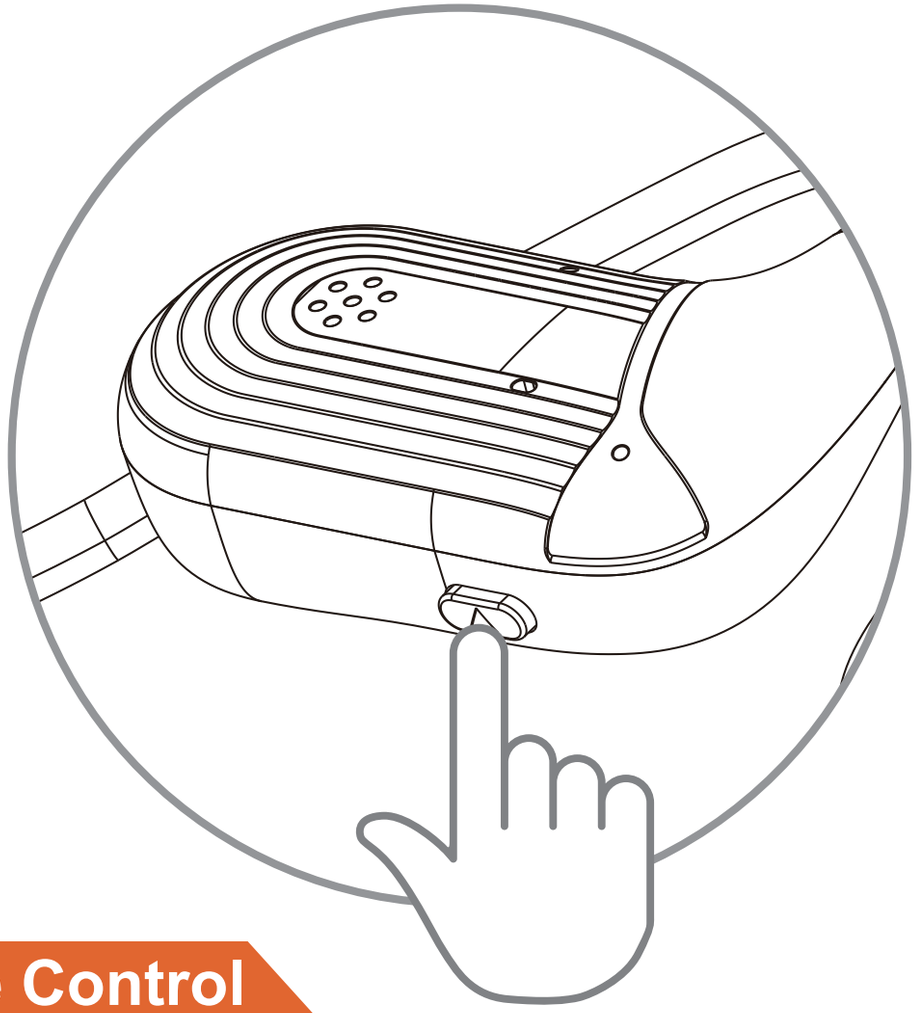

Volume Control

Volume +:	Appuyez une fois sur le bouton
Volume -:	Appuyez rapidement deux fois sur le bouton

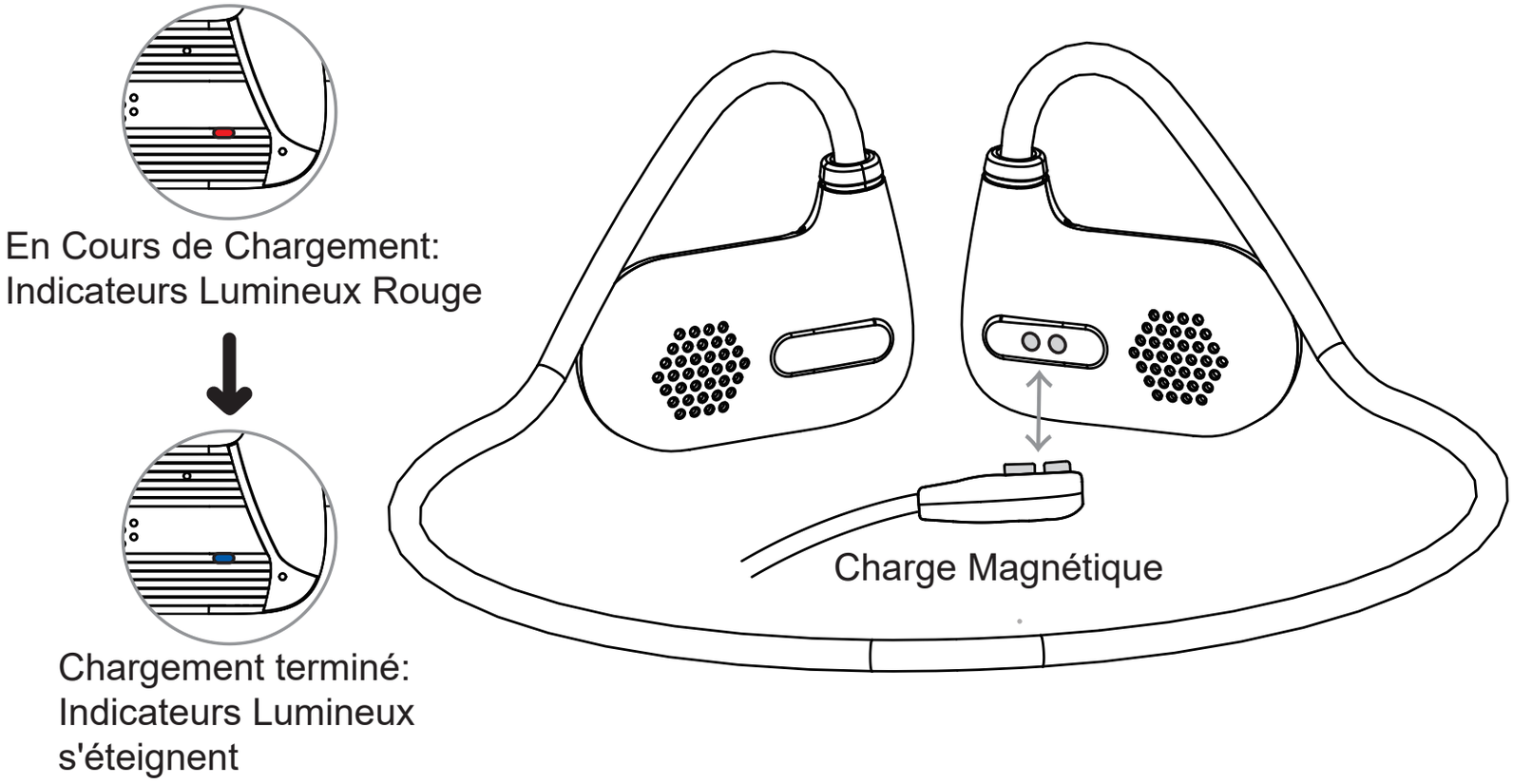

Chargement des Écouteurs

Connectez le câble de chargement magnétique à l'adaptateur de charge et au port de charge magnétique des écouteurs. Pendant la charge, les indicateurs lumineux sont rouges. Une fois la charge terminée, ils s'éteignent.

RÉINITIALISATION

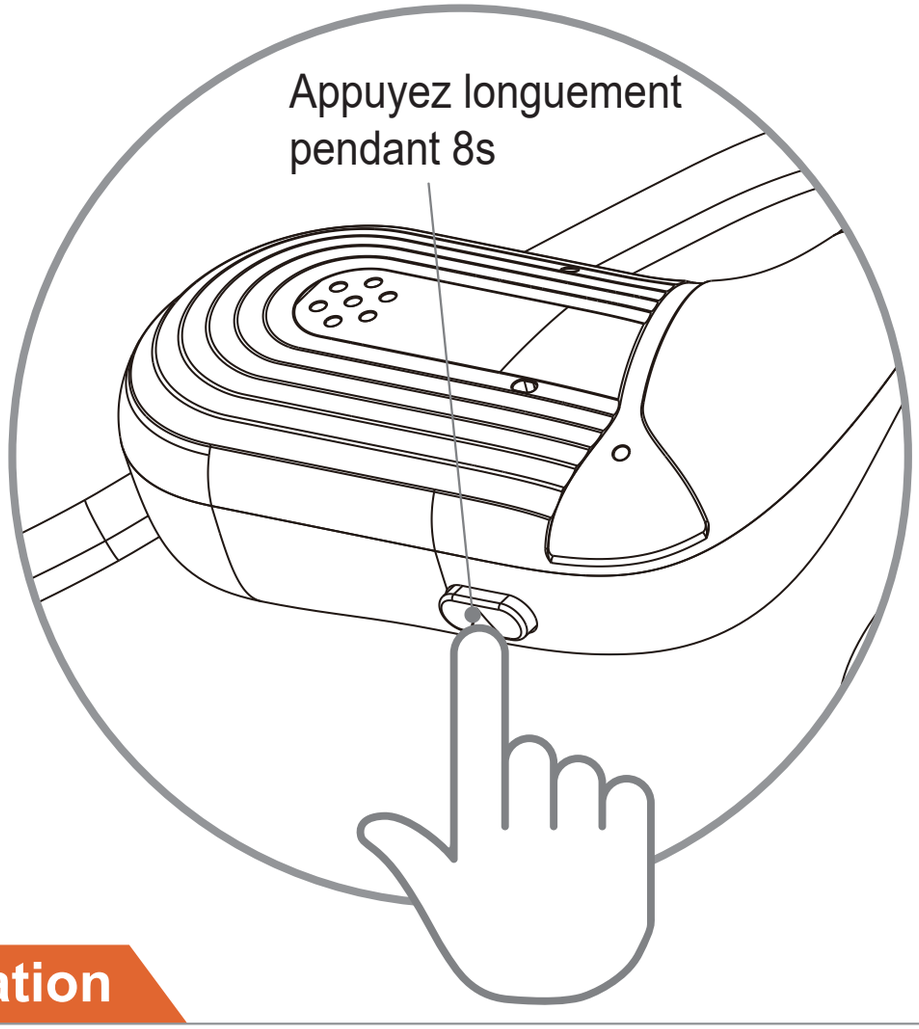

Réinitialisation

Éteignez les écouteurs et maintenez le bouton enfoncé pendant 8 secondes. L'indicateur Lumineux rouge et bleu (violet) s'allume pendant 3 secondes, puis s'éteint. La réinitialisation est terminée.

Garantie Commerciale

Carte de garantie	
Nom du client	
ID de la commande	
Date d'achat	
Durée de garantie	

Contactez-nous dès maintenant pour activer votre garantie de deux ans!

after-sales.service1@hotmail.com

spee2010

+8615914155664