An unsere Kunden

Sehr geehrter Kunde:
Um Ihnen ein reibungsloses Zusammenbau- und Nutzungserlebnis zu ermöglichen, haben wir dieses Montageanleitungs- und Benutzerhandbuch erstellt. Bitte lesen Sie die folgenden Inhalte sorgfältig durch und befolgen Sie deren Anweisungen, um bei der Verwendung des Produkts Sicherheit und ein reibungsloses Arbeiten zu gewährleisten. Sollten bei der Anwendung Probleme auftreten, können Sie den QR-Code scannen, um unsere Firmenwebsite zu besuchen oder über die Informationen auf dem USB-Laufwerk auf relevante Anleitungsvideos zuzugreifen. Im Falle eines Maschinenfehlers beziehen Sie sich bitte auf die Namen der entsprechenden Teile innerhalb der Maschine und teilen Sie uns das Auftreten und den Zustand der Maschine per Nachricht auf der unten angegebenen Service-E-Mail mit.

After-sales Email:service@coolookmaker.com

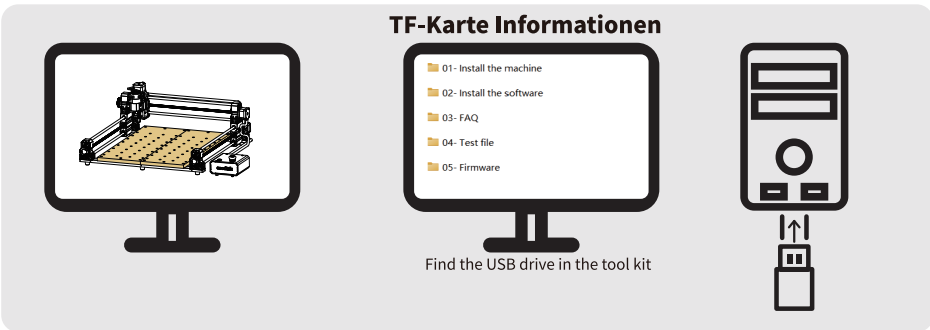

Sicherheitswarnung :

1. Bitte stellen Sie sicher, dass die Maschine bei der ersten Verwendung fest montiert ist.
2. Bitte drücken Sie den Not-Ausschalt-Knopf sofort, wenn Gefahren auftreten.
3. Bitte tragen Sie bei der Bedienung von Maschinen Schutzbrillen.
4. Bitte verwenden Sie einen Pinsel, um Abfälle zu entfernen. Bitte nicht mit dem Mund pusten.
5. Bitte achten Sie bei der Verwendung von Fräs- oder Schleifwerkzeugen auf die scharfen Teile. (Schnittgefahr)
6. Bitte stellen Sie sicher, dass Fräswerkzeuge beim Einbauen fest verankert sind.
7. Bitte stellen Sie sicher, dass die Maschine angehalten ist, bevor Sie sie laden/entladen oder Werkzeuge einstellen, messen oder reinigen.
8. Bitte tragen Sie während des Betriebs keine Baumwollhandschuhe.
9. Bitte platzieren Sie Messwerkzeuge oder andere Gegenstände nicht im Arbeitsbereich.
10. Bitte stellen Sie sicher, dass das Werkstück beim Starten fest verankert ist. Beginnen Sie niemals das Gravieren, wenn das Werkstück lose oder nicht richtig fixiert ist.
11. Diese Gravurmaschine ist für den Einsatz in Innenräumen vorgesehen.

Verzeichnis

1.Auspackvorgang ····· 27
2.Liste ····· 29
3.Maschinenmontage ····· 32
4.Über die Maschine ····· 39
5.Funktionsdefinition ····· 40
6.Maschine einschalten ····· 41
7.Anweisungen ····· 42
8.Nachverkaufservice ····· 47
9.FAQ ····· 48
10.Produktparameter ····· 49

1. Auspackvorgang

Nach dem Öffnen der Verpackung entfernen Sie das Y-Achsenmodul, die Rückwandplatte, das Steuerkästchen und das Basismodul.

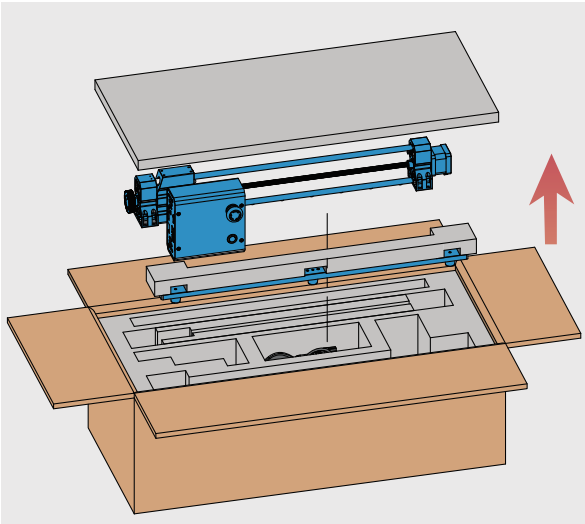

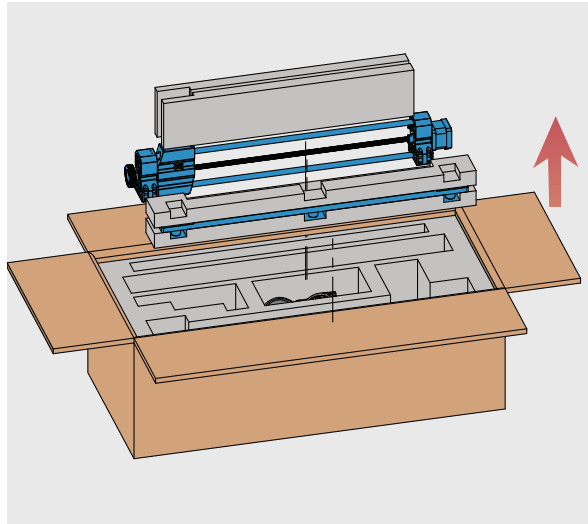

Entnehmen Sie das X-Achsenmodul, das Kabel, den Netzteiler und das Zubehörpaket aus der Verpackung.

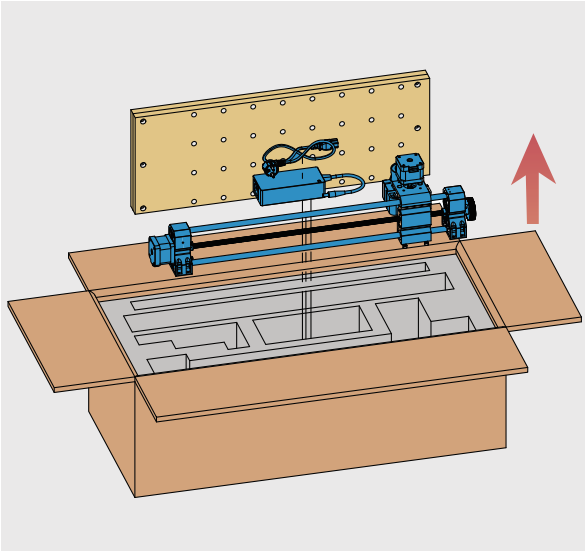

2. Liste

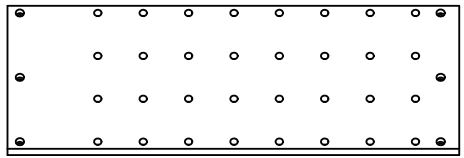

Rückwandplatte ×2

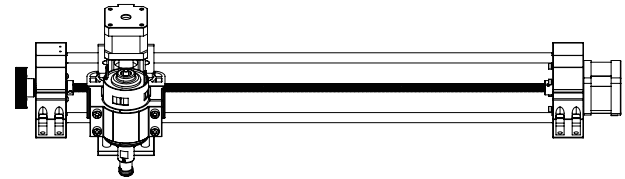

X-Achsenmodul ×1

Basismodul ×2

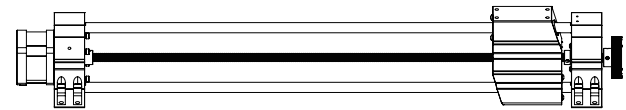

Y-Achsenmodul ×2

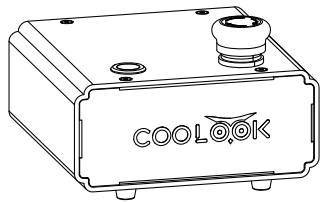

Steuerkästchen ×1

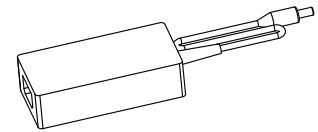

Netzadapter X1

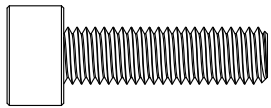

M5×15-Kappe ×12

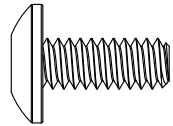

M3×6-Schraube ×5

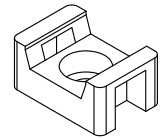

Festigungsblock ×5

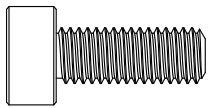

M4×8-Kappe ×24

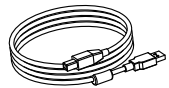

USB-Kabel X1

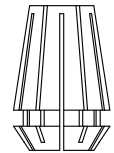

Spindelklemme X1

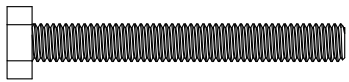

M6×50-externes Sechskantschraube ×12

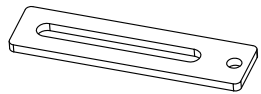

Sandwichblech ×6

Pressblech ×6

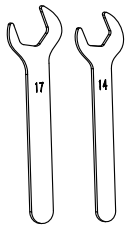

Offene Schraubenschlüssel X2

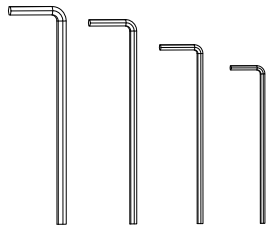

Sechskantschlüssel X4

Messerbox X1

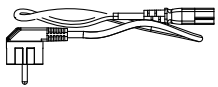

Stromkabel X1

3.Maschinenmontage

DE

3.1 Basismontage

Rückwandplatte ×2 Basismodul ×2
M5×15-Kappe ×12

Sichern Sie das Basismodul mit M5-Schrauben.

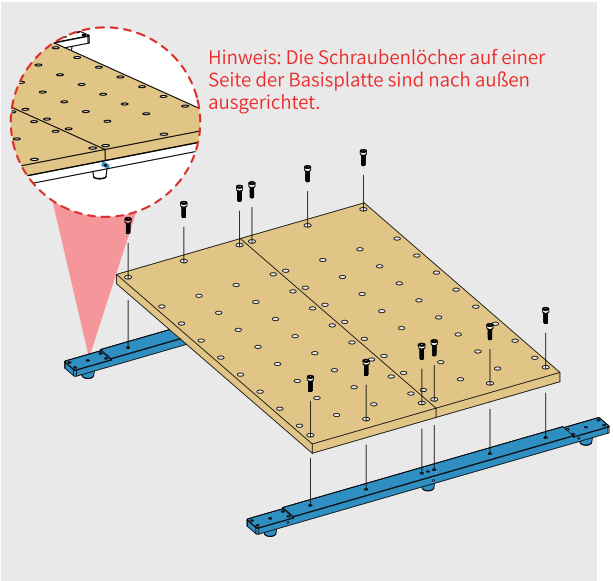

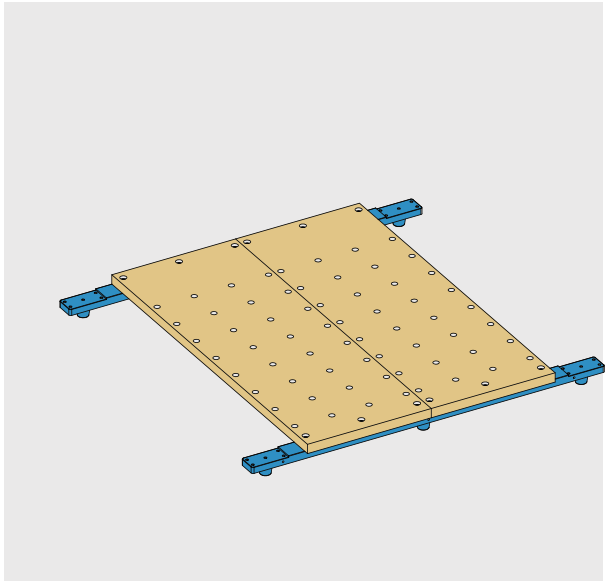

3.2 Y-Achsenmodul montieren

Y-Achsenmodul ×2 M4×8-Kappe ×16

Sichern Sie das Y-Achsenmodul am Basismodul mit M4×8-Kappe.

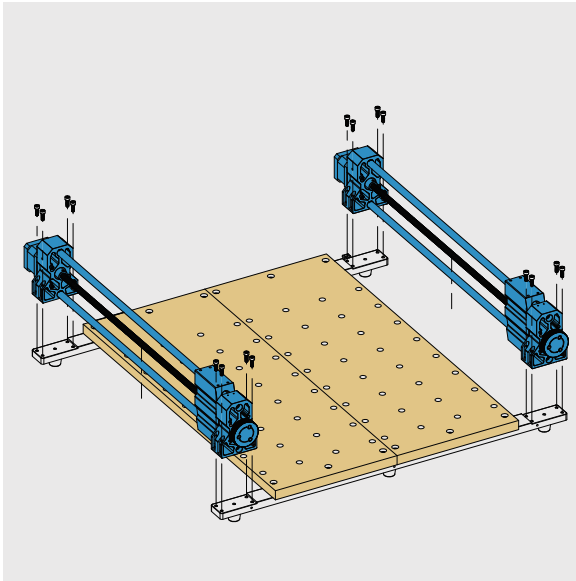

Beim Installieren muss darauf geachtet werden, dass die Motorseite nahe der Unterseite ist und die Rückplatte flach liegt. Verweisen Sie auf das Diagramm für die richtigen Positionen der Rückplattenlöcher.

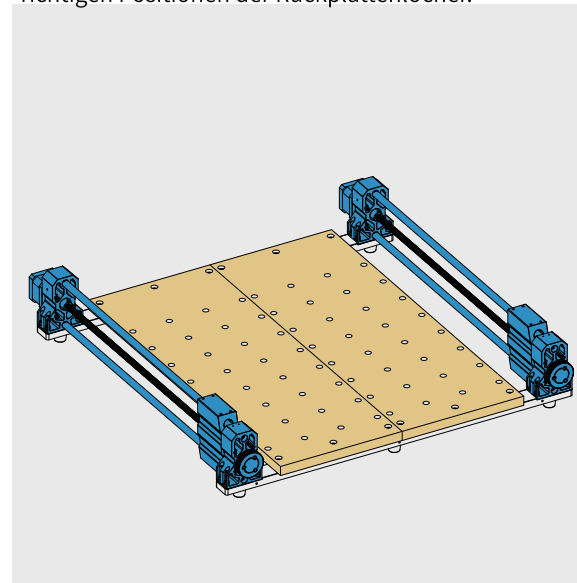

3.3 X-Achsenmodul montieren

X-Achsenmodul ×1　M4×8-Kappe ×8

Sichern Sie das X-Achsenmodul mit M4-Schrauben am Y-Achsenmodul.

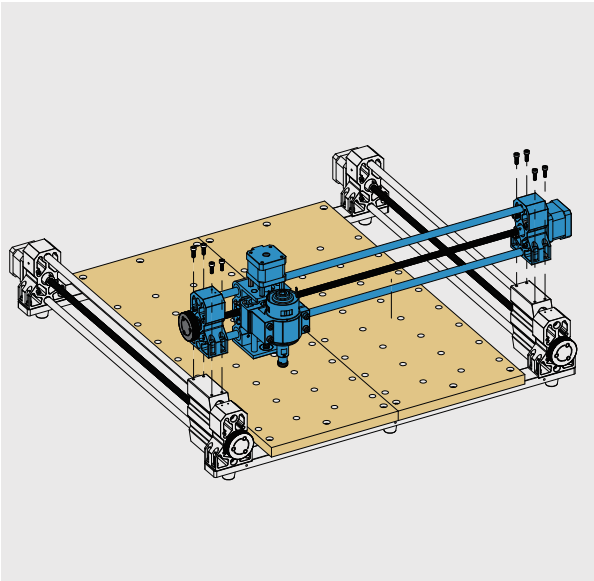

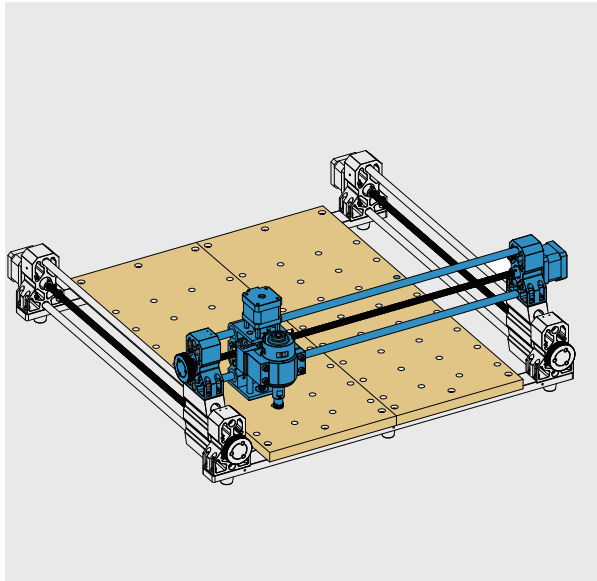

3.4 Festigungsblock montieren

Festigungsblock ×5 M3×6-Schraube ×5

Achten Sie während der Montage auf die Orientierung des Festigungsblocks und sichern Sie ihn mit M3-Schrauben.

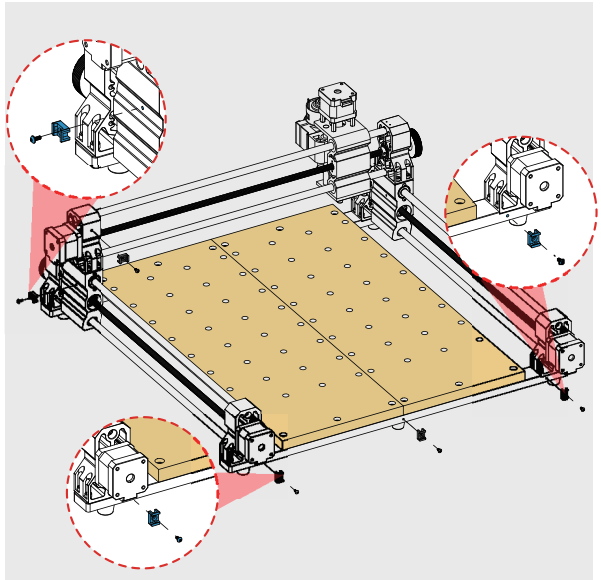

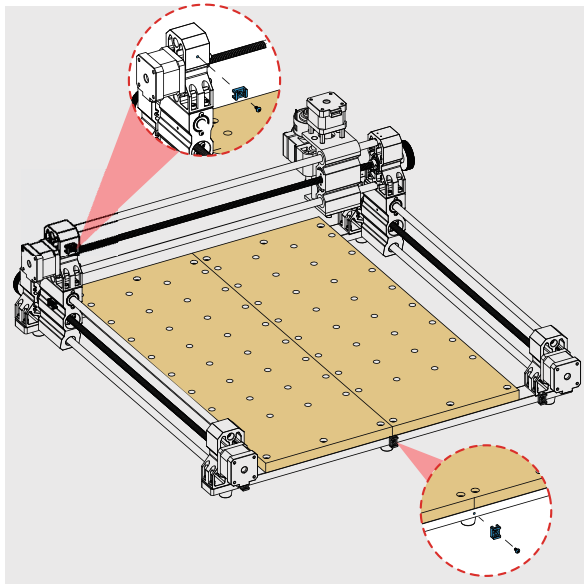

3.5 Motorverkabelung

Folgen Sie der Abbildung und verbinden Sie die Motorleitung mit dem Motor.

(Hinweis: Alle Kabelenden sind mit Kabelbinderetiketten ausgestattet. Nehmen Sie die Kabelbinder aus dem Zubehörpaket und sichern Sie die Kabel am Festigungsblock.)

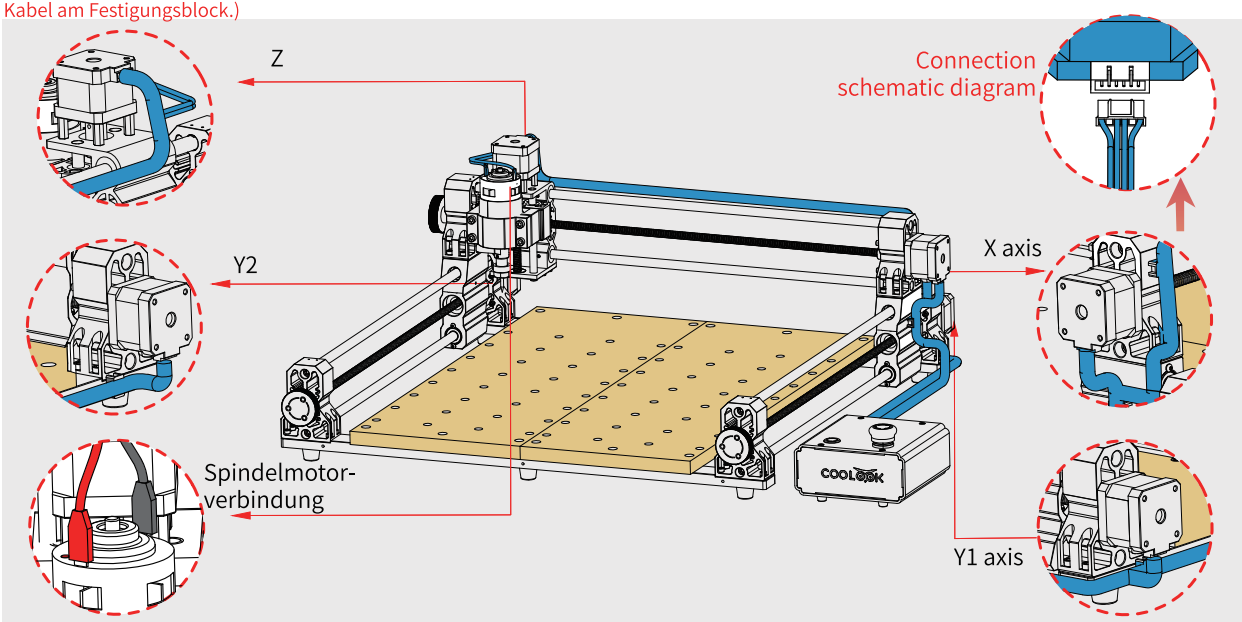

Hinweis: Beim Sichern der Y-Achse-Beschaltungstellen muss sichergestellt werden, dass deren Höhe nicht über dem Arbeitsplatz liegt.

3.6 Spindelwerkzeugwechsel

Stecken Sie zuerst das Werkzeug in die Klemme, dann befestigen Sie es an der Spindel und schrauben Sie es abschließend mit der Mutter fest.

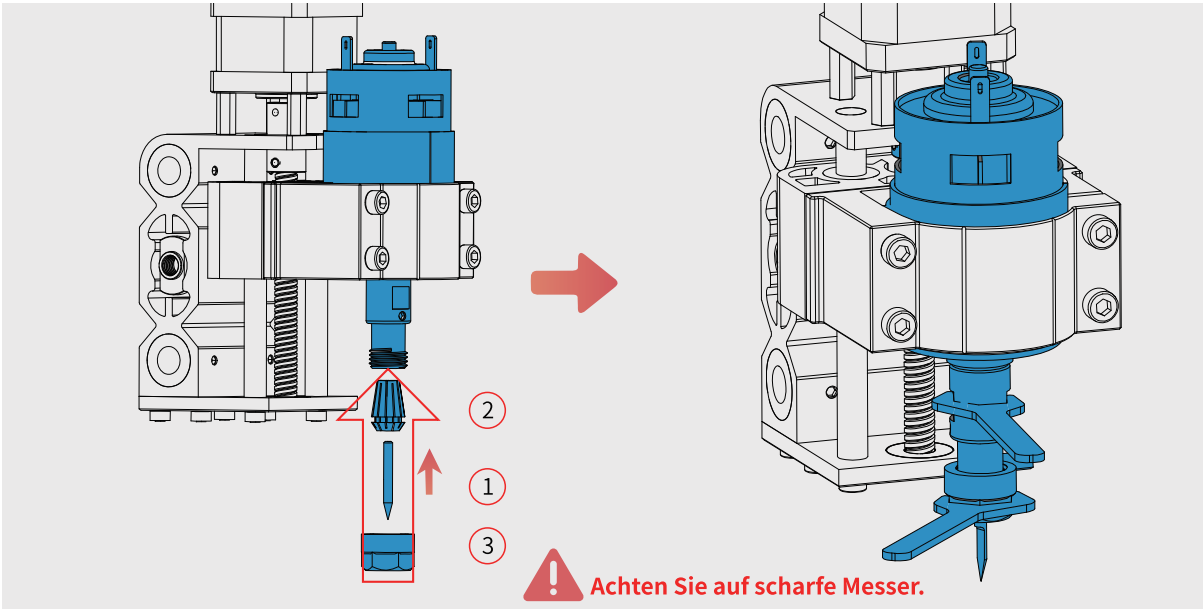

3.7 Plattenfixierung

Zuerst passe die Höhe der Schraube 1 und das Metall der Klemmplatte leicht unter der Werkstückhöhe an. Danach schraubst du die Schmetterlingsnuss auf Schraube 2, und anschließend befestigst du Schraube 2 an der Basisplatte. Abschließend spannst du die Schmetterlingsnuss an, um das Werkstück zu fixieren.

Pressblech ×4 Sandwichblech ×4 M6×50-externes Sechskantschraube ×8

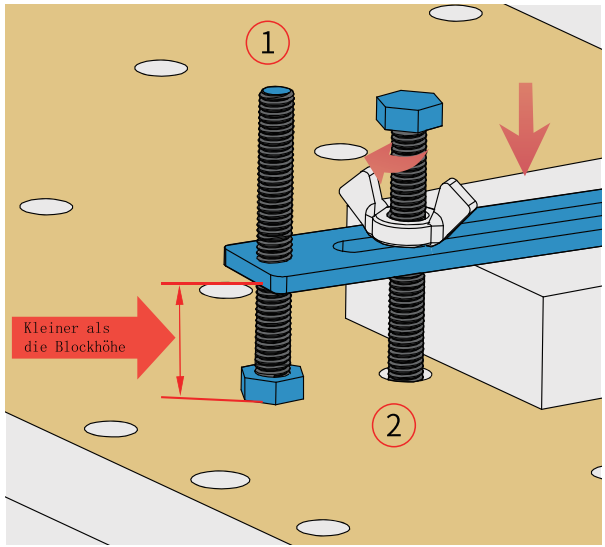

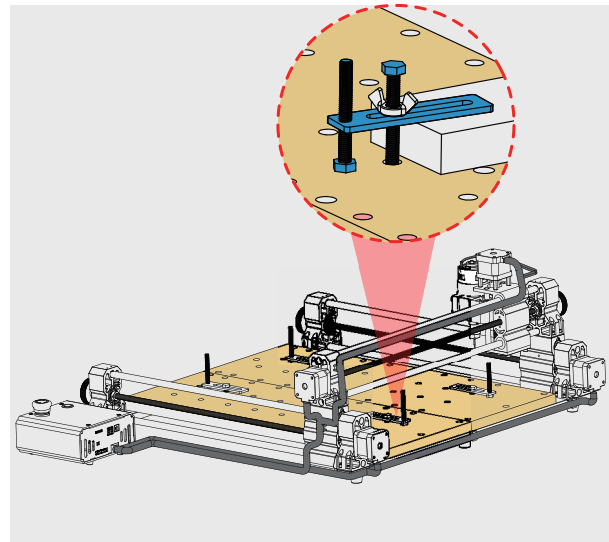

4. Über die Maschine

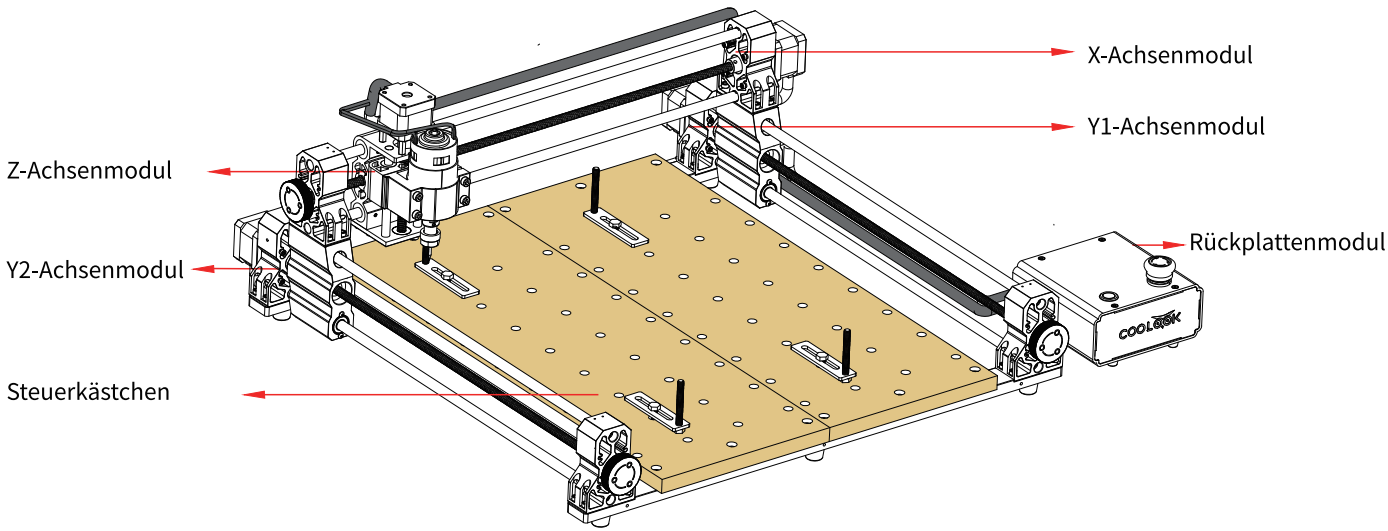

5. Funktionsdefinition

Seriennu-mmer	Name
1	TF-Kartenanschluss
2	500W-Motorsignalanschluss
3	USB-Kommunikation
4	24V-Gleichstromanschluss
5	Stromschalter
6	Notaus-Schalter

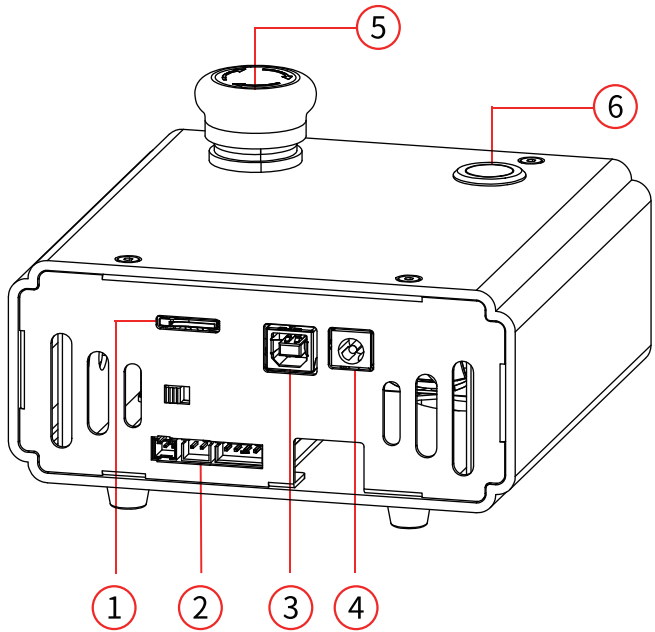

6. Maschine einschalten

Verbinden Sie das Netzkabel des Netzteilers, stecken Sie die Gleichstromspitze in den Gleichstromanschluss des Hauptmoduls, überprüfen Sie, ob der Schalter in der AUS-Stellung ist, stecken Sie den Stecker ein und schalten Sie die Maschine ein. Drücken Sie den Schalter, um den Startvorgang abzuschließen. (Stellen Sie sicher, dass der Notaus-Schalter in der herausgezogenen Position ist.)

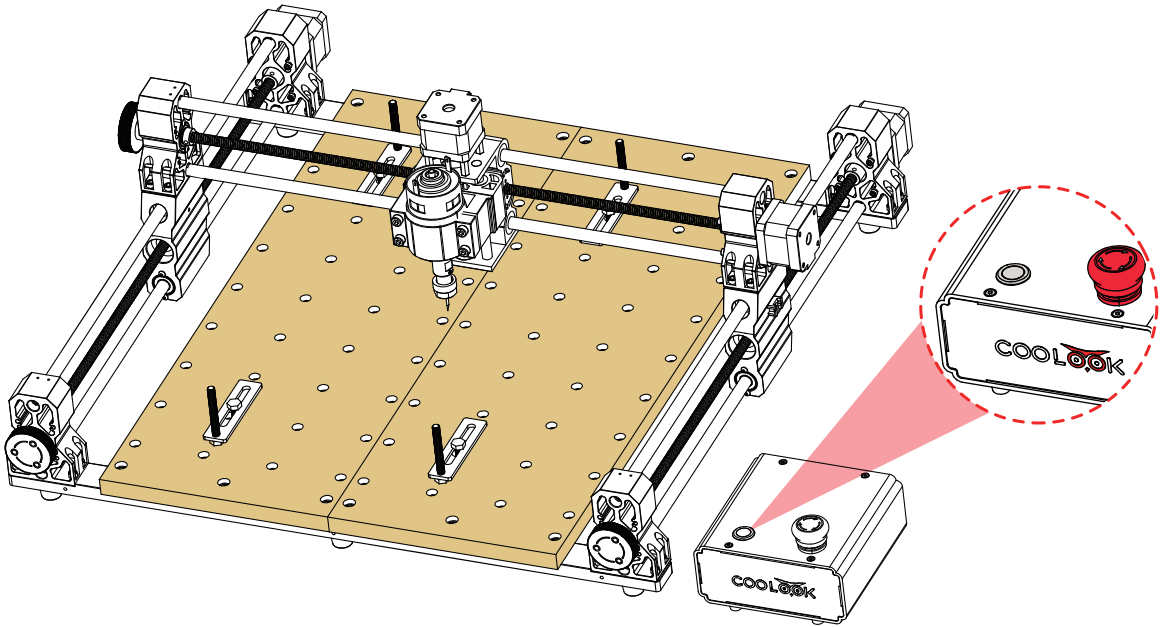

7. Anweisungen

DE

7.1

Öffnen Sie den Softwareordner, suchen Sie die "Candle"-Softwareanwendung und doppelklicken Sie, um sie auszuführen.

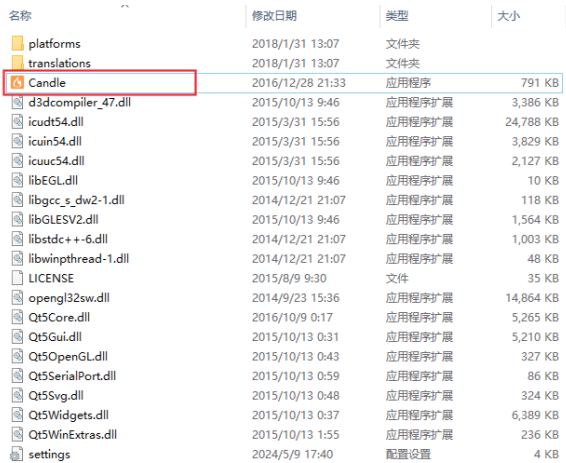

名称	修改日期	类型	大小
platforms	2018/1/31 13:07	文件夹	
translations	2018/1/31 13:07	文件夹	
Candle	2016/12/28 21:33	应用程序	791 KB
d3dcompiler_47.dll	2015/10/13 9:46	应用程序扩展	3,386 KB
icudt54.dll	2015/3/31 15:56	应用程序扩展	24,788 KB
icuin54.dll	2015/3/31 15:56	应用程序扩展	3,829 KB
icuuc54.dll	2015/3/31 15:56	应用程序扩展	2,127 KB
libEGL.dll	2015/10/13 9:46	应用程序扩展	10 KB
libgcc_s_dw2-1.dll	2014/12/21 21:07	应用程序扩展	118 KB
libGLESV2.dll	2015/10/13 9:46	应用程序扩展	1,564 KB
libstdc++-6.dll	2014/12/21 21:07	应用程序扩展	1,003 KB
libwinpthread-1.dll	2014/12/21 21:07	应用程序扩展	48 KB
LICENSE	2015/8/9 9:30	文件	35 KB
opengl32sw.dll	2014/9/23 15:36	应用程序扩展	14,864 KB
Qt5Core.dll	2016/10/9 0:17	应用程序扩展	5,265 KB
Qt5Gui.dll	2015/10/13 0:31	应用程序扩展	5,210 KB
Qt5OpenGL.dll	2015/10/13 0:43	应用程序扩展	327 KB
Qt5SerialPort.dll	2015/10/13 0:59	应用程序扩展	86 KB
Qt5Svg.dll	2015/10/13 0:48	应用程序扩展	324 KB
Qt5Widgets.dll	2015/10/13 0:37	应用程序扩展	6,389 KB
Qt5WinExtras.dll	2015/10/13 1:55	应用程序扩展	236 KB
settings	2024/5/9 17:40	配置设置	4 KB

Nach dem Öffnen der Software wählen Sie den "Service"-Befehl in der linken oberen Ecke aus und verwenden dann das USB-Datenkabel, um die Kommunikation zwischen der Maschine und dem Computer herzustellen.

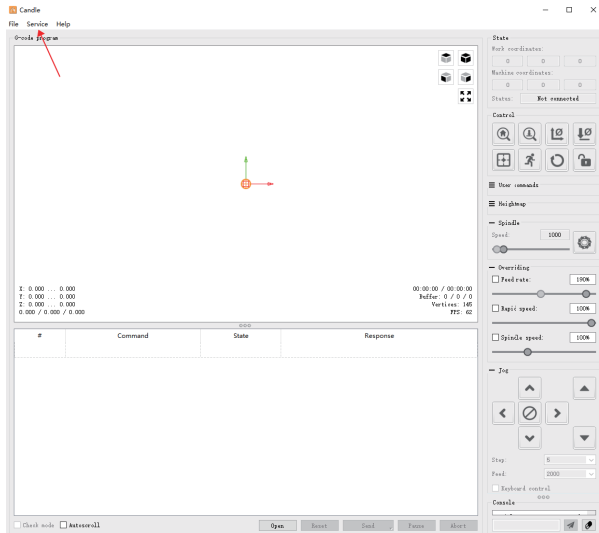

7.2

Nachdem die Kommunikation zwischen der Maschine und dem Computer hergestellt wurde, können Sie im "Connection"-Punkt unsere serielle Kommunikation auswählen, die Baudrate auf 115200 setzen, die anderen Parameter standardmäßig belassen und dann auf "OK" klicken, um die Einstellungen zu speichern.

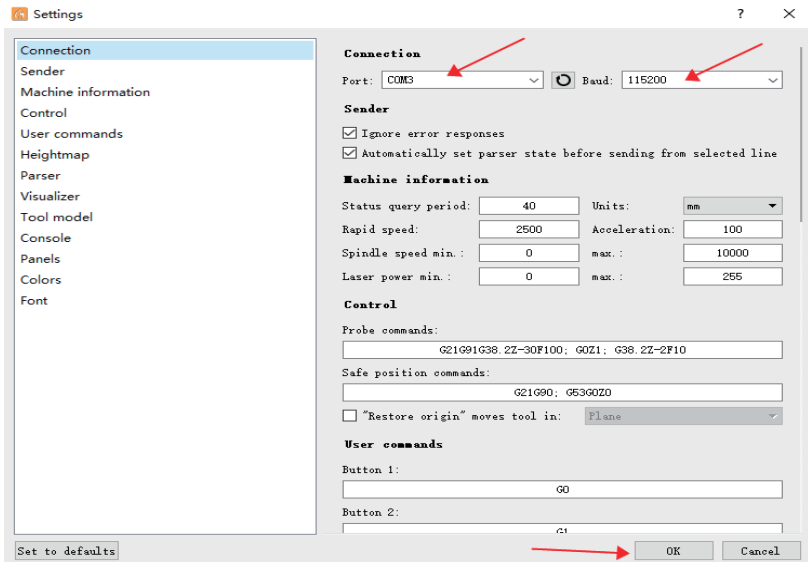

7.3

Schnittstellenbeschreibung

1. Die Y-Achse bewegt sich in positive Richtung.
2. Die X-Achse bewegt sich in die entgegengesetzte Richtung.
3. Die Y-Achse bewegt sich in die entgegengesetzte Richtung.
4. Die X-Achse bewegt sich in positive Richtung.
5. Z-Achsen Hub
6. Z-Achsen Senkung

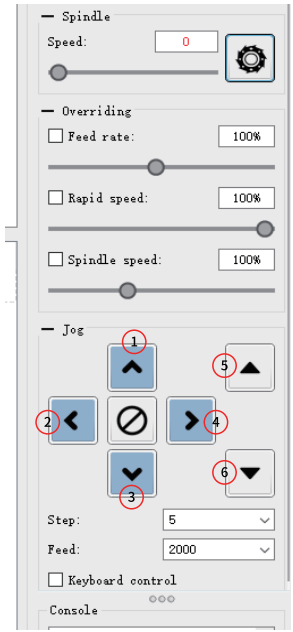

1. Rückkehr zum Nullpunkt
2. Werkzeug einstellen
3. XY-Achse zurücksetzen
4. Z-Achse zurücksetzen
5. Nullpunkt setzen
6. Sichere Reichweite
7. Zurücksetzen
8. Sperren

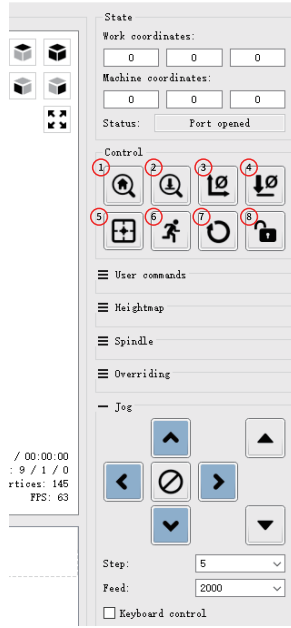

7.4

Zuerst das zu bearbeitende Objekt auf dem Pad fixieren, die Bewegung der XY-Achse anpassen, sodass die Spindel direkt über dem zu bearbeitenden Objekt steht, die Z-Achse langsam nach unten justieren, sodass das Werkzeug gerade das zu bearbeitende Objekt berührt, und dann die Werkzeugtaste klicken, um die Messeranpassung abzuschließen.

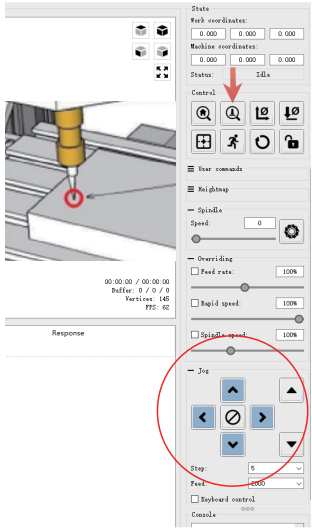

7.5

Dateiimport

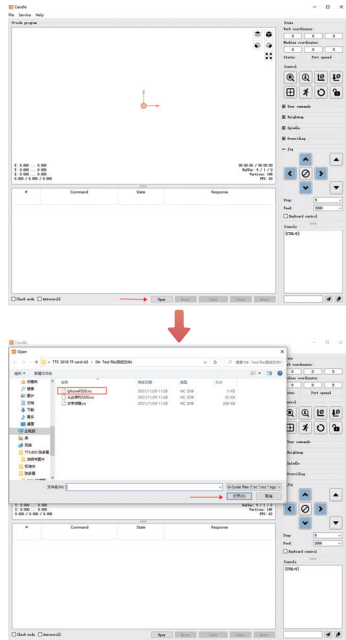

7.6

Bevor Sie mit dem Bearbeiten beginnen, legen Sie zuerst den Arbeitsursprung fest, indem Sie die XY-Achse anpassen, die Spindel in die linke untere Ecke des zu bearbeitenden Objekts bewegen und dann auf "Arbeitsursprung festlegen" klicken. Klicken Sie auf "Start", um von hier aus zu beginnen.

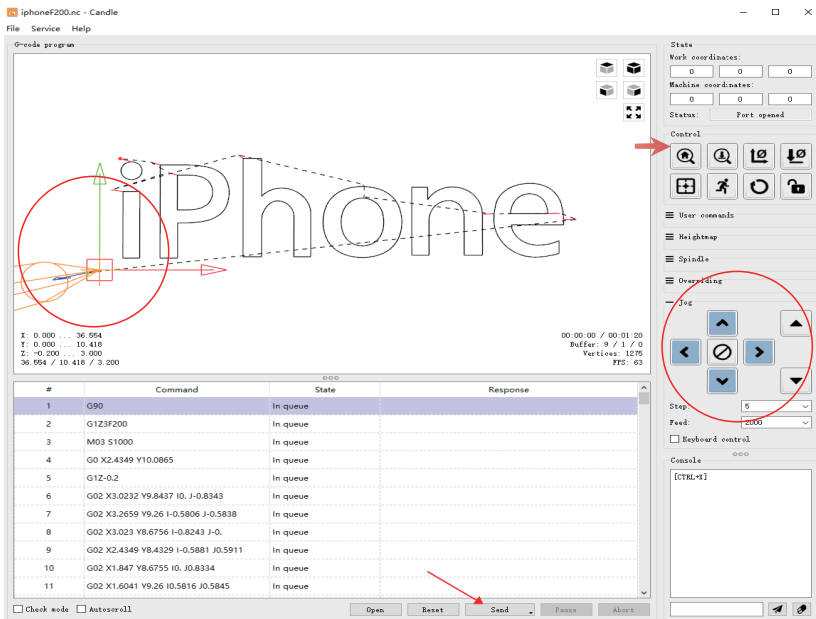

8. Nachverkaufsservice

Die Garantiezeit beträgt 12 Monate ab dem Kaufdatum

1. Fehlende, beschädigte oder defekte Teile: Innerhalb von 7 Tagen nach dem Erhalt werden wir alle Teile kostenlos ersetzen, einschließlich Versandkosten.

2.7 Tage nach dem Erhalt werden wir alle Teile kostenlos ersetzen, aber der Kunde muss die Versandkosten tragen.
3.
Kundenseitig beschädigte Teile: Der Kunde muss die Kosten für die Teile und den Versand tragen.
a.Ansprüche auf verlorene oder beschädigte Waren müssen innerhalb des Anspruchszeitraums des Trägers beim Träger gemeldet werden und der Kunde ist verpflichtet, uns innerhalb von 7 Tagen nach dem Unterschriftsdatum zu benachrichtigen.

b.. Für alle während des Transports verloren gegangenen oder beschädigten Teile soll der Kunde Fotos oder Videos aufnehmen und uns die Informationen senden.

c. Sobald die Trägerstreitigkeit beigelegt ist, geben Sie uns bitte alle Kommunikationen des Trägers mit. Es ist die Verantwortung des Kunden, uns über alle Kommunikationen mit dem Träger zu informieren.

d. Bei fehlenden Teilen soll der Kunde den Kundenservice unter der bereitgestellten E-Mail-Adresse kontaktieren.

9.FAQ

Frage 1: TF-Karte erkennt Dateien nicht, wie behandelt man das?
1. Bitte speichern Sie nur die erforderlichen Gravierungsdateien auf der TF-Karte. Zu viele Dateien auf der TF-Karte können dazu führen, dass die Steuerplatine nicht alle durchsuchen kann. Dateien mit großem Speicherbedarf sollten auf den Computer übertragen werden.
2. Die auf der TF-Karte gespeicherten Dateiformate sind falsch. Das Gerät erkennt nur Dateien mit den Endungen .gc und .nc. Der Dateiname kann nur Zahlen und Buchstaben erkennen, Sonderzeichen können nicht erkannt werden.
3. Die TF-Karte muss möglicherweise aufgrund zu häufiger Ein- und Aussteckvorgänge neu formatiert werden.

Frage 2: Beim USB-Anschluss tritt ein Verbindungsfehler auf. Wie soll dies behandelt werden?
1. Die Spannung des Computerschnittstellenports könnte unzureichend sein; versuchen Sie, das USB-Kabel in einen anderen Computerport einzustecken.
2. Softwarekonflikte, verursacht durch mehrere gleichzeitig laufende Steuerungssoftwares Anwendungen, die die Ports belegen, können behoben werden, indem Sie die konfliktverursachende Software schließen oder den Computer oder das Gerät neustarten.

10. Produktparameter

Modell: COOLOOK CNC400	Engraving Software：Artcam、Fusion360、EASEL、CANDLE
Farbe: silber + schwarz + rot	Electrical Requirements：24V/5.62A DC
Spindel maximal Geschwindigkeit: 8000 UMD	Software Supported Languages：Chinese/English/Italian/French/German
Maschinenabmessungen : 710*600*410mm	Power Supply Type: US/EU Plug (optional)
Maximale Graviergröße：400*400*80mm	File Formats：NC,GCODE.
Rahmenmaterial : Aluminiumteil + glatter Schaft	Motion structure type: XYZ
Kompatible Bearbeitungswerkstoffe: Sperrholz/ Fertigspanplatte/ Massivholzplatte/Plexiglas/ Kohlefaser/Aluminium/ Kupfer/Edelstahl	Engraving Method: USB connection to PC, TF card

FCC Warnning:

This equipment has been tested and found to comply with the limits for a Class B digital device, pursuant to part 15 of the FCC Rules. These limits are designed to provide reasonable protection againstharmful interference in a residential installation. This equipment generates, uses and can radiateradio frequency energy and, if not installed and used in accordance with the instructions, maycause harmful interference to radio communications. However, there is no guarantee thatinterference will not occur in a particular installation. If this equipment does cause harmfulinterference to radio or television reception, which can be determined by turning the equipmentoff and on, the user is encouraged to try to correct the interference by one or more of thefollowing measures:

- Reorient or relocate the receiving antenna.
- Increase the separation between the equipment and receiver.
- Connect the equipment into an outlet on a circuit different from that to which the receiver is connected.
- Consult the dealer or an experienced radio/TV technician for help.

Caution: Any changes or modifications to this device not explicitly approved by manufacturer could void your authority to operate this equipment.

This device complies with part 15 of the FCC Rules. Operation is subject to the following two conditions:

(1)This device may not cause harmful interference, and (2) this device must accept any interference received, including interference that may cause undesired operation.

This equipment complies with FCC radiation exposure limits set forth for an uncontrolled environment. This equipment should be installed and operated with minimum distance 20cm between the radiator and your body.

5041801

TEL: +0086-18026956799
Http: http://www.coolookmaker.com
E-mail: service@coolookmaker.com
Facebook: https://www.facebook.com/coolookofficial/
Address: 1F, West Block, Nankeng Second Industrial Zone,
Nankeng Community, Bantian Street, Longgang District,
Shenzhen, China,518000

WARNING INJURE HAND

NOTICE DUST PREVENTION

ARNING DANGER