承　认　书

SPECIFICATION FOR APPROVAL

客　户　名　称 CUSTOMER`S NAME：深圳市芯闻芯科技有限公司 Shenzhen Xinwenxin Technology Co., LTD

客　户　料　号 CUSTOMER`S P/N：**SP489**

产　品　规　格 PRODUCT SPEC：Y.WAC.091

制　作　日　期 ISSUE DATE：2025年6月24日 2025.6.24

拟制 PREPARED BY	审核 CHECKED BY	批准 APPROVED BY	客户承认 CUSTOMER APPROVE
李蓓	程杰	李博文	

东莞市博红科技有限公司 工程部专用章

东莞市博红科技有限公司
DONGGUAN BOHONG TECHNOLOGY CO., LTD

ADD：东莞市大朗镇富民中路533号4楼
4th Floor, No. 553, Fumin Middle Road, Dalang Town, Dongguan City

TEL：0769-82866410

FAX：0769-82866409

东莞市博红科技有限公司

DONGGUAN BOHONG TECHNOLOGY CO., LTD

SPECIFICATION FOR APPROVAL

CUSTOMER	芯闻芯	CUSTOMER`S P/N	**SP489**
ISSUE DATE	**2025年6月24日**	PRODUCT SPEC	Y.WAC.091

SPECIFICATION CONTROL DRAWING

REVISIONS

REV	DESCRIPTION	DATE	ISSUE BY	**APPROVAL BY**
A	INITIAL	2025年6月24日	**李蓓**	**李博文**

东莞市博红科技有限公司 工程部专用章

东莞市博红科技有限公司

东莞市博红科技有限公司

DONGGUAN BOHONG TECHNOLOGY CO., LTD

SPECIFICATION FOR APPROVAL

工程部专用章

CUSTOMER	芯闻芯	CUSTOMER`S P/N	**SP489**
ISSUE DATE	**2025年6月24日**	PRODUCT SPEC	Y.WAC.091

1.MATERIAL:

NO	ITEM	TYPE	SUPPLIERS	UL FILE NO
1	磁片 magnetic sheet	MnZn-Ferrite (R06-1C)	QS	/
2	线材 Cable	xxUEW-FLZ@0.08*28P	FSFY	E303260
3	胶水 glue	BE818	BE	E468573
4	锡 tin	Sn99.3:Cu0.7	BTL	/
5	背胶 gum	513#	HG	/
6	磁铁 magnet	7.5*2/N52	LC	/

东莞市博红科技有限公司

DONGGUAN BOHONG TECHNOLOGY CO., LTD

SPECIFICATION FOR APPROVAL

CUSTOMER	芯闻芯	CUSTOMER`S P/N	**SP489**
ISSUE DATE	**2025年6月24日**	PRODUCT SPEC	Y.WAC.091

2.DIMENSION：

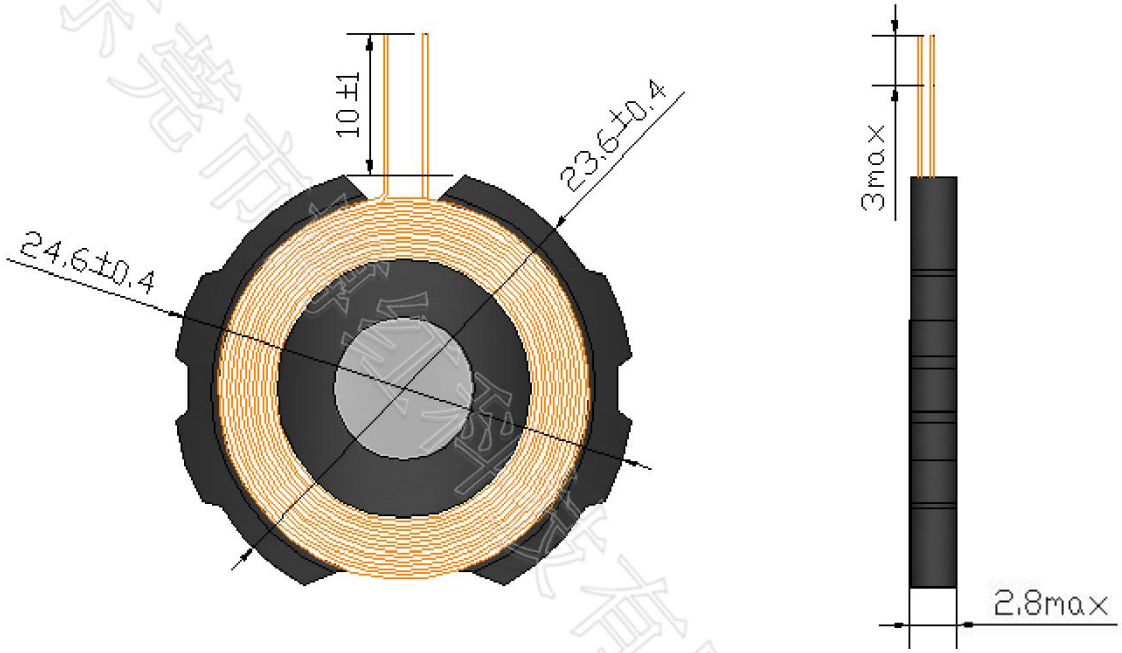

ISSUE BY	李蓓	CHECK BY	程杰	APPROVAL BY	李博文

东莞市博红科技有限公司

DONGGUAN BOHONG TECHNOLOGY CO., LTD

SPECIFICATION FOR APPROVAL

CUSTOMER	芯闻芯	CUSTOMER`S P/N	**SP489**
ISSUE DATE	**2025年6月24日**	PRODUCT SPEC	Y.WAC.091

4.CIRCUIT DIAGRAM

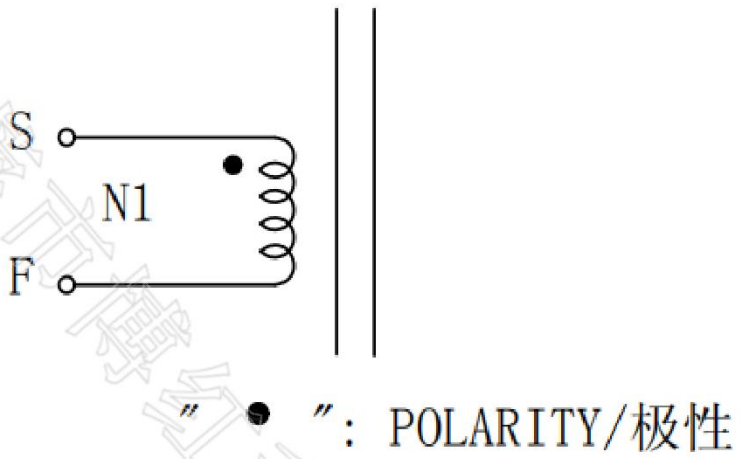

5.WINDING

NO	WINDING	WIRE	TURNS	TAPE	WINDING CONDITION
N1	S-F	Ø0.08*28P	11	/	CCW

6.CHARACTERISTIC

ITEM	MEASURED POINT	TECHNICAL DATA	TESTING CONDITION & INSTRUMENT
LS	S-F	4.8uH - 5.2uH	LCR1062 100KHz/1V AT 25℃±2℃