SMART VISUAL DOORBELL

Enhanced security with
smart doorbell

Instructions

DIRECTORY

English..... 2-9

Deutsch..... 10-17

Français..... 18-25

Español..... 26-33

Italiano..... 34-41

中文..... 42-49

无线可视门铃

说明书

温馨提示：如长时间使用，显示器需要供电使用。
建议用产品标配的**USB线**接**5V，1-2A**的**USB**口取电，可以接手机适配器的**USB口**取电等。

一、门铃

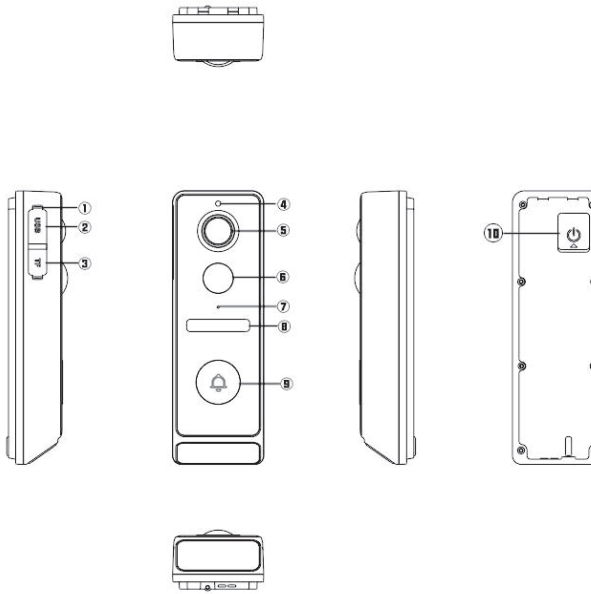

①复位键　②TYPE-C充电口　③预设TF口　④光敏感应　⑤镜头　⑥PIR感应　⑦麦克风　⑧LED补光灯　⑨按键　⑩预设开关

二、显示器

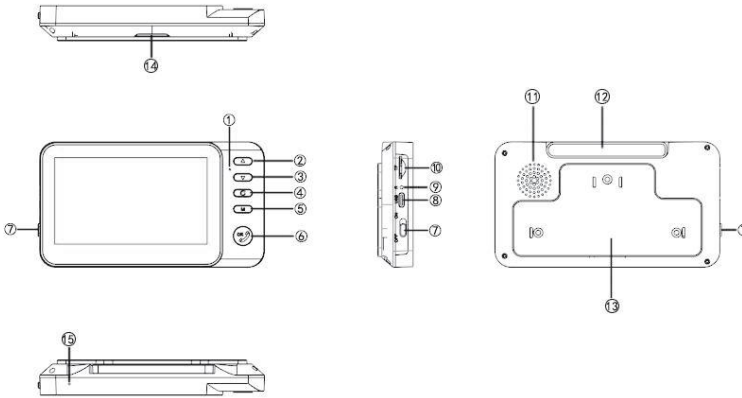

①指示灯　②上键/+键　③下键/-键　④返回键

⑤菜单键　⑥拨号键/确认键　⑦开关机键　⑧充电口

⑨复位键　⑩插卡口　⑪喇叭⑫天线　⑬背板　⑭支架

⑮麦克风

三、门铃与显示器的配对

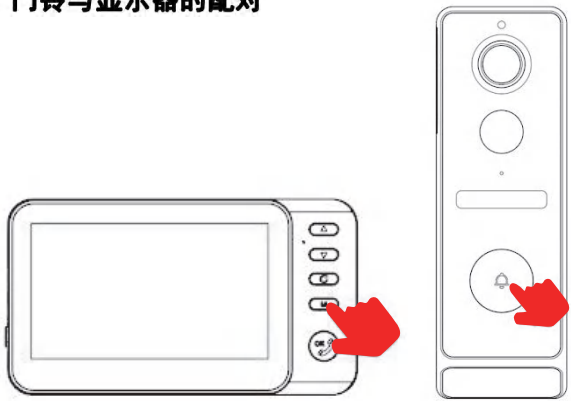

1. 找到显示器的开关键，开机后长按M按键，显示器显示配对提示，并进入30秒倒计时。

2. 显示器显示“配对**30”提示后，再同时长按门铃按钮，按住不要松手，直到显示器显示“配对** √ ”提示，则配对联机成功。

温馨提醒：出厂已经配对成功，无特殊情况，用户无需自行再次配对。

四、按键及功能表

图标	功能
OK	对讲/挂断/唤醒/确认
M	短按菜单/长按配对
▼	下键/减少
▲	上键/增加
C	返回
	时钟
	录像回放
	铃声选择
	系统设置

图标	说明
	联机信号强度
	对讲声音大小
TX	门铃电量
RX	显示器电量
	对讲拾音图标
	TF卡图标
无连接/请按门铃	未配对/门铃休眠
配对***30	配对中
连接*** √	配对成功

1. M **键功能：**

1.1. 长按“M”进入配对模式。

1.2. 短按进入菜单选择及设置。

2. OK **拨号按键**

2.1. 当访客按响门铃时，室内机(显示器)显示访客及响铃提醒。按一次“拨号键”可接通对讲。

2.2. 接通对讲后，室内机长按“拨号键”可对讲说话，室外机(门铃)可以听到室内机的说话，室外机说话无需任何操作。

2.3. 再按一次“拨号键”挂断联机，室内机和室外机同时进入休眠。

2.4. 休眠模式下，长按室内显示器“拨号键”3秒，可以唤醒室外机门铃，查看室外门口情况。

2.5. 菜单模式下“拨号键”也是确认键，确认设置。

3. ▼、▲、 按键：

3.1. 直接按“▼”和“▲”键是调节对讲音量。

3.2. 进入菜单后，按”▼”键进入下一个选项或减小音量/亮度；按“▲ ”键进入上一个选项或加大音量/亮度。

3.3. 键是返回键，进入菜单设置界面，按此键，则返回上一级。

4. 菜单功能：

4.1. 录像功能：此功能需插入TF卡，建议TF卡格式化后使用；按响门铃，显示器自动开启录像，录满后自动循环覆盖，保存最新录像。

注意：使用8-32G，C10等级的高速内存卡。

4.2. 铃声设置:6首铃声音乐可选。

4.3. 设置：

语言设置：按▼、▲键选择语言，按“ ”确认；

亮度设置：按▼、▲键调整屏幕亮度；

铃声音量：按▼、▲调整铃声音量；

时间设置：按▼、▲调整时间数值，按“OK”键进入下一项设置，全部设置好，按“M”返回上一级。

5. **PIR移动侦测：**当检测到移动物体时,侦测信号会触发显示屏启动，显示屏显示室外情况。

6. **低电量提醒：**显示器右上角的电池图标：TX图标，对应的是室外机门铃的电量；RX图标，对应的是室内机显示器的电量。当电池低电量时，电池图标会变成红色，请及时充电。

7. **显示器指示灯：**

工作状态：指示灯绿灯；

配对模式：指示灯闪烁；

休眠待机：指示灯红灯；

充电状态：红色指示灯常亮，充满电，指示灯熄灭。

五、如何安装：

① 显示屏：根据个人需求，可放客厅，前台，门口置物柜，等。方便取电的地方，供电是5V用电，用手机充电器，或者插USB口供电使用。

② 门铃：木门，玻璃门，清洁好安装位置灰尘，3M胶粘贴门上即可。铁质门，建议装门把手上端，距离地面1.5-1.6米高度即可，可以根据个人需求改动。

温馨提示：安装前，先测试一下安装位置门铃和显示屏联机信号接收是否良好，选信号好的位置安装。

用户常见问答

关于接收距离

无障碍环境，视频信号可传输50米左右。如果有实墙，铁门阻挡，视频信号传输距离和信号强度会出现延缓和距离降低。所以，具体使用环境，具体分析。如在墙体和有铁质门的使用环境，可以建议消费者用蓝牙耳机或者其他蓝牙设备测试一下信号接收情况进行判断。

关于待机时间

① 显示器：内置400毫安电池，主要用途是记忆保存时间和应对临时断电情况使用。长时间使用，显示屏建议供电使用，使用5V，1-2A适配器供电。

② 门铃：内置4000毫安电池，低功耗芯片，以每日10次按门铃计算，充满电可使用4至6个月左右，门铃是充电使用。

关于对讲干扰

无线门铃对讲是无线信号传输，不同于有线传输，所以会受电磁干扰。门铃和显示屏越近干扰就会越大，相反，随着距离的增加，干扰就会越少。建议门铃和显示屏距离在3米外距离使用对讲，对讲原理可以参考传统的对讲机原理。

关于充电时间/状态

门铃接通视频后，右上角显示门铃和显示器的电量。

RX是显示器的电量，TX是门铃的电量，2A充电器充10小时左右可充满，充满电充电口指示灯会熄灭。建议不要使用快充，快充对电池寿命会有一定的影像。

注意：插电状态下，电池格是变化的，代表着通电状态。拔掉电源后，电池格会停在拔掉电源的那一刻状态，非真实的电量状态，关机重启后显示器显示的电池格才是真实电量状态。

EN

Wireless video doorbell

Instruction manual

Long press for 3 seconds to wake up the outdoor doorbell and check the situation at the door

Kind reminder: If used for a long time, the monitor needs to be powered on. It is recommended to use the standard **USB** cable of the product to connect **5V, 1-2A USB** port for power supply, and can also be connected to the **USB** port of a mobile phone adapter for power supply.

1. Doorbell

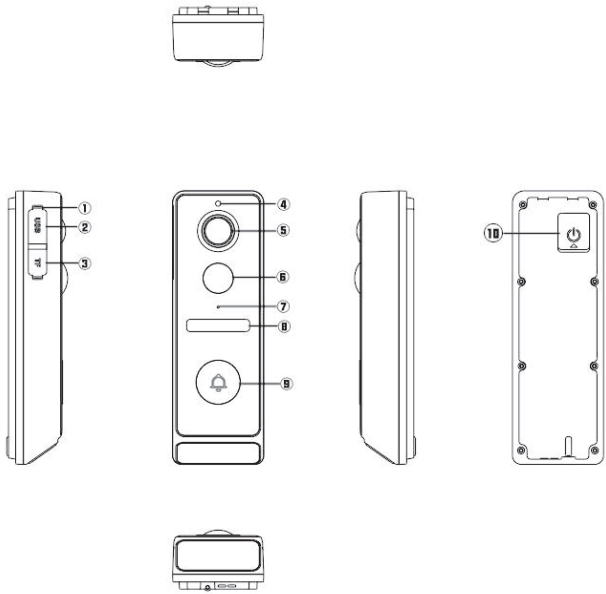

①Reset button
②Type-C charging port
③Preset TF port
④Photosensitive sensing
⑤Lens
⑥PIR sensor
⑦MIC
⑧LED fill light
⑨Button
⑩ Preset switch

2. Monitor

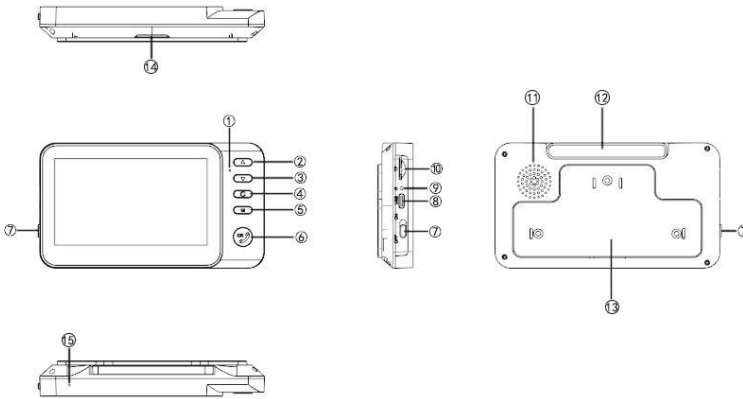

① Indicator light
② Up/+key
③ Down/- key
④ Return key
⑤ Menu key
⑥ Dial key/confirm key
⑦ Power on/off button
⑧ Charging port
⑨ Reset button
⑩ Card slot
⑪ Horn
⑫ Antenna
⑬ Backplane
⑭ Support
⑮ MIC

3. Matching doorbell and monitor

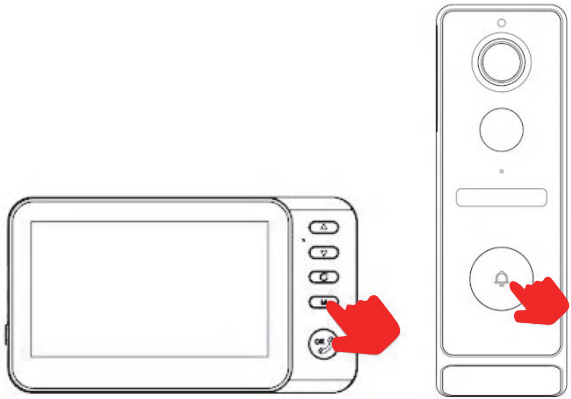

1. Find the power button on the monitor, press and hold the M button after turning it on, the monitor will display a pairing prompt, and enter a 30 second countdown.
2. After the display shows the "Pairing * * 30" prompt, press and hold the doorbell button at the same time until the display shows the "Pairing * * √ " prompt, indicating successful pairing and connection.

Kind reminder: The pairing has been successfully completed at the factory, and there are no special circumstances. Users do not need to pair again on their own.

4、 Keys and Function Table

Icon	Function
OK	Intercom/hang up/ wake up/confirm
M	Short press to order/ long press to pair
▼	Press down/decrease
▲	Up key/Add
↻	Return
	Clock
	Video replay
	Ringing tone
	System Settings

Icon	Explanation
	Nline signal strength
	Voice volume of intercom
TX	Doorbell battery level
RX	Monitor battery level
	Intercom pickup icon
	TF card icon
No connection/ please ring the doorbell	Unparalleled/ doorbell in sleep mode
Pairing * * * 30	Pairing in progress
Connect * * * √	Match successful

1. M Key function:

1.1. Long press "M" to enter pairing mode.

1.2. Short press to enter menu selection and settings.

2. OK Dial button

2.1. When a visitor rings the doorbell, the indoor unit (monitor) displays a reminder of the visitor and the ringing. Press the 'dial key' once to connect the intercom.
2.2. After connecting the intercom, the indoor captain can press the "dial button" to talk to the intercom, and the outdoor unit (doorbell) can hear the indoor unit's voice without any operation.
2.3. Press the "dial button" again to hang up, and both the indoor and outdoor units will enter sleep mode simultaneously.

2.4. In sleep mode, long press the "dial button" on the indoor monitor for 3 seconds to wake up the outdoor unit doorbell and check the situation at the outdoor entrance.
2.5. In menu mode, the "dial key" is also the confirm key to confirm settings.

3. ▼、▲、

3.1. Directly pressing the "▼" and "▲" keys is to adjust the intercom volume.
3.2. After entering the menu, press the "▼" key to enter the next option or decrease the volume/brightness; Press the "" key to enter the previous option or increase the volume/brightness.

3.3. The key is the return key, which enters the menu settings interface. Pressing this key will return to the previous level.

4. Menu function:

4.1. Video recording function: This function requires inserting a TF card. It is recommended to format the TF card before use; Ring the doorbell, and the monitor will automatically start recording. Once the recording is full, it will automatically loop over and save the latest recording.
Attention: Use 8-32GB, C10 level high-speed memory cards.
4.2. Ringtone settings: 6 ringtone music options are available.
4.3. Settings:

Language setting: Press the ▼ and ▲ keys to select the language, then press "OK" confirm;

Brightness setting: Press the ▼ and ▲ keys to adjust the screen brightness;
Ringtone volume: Press ▼, ▲ to adjust the ringtone volume;
Time setting: Press ▼ and ▲ to adjust the time value, press the "OK" key to enter the next setting, set everything, and press "M" to return to the previous level.

5. PIR motion detection: When a moving object is detected, the detection signal will trigger the display screen to start, and the display screen will show the outdoor situation.

6. Low battery reminder: The battery icon in the upper right corner of the monitor is the TX icon, which corresponds to the battery level of the outdoor unit doorbell; The RX icon corresponds to the battery level of the indoor unit display. When the battery is low, the battery icon will turn red. Please charge it in a timely manner.

7. Display indicator lights:
Working status: green indicator light;
Pairing mode: indicator light flashing;
Sleep standby: red indicator light;
Charging status: The red indicator light is always on, fully charged, and the indicator light is off.

5、 How to install:

① Display screen: According to personal needs, it can be placed in the living room, front desk, doorstep storage cabinet, etc. A convenient place to access electricity, with a power supply of 5V. Use a mobile phone charger or plug it into a USB port for power supply.
② Doorbell: Wooden door, glass door, clean the installation position for dust, and apply 3M adhesive to the door. Iron doors, it is recommended to install the upper end of the door handle at a height of 1.5-1.6 meters above the ground, which can be adjusted according to personal needs.
Reminder: Before installation, test whether the online signal reception of the doorbell and display screen in the installation location is good, and choose a location with good signal for installation.

User FAQ

Regarding the receiving distance

Accessible environment, video signal can be transmitted for about 50 meters. If there are solid walls and iron gates blocking, the transmission distance and signal strength of video signals will be delayed and the distance will decrease. So, specific usage environment, specific analysis. In environments with walls and iron doors, it is recommended that consumers use Bluetooth earphones or other Bluetooth devices to test the signal reception for judgment.

Regarding standby time

① Display: Equipped with a built-in 400mAh battery, mainly used for memory retention time and responding to temporary power outages. For long-term use, it is recommended to use a 5V, 1-2A adapter to power the display screen.
② Doorbell: Equipped with a 4000mAh battery and a low-power chip, it can be used for about 4 to 6 months on a full charge based on 10 doorbell rings per day. The doorbell is rechargeable.

Regarding intercom interference

Wireless doorbell intercom is a wireless signal transmission that is different from wired transmission, so it is susceptible to electromagnetic interference. The closer the doorbell and display screen are, the greater the interference; conversely, as the distance increases, the interference decreases. It is recommended to use intercom at a distance of 3 meters between the doorbell and the display screen. The intercom principle can refer to the traditional intercom principle.

Regarding Charging Time/Status

After the doorbell is connected to the video, the upper right corner displays the battery levels of the doorbell and monitor.
RX is the battery level of the monitor, TX is the battery level of the doorbell, and it takes about 10 hours to fully charge with a 2A charger. When fully charged, the charging port indicator light will turn off. It is recommended not to use fast charging, as it may have a certain impact on battery life.
Attention: When plugged in, the battery compartment changes, representing the powered on state. After unplugging the power, the battery compartment will stop at the moment of unplugging the power, which is not the actual battery level. The battery compartment displayed on the monitor after shutting down and restarting is the actual battery level.

FCC Caution:

This device complies with part 15 of the FCC Rules. Operation is subject to the following two conditions: (1) This device may not cause harmful interference, and (2) this device must accept any interference received, including interference that may cause undesired operation.

Any changes or modifications not expressly approved by the party responsible for compliance could void the user's authority to operate the equipment.

NOTE: This equipment has been tested and found to comply with the limits for a Class B digital device, pursuant to Part 15 of the FCC Rules. These limits are designed to provide reasonable protection against harmful interference in a residential installation. This equipment generates, uses and can radiate radio frequency energy and, if not installed and used in accordance with the instructions, may cause harmful interference to radio communications. However, there is no guarantee that interference will not occur in a particular installation.

If this equipment does cause harmful interference to radio or television reception,

which can be determined by turning the equipment off and on, the user is encouraged to try to correct the interference by one or more of the following measures:

-- Reorient or relocate the receiving antenna.

-- Increase the separation between the equipment and receiver.

-- Connect the equipment into an outlet on a circuit different from that to which the receiver is connected.

-- Consult the dealer or an experienced radio/TV technician for help.

The device has been evaluated to meet general RF exposure requirement. The device can be used in portable exposure condition without restriction.

Drahtlose sichtbare Türglocke

Bedienungsanleitung

Drücken Sie 3 Sekunden lang,
um die Außenklocke zu wecken,
um die Tür zu überprüfen

Hinweis: Bei langem Gebrauch muss der Monitor mit Strom versorgt werden. Es wird empfohlen, ein **USB**-Kabel mit einem **USB**-Anschluss von **5V, 1-2A** anzuschließen, der den **USB**-Anschluss des Handy-Adapters anschließen kann.

1. Die Türklocke

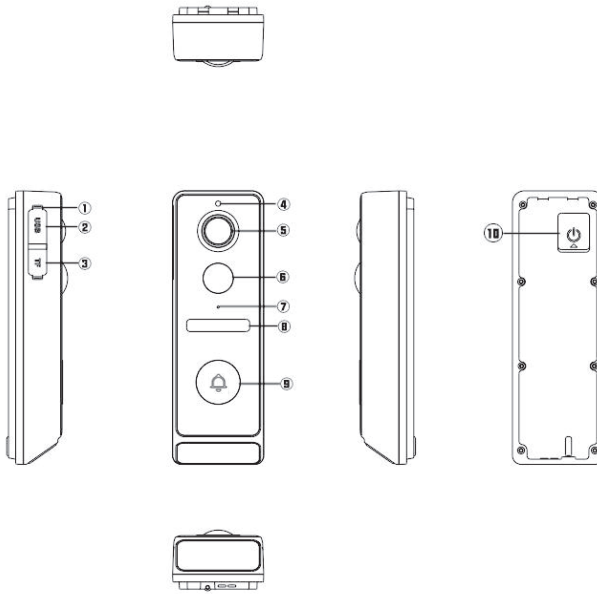

① Zurücksetztaste
② TYPE-C Ladeanschluss
③ Standard-TF-Anschluss
④ Lichtempfindlich
⑤ Objektiv
⑥ PIR-Sensor
⑦ Mikrofon
⑧ LED-Beleuchtung
⑨ Tasten
⑩ Standardschalter

2. Anzeige

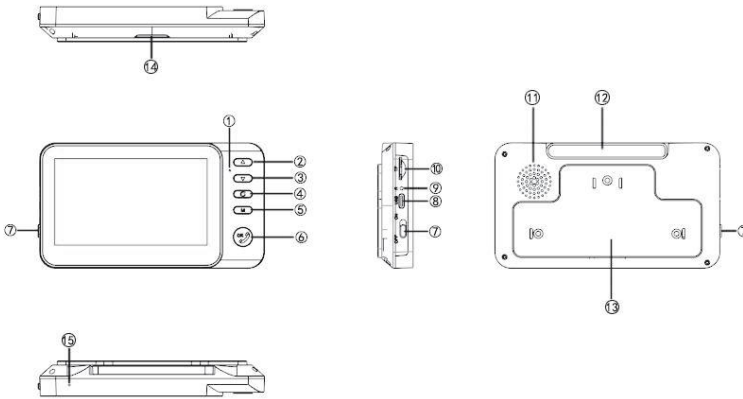

① Anzeigelampe
② Oberste Taste / + Taste
③ Untere Taste / eine Taste
④ Zurück-Taste
⑤ Menü-Tasten
⑥ Wähltaste/Bestätigungstaste
⑦ Schalttasten
⑧ Ladeanschluss
⑨ Zurücksetztaste
⑩ Steckverbindung
⑪ Horn
⑫ Antenne
⑬ Rückplatte
⑭ Stütze
⑮ Mikrofon

3. Kopplung von Klocken und Monitoren

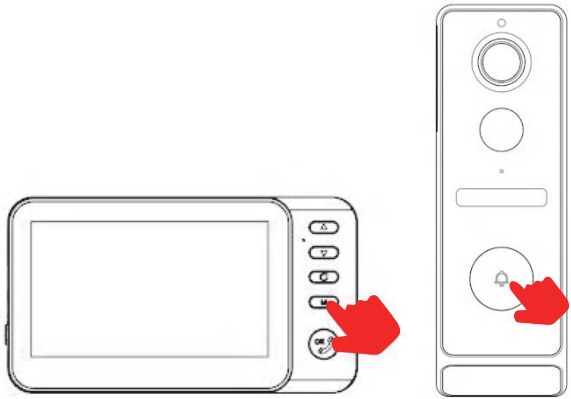

1. Finden Sie die Schalttaste des Monitors, drücken Sie die M-Taste lange nach dem Start, der Monitor zeigt die Kopplungshinweise an und geht in den 30-Sekunden-Rückzähl ein.
2. Nachdem das Display den "Pairing *** 30" -Hinweis anzeigt, drücken Sie gleichzeitig die Klingeltaste und halten Sie sie gedrückt, bis das Display den "Pairing ** √ " Hinweis anzeigt, dann ist das Pairing online erfolgreich.

Hinweis: Die Fabrik hat erfolgreich gepaart, es gibt keine Sonderfälle, die Benutzer müssen nicht selbst erneut gepaart werden.

4. Tasten und Menü

Symbole	Funktion
OK	Gespräch/Ausschalten/ Wecken/Bestätigen
M	Kurz-Press-Menü/ Lang-Press-Paarung
▼	Taste nach unten/ reduzieren
▲	Obertaste / Erhöhen
↺	Zurück
	Uhr
	Videowiedergabe
	Klingeltöne auswählen
	Systemeinstellungen

Symbole	Beschreibung
	Online-Signalstärke
	Dialoggröße
TX	Elektrizität der Türklocke
RX	Anzeigeleistung
	Dialog Pick-up-Symbol
	TP Karte Symbol
Keine Verbindung/ Bitte Klingeln	Nicht gepaart/ Türglocke ruht
Vergleich***30	im Paar
Verbindungen***√	Pairing erfolgreich

1. M Taste funktionen:

1.1. Langdrücken Sie "M" in den Paarungsmodus.
1.2. kurzdrücken Sie auf Menü Auswahl und Einstellungen.

2. OK Wähltaste

2.1. Wenn ein Besucher die Türkingel anklickt, zeigt die Innenmaschine (Monitor) den Besucher und die Klingel an. Drücken Sie die "Wähltaste" einmal, um das Gespräch anzuschließen.
2.2. nach dem Anschluss an die Kommunikation, drücken Sie die "Wähltaste", um zu kommunizieren, die Außenmaschine (Türklocke) kann die Innenmaschine hören, die Außenmaschine spricht ohne jede Bedienung.
2.3. Drücken Sie die "Wähltaste" erneut, um online zu hängen, und die Indoor-Maschine und die Outdoor-Maschine gehen gleichzeitig in den Schlaf.

2.4. im Rufelmodus drücken Sie die "Wähltaste" des Innenbildschirms für 3 Sekunden lang, um die Türklocke im Freien zu wecken und die Lage der Außentür zu überprüfen.
2.5.Die "Wähltaste" im Menü-Modus ist auch die Bestätigungstaste, die Einstellungen bestätigen.

3. ▼、▲、 G Tasten:

3.1. Direkt drücken Sie die Tasten „▼ “ und „▲ “, um die Lautstärke zu regulieren.
3.2. nach dem Menü, drücken Sie die Taste "▼", um die nächste Option oder die Lautstärke / Helligkeit zu reduzieren; Drücken Sie die Taste ▲, um die vorherige Option zu erreichen oder die Lautstärke / Helligkeit zu erhöhen.
3. 3. G Die Taste ist die Rückkehrtaste, gelangen Sie in die Menüeinstellungen-Oberfläche, drücken Sie diese Taste und kehren Sie zur vorherigen Ebene zurück.

4. Menü Funktionen:

4.1. Videoaufzeichnungsfunktion: Diese Funktion muss in die TF-Karte eingesetzt werden, empfohlen wird, die TF-Karte nach dem Formatieren zu verwenden; Drücken Sie die Türkingel, der Monitor öffnet das Video automatisch und überschreibt automatisch, nachdem es aufgenommen ist, um die neueste Aufnahme zu speichern.
Hinweis: Verwenden Sie eine Hochgeschwindigkeits-Speicherkarte von 8-32G, C10-Klasse.
4. 2. Klingeltoneinstellungen: 6 Klingeltonmusik ist optional.
4.3. Einstellungen:
Spracheinstellungen: Drücken Sie die ▼, ▲ Taste, um die Sprache auszuwählen, drücken Sie " OK " zu bestätigen;
Helligkeitseinstellungen: Drücken Sie die ▼ und ▲ Tasten, um die Helligkeit des Bildschirms anzupassen;
Klingelstärke: Drücken Sie ▼, ▲ um die Klingelstärke anzupassen;
Zeiteinstellung: Drücken Sie , ▲ um den Zeitwert anzupassen, drücken Sie " OK "Gehen Sie zur nächsten Einstellung, alle Einstellungen sind in Ordnung und drücken Sie "M", um zur vorherigen Stufe zurückzukehren.

5. PIR-Bewegungserkennung: Wenn ein bewegendes Objekt erkannt wird, löst das Erkennungssignal den Start des Displays aus, der die Außensituation anzeigt.
6. Erinnerung an niedrige Stromversorgung: Batteriesymbol in der rechten oberen Ecke des Displays: TX-Symbol, das der Stromversorgung der Außenkingel entspricht; Das RX-Symbol entspricht der Stromversorgung des Indoor-Monitors. Wenn die Batterie niedrig ist, wird das Batteriesymbol rot, bitte laden Sie es rechtzeitig auf.
7. Displayanzeige:
Arbeitszustand: Anzeige grünes Licht;
Paarungsmodus: Blinkende Anzeige;
Schlafstand: rote Lichter;
Ladezustand: Die rote Anzeige ist immer hell, voll geladen und die Anzeige ist ausgelöscht.

5. Wie man installiert:

① Display: Je nach individuellen Bedürfnissen können Sie Wohnzimmer, Rezeption, Türschrank usw. platzieren. Bequemer Ort, um Strom zu nehmen, ist die Stromversorgung 5V Strom, mit einem Handylader oder einem USB-Anschluss zur Stromversorgung.
② Türglocke: Holztür, Glastür, reinigen Sie Staub der Installationsstelle, 3M-Klebstoff auf der Tür. Eisentür, empfohlen, den Türgriff am oberen Ende zu installieren, 1,5-1,6 m Höhe vom Boden entfernt, kann je nach individuellen Bedürfnissen geändert werden.
Tipp: Vor der Installation testen Sie zuerst, ob die Installationslage der Türklinge und der Online-Signal-Empfang des Displays gut ist, und wählen Sie eine gute Position für die Installation des Signals aus.

Häufig gestellte Fragen

Über Empfangsabstand

In einer barrierefreien Umgebung kann das Videosignal etwa 50 Meter lang übertragen werden. Wenn es eine echte Wand gibt, die eiserne Tür blockiert ist, wird die Videosignalübertragungsentfernung und die Signalstärke verzögert und die Entfernung verringert. Daher spezifische Umgebung, spezifische Analyse. Zum Beispiel in einer Umgebung mit Wänden und eisernen Türen können Verbraucher empfohlen werden, den Empfang des Signals mit Bluetooth-Kopfhörern oder anderen Bluetooth-Geräten zu testen.

Über die Standby-Zeit

① Display: eingebaute 400 mA-Batterie, der Hauptzweck ist die Speicherspeicherung und die Bewältigung von vorübergehenden Stromausfallen. Langer Gebrauch, das Display wird empfohlen, mit einem 5V, 1-2A-Adapter versorgt zu werden.

② Türglocke: eingebaute 4000 mA-Batterie, niedriger Stromverbrauch-Chip, um 10 Mal am Tag nach der Türglocke zu berechnen, kann für etwa 4 bis 6 Monate aufgeladen werden, die Türglocke wird aufgeladen.

Über Interferenzen

Die drahtlose Türglocke-Kommunikation ist eine drahtlose Signalübertragung, die sich von der drahtgebundenen Übertragung unterscheidet und daher elektromagnetischen Störungen ausgesetzt ist. Je näher die Glocke und das Display liegen, desto größer ist die Störung, im Gegenteil, desto weniger wird die Störung mit zunehmender Entfernung. Es wird empfohlen, die Türglocke und die Anzeige in einem Abstand von 3 Metern zu verwenden, und das Prinzip der Kommunikation kann sich auf das traditionelle Prinzip der Kommunikation beziehen.

Über Ladezeit/Status

Nachdem die Glocke das Video angeschlossen hat, zeigt die obere rechte Ecke die Stromversorgung der Glocke und des Monitors an.

RX ist die Stromversorgung des Displays, TX ist die Stromversorgung der Türglocke, das 2A-Ladegerät kann etwa 10 Stunden geladen werden, und die Anzeige für den Ladegerät wird ausgelöscht. Es wird empfohlen, keine Schnellladung zu verwenden, Schnellladung für die Lebensdauer der Batterie wird ein bestimmtes Bild haben.

Hinweis: Im angeschlossenen Zustand ändert sich die Batteriezelle und repräsentiert den Stromzustand. Nach dem Ausschalten der Stromversorgung wird die Batteriezelle im Moment des Ausschaltens des Stromversorgungszustands gestoppt, der nicht-reale Ladezustand, und die Batteriezelle, die auf dem Display angezeigt wird, ist der reale Ladezustand.

Sonnette visuelle sans fil

Mode d'emploi

Longue pression de 3 secondes pour réveiller la sonnette extérieure voir la situation à la porte

Conseil chaleureux: si l'utilisation prolongée, le moniteur doit être alimenté pour l'utilisation.
Il est recommandé d'utiliser le câble **USB** standard du produit pour connecter **5V**, la prise **USB** de **1 - 2a** pour l'alimentation, peut prendre la prise **USB** de l'adaptateur de téléphone portable pour l'alimentation, etc.

1. Sonnette

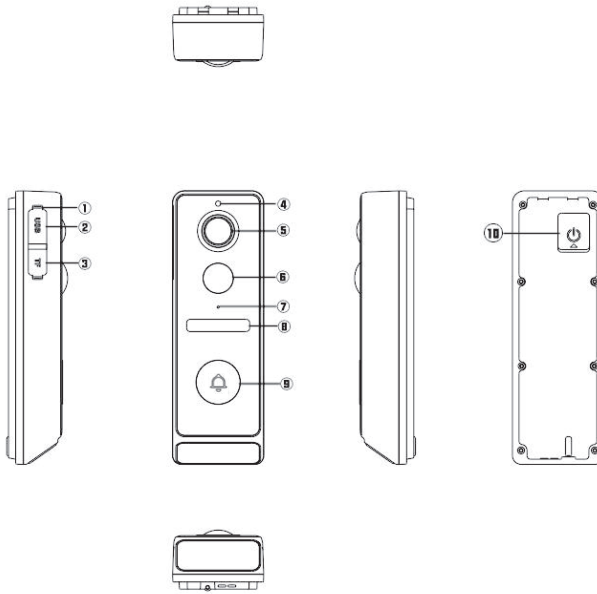

① lé de réinitialisation
② Port de charge type - C
③ Port TF prédéfini
④ Induction photosensible
⑤ Lentilles
⑥ Induction Pir
⑦ Microphone
⑧ Lampe de complément LED
⑨ Bouton
⑩ Interrupteurs prédéfinis

2. Affichage

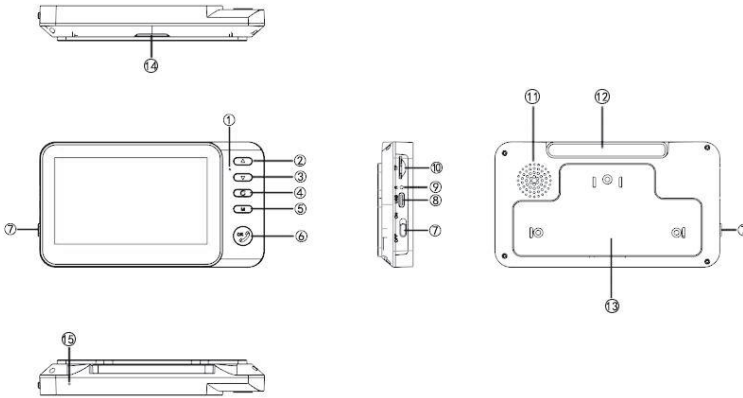

① Voyant
② Touche supérieure / + clé
③ Touche inférieure / une touche
④ Clé de retour
⑤ Menu
⑥ Touche de numérotation / de confirmation
⑦ Clé de commutateur
⑧ Port de charge
⑨ Clé de réinitialisation
⑩ Insérer une baïonnette
⑪ haut-parleur
⑫ Antenne
⑬ panneau arrière
⑭ Le support
⑮ Microphone

3. Jumelage de sonnette de porte avec affichage

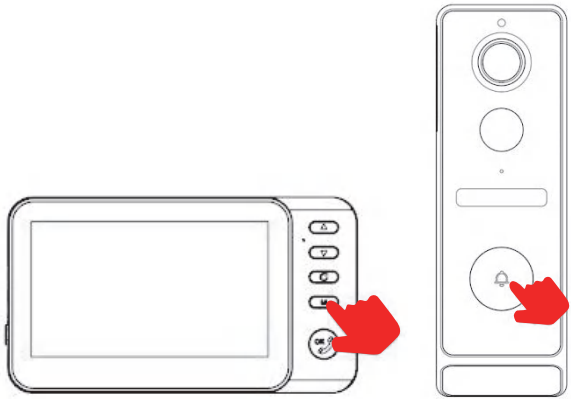

1. Trouvez la clé d'ouverture du moniteur, appuyez longuement sur la touche m après le démarrage, le moniteur affiche l'invite d'appariement et entre dans le compte à rebours de 30 secondes.
2. Une fois que le moniteur affiche l'invite "appariement * * 30", appuyez longuement sur le bouton de sonnette en même temps, maintenez enfoncé et ne relâchez pas la main jusqu'à ce que le moniteur affiche l'invite "appariement * * √ ", puis l'appariement en ligne réussit.

Rappel chaleureux: l'usine a été jumelée avec succès, pas de circonstances spéciales, l'utilisateur n'a pas besoin de jumeler à nouveau par lui - même.

4. Touches et tableau des fonctions

Icônes	Fonction
OK	Interphone/raccrochage /réveil/confirmation
M	Appuyez sur menu court/ appariement long
▼	Touche inférieure/réduire
▲	Touche supérieure/ augmentation
C	Retourner
	Horloge
	Replay vidéo
	Sélection de sonneries
	Paramètres système

Icônes	Explication
	Force du signal en ligne
	Taille du son Intercom
TX	Puissance de sonnette
RX	Puissance d'affichage
	Icône Pickup talk
	Icône de la carte TP
Aucune connexion/ Veuillez sonner à la porte	Non apparié/ sonnette dormante
Appariement***30	En paires
Connexion***√	Appariement réussi

1. M Fonction clé:

1.1. Appuyez longuement sur "m" pour entrer en mode d'appariement.
1.2. Appuyez brièvement pour accéder à la sélection et aux paramètres du menu.

2. OK Touche de numérotation

2.1. Lorsque les visiteurs sonnent, l'unité intérieure (Moniteur) affiche les visiteurs et les rappels de sonnerie. Appuyez une fois sur "dial key" pour activer l'Intercom.
2.2 Après avoir allumé l'interphone, le commandant de bord intérieur appuie sur la touche "dial" pour parler à l'interphone, l'unité extérieure (sonnette) peut entendre l'unité intérieure parler, l'unité extérieure parler sans aucune opération.
2.3. Appuyez une fois de plus sur la "touche de numérotation" pour raccrocher en ligne, l'unité intérieure et l'unité extérieure entrent en dormance en même temps.

2.4. En mode d'hibernation, appuyez longuement sur l'affichage intérieur "dial key" pendant 3 secondes, vous pouvez réveiller la sonnette de l'unité extérieure pour voir la situation de la porte extérieure.
2.5. La "touche de numérotation" en mode menu est également la clé de confirmation, confirmant le réglage.

3. ▼、▲、 Bouton

3.1. Appuyez directement sur les touches "▼" et "▲" pour régler le volume d'interphone.
3.2. Une fois dans le menu, appuyez sur la touche "▼" pour passer à l'option suivante ou réduire le volume / la luminosité; Appuyez sur "▲" pour accéder à l'option précédente ou augmenter le volume/la luminosité.
3. 3. Est la touche retour, allez dans l'interface de configuration du menu, appuyez sur cette touche, puis revenez au niveau précédent.

4. Fonction de menu:

4.1. Fonction d'enregistrement vidéo: Cette fonction doit insérer la carte TF, il est recommandé d'utiliser la carte TF après le formatage; Sonnez la sonnette, l'écran allume automatiquement l'enregistrement vidéo, une fois l'enregistrement terminé, la couverture cyclique automatique enregistre la dernière vidéo.
Remarque: C10 utilisez une carte mémoire haute vitesse de classe 8-32G.
4. 2. Paramètres de sonnerie: 6 morceaux de musique de sonnerie en option.
4.3 réglages:

Paramètres de langue: appuyez sur les touches ▼, ▲ pour sélectionner la langue, appuyez sur OK confirmation;

Réglage de la luminosité: appuyez sur les touches ▼, ▲ pour ajuster la luminosité de l'écran;
Volume de la sonnerie: appuyez sur ▼, ▲ pour ajuster le volume de la sonnerie;

Réglage de l'heure: appuyez sur, ▼▲ pour ajuster la valeur de l'heure, appuyez sur " OK ".
Paramètre suivant, tout est réglé, appuyez sur "M" pour revenir au niveau précédent.
5. Détection de mouvement PIR: lorsqu'un objet en mouvement est détecté, le signal de détection déclenche le démarrage de l'écran, qui affiche la situation extérieure.
6. Rappel de faible puissance: icône de la batterie dans le coin supérieur droit de l'écran: icône TX, correspondant à la puissance de la sonnette de l'unité extérieure; Icône Rx, correspondant à la quantité d'électricité de l'écran de l'unité intérieure. Lorsque la batterie est faible, l'icône de la batterie devient rouge, s'il vous plaît
Charge à temps.
7. Voyant d'affichage:
État de fonctionnement: voyant vert;
Mode d'appariement: le voyant clignote;
Veille dormante: voyant lumineux rouge;
État de charge: le voyant rouge est normalement allumé, complètement chargé, le voyant s'éteint.

5. Comment installer:

① affichage: selon les besoins individuels, il peut être placé dans le salon, la réception, le meuble de porte, etc. Pratique pour obtenir de l'électricité, l'alimentation est de 5V avec l'électricité, utilisez le chargeur de téléphone portable, ou branchez le port usb pour l'utiliser.
② sonnette de porte: porte en bois, porte en verre, nettoyer la poussière de bon emplacement d'installation, 3M sur la porte collée est OK. Porte e n fer, il est recommandé de monter l'extrémité supérieure de la poignée de porte, à 1,5 - 1,6 mètres du sol, peut être modifié en fonction des besoins individuels.
Conseils chaleureux: Avant l'installation, testez d'abord l'emplacement de l'installation de la sonnette et de l'affichage en ligne si la réception du signal est bonne, sélectionnez un bon emplacement pour l'installation du signal.

Questions et réponses fréquentes pour les utilisateurs

À propos de la distance de réception

Environnement sans obstacle, le signal vidéo peut être transmis à environ 50 mètres. S'il y a un mur réel, la porte de fer bloque, la distance de transmission du signal vidéo et la force du signal apparaîtront avec un retard et une réduction de la distance. Donc, utilisez spécifiquement l'environnement, analysez spécifiquement. Comme dans les murs et les environnements d'utilisation avec des portes en fer, il peut être conseillé aux consommateurs de tester la réception du signal avec des écouteurs Bluetooth ou d'autres appareils Bluetooth pour juger.

À propos de Standby Time

① affichage: batterie intégrée de 400 mAh, l'utilisation principale est de mémoriser le temps de conservation et de faire face à l'utilisation de la situation de coupure de courant temporaire. Longue durée d'utilisation, l'écran d'affichage est recommandé pour l'utilisation de l'alimentation, en utilisant 5V, 1 - 2a adaptateur pour l'alimentation.

② sonnette: batterie 4000 Mah intégrée, puce à faible consommation d'énergie, calculée en 10 sonneries quotidiennes, une charge complète peut être utilisée pendant environ 4 à 6 mois, la sonnette est une utilisation rechargeable.

À propos de Talk Interference

L'interphone de sonnette sans fil est une transmission de signal sans fil, contrairement à la transmission filaire, de sorte qu'il sera soumis à des interférences électromagnétiques. Plus la sonnette et l'écran d'affichage sont proches, plus ils interfèrent, et inversement, moins ils interfèrent à mesure que la distance augmente. Il est recommandé que la sonnette et la distance d'affichage utilisent l'interphone à une distance de 3 mètres, le principe de l'interphone peut se référer au principe traditionnel de l'interphone.

À propos du temps / de l'état de charge

Une fois la sonnette allumée sur la vidéo, le coin supérieur droit affiche la puissance de la sonnette et du moniteur.

RX est la quantité d'énergie de l'écran, TX est la quantité d'énergie de la sonnette, chargeur 2a peut être rempli pendant environ 10 heures, l'indicateur de port de charge complet s'éteindra. Il est recommandé de ne pas utiliser la charge rapide, la charge rapide aura une certaine image de la durée de vie de la batterie.

Remarque: dans l'état branché, la grille de la batterie est variable et représente l'état sous tension. Après avoir débranché l'alimentation, la grille de la batterie s'arrête à l'état du moment où vous débranchez l'alimentation, l'état de charge non réel, l'affichage de la grille de la batterie après le redémarrage de l'arrêt est l'état de charge réel.

Timbre visual inalámbrico

Manual de instrucciones

Presione el timbre al aire libre durante 3 segundos para ver la situación en la puerta.

Consejo cálido: si se utiliza durante mucho tiempo, el monitor necesita suministro de energía.
Se recomienda conectar **5v** con el cable **USB** estándar del producto, **1 - 2a** con el puerto usb, se puede conectar con el puerto **USB** del SIM del teléfono móvil, etc.

1. Timbre

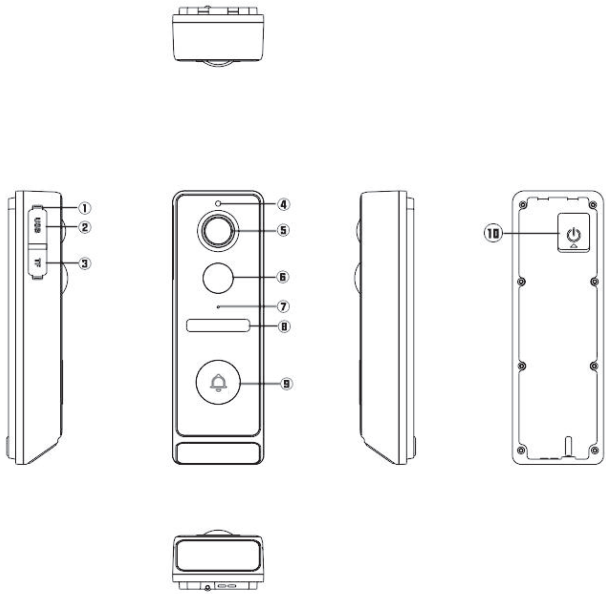

① Inducción PIR
② micrófono
③ Luz de llenado LED
④ botón
⑤ Interruptor preestablecido
⑥ Botón de reinicio
⑦ Puerto de carga tipo - C
⑧ Puerto TF preestablecido
⑨ Inducción fotosensible
⑩ Lente

2. Pantallas

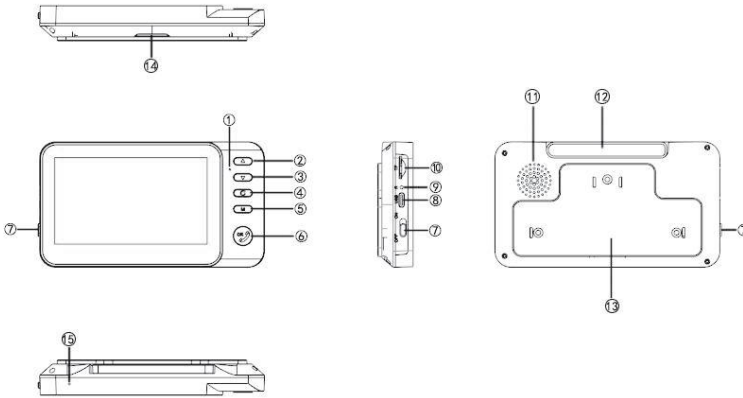

① Indicador luminoso
② Tecla superior / + tecla
③ Siguiente / un clic
④ Tecla de retorno
⑤ Teclas de menú
⑥ Tecla de marcación / tecla de confirmación
⑦ Botón del interruptor
⑧ Puerto de carga
⑨ Botón de reinicio
⑩ Bayoneta
⑪ Altavoz
⑫ Antena
⑬ Placa posterior
⑭ Soporte
⑮ Micrófono

3. Emparejamiento del timbre con el monitor

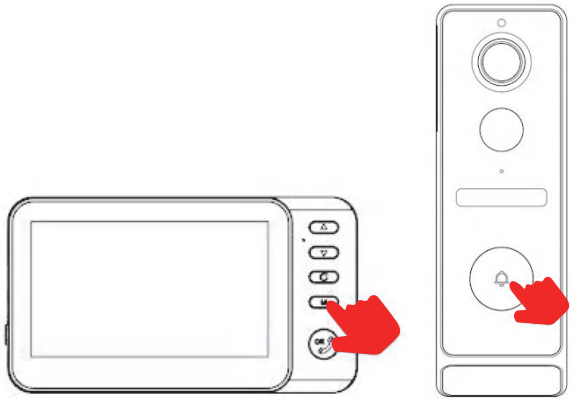

1. encuentre la clave de encendido del monitor, presione la tecla m durante mucho tiempo después de encenderlo, el monitor muestra el recordatorio de emparejamiento y entra en la cuenta atrás de 30 segundos.
2. después de que el monitor muestre el aviso de "emparejamiento * * 30", Presione el botón del timbre durante mucho tiempo al mismo tiempo, presione y no se suelte hasta que el monitor muestre "emparejamiento * * √ " el recordatorio es que el emparejamiento está en línea con éxito.

Recordatorio cálido: la fábrica ha sido emparejada con éxito, sin circunstancias especiales, los usuarios no necesitan emparejarse de nuevo por sí mismos.

4. Teclas y menús

Iconos	Función
	Walkie-talkie/colgar/ despertar/confirmar
	Menú corto/ emparejamiento largo
	Haga clic/reduzca
	Tecla superior/aumento
	Volver
	Reloj
	Reproducción de vídeo
	Selección de tonos de llamada
	Configuración del sistema

Iconos	Explicación
	Intensidad de la señal en línea
	Tamaño del sonido del walkie - talkie
TX	Electricidad del timbre
RX	Batería del monitor
	Icono de recogida de walkie-talkie
	Icono de la tarjeta TF
Sin conexión/por favor toque el timbre	No emparejado/ inactivo en el timbre
Emparejamiento**30	En emparejamiento
Conexión**√	Emparejamiento exitoso

1. M Tecla función:

1.1. presione "m" durante mucho tiempo para entrar en el modo de emparejamiento.

1.2. presione brevemente para ingresar al menú para seleccionar y configurar.

2. Botón de marcación

2.1. cuando el visitante toca el timbre, la máquina interior (monitor) muestra el visitante y el recordatorio de la campana. Presione el "botón de marcación" una vez para conectar el walkie - talkie.

2.2. después de conectar el walkie - talkie, el capitán interior presiona el "botón de marcación" para hablar, la máquina exterior (timbre) puede escuchar el habla de la máquina interior, y la máquina exterior no necesita ninguna operación para hablar.

2.3. Presione el "botón de marcación" de nuevo para colgar en línea, y la máquina interior y la máquina exterior entran en hibernación al mismo tiempo.

2.4. en modo de hibernación, Presione el "botón de marcación" de la pantalla interior durante 3 segundos para despertar el timbre de la puerta de la unidad exterior y ver la situación de la puerta exterior.
2.5. la "tecla de marcación" en el modo menú también es la tecla de confirmación para confirmar la configuración.

3. ▼、▲、 Botón

3.1. presione directamente
Las teclas an "▼" y "▲" son para ajustar el volumen del walkie - talkie.
3.2. después de ingresar al menú, presione la tecla "▲" para ingresar a la siguiente opción o reducir
Volumen / brillo; Presione el botón "▲" para ingresar a la opción anterior o aumentar el volumen / brillo.

3. 3. Es la tecla de retorno, ingrese a la interfaz de configuración del menú y presione esta tecla para volver al nivel anterior.

4. función del menú:

4.1. función de video: esta función debe insertarse en la tarjeta tf, se recomienda que la tarjeta TF se use después del formato;
Al tocar el timbre, el monitor abre automáticamente el video, lo cubre automáticamente después de la grabación y guarda el último video.
Nota: use una tarjeta de memoria de alta velocidad de nivel 8-32g, c10.
4.2. configuración del timbre: 6 música del timbre opcional.
4.3. Configuración:

Configuración del idioma: presione▲/▼, las teclas para seleccionar el idioma, presione OK confirmación;

Configuración de brillo: Presione las teclas ▲/▼ para ajustar el brillo de la pantalla;
Volumen del timbre: presione▲/▼, ajuste el volumen del timbre;

Configuración del tiempo: presione▼▲, ajuste el valor del tiempo, presione " OK "Introduzca la siguiente configuración con la tecla, establezca todo y presione "m" para volver al nivel anterior.

5. detección de movimiento pir: cuando se detecta un objeto en movimiento, la señal de detección desencadenará el arranque de la pantalla, que muestra la situación al aire libre.

6. recordatorio de baja potencia: icono de la batería en la esquina superior derecha de la pantalla: icono tx, que corresponde a la Potencia del timbre de la máquina al aire libre; Icono rx, que corresponde a la electricidad del monitor de la máquina Interior. Cuando la batería es baja, el icono de la batería se volverá rojo, por favor cargue a tiempo.

7. luces indicadoras de visualización:

Estado de trabajo: luz verde;

Modo de emparejamiento: el indicador parpadea;

Espera inactiva: luz roja del indicador;

Estado de carga: el indicador rojo siempre está encendido, lleno y el indicador se apaga.

5. cómo instalar:

① pantalla de visualización: de acuerdo con las necesidades personales, se puede colocar en la Sala de estar, recepción, armario en la puerta, etc. Donde es conveniente recoger la electricidad, el suministro de energía es de 5v, con un cargador de teléfono móvil o con un puerto usb.

② timbre: puerta de madera, puerta de vidrio, limpiar el polvo de la posición de instalación, 3M pegado a la puerta. Puerta de hierro, se recomienda instalar la parte superior de la manija de la puerta, a una altura de 1,5 - 1,6 metros del suelo, se puede cambiar de acuerdo con las necesidades personales.

Consejo cálido: antes de la instalación, primero pruebe si el timbre de la posición de instalación y la pantalla de visualización reciben bien las señales en línea, y seleccione la posición de la señal para instalarlas.

Preguntas y respuestas comunes de los usuarios

Sobre la distancia de recepción

En un entorno sin barreras, la señal de vídeo se puede transmitir a unos 50 metros. Si hay paredes reales, puertas de hierro bloqueadas, la distancia de transmisión de la señal de vídeo y la intensidad de la señal se retrasarán y la distancia se reducirá. Por lo tanto, el entorno de uso específico, el análisis específico. Por ejemplo, en las paredes y en los entornos de uso con puertas de hierro, se puede recomendar a los consumidores que prueben la recepción de la señal con auriculares Bluetooth u otros dispositivos Bluetooth para juzgar.

Sobre el tiempo de espera

① monitor: batería incorporada de 400 ma, el uso principal es el tiempo de conservación de la memoria y el uso para hacer frente a cortes temporales de energía. Durante mucho tiempo, se recomienda suministrar energía a la pantalla, utilizando adaptadores 5v, 1 - 2a.

② timbre: batería incorporada de 4.000 ma, chip de bajo consumo de energía, calculado por tocar el timbre 10 veces al día, se puede utilizar con carga completa durante unos 4 a 6 meses, y el timbre se utiliza con carga.

Sobre la interferencia de intercomunicación

El walkie - talkie de timbre inalámbrico es una transmisión de señal inalámbrica, que es diferente de la transmisión por cable, por lo que se verá afectado por interferencias electromagnéticas. Cuanto más cerca esté el timbre y la pantalla, mayor será la interferencia, por el contrario, a medida que aumente la distancia, menor será la interferencia. Se recomienda usar el walkie - talkie a una distancia de 3 metros entre el timbre y la pantalla, y el principio del walkie - talkie puede referirse al principio tradicional del walkie - talkie.

Sobre el tiempo / Estado de carga

Después de conectar el timbre al video, la esquina superior derecha muestra la electricidad del timbre y el monitor.

Rx es la electricidad del monitor, TX es la electricidad del timbre, el cargador 2a se puede llenar en unas 10 horas, y la luz indicadora del puerto de carga completa se apagará. Se recomienda no usar carga rápida, la carga rápida tendrá ciertas imágenes de la vida útil de la batería.

Nota: en el Estado enchufado, la cuadrícula de la batería cambia, lo que representa el Estado de encendido. Después de desconectar la fuente de alimentación, la cuadrícula de la batería se detendrá en el momento en que se desconecta la fuente de alimentación, el Estado de la batería no real, después de apagar y reiniciar, la cuadrícula de la batería mostrada en el monitor es el Estado de la batería real.

Campanello visibile wireless

Manuale

Premere per 3 secondi per svegliare il campanello esterno per vedere la situazione della porta

Suggerimento: se utilizzato per lunghi periodi, il monitor deve essere alimentato. Si consiglia di utilizzare il cavo **USB** standard del prodotto per collegare la porta **USB 5V, 1-2A** per l'alimentazione, può collegare la porta **USB** dell'adattatore del telefono cellulare per l'alimentazione, ecc.

1. Campanello

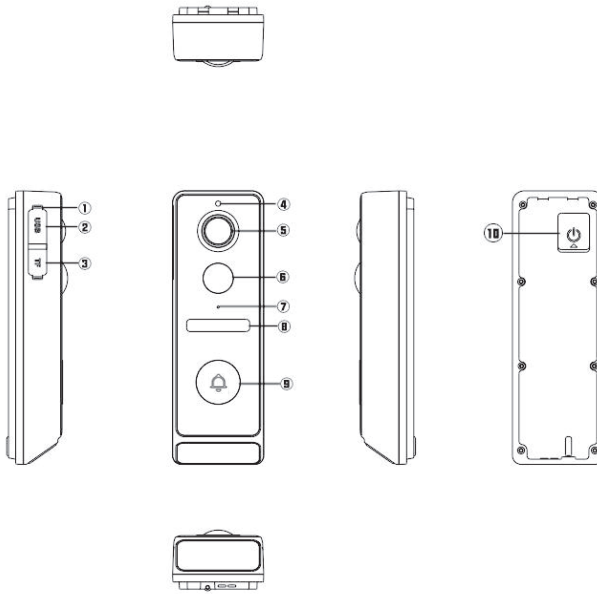

① Tasto di ripristino
② Porta di ricarica TYPE-C
③ Porta TF predefinita
④ Sensibilità alla luce
⑤ Obiettivo
⑥ Sensazione PIR
⑦ Microfono
⑧ Lampade a LED
⑨ pulsante
⑩ Interruttore predefinito

2. Display

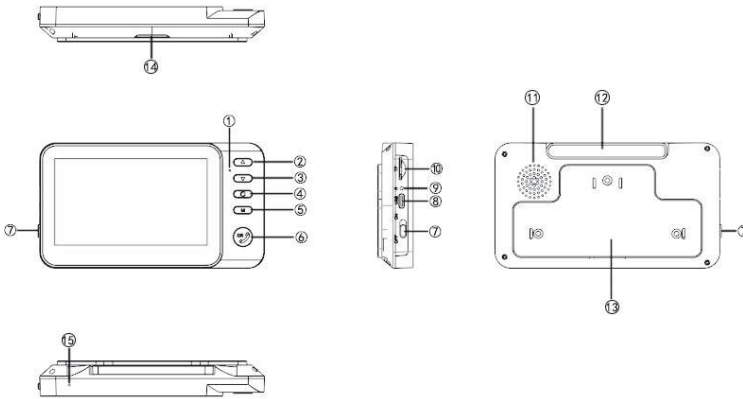

① Indicatori
② Tasto superiore / + Tasto
③ Tasto inferiore / Tasto unico
④ Taste di ritorno
⑤ Taste del menu
⑥ Chiamare/confermare
⑦ Tasto di commutazione
⑧ Porta di ricarica
⑨ Tasto di ripristino
⑩ Inserimento scheda
⑪ Altoparlanti
⑫ Antenna
⑬ Piastra posteriore
⑭ Supporto
⑮ Microfono

3. Accoppiamento del campanello e del display

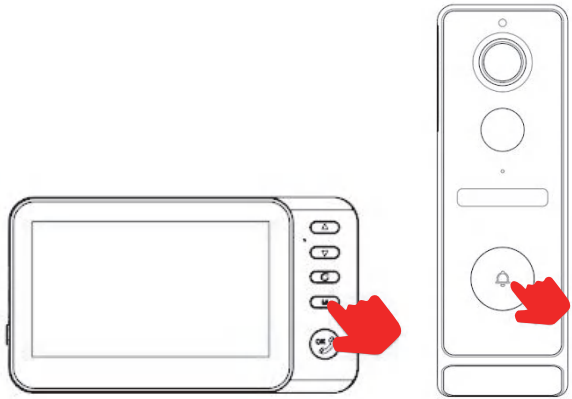

1. Trova il tasto di commutazione del monitor, premere il tasto M dopo l'avvio, il display mostra il suggerimento di accoppiamento e entra nel conto alla rovescia di 30 secondi.
2. dopo che il display mostra il suggerimento "accoppiamento ** 30", poi premere il pulsante della campana a lungo, tenere premuto e non rilassare fino a quando il display non mostra "accoppiamento ** √ " suggerimento, allora l'abbinamento è successo online.

Attenzione: la fabbrica è stata accoppiata con successo, senza circostanze eccezionali, l'utente non deve accoppiarsi di nuovo da solo.

4. Tasti e menu

Iconos	Función
OK	Walkie-talkie/colgar/ despertar/confirmar
M	Menú corto/ emparejamiento largo
▼	Haga clic/reduzca
▲	Tecla superior/aumento
↺	Volver
	Reloj
	Reproducción de vídeo
	Selección de tonos de llamada
	Configuración del sistema

Iconos	Explicación
	Fortezza del segnale online
	Dimensioni del suono interlocutore
TX	Potenza del campanello
RX	Potenza del monitor
	Icona di intercomunicazione
	Icona della scheda TP
Nessuna connessione/ premere il campanello	Non accoppiato/ sonno campanello
Associazione***30	In accoppiamento
Connessione**√	Accoppiamento di successo

1. M **Funzioni chiave:**

1.1.Premere "M" per entrare in modalità di accoppiamento.

1.2.Premere per accedere al menu di selezione e impostazioni.

2. OK **Tasto di discesa**

2.1.Quando il visitatore preme il campanello, la macchina interna (monitor) mostra il visitatore e il ricordo del campanello. Premere il tasto "Dial" per connettersi alla conversazione.

2.2.Dopo aver collegato la comunicazione, il comandante dell'interno preme il "tasto di marcazione" per parlare con la comunicazione, la macchina esterna (campana) può sentire la macchina interna, la macchina esterna parla senza alcuna operazione.

2.3.Premere ancora una volta il tasto "Dial" per sospendere la linea, l'apparecchio interno e l'apparecchio esterno entrano in inattività contemporaneamente.

2.4.In modalità hibernazione, premere il "tasto di discesa" del display interno per 3 secondi può svegliare il campanello all'aperto per controllare la situazione della porta all'aperto.
2.5.In modalità menu "tasto di discesa" è anche il tasto di conferma, conferma le impostazioni.

3. ▼、▲、 Taste:

3.1.Premere direttamente i tasti "▼" e "▲" per regolare il volume della conversazione.
3.2.Dopo aver entrato nel menu, premere il tasto "▼" per accedere all'opzione successiva o ridurre il volume / luminosità; Premere il tasto "▲" per accedere all'opzione precedente o aumentare il volume / luminosità.

3. 3. È il tasto di ritorno, accedere all'interfaccia impostazioni del menu, premere questo tasto e tornare al livello precedente.

4. Funzioni del menu:

4.1. funzione di registrazione video: questa funzione deve essere inserita nella scheda TF, si raccomanda di usarla dopo la formattazione della scheda TF; Premere il campanello, il monitor avvia automaticamente la registrazione, dopo aver completato la registrazione si sovrascrive automaticamente per salvare l'ultima registrazione.
Nota: Utilizzare schede di memoria ad alta velocità 8-32G, C10.
Impostazioni del suono: 6 suoni musicali opzionali.
4.3. Impostazioni:
Impostazioni della lingua: premere ▼, ▲ per selezionare la lingua, premere "OK"conferma;
Impostazioni di luminosità: premere ▼, ▲ per regolare la luminosità dello schermo;
Volume della suoneria: premere ▼, ▲ per regolare il volume della suoneria;

Impostazione del tempo: premere ▼, ▲ per regolare il valore del tempo, premere "OK"Chiave per entrare
La prossima impostazione, tutto pronto, premere "M" per tornare al livello precedente.

5.Rilevamento di movimento PIR: quando viene rilevato un oggetto in movimento, il segnale di rilevamento attiva l'avvio del display e lo schermo mostra le condizioni all'aperto.
6.Promemoria di bassa potenza: icona della batteria nell'angolo superiore destro del display: icona TX, corrispondente alla potenza del campanello all'aperto; L'icona RX corrisponde alla potenza del monitor della macchina interna. Quando la batteria è scarsa, l'icona della batteria diventa rossa, si prega di ricaricarla tempestivamente.
7. indicatore del display:
Stato di lavoro: indicatore luce verde;
Modalità di accoppiamento: indicatore lampeggiante;
Sleep Standby: indicatore rosso;
Stato di carica: la luce rossa è sempre accesa, carica completamente, la luce è spenta.

5. Come installare:

① Display: secondo le esigenze personali, può essere posto in salotto, reception, porta armadio, ecc. Conveniente per prendere l'elettricità, l'alimentazione è 5V, con il caricabatterie del telefono cellulare, o la porta USB per l'alimentazione.
② campanello: porta in legno, porta in vetro, pulire la polvere della posizione di installazione, 3M adesivo sulla porta. Porta in ferro, è consigliato di montare la maniglia superiore, distanza da 1,5-1,6 metri di altezza dal terreno, può essere modificato in base alle esigenze personali.
Suggerimento: prima dell'installazione, prima di testare la posizione di installazione del campanello e del display se la ricezione del segnale in linea è buona, selezionare la posizione del segnale buona installazione.

Domande frequenti degli utenti

A proposito della distanza di ricezione

In un ambiente accessibile, il segnale video può essere trasmesso per circa 50 metri. Se c'è una parete reale, le porte di ferro sono bloccate, la distanza di trasmissione del segnale video e l'intensità del segnale si rallentano e la distanza diminuisce. Quindi, l'uso specifico dell'ambiente, l'analisi specifica. Ad esempio, in ambienti con pareti e porte in ferro, si può consigliare ai consumatori di testare la ricezione del segnale con cuffie Bluetooth o altri dispositivi Bluetooth per giudicare.

Il tempo di standby

① Display: la batteria integrata di 400 mA, l'uso principale è quello di salvare il tempo di memoria e affrontare le situazioni di interruzione temporanea. Per un uso prolungato, lo schermo è consigliato per l'alimentazione, alimentato con un adattatore 5V, 1-2A.

② campanello: batteria integrata di 4000 mA, chip a basso consumo, per calcolare il campanello 10 volte al giorno, la carica completa può essere utilizzata da 4 a 6 mesi circa, il campanello è ricaricabile.

Sulle interferenze di comunicazione

La comunicazione del campanello wireless è una trasmissione di segnale wireless, diversa dalla trasmissione cablata, quindi è soggetta a interferenze elettromagnetiche. Più il campanello e lo schermo si avvicinano, maggiore sarà l'interferenza e, al contrario, meno sarà l'interferenza con l'aumento della distanza. Si raccomanda di utilizzare la comunicazione a distanza di 3 metri dalla campana e dal display, il principio di comunicazione può fare riferimento al principio tradizionale della comunicazione.

Tempo di ricarica/stato

Quando il campanello è collegato al video, l'angolo in alto a destra mostra la carica del campanello e del monitor.

RX è la carica del display, TX è la carica del campanello, il caricabatterie 2A può essere caricato per circa 10 ore e l'indicatore della porta di carica di carica si spegnerà. Si consiglia di non utilizzare la ricarica rapida, la ricarica rapida avrà alcune immagini sulla durata della batteria.

Nota: nello stato di connessione, la cellula della batteria cambia e rappresenta lo stato di alimentazione. Dopo aver staccato l'alimentazione, la cellula della batteria si fermerà nello stato del momento in cui è stata staccata l'alimentazione, lo stato di carica non reale, la cellula della batteria visualizzata dopo il riavvio dello spegnimento è lo stato di carica reale.