PAX® Norte

Fan / Ventilateur

EN / FR	Important / Important	2-5
EN	Exhaust ventilation	6
FR	Ventilation d'échappement	7
EN / FR	Accessories / Accessoires	8
EN / FR	Installation guide / Manuel d'installation	9-13
EN	Electrical connection	14
FR	Raccordement électrique	15
EN	Automatic functions	16
FR	Fonctions automatiques	17
EN / FR	Cleaning / Nettoyage	18-19
EN	Warranty conditions	20
FR	Conditions de garantie	21
EN	FCC Statement	22
EN/ FR	ISED Notice	23
EN/FR	Pin Code / Code d'identification	24

ISO 9001 • ISO 14001 CERTIFICATION™

Intertek

EN: Read this!

IMPORTANT!

- READ AND SAVE THESE INSTRUCTIONS. (UL)
- FOR USE IN ONE- AND TWO- FAMILY DWELLING ONLY. (UL)
- INSTALL IN INTERIOR WALL/CEILING. (CSA/UL)
- For General Ventilating Use Only. (UL)
- Acceptable for use over bathtub or shower when installed in GFCI protected branch circuit. (UL)
- SUITABLE FOR CEILING INSTALLATION OVE TUB OR SHOWER. (CSA)

CAUTION

- The fan is designed for fixed installation and must be installed by a qualified electrician.
- To reduce the risk of injury to persons, install fan at least 2,1 m (7 Feet) above floor. (UL)
- MOUNT WITH THE LOWEST MOVING PARTS AT LEAST 2,1 METERS ABOVE FLOOR OR GRADE LEVEL. (CSA)
- Automatically operated device. To reduce the risk of injury disconnect from power supply before servicing. (UL)
- Do Not Use To Exhaust Hazardous Or Explosive Materials And Vapors. (UL)
- FOR USE IN NON FIRE RATED INSTALLATIONS ONLY. (UL)
- DO NOT INSTALL IN COOKING AREA. (CSA)
- For General Ventilation Use Only. Do Not Use To Exhaust Hazardous Or Explosive Materials And Vapors.

FR : À lire attentivement!

IMPORTANT!

- LIRE ET CONSERVER CES INSTRUCTIONS. (UL)
- UTILISATION CONVENANT À UN LOGEMENT D'UNE OU DE DEUX FAMILLES SEULEMENT. (UL)
- INSTALLER SUR UN MUR INTÉRIEUR OU AU PLAFOND. (CSA/UL)
- Aux fins de ventilation générale seulement. (UL)
- Utilisation acceptable au-dessus d'une baignoire ou d'une douche lorsque raccordé à un circuit terminal protégé par disjoncteur différentiel de fuite à la terre (DDFT). (UL)
- CONVIENT À UNE INSTALLATION AU PLAFOND, AU-DESSUS DE LA BAIGNOIRE OU DE LA DOUCHE. (CSA)

ATTENTION

- Ce ventilateur a été conçu pour être utilisé à un emplacement fixe et doit être installé par un électricien qualifié.
- Pour réduire le risque de dommages causés à des personnes, installer le ventilateur à une hauteur d'au moins 2,1 m du sol. (UL)
- INSTALLER DE FAÇON À DISPOSER LES PIÈCES LES MOINS MOBILES À UNE HAUTEUR D'AU MOINS 2,1 M DU PLANCHER OU DU SOL. (CSA)
- Appareil à fonctionnement automatique. Pour réduire le risque de blessure, le débrancher du module d'alimentation avant d'en effectuer l'entretien. (UL)
- Ne pas utiliser pour éventer des matières dangereuses ou des substances et des vapeurs explosives. (UL)
- UTILISATION ADAPTÉE UNIQUEMENT AUX INSTALLATIONS NON RÉSISTANTES AU FEU. (UL)
- NE PAS INSTALLER DANS UNE AIRE DE CUISINE. (CSA)
- Aux fins de ventilation générale seulement. Ne pas utiliser pour éventer des matières dangereuses ou des substances et des vapeurs explosives.

EN: Read this!

WARNING WARNING – TO REDUCE THE RISK OF FIRE, ELECTRIC SHOCK, OR INJURY TO PERSONS, OBSERVE THE FOLLOWING:

a) Installation work and electrical wiring must be done by qualified person(s) in accordance with all applicable codes and standards, including fire-rated construction.

b) Sufficient air is needed for proper combustion and exhausting of gases through the flue (chimney) of fuel burning equipment to prevent back drafting. Follow the heating equipment manufacturer's guideline and safety standards such as those published by the National Fire Protection Association (NFPA), and the American Society for Heating, Refrigeration and Air Conditioning Engineers (ASHRAE), and the local code authorities.

c) When cutting or drilling into wall or ceiling, do not damage electrical wiring and other hidden utilities.

d) Ducted fans must always be vented to the outdoors.

e) If this unit is to be installed over a tub or shower, it must be marked as appropriate for the application and be connected to a GFCI (Ground Fault Circuit Interrupter) – protected branch circuit.

WARNING WARNING – TO REDUCE THE RISK OF FIRE, ELECTRIC SHOCK, OR INJURY TO PERSONS, OBSERVE THE FOLLOWING:

a) Use this unit only in the manner intended by the manufacturer.
If you have questions, contact the manufacturer.

b) Before servicing or cleaning unit, switch power off at service panel and lock the service disconnecting means to prevent power from being switched on accidentally. When the service disconnecting means cannot be locked, securely fasten aprominent warning device, such as a tag, to the service panel.

FR : À lire attentivement!

AVERTISSEMENT

AVERTISSEMENT – POUR RÉDUIRE LES RISQUES D'INCENDIE, D'ÉLECTROCUTION OU DE DOMMAGES CAUSÉS À DES PERSONNES, RESPECTER CE QUI SUIT :

a) Les travaux d'installation et de câblage électrique doivent être effectués par des personnes qualifiées conformément à tous les codes et à toutes les normes applicables, notamment en matière de construction résistante au feu.
b) Une quantité suffisante d'air est nécessaire pour assurer une combustion et une évacuation adéquates par l'échappement (la cheminée) des gaz provenant des appareils à combustion afin d'éviter un contre-tirage. Suivre les directives et les normes de sécurité du fabricant de l'appareil de chauffage comme celles publiées par la NFPA (National Fire Protection Association), l'ASHRAE (American Society for Heating, Refrigeration and Air Conditioning Engineers) et les autorités locales de réglementation.
c) Ne pas endommager le filage électrique et autre équipement non visible pendant la coupe ou le perçage dans un mur ou au plafond.
d) Les ventilateurs de conduit doivent toujours être canalisés vers l'extérieur.
e) Si cet appareil doit être installé au-dessus d'une baignoire ou d'une douche, celui-ci doit être identifié comme étant adéquat à cette fin et raccordé à un circuit terminal protégé par disjoncteur différentiel de fuite à la terre (DDFT).

AVERTISSEMENT

AVERTISSEMENT – POUR RÉDUIRE LES RISQUES D'INCENDIE, D'ÉLECTROCUTION OU DE DOMMAGES CAUSÉS À DES PERSONNES, RESPECTER CE QUI SUIT :

a) N'utiliser cet appareil qu'aux fins prévues par le fabricant. Pour toute question, communiquer avec le fabricant.
b) Avant d'effectuer l'entretien ou le nettoyage de l'appareil, éteindre l'interrupteur du panneau de service et verrouiller le dispositif de sectionnement électrique afin d'éviter une mise sous tension accidentelle. Lorsqu'il n'est pas possible de verrouiller le dispositif de sectionnement électrique, attacher solidement un témoin, comme une étiquette, au panneau de service, de sorte qu'il soit bien en vue.

EN: Thank you for choosing a Pax Norte fan – the original!

The Pax Norte fan is designed to boost the basic ventilation of your home* and provide forced ventilation of humidity and odours from wet rooms (WC/bathroom/shower room/laundry room) or to function as a heat distributor.

The fan can be fitted in ducts with natural draught ventilation (ceiling, Figure 1) and/or without natural draught ventilation (wall, Figure 2)**.

Norte fits ducts with a diameter of 100 – 140 mm. For larger ducts (up to 160 mm diameter), the Pax cover plate (accessory) must be used.

To ensure that it neither disturbs nor is disturbed by other ventilation, the fan must always be installed in its own duct. Make sure that the duct is clear of obstructions. Avoid insect mesh, filters and other objects that may obstruct the flow of air. To prevent condensation in natural draught ducts (in the winter), the ducts must be insulated where they pass through unheated areas such as cold attics.

The fan is designed for use in a temperature range of 5 to 50 °C. If the fan is installed in a cold area or if it has been stored in a cold place before installation, it may run slowly when started for the first time. The fan will work normally when it reaches its working temperature.

Make sure that air can enter the room, for example through a large gap under the door or by using the Pax transfer air unit (accessory). We recommend the use of genuine Pax accessories to ensure that the fan works properly and delivers the correct capacity.

* Primarily detached houses and holiday homes, but can also be used in multi-dwelling buildings with separate, airtight, well-insulated ventilation ducts.

** With natural draught ventilation, air is carried upwards through ventilation ducts and out of the building (see Figure 1). For natural draught ventilation to work, the air inside the building must be warmer (and therefore lighter) than the air outside. Natural draught ventilation therefore works best during the winter. Natural draught ventilation will be reduced or absent if the temperature differential (inside/outside) is small or non-existent in the summer. For this reason, buildings are often poorly ventilated when the weather is warm. This can be remedied with a Pax fan that works continuously at low speed

FR : Merci d'avoir choisi un ventilateur original Pax Norte.

Le ventilateur Pax Norte a été conçu pour accroître la puissance de votre système de ventilation domestique de base* et offrir une ventilation forcée afin d'évacuer l'humidité et les odeurs des pièces humides (w.c./salle de bain/salle d'eau/buanderie) ou pour servir de répartiteur de chaleur.

Ce ventilateur s'installe dans les conduits avec une ventilation à tirage naturel (plafond, Figure 1) ou sans ventilation à tirage naturel (mur, Figure 2)**.

Le modèle Norte est adapté aux conduits ayant un diamètre compris entre 100 et 140 mm. Pour les conduits plus larges (jusqu'à 160 mm de diamètre), une plaque de montage Pax (accessoire) doit être utilisée.

Afin d'éviter toute interférence entre le ventilateur et un autre système de ventilation, celui-ci doit toujours être installé dans son propre conduit. Assurez-vous que le conduit est exempt de toute obstruction. Évitez les moustiquaires, filtres et autres objets pouvant entraver le flux d'air. Pour éviter la formation de condensation dans les conduits à tirage naturel (en hiver), isolez les conduits aux endroits où ils traversent des zones non chauffées, par exemple dans une cave ou un grenier.

Ce ventilateur a été conçu pour être utilisé à une température ambiante comprise entre 5 et 50 °C. S'il est installé dans un lieu plus froid ou a été entreposé dans une pièce froide avant son installation, il est possible qu'il fonctionne plus lentement à la première utilisation. Le ventilateur fonctionnera normalement après avoir atteint sa température de service.

Assurez-vous que la pièce est suffisamment aérée, par exemple en laissant un espace important sous la porte ou en utilisant l'unité de transfert d'air Pax (accessoire). Nous vous recommandons d'utiliser des accessoires Pax d'origine afin de garantir que le ventilateur fonctionne correctement et au régime requis.

* Destiné principalement aux maisons individuelles et aux résidences secondaires, mais peut également être utilisé dans les bâtiments à logements multiples possédant des conduits de ventilation séparés, étanches à l'air et bien isolés.

** Dans le cas d'une ventilation à tirage naturel, l'air est envoyé vers le haut par les conduits de ventilation, jusqu'en sortie du bâtiment (voir Figure 1). Pour que la ventilation à tirage naturel fonctionne, l'air situé à l'intérieur du bâtiment doit être plus chaud (et donc plus léger) que l'air à l'extérieur. La ventilation à tirage naturel est donc plus efficace en hiver. Elle peut être absente ou limitée si la différence de température (intérieur/extérieur) est faible ou nulle, par exemple en été. Les bâtiments équipés de ce type de ventilation sont donc mal ventilés par temps chaud. Pour remédier à ce problème, vous pouvez utiliser un ventilateur Pax qui fonctionne en permanence à faible vitesse.

Accessories
Accessoires

1.

2.

Accessories
1. Backdraught shutter Norte 8127-1:
2. Cover plate white 8143-6,
   for duct dimensions Ø140-160

Accessoires
1. Obturateur de refoulement, Norte, 8127-1 :
2. Plaque de montage (blanc, 8143-6)
   pour un conduit de Ø 140-160

Installation / Installation

1.

2.

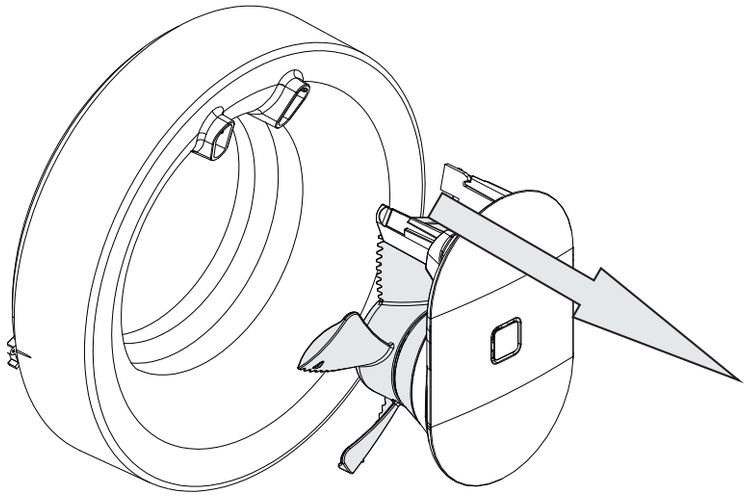

3.

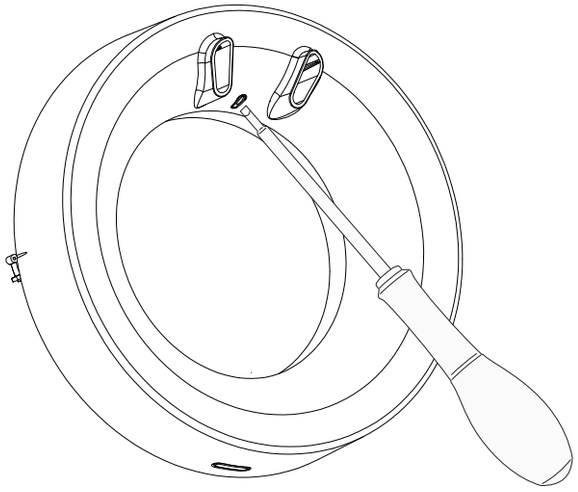

4.

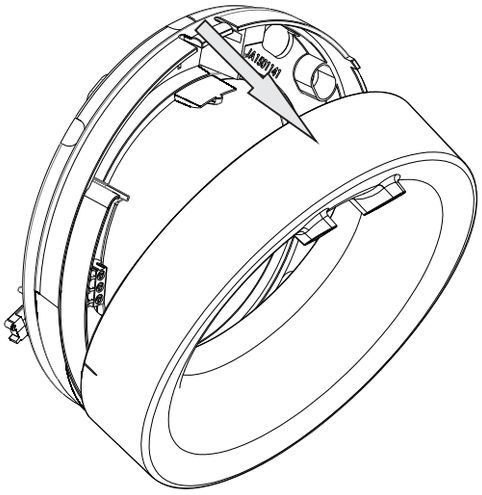

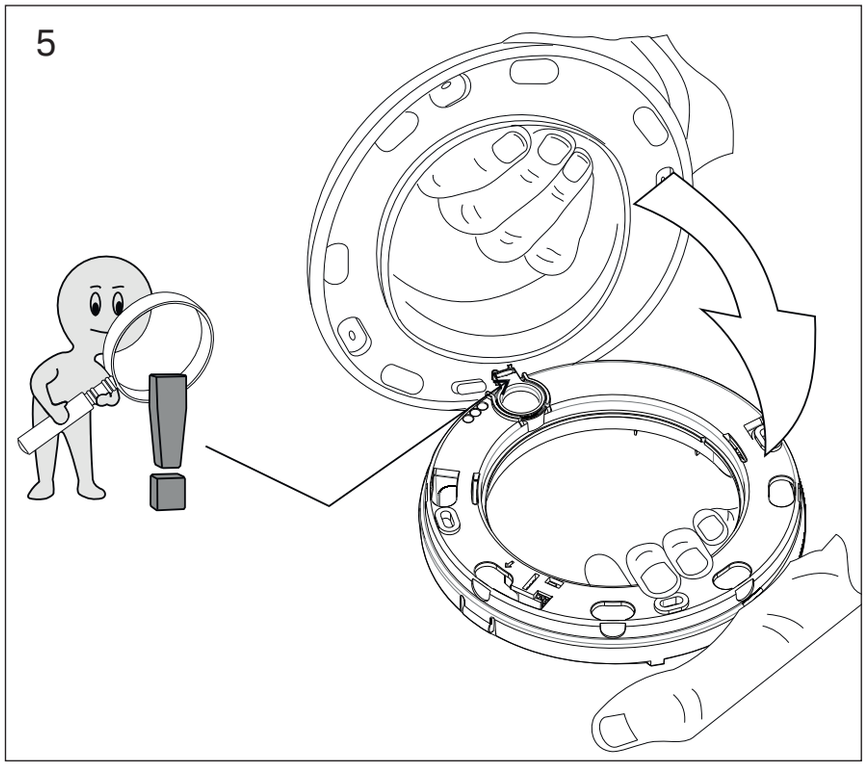
5

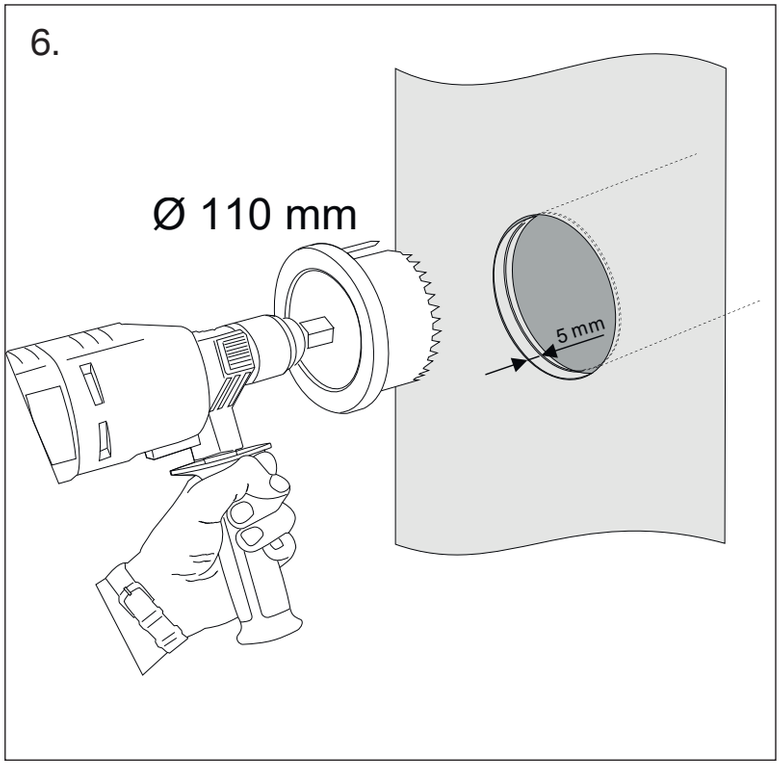
6.
Ø 110 mm
5 mm

7.

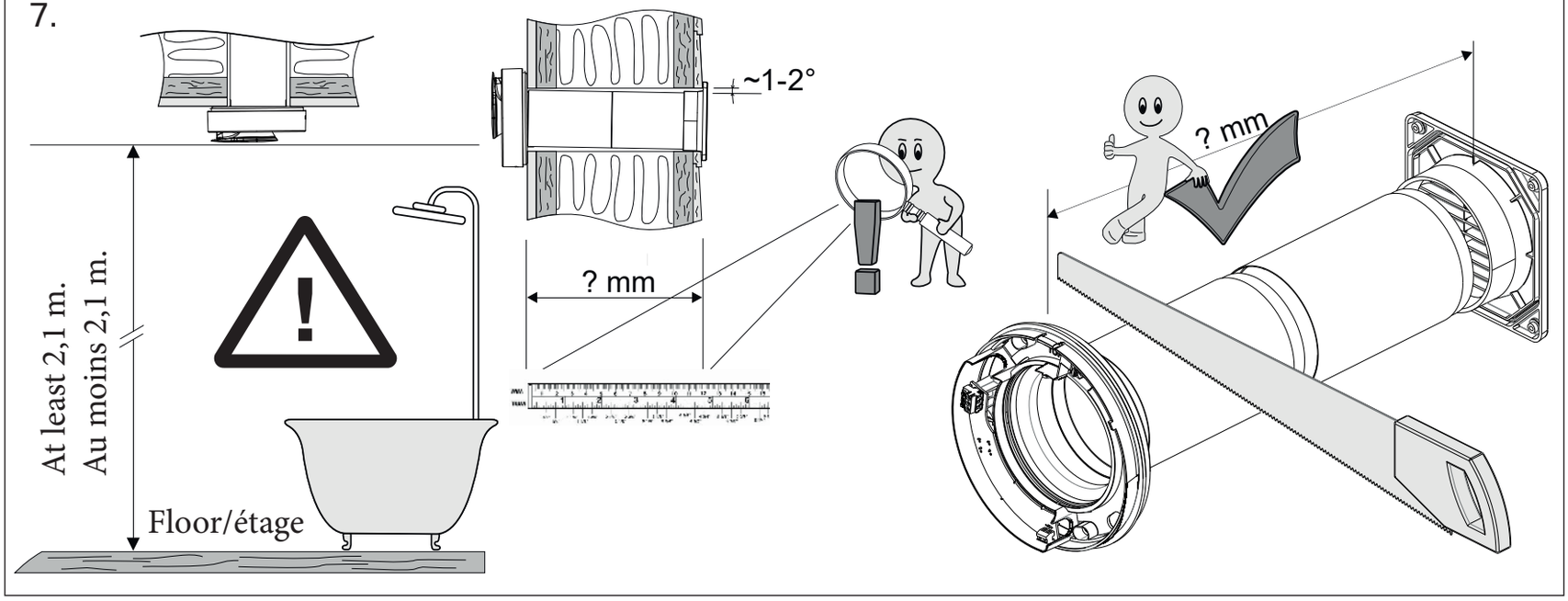

8. EN: NB! Wiring of 100-240 V AC must be performed by qualified electrician.

FR : Remarque : Le câblage de l'alimentation 100-240 V c.a. doit être réalisé par un électricien qualifié.

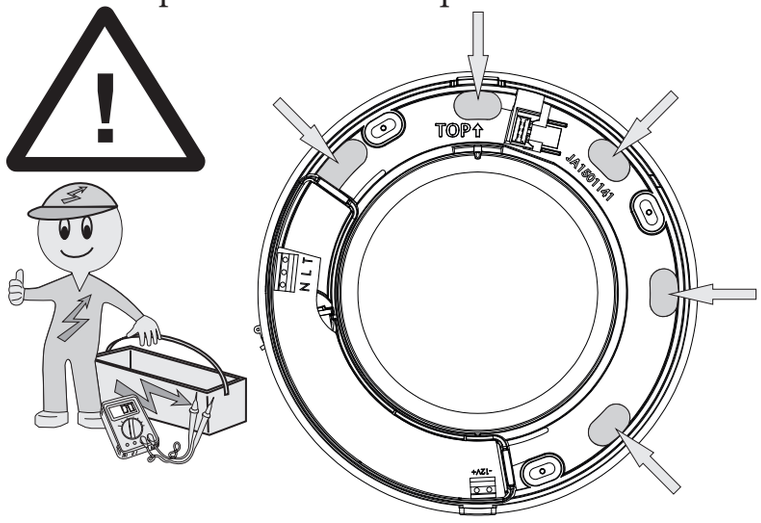

9.

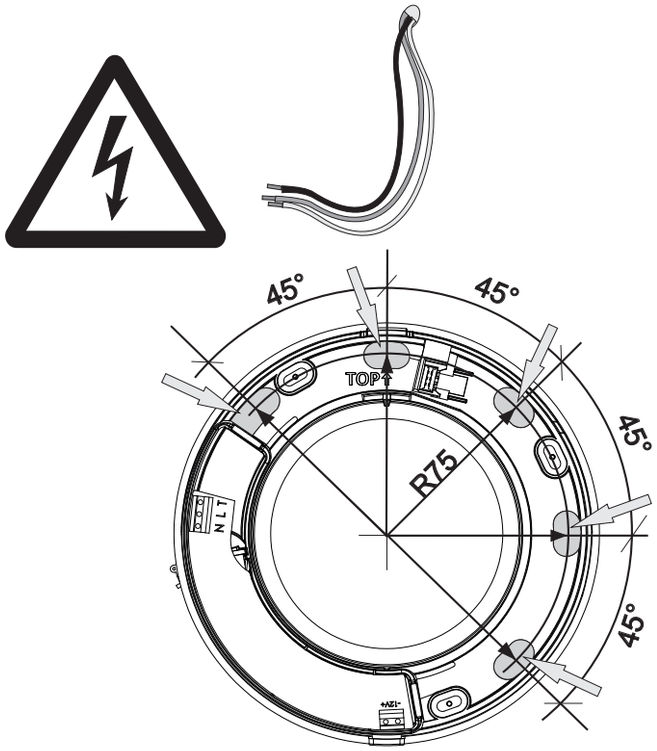

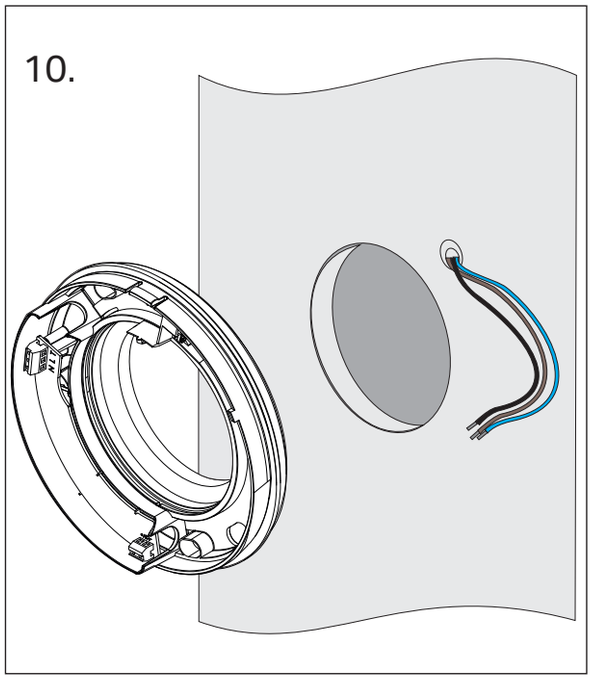
10.

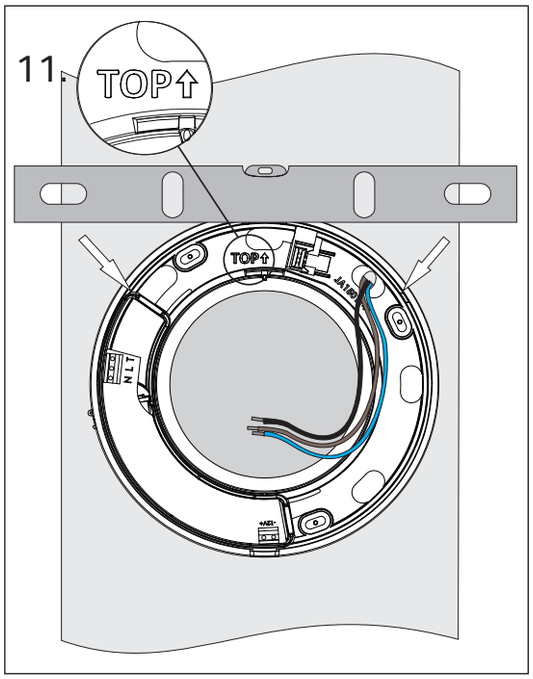
11.
TOP

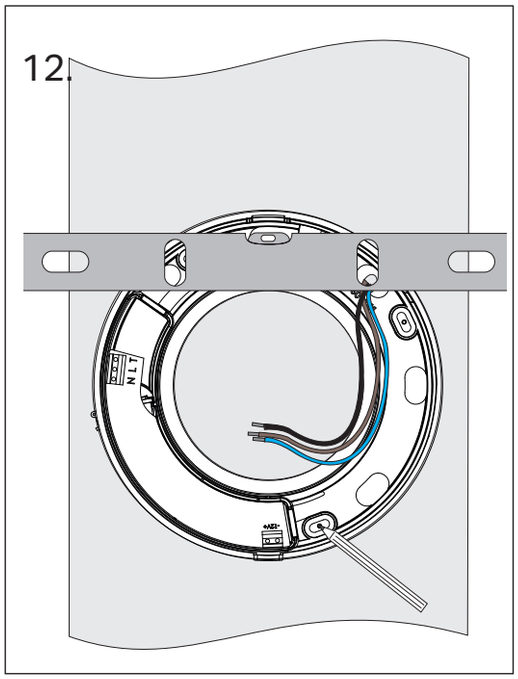
12.

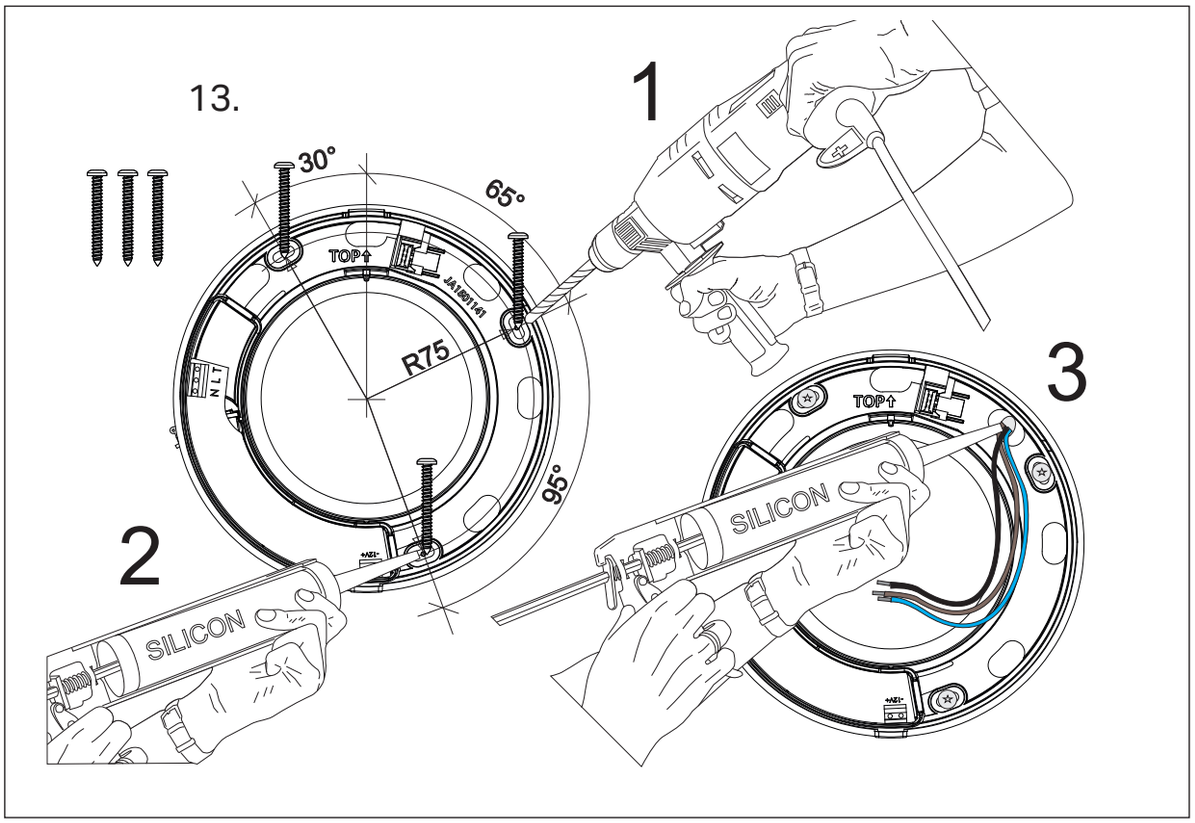
13.
1
2
3
30°
65°
95°
R75
TOP
SILICON
SILICON

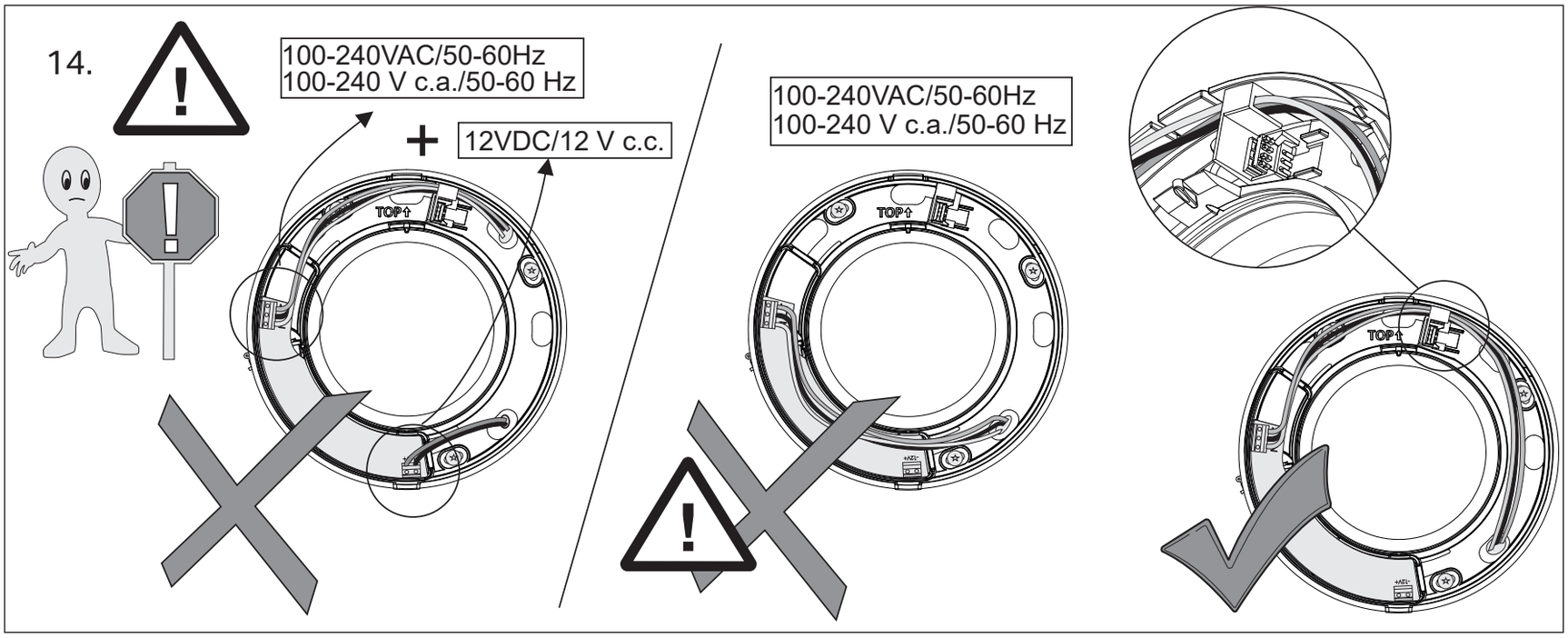

EN: Electrical connection Pax Norte auto. see page 14 for English.
NB! Wiring of 100-240 V AC must be performed by a authorized electrician.
NB! Pax recommends that the 12 VDC electrical connection is also carried out by an authorized electrician.

FR : Raccordement électrique du ventilateur Pax Norte à fonctionnement automatique (voir version française, p. 15).
Remarque : Le câblage de l'alimentation 100-240 V c.a. doit être réalisé par un électricien autorisé.
Remarque : Pax recommande que le raccordement électrique 12 V c.c. soit également réalisé par un électricien autorisé.

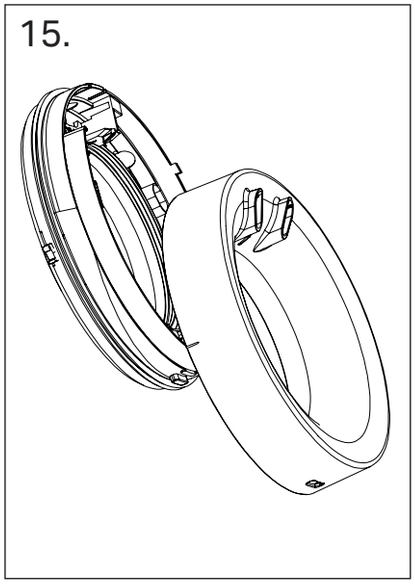

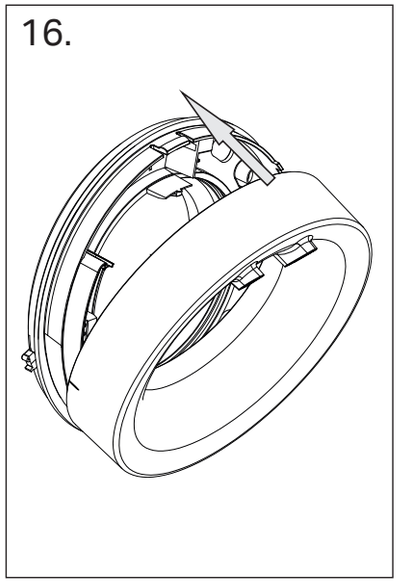

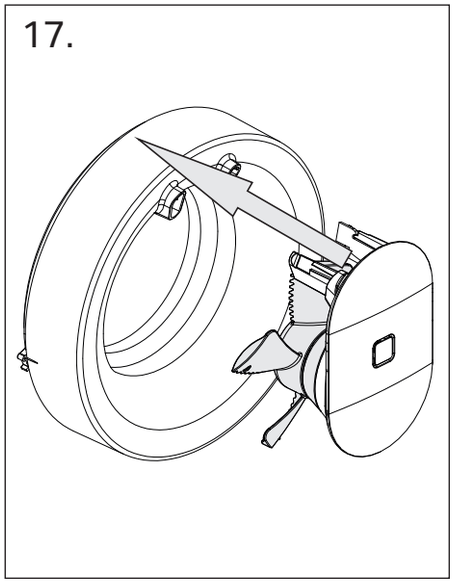

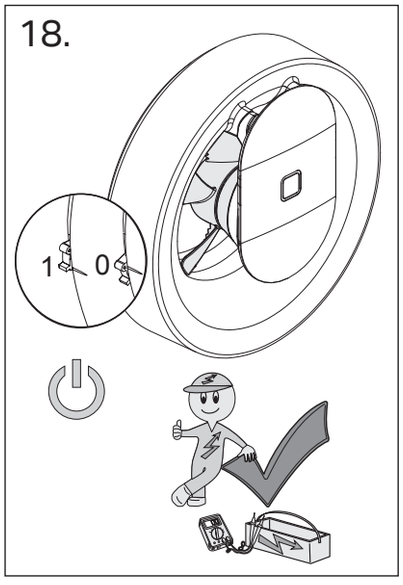

19.

EN

EN: NB! Wiring of 100-240 V AC must be performed by a qualified electrician.

	L	N	T
EN	Live	Neutral	Live switch

100-240 V c.a./50-60 Hz

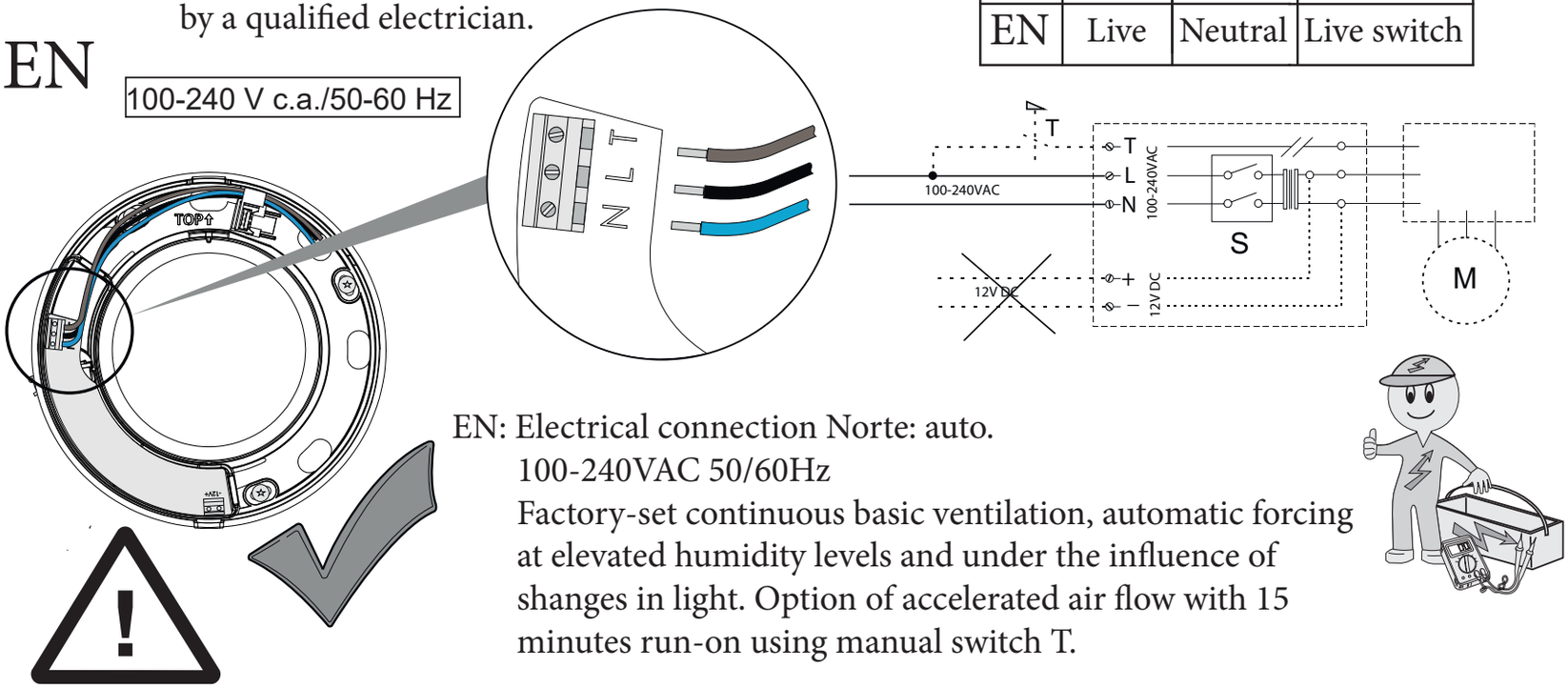

EN: Electrical connection Norte: auto.
100-240VAC 50/60Hz
Factory-set continuous basic ventilation, automatic forcing at elevated humidity levels and under the influence of shanges in light. Option of accelerated air flow with 15 minutes run-on using manual switch T.

EN: NB! The integrated all-pole switch S only functions at 100-240 V AC wiring.

EN: Connection of 100-240 V AC and 12 V DC must not be done simultaneously.

20.

EN

EN: NB! The integrated all-pole switch S only functions at 100-240 V AC wiring.

EN: Connection of 100-240 V AC and 12 V DC must not be done simultaneously.

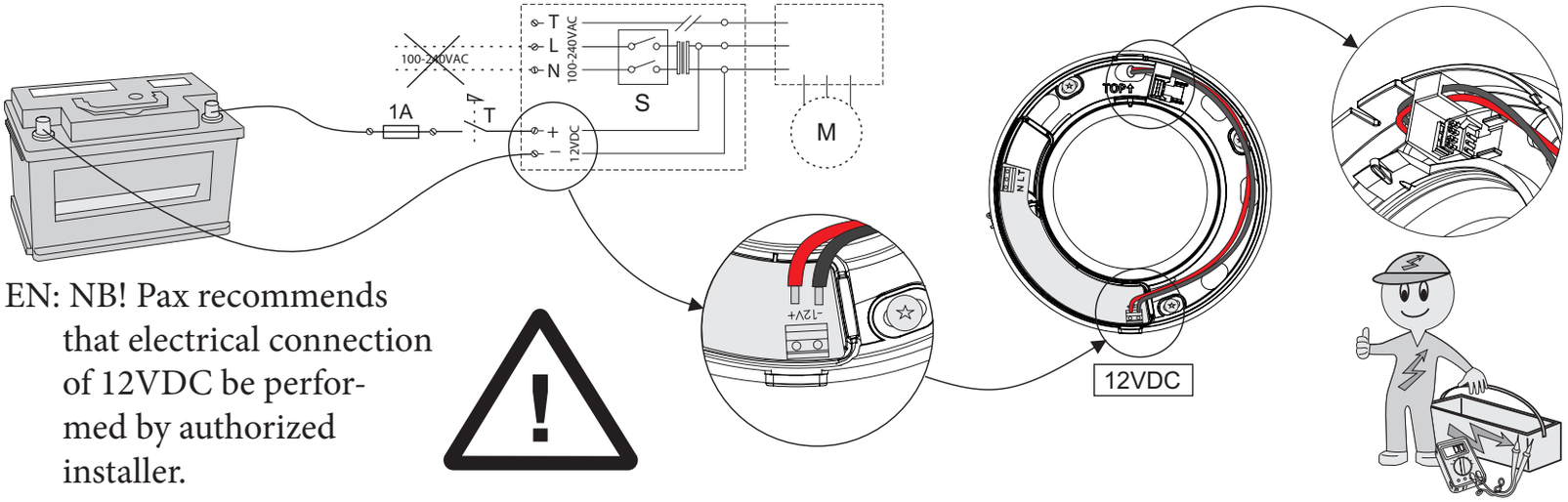

EN: NB! Pax recommends that electrical connection of 12VDC be performed by authorized installer.

21. FR : Remarque : Le câblage de l'alimentation 100-240 V c.a. doit être réalisé par un électricien qualifié.

FR

100-240 V c.a./50-60 Hz

	L	N	T
FR	phase	neutre	interrupteur (phase)

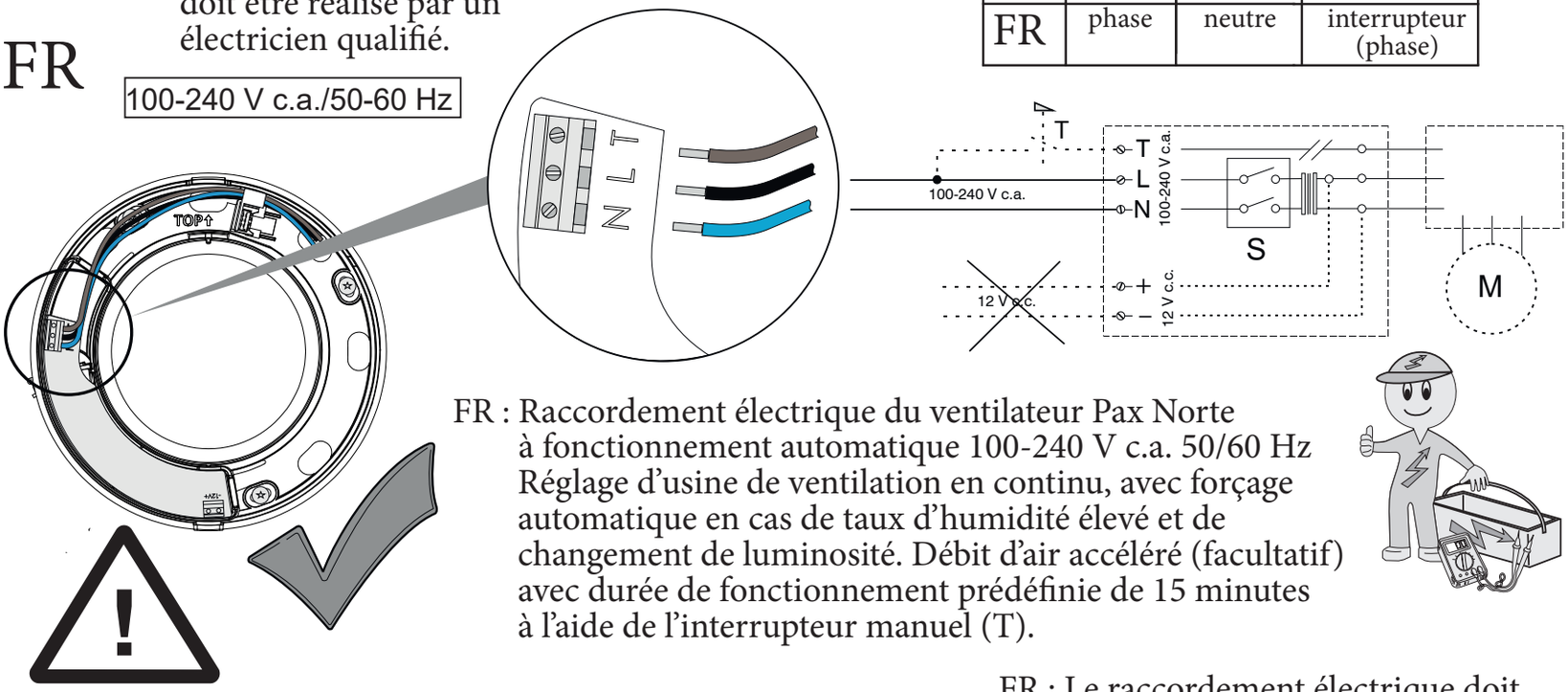

FR : Raccordement électrique du ventilateur Pax Norte à fonctionnement automatique 100-240 V c.a. 50/60 Hz Réglage d'usine de ventilation en continu, avec forçage automatique en cas de taux d'humidité élevé et de changement de luminosité. Débit d'air accéléré (facultatif) avec durée de fonctionnement prédéfinie de 15 minutes à l'aide de l'interrupteur manuel (T).

FR : Remarque : Le commutateur intégré S omnipolaire fonctionne uniquement sur l'alimentation 100-240 V c.a.

FR : Le raccordement électrique doit se faire en même temps pour l'alimentation 100-240 V c.a. et l'alimentation 12 V c.c.

22. FR : Remarque : Le commutateur intégré S omnipolaire fonctionne uniquement sur l'alimentation 100-240 V c.a.

FR

FR : Le raccordement électrique doit se faire en même temps pour l'alimentation 100-240 V c.a. et l'alimentation 12 V c.c.

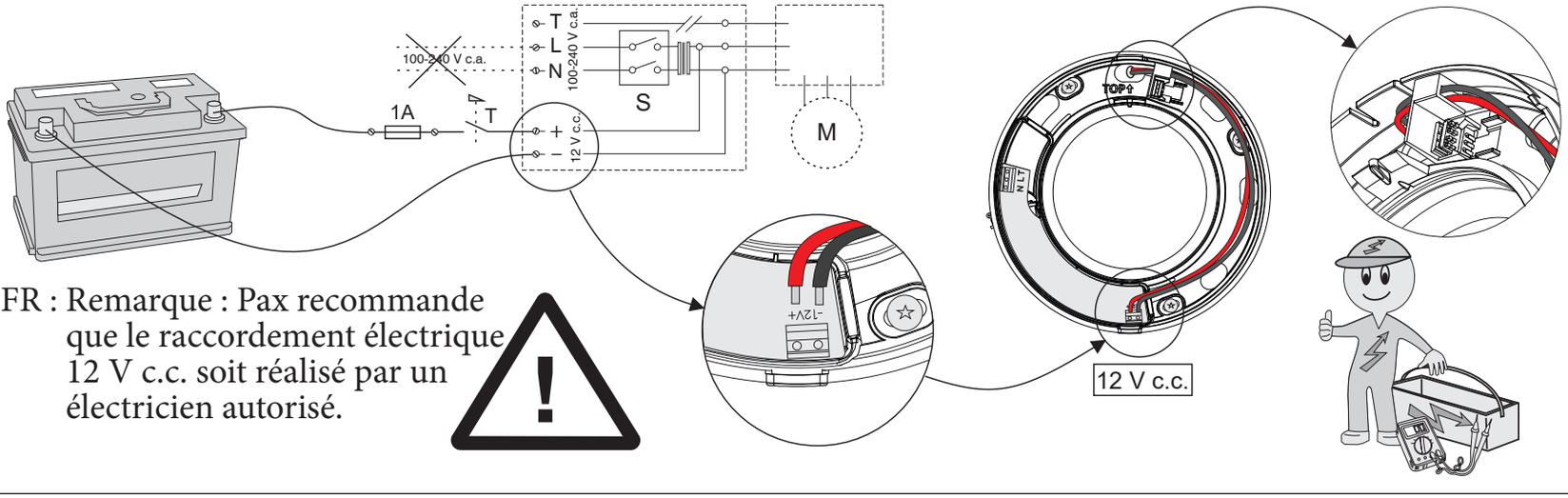

FR : Remarque : Pax recommande que le raccordement électrique 12 V c.c. soit réalisé par un électricien autorisé.

EN: Pax Norte® Automatic functions and settings via app

Basic setting:
Pax Norte is programmed to cope with the vast majority of installations.
The fan works continuously with a basic flow of approximately 30 m³/h. When the light changes, when a light is switched on or when shadows change when someone moves in the room, the flow increases to approximately 60 m³/h.
If the humidity rises rapidly, for example when the shower is on, the fan goes up to maximum flow at approximately 95 m³/h.
When the humidity has been removed, the fan reverts to the basic flow of approximately 30 m³/h.
If other settings or functions are desired, download the Norte app from the App Store or Google Play. The app is called "Pax Wireless".

Requirements for functionality via app
Versions of the operating system is updated continuously, for information go to:
www.pax.se

Fault indication:
Red LED on the fan indicates power failure when the calendar function has been activated.
Reset by syncing the app with the fan.

Activate the app:
You have to have a code to activate the app. The code is unique to each fan. Enter the code or scan it using your phone. Your unique code is on the right leg of the motor unit (Figure T).

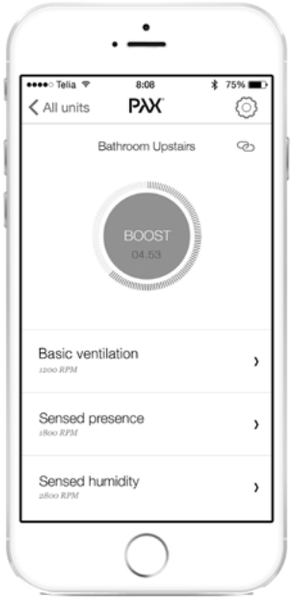

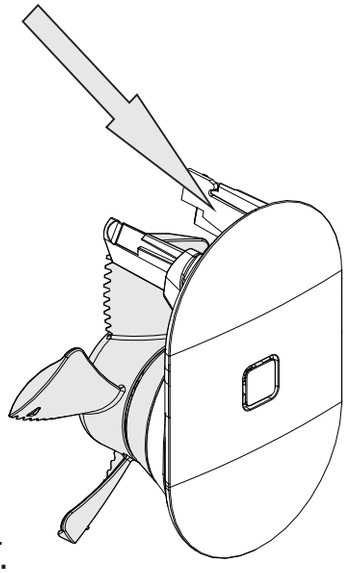

T.

ANDROID APP ON Google play

Download on the App Store

Learn more about all the possibilities with our app at www.pax.se

FR : Pax Norte[MD] Fonctions et réglages automatiques de l'application

Réglage par défaut :
Le ventilateur Pax Norte est programmé pour s'adapter à la majorité des installations.
Il fonctionne en continu avec un débit d'air de base d'environ 30 m³/h. Lorsque la luminosité change, par exemple lorsque vous allumez une lampe ou que les ombres bougent avec le déplacement des personnes dans la pièce, le débit d'air augmente à environ 60 m³/h.
Si l'humidité augmente rapidement, par exemple lorsque la douche fonctionne, le ventilateur passe en débit maximum, soit environ 95 m³/h.
Une fois l'humidité revenue à la normale, le ventilateur revient à son réglage de base d'environ 30 m³/h. Si vous souhaitez utiliser d'autres fonctions ou réglages, téléchargez l'application Norte depuis l'App Store ou Google Play. Le nom de l'application est « Pax Wireless ».

Exigences relatives à l'utilisation de l'application
Les versions du système d'exploitation sont régulièrement mises à jour. Pour en savoir plus, visitez le : www.pax.se

Indication de panne :
Le voyant à DEL rouge du ventilateur indique une panne d'alimentation lorsque la fonction calendrier a été activée.
Réinitialisez la fonction en synchronisant l'application avec le ventilateur.

Activation de l'application :
Un code est nécessaire pour activer l'application. Ce code est spécifique à chaque ventilateur. Saisissez le code ou scannez-le à l'aide de votre téléphone. Ce code spécifique figure sur la patte de fixation droite de l'unité moteur du ventilateur (Figure T).

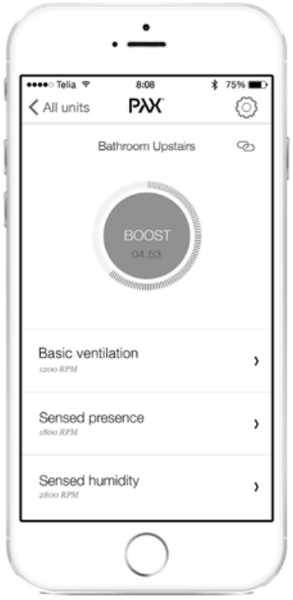

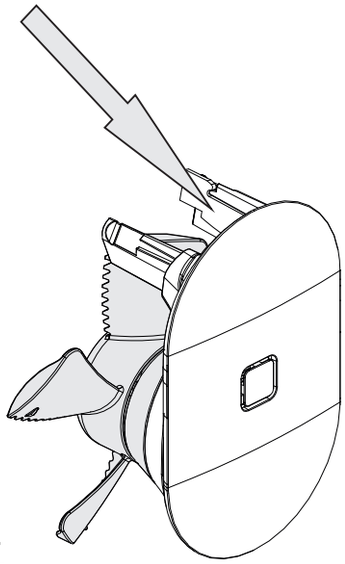

T.

Pour en savoir plus sur les possibilités qu'offre notre application, consultez le site www.pax.se.

EN: Cleaning

"Automatically Operated Device"
– To Reduce The Risk Of Injury
Disconnect From Power Supply Before Servicing"

Strong solvents must not be used on the fan.
The fan must not be dipped in or sprayed with water.
For the fan to continue to function and maintain its capacity, it must be cleaned at least twice a year, more often if necessary.

- Before cleaning, switch off the power to the fan. For a 100-240 V connection, use the all-pole switch in Figure U by switching it off (0). For a 12 V connection, turn off the power at the appropriate external switch.
- Detach the motor unit by grasping it as shown in (Figure V). Pry off the motor unit by leveraging against the cover with your knuckles. Ensure that you have the motor unit in a secure grip so you do not drop it when it is detached.
- Clean the opening, the duct and the motor unit with a damp cloth (if necessary, use a mild detergent).
- The impeller is cleaned directly on the motor (NB the impeller cannot be detached).
- If the fan has an external backdraught shutter, the shutter blades should be cleaned gently. The backdraught shutter must be located in the duct between the fan and the outer wall.
- Replace the motor unit in the frame member

Recycling
Discarded fans should be submitted as electronic waste to a recycling centre.

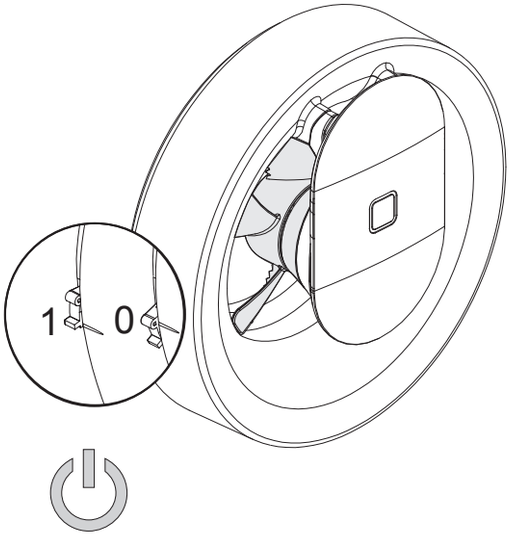

U.

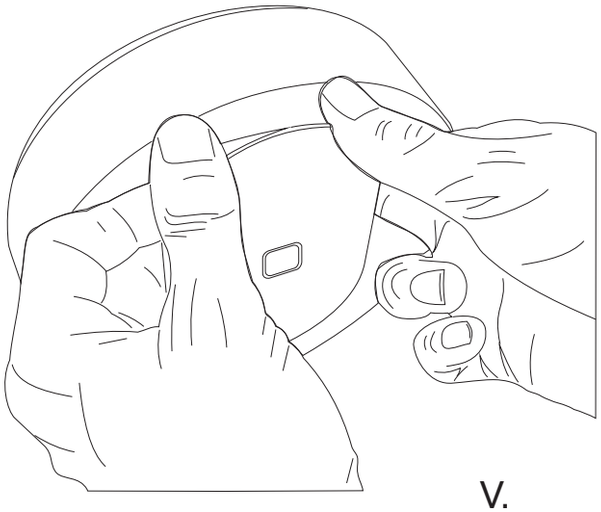

V.

FR : Nettoyage

« Appareil à fonctionnement automatique »
– Pour réduire le risque de blessure : Débrancher du module d'alimentation avant d'effectuer l'entretien

N'utilisez pas de solvant puissant pour nettoyer cet appareil.
Ne trempez pas le ventilateur dans l'eau et ne pulvérisez pas d'eau dessus. Pour que le ventilateur continue à fonctionner normalement et qu'il reste performant, vous devez le nettoyer au moins deux fois par an, plus souvent si nécessaire.

– Avant de commencer le nettoyage, coupez l'alimentation du ventilateur. Dans le cas d'une alimentation 100-240 V c.a., utilisez pour ce faire le commutateur omnipolaire indiqué à la Figure U, en le plaçant en position Arrêt (0). Dans le cas d'une alimentation 12 V c.c., coupez l'alimentation à l'aide du commutateur externe approprié.
– Détachez l'unité moteur en la tenant comme indiqué à la Figure V. Retirez l'unité en faisant levier avec vos phalanges contre le cache. Tenez fermement l'unité moteur pour ne pas la laisser tomber une fois détachée.
– Nettoyez l'ouverture, le conduit et l'unité moteur à l'aide d'un chiffon humide (si nécessaire, utilisez un détergent doux).
– Nettoyez les pales directement sur l'unité moteur (il n'est pas possible de les démonter).
– Si le ventilateur est équipé d'un obturateur de refoulement, nettoyez-en doucement les lames. L'obturateur de refoulement doit être placé dans le conduit, entre le ventilateur et le mur extérieur.
– Remettez l'unité moteur en place sur le support.

Recyclage
Mettez au rebut le ventilateur dans un centre de recyclage, avec les déchets électroniques.

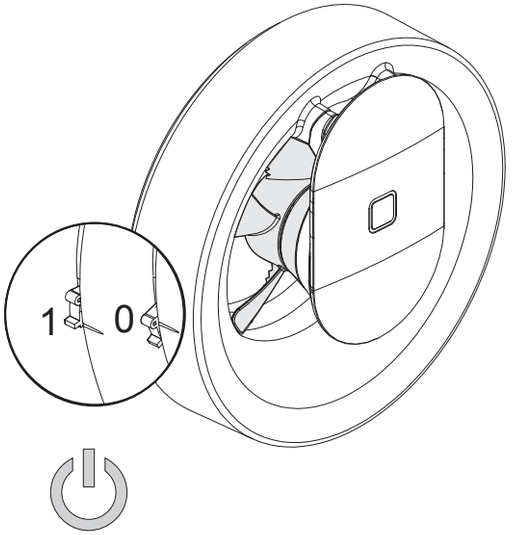

U.

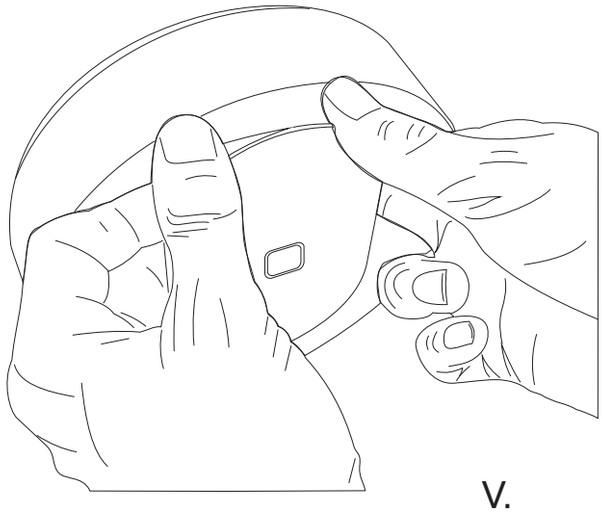

V.

EN: Warranty conditions

The Pax Norte has a five-year warranty for defects in manufacturing and materials. The warranty is subject to the following conditions:

- The fan must have been installed by a qualified electrician.
- The fan must have been assembled and installed in accordance with the advice and instructions in this user and installation guide.
- The fan must be cleaned regularly in accordance with the advice and instructions in this user and installation guide.
- The fan must be installed and used indoors.
- The fan must be installed so Rain and Snow must not get into the exhaust duct.
  The exhaust duct must always be protected with an cap or wall grill outdoor.
- The fan must not be used in exposed environments (for example in industrial or other environments where there is a risk of the fanbeing exposed to solvents, a high dust density, gases, etc.).

FR : Conditions de garantie

Le ventilateur Pax Norte est couvert par une garantie de cinq ans pour les défauts de fabrication et de matériaux. Cette garantie est soumise aux conditions suivantes :

- Le ventilateur doit avoir été installé par un électricien qualifié.
- Le ventilateur doit avoir été assemblé et installé conformément aux consignes et aux instructions fournies dans le présent manuel d'installation et d'utilisation.
- Le ventilateur doit avoir été nettoyé régulièrement, conformément aux consignes et aux instructions fournies dans le présent manuel d'installation et d'utilisation.
- Le ventilateur doit être installé et utilisé en intérieur.
- Le ventilateur doit être installé de façon à empêcher la pluie et la neige d'entrer dans le conduit d'évacuation.
  Le conduit d'évacuation doit toujours être protégé à l'extérieur par une plaque ou un grillage.
- Le ventilateur ne doit pas être utilisé dans des environnements exposés (par exemple, dans un environnement industriel avec un risque d'exposition à des solvants, à une densité de poussière élevée, à des gaz, etc.).

FCC Statement

This device complies with part 15 of the FCC Rules. Operation is subject to the following two conditions:

(1) This device may not cause harmful interference, and
(2) This device must accept any interference received, including interference that may cause undesired operation.

Any Changes or modifications not expressly approved by the party responsible for compliance could void the user's authority to operate the equipment.

Note: This equipment has been tested and found to comply with the limits for a Class B digital device, pursuant to part 15 of the FCC Rules. These limits are designed to provide reasonable protection against harmful interference in a residential installation. This equipment generates uses and can radiate radio frequency energy and, if not installed and used in accordance with the instructions, may cause harmful interference to radio communications. However, there is no guarantee that interference will not occur in a particular installation. If this equipment does cause harmful interference to radio or television reception, which can be determined by turning the equipment off and on, the user is encouraged to try to correct the interference by one or more of the following measures:

- Reorient or relocate the receiving antenna.
- Increase the separation between the equipment and receiver.
- Connect the equipment into an outlet on a circuit different from that to which the receiver is connected.
- Consult the dealer or an experienced radio/TV technician for help.

RF warning:
This equipment complies with FCC radiation exposure limits set forth for an uncontrolled environment. This equipment should be installed and operated with minimum distance 20cm between the radiator & your body.

ISED Notice

This device contains licence-exempt transmitter(s)/receiver(s) that comply with Innovation, Science and Economic Development Canada's licence-exempt RSS(s). Operation is subject to the following two conditions:

(1) This device may not cause harmful interference.
(2) This device must accept any interference received, including interference that may cause undesired operation of the device.

The digital apparatus complies with Canada ICES-3 (B)/NMB-3(B).

This device complies with exemption from the current assessment limits in section 6.6 of CNR - 102 and RSS-102 RF exposure compliance, users can obtain canadian data on RF field exposure and RF field exposure. This equipment complies with Canada radiation exposure limits set forth for an uncontrolled environment. This equipment should be installed and operated with minimum 20cm distance from a radiator or your body. This transmitter must not be co-located or operate in conjunction with any other antenna or transmitter.

Cet appareil contient un ou plusieurs émetteurs/récepteurs exempts de licence qui sont conformes au ou aux RSS exempts de licence d'Innovation, Sciences et Développement économique Canada. L'exploitation est soumise aux deux conditions suivantes:

(1) Ce dispositif ne peut pas causer d'interférences nuisibles.
(2) Ce dispositif doit accepter toute interférence reçue, y compris les interférences pouvant provoquer un fonctionnement indésirable du dispositif.

L'appareil numérique est conforme à la norme CIEM-3 (B)/NMB-3(B) du Canada.

Cet appareil est conforme à l'exemption des limites d'évaluation actuelles prévues à l'article 6.6 de la CNR - 102 et de la RSS-102 sur la conformité à l'exposition aux RF. Les utilisateurs peuvent obtenir des données canadiennes sur l'exposition au champ RF et l'exposition au champ RF. Cet équipement est conforme aux limites canadiennes d'exposition aux rayonnements fixées pour un environnement non contrôlé. Cet équipement doit être installé et utilisé à une distance minimale de 20 cm d'un radiateur ou de votre corps. Cet émetteur ne doit pas être co-situé ou fonctionner en conjonction avec toute autre antenne ou émetteur

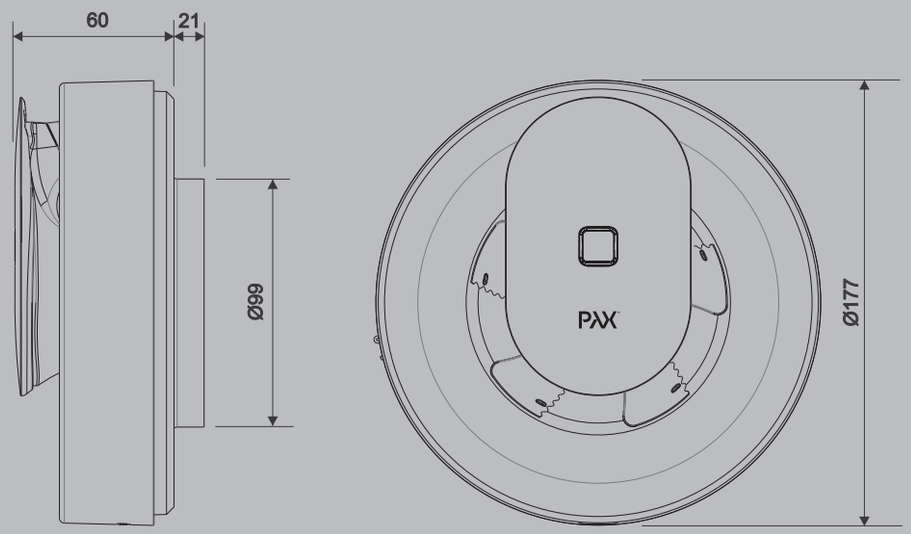

EN: Pin Code for app
Important save this in a secure place.
Write in the numbers at square above, the pincode can be found on the right leg of the motor unit.

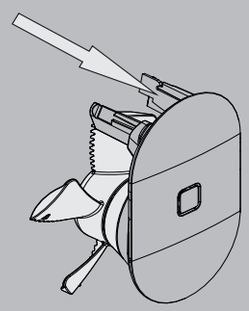

FR : Code d'identification pour l'application
Important : conserver le présent document en lieu sûr.
Inscrivez les numéros du code d'identification, situé sur la patte de fixation droite de l'unité moteur, dans l'encadré ci-dessus.

Copyright © Volution Sweden AB
009-500031-C

We accept no liability for printing errors and reserve the right to make changes to materials and designs.

Nous rejetons toute responsabilité en cas d'erreur d'impression et nous réservons le droit d'apporter les modifications de notre choix aux documents et produits concernés.

pax.se