User Manual

TABLE OF CONTENTS

English ---------- (1~4)

Deutsch ---------- (5~8)

Français ---------- (9~12)

Español ---------- (13~16)

Italiano ---------- (17~20)

Safety precautions

1. Do not disassemble, strike, crush or put into fire.
2. Do not store in high-temperature places.
3. Do not use this product in a humid environment (e. g. bathroom) . Contact with water may cause product failure or damage.
4. Please use the original adapter of this product for power supply.
5. This product is not recommended for use by children under 8 years of age unless under the supervision of their guardian.
6. Recommended product installation height ≤ 2m.
7. Installation of this equipment in a residential environment may cause radio interference .

Before Starting

1. Connect digital frame with power adapter. After the "ARZOPA"logo shows up, it takes about 40 seconds to activate your device
2. Connect digital frame to WiFi (2.4GHz only), Easy to share photos and videos via Arzopa App
3. When adding photos from PC (not applicable to MacBook series) via USB cable, it needs to upgrade the APP to the latest version. And then please follow the prompts to copy the pictures/videos to the ARZOPA frame–ARZOPA frame storage–DCIM folder

4. SD card or USB drive can be used directly as external storage for the frame. Please ensure that the format of the SD card should be FAT32/NTFS
5. It supports picture format by JPG/JPEG/WEBP/PNG and video format by MP4/3GP
6. One-year Free Warranty, if you have any questions please email support@arzopa.com

Frame Introduction

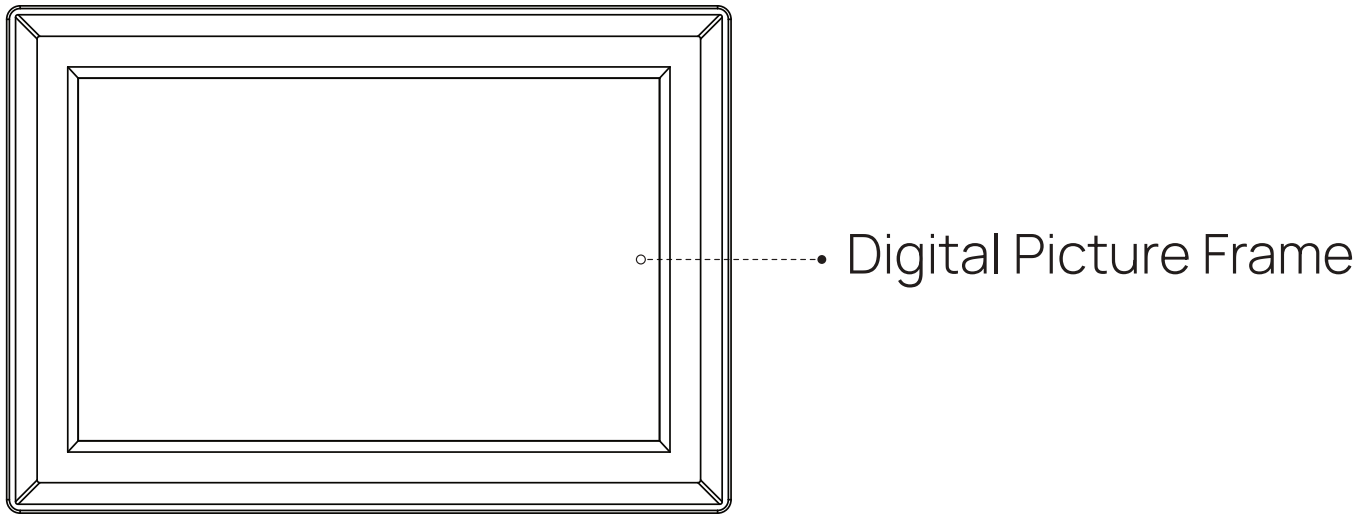

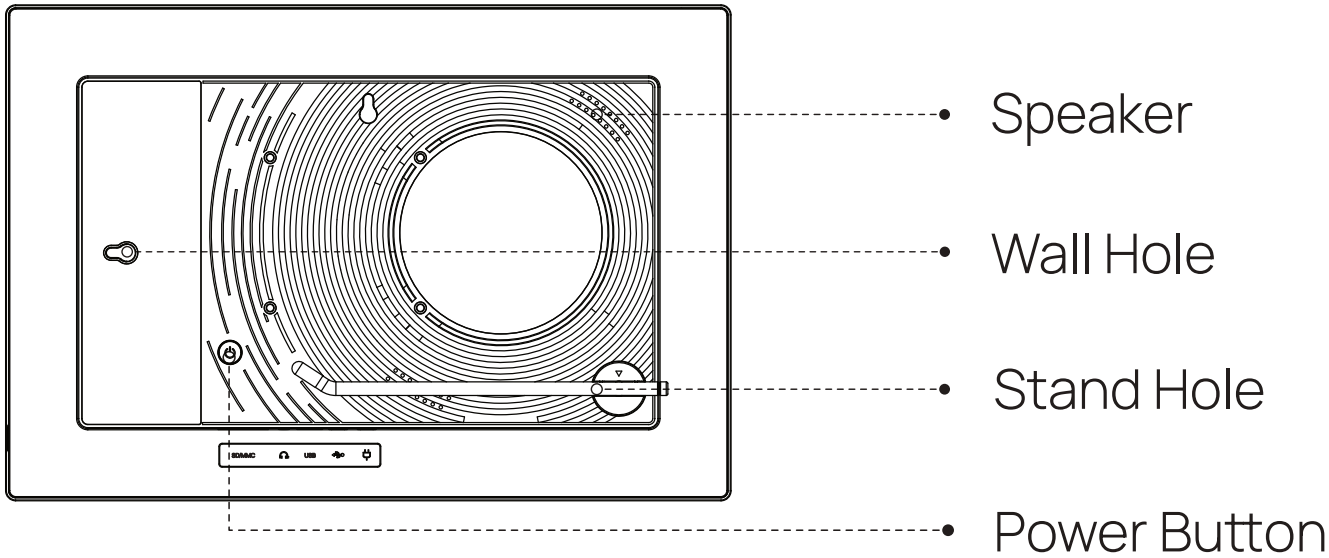
Speaker
Wall Hole
Stand Hole
Power Button

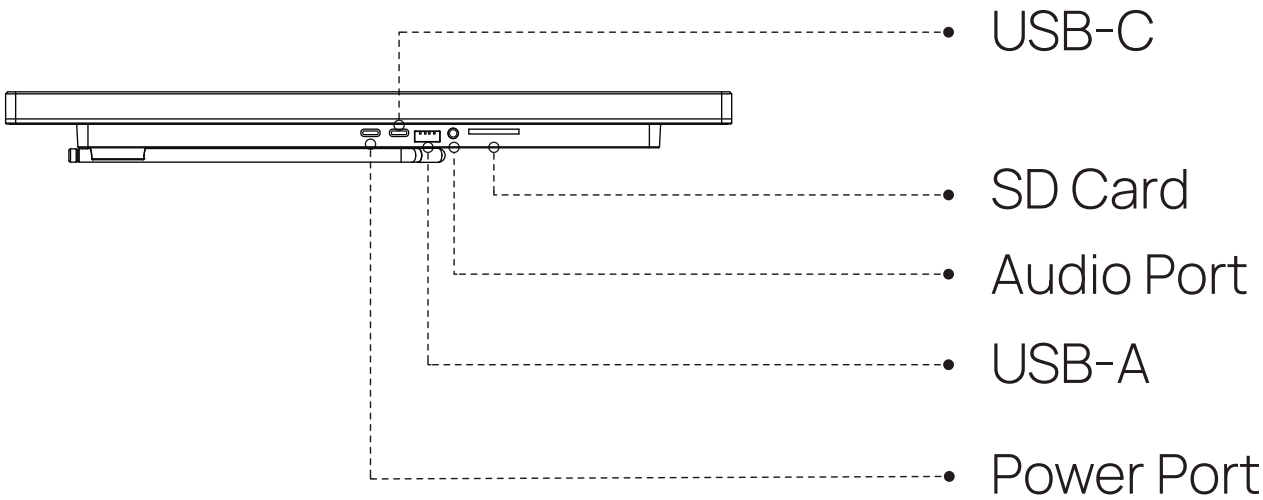
USB-C
SD Card
Audio Port
USB-A
Power Port

* It can be connected to PC via USB cable to add photos and videos to the digital photo frame

(NOT applicable to MacBook series)

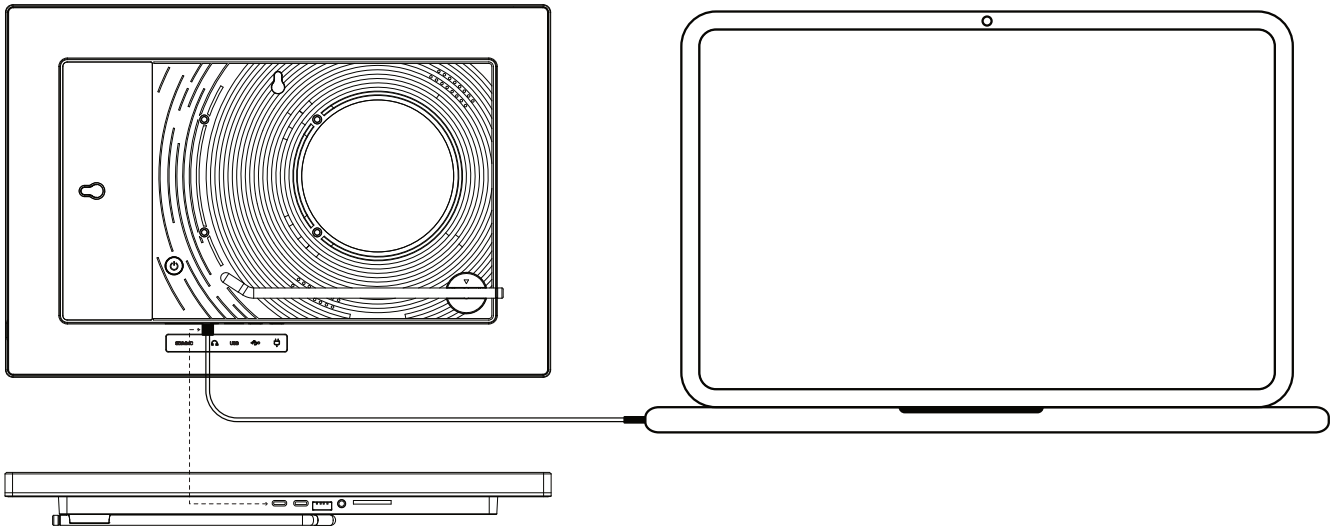

Scan acquisition
12+12 months warranty

Scan acquisition
More help

Sicherheitshinweise

1. Nicht zerlegen, stoßen, quetschen oder ins Feuer werfen.
2. Nicht an Orten mit hohen Temperaturen aufbewahren.
3. Nicht in feuchter Umgebung (z.B. Badezimmer) verwenden. Kontakt mit Wasser kann zu Fehlfunktionen oder Schäden am Produkt führen.
4. Nur das Original-Netzteil des Produkts verwenden.
5. Dieses Produkt wird für Kinder unter 8 Jahren nicht empfohlen, es sei denn unter Aufsicht eines Erziehungsberechtigten.
6. Die Installationshöhe des Produkts sollte ≤2m betragen.
7. Der Betrieb dieses Geräts in Wohngebieten kann Funkstörungen verursachen.

Nutzungshinweise:

1. Schließen Sie den Cloud-Bilderrahmen mit dem Netz - teil an. Nach Erscheinen des „ARZOPA"-Logos dauert es etwa 40 Sekunden, bis Ihr Gerät aktiviert ist.
2. Verbinden Sie den Cloud-Bilderrahmen mit WLAN und teilen Sie einfach Fotos und Videos über die Arzopa APP Beim Hinzufügen von Fotos über USB-Kabel vom PC

3. (nicht kompatibel mit MacBook-Serie) muss die APP auf die neueste Version aktualisiert werden. Bitte folgen Sie den Anweisungen, um Bilder/Videos in den Ordner ARZOPA-ARZOPA-DCIM zu kopieren.
4. SD-Karte oder USB-Laufwerk können direkt als externer Speicher für den Rahmen verwendet werden.Stellen Sie sicher, dass das Format der SD-Karte FAT32/NTFS ist.
5. Es werden die Bildformate JPG/JPEG/WEBP/PNG urnd die Videoformate MP4/3GP unterstützt.
6. Ein Jahr kostenlose Garantie auf Qualitätsprobleme.Bei Fragen wenden Sie sich bitte an den offiziellen Kundenservice.

Produktvorstellung

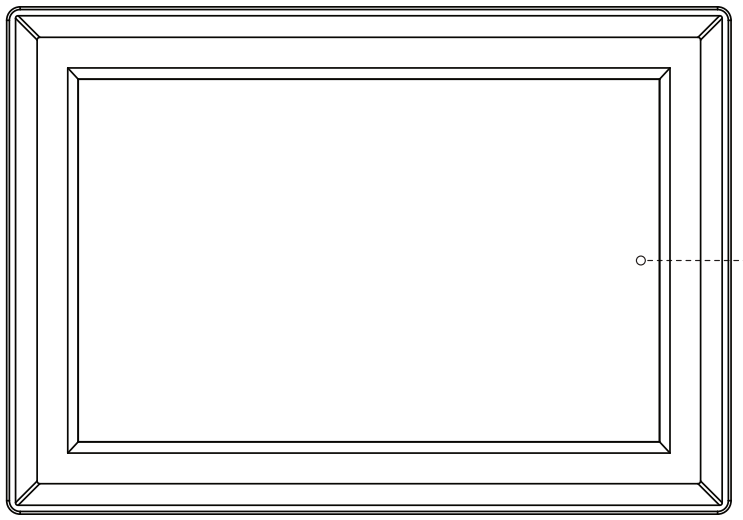

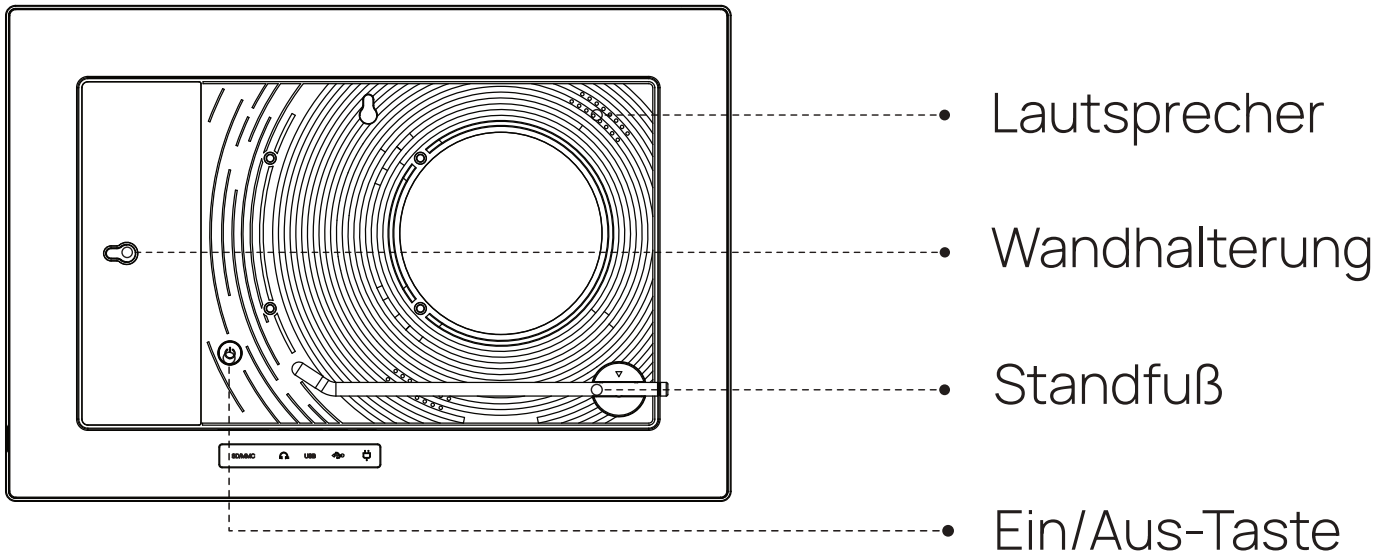
Lautsprecher
Wandhalterung
Standfuß
Ein/Aus-Taste

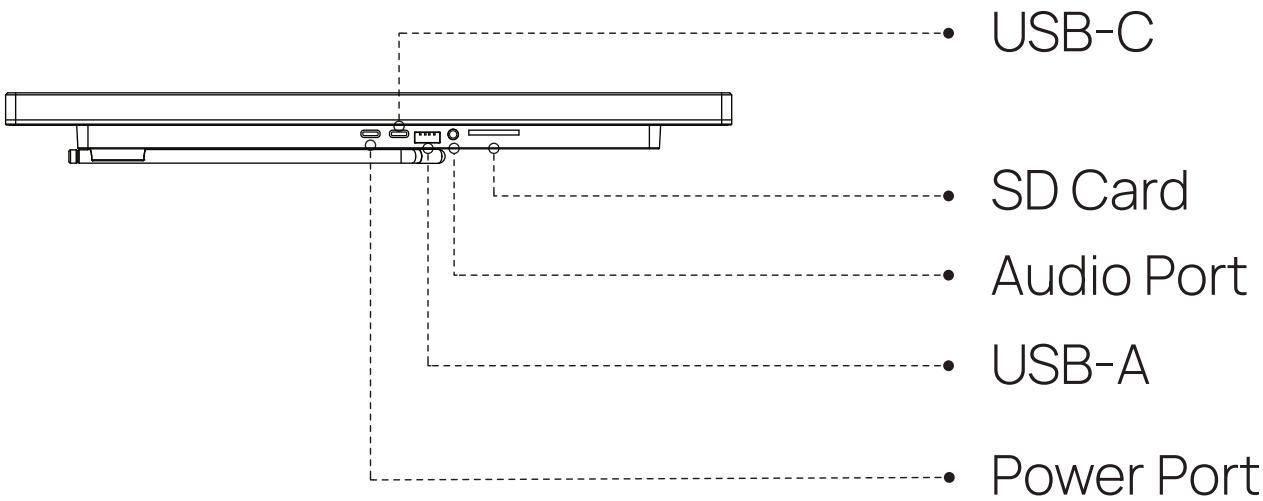
USB-C
SD Card
Audio Port
USB-A
Power Port

*Es kann über USB-Kabel mit einem PC verbunden werden, um Fotos und Videos zum Cloud-Rahmen hinzuzufügen

(nicht kompatibel mit MacBook-Serie)

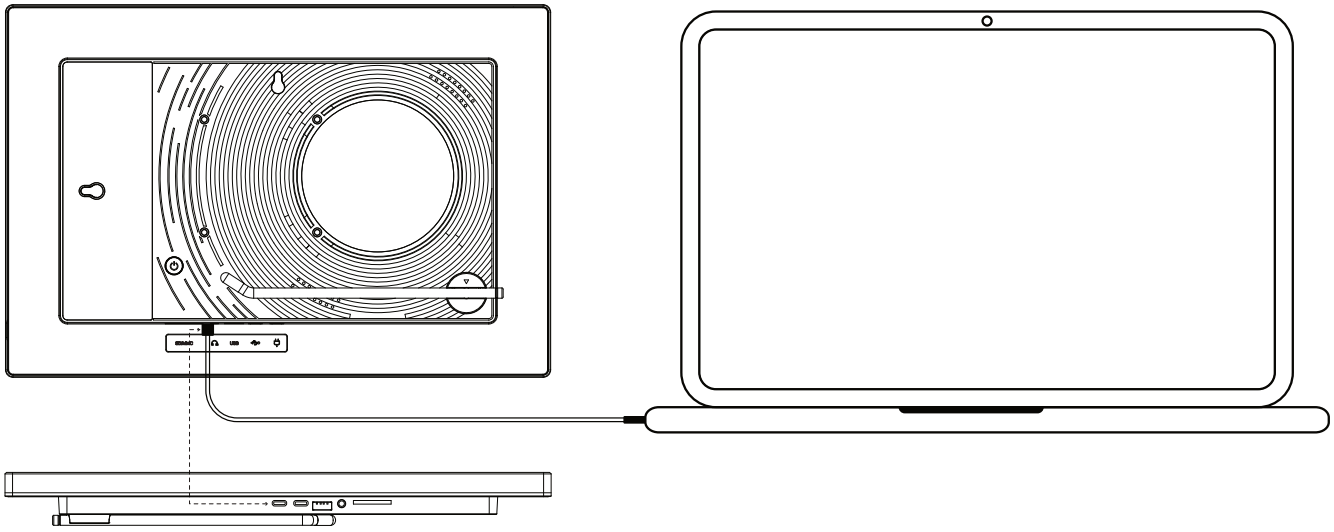

QR-Code scannen für
12+12 Monate Garantie

QR-Code scannen für
Weitere Hilfe

Précautions de sécurité

1. Ne pas démonter, heurter, presser ou jeter au feu
2. Ne pas stocker dans des endroits à haute température.
3. N'utilisez pas ce produit dans un environnement humide (comme une salle de bain). Le contact avec l'eau peut provoquer un dysfonctionnement ou des dommages au produit.
4. Veuillez utiliser l'adaptateur d'origine pour alimenter ce produit.
5. Ce produit n'est pas recommandé pour les enfants de moins de 8 ans, sauf s'il est utilisé sous la surveillance et les conseils de leurs tuteurs.
6. Hauteur d'installation du produit ≤ 2 m.
7. Dans un environnement résidentiel, le fonctionnement de cet appareil peut provoquer des interférences radio.

Précautions d'emploi :

1. Connectez le cadre photo nuage à l'aide de l'adaptateur d'alimentation. Une fois le logo « ARZOPA » affiché, il faudra environ 40 secondes pour activer votre appareil.
2. Connectez le cadre photo nuage au WiFi et partagez facilement des photos et des vidéos via l'application Arzopa

3. Lorsque vous ajoutez des photos depuis un PC (non applicable à la série MacBook) via un câble USB, vous devez mettre à niveau l'application vers la dernière version. Suivez ensuite les instructions pour copier les images/vidéos dans ARZOPA-Storage ARZOPA -dossier DCIM.
4. La carte SD ou la clé USB peut être utilisée directement comme stockage pour un cadre photo externe. Veuillez vous assurer que le format de la carte SD doit être FAT32/NTFS.
5. Il prend en charge les formats d'image JPG/ JPEG / WEBP / PNG et les formats vidéo MP4 / 3GP.
6. Garantie gratuite d'un an pour les problèmes de qualité. Si vous avez des questions, veuillez consulter le service client officiel.

Présentation du produit

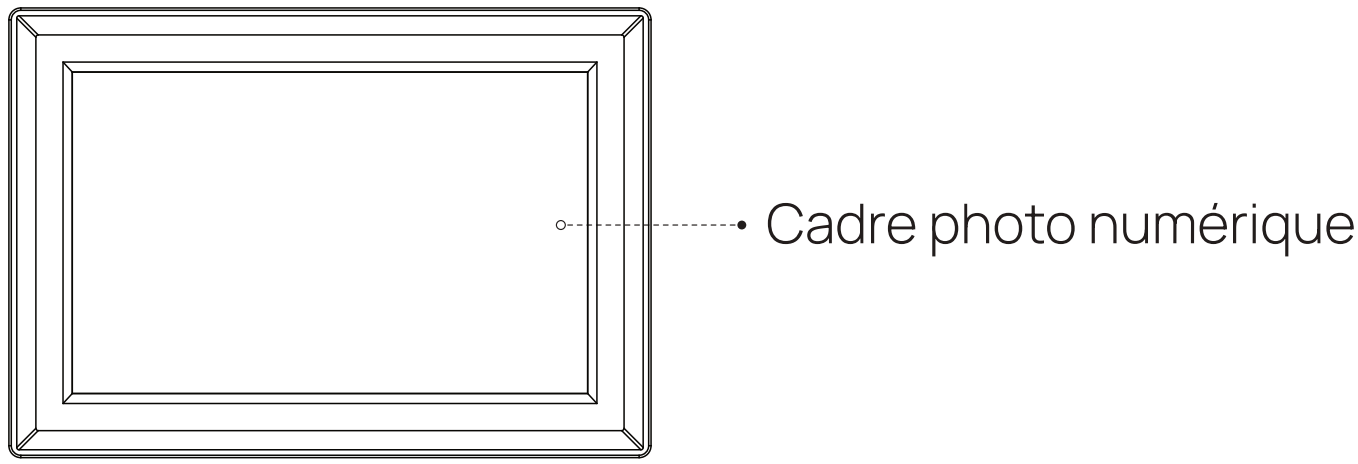

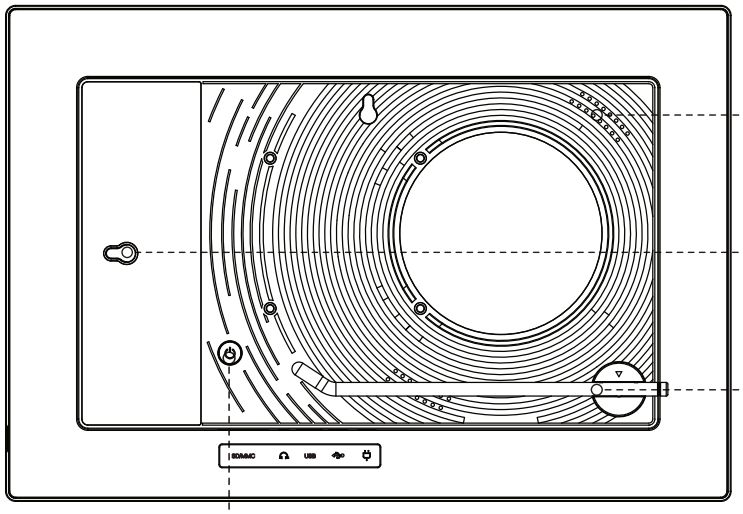

- Haut-parleur
- Trou d'accrochage murale
- Tige de support
- Bouton d'alimentation

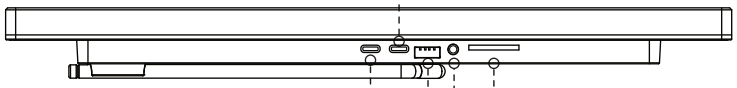

- USB-C
- SD Card
- Audio Port
- USB-A
- Power Port

ion

* Il peut se connecter au PC via un câble USB pour ajouter des photos et des vidéos au cadre photo nuage

(non disponible pour la série MacBook)

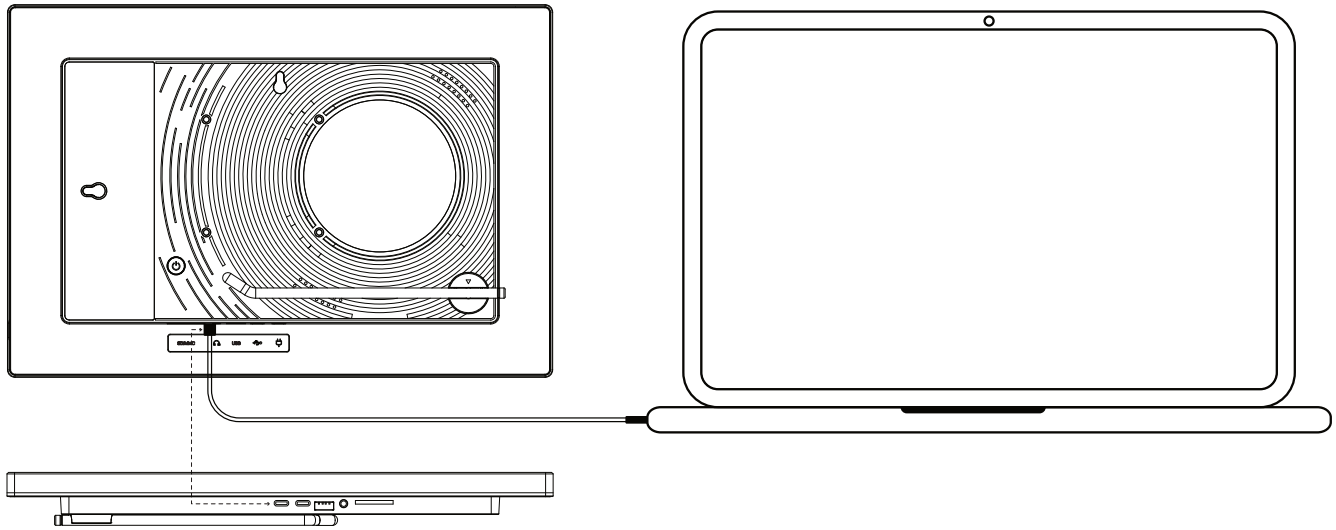

Scannez pour obtenir une garantie de 12+12 mois

Scannez pour obtenir plus d'aide

Precauciones de Seguridad

1. Está prohibido desmontar, golpear, comprimir o arrojar al fuego.
2. No almacenar en lugares de alta temperatura.
3. No usar en ambientes húmedos (como baños). El contacto con agua puede causar fallos o daños en el producto.
4. Utilice el adaptador de corriente original proporcionado con el producto.
5. No se recomienda el uso del producto por niños menores de 8 años, a menos que estén bajo la supervisión y guía de un adulto.
6. Altura de instalación del producto ≤ 2 metros.
7. El funcionamiento de este dispositivo en un entorno residencial puede causar interferencias de radio.

Precauciones de Uso:

1. Conecte el marco de fotos en la nube usando el adaptador de corriente. Una vez que aparezca el logo "ARZOPA", tomará aproximadamente 40 segundos para activar su dispositivo.
2. Conecte el marco de fotos en la nube a WiFi y comparta fotos y videos fácilmente a través de la aplicación Arzopa.

3. Al agregar fotos desde una PC (no compatible con la serie MacBook) mediante un cable USB, es necesario actualizar la aplicación a la versión más reciente. Luego, siga las indicaciones para copiar las imágenes/videos a la carpeta ARZOPA-ARZOPA Storage–DCIM.
4. Las tarjetas SD o unidades USB se pueden usar directamente como almacenamiento externo para el marco. Asegúrese de que el formato de la tarjeta SD sea FAT32 / NTFS.
5. Soporta los formatos de imagen JPG / JPEG / WEBP / PNG y los formatos de video MP4 / 3GP.
6. Garantía gratuita por un año en caso de problemas de calidad. Para cualquier consulta, póngase en contacto con el servicio de atención al cliente oficial.

Descripción del Producto

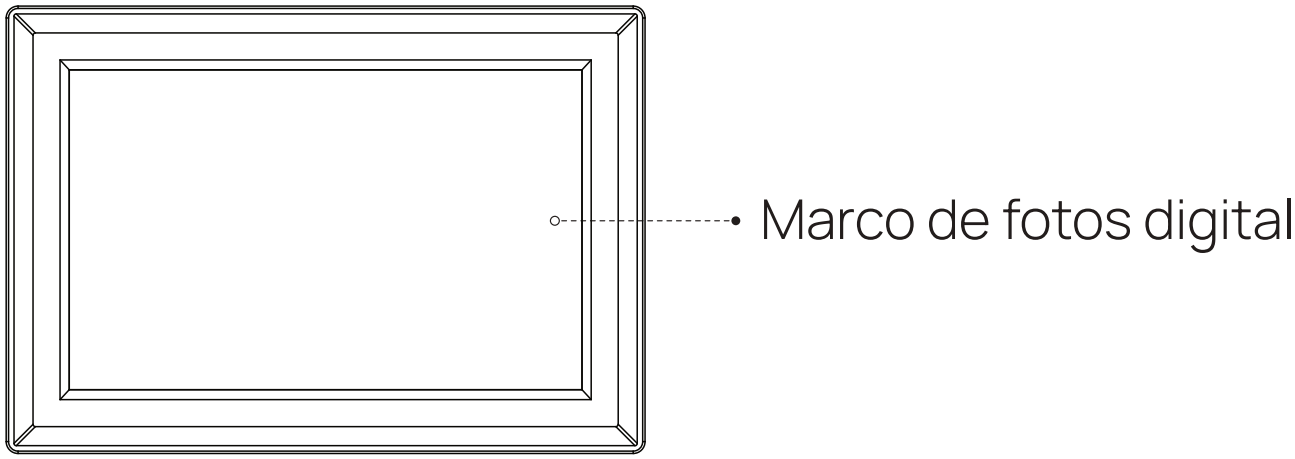

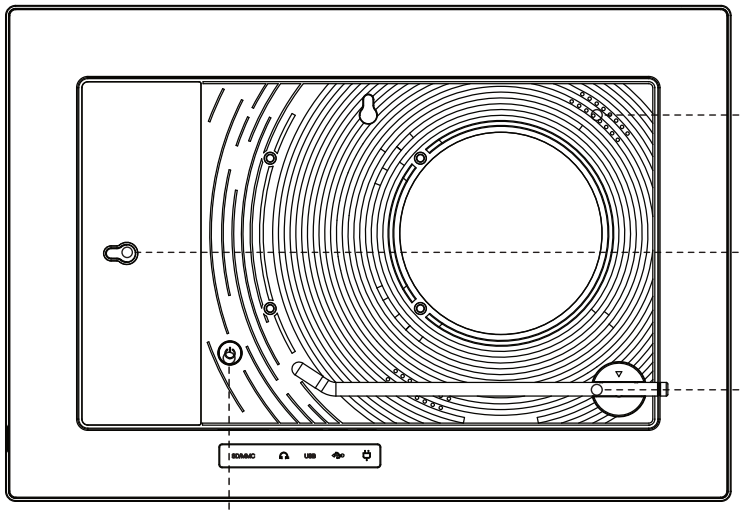

- Altavoz
- Orificios para Montaje en Pared
- Vara de Soporte
- Botón de Encendido

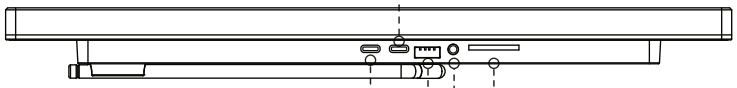

- USB-C
- SD Card SD
- Audio Port dio
- USB-A
- Power Port

* También puede conectar el marco de fotos en la nube a una PC mediante un cable USB para agregar fotos y videos

(no compatible con la serie MacBook).

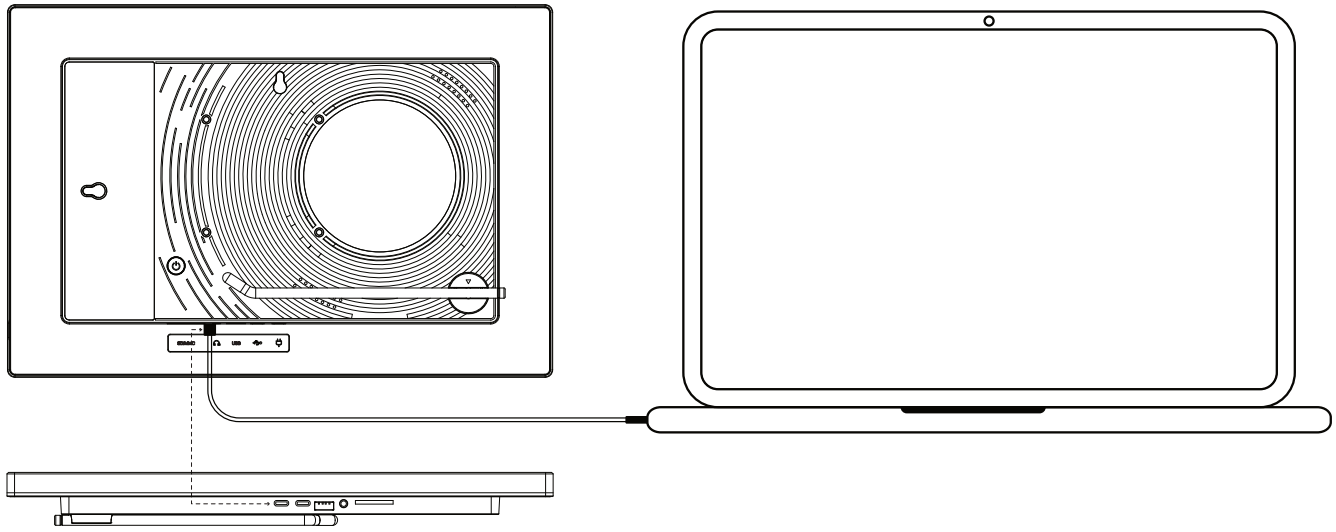

Escanee para Obtener
12+12 meses de Garantía

Escanee para Obtener
Más Ayuda

Precauzioni di sicurezza

1. Non smontare, urtare, schiacciare o gettare nel fuoco.
2. Non conservare in luoghi ad alta temperatura.
3. Non utilizzare questo prodotto in un ambiente umido (ad esempio un bagno). Il contatto con l'acqua può causare malfunzionamenti o danni al prodotto.
4. Utilizza l'adattatore originale per alimentare questo prodotto.
5. L'uso di questo prodotto è sconsigliato ai bambini di età inferiore agli 8 anni, se non sotto la supervisione di un tutore.
6. Altezza di installazione del prodotto ≤ 2 m.
7. In un ambiente residenziale, il funzionamento di questo dispositivo può causare interferenze radio.

Precauzioni per l'uso:

1. Collega la cornice per foto a nuvola tramite l'adattatore di corrente. Dopo che appare il logo "ARZOPA", ci vorranno circa 40 secondi per attivare il dispositivo.
2. Collega la cornice per foto a nuvola al WiFi e condividi facilmente foto e video tramite l'APP Arzopa

3. Quando si aggiungono foto da un PC (non applicabile alla serie MacBook) tramite cavo USB, è necessario aggiornare l'APP all'ultima versione. Quindi segui le istruzioni per copiare le immagini/video nella cartella ARZOPA-ARZOPA Storage–DCIM.
4. La scheda SD o l'unità USB possono essere utilizzate direttamente come memoria per le cornici esterne, assicurandosi che il formato della scheda SD sia FAT32 / NTFS.
5. Supporta i formati immagine JPG/JPEG/WEBP/PNG e i formati video MP4/3GP.
6. Garanzia gratuita di un anno per problemi di qualità. In caso di domande, consulta il servizio clienti ufficiale.

Introduzione al prodotto

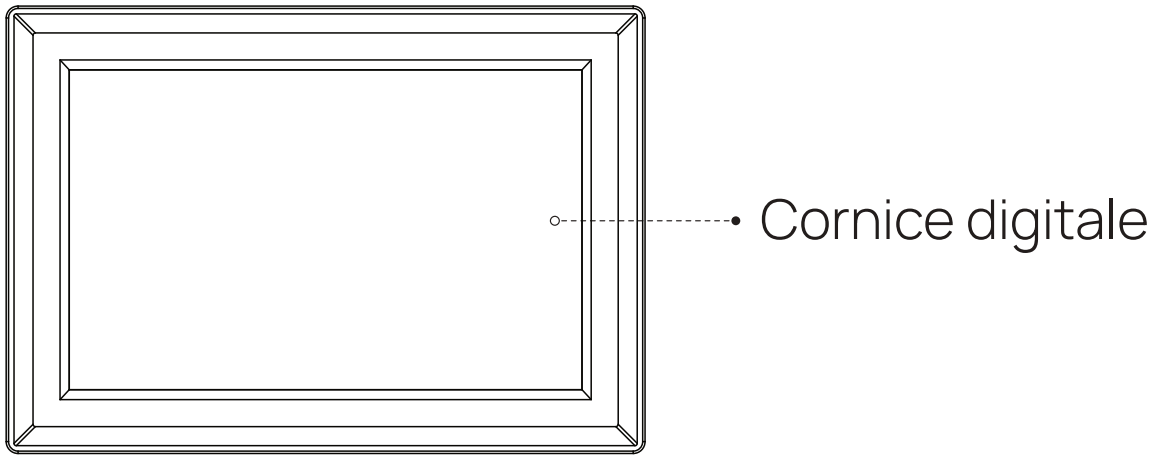

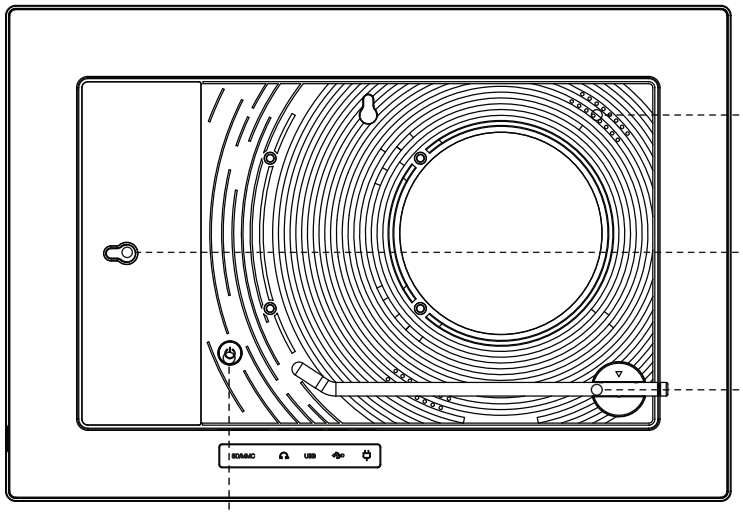

- Altoparlante
- Foro di montaggio a parete
- Asta di supporto
- Pulsante di accensione

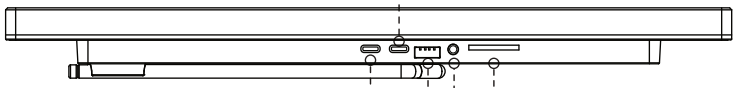

- USB-C
- SD Card
- Audio Port
- USB-A
- Power Port

*Può essere collegato al PC tramite cavo USB per aggiungere foto e video alla cornice per foto a nuvola

(non applicabile alla serie MacBook)

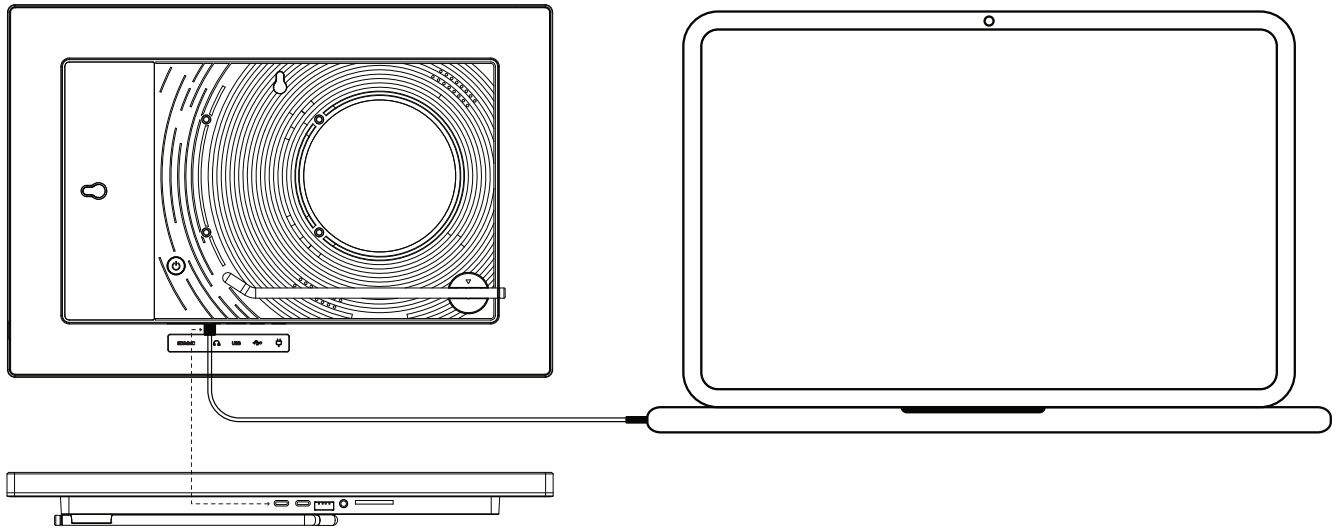

Scansiona per ottenere
Garanzia 12+12 mesi

Scansiona per ottenere
Più aiuto

IC Warning

This device complies with Industry Canada's license-exempt RSSs. Operation is subject to the following two conditions:

(1) This device may not cause interference;

(2) This device must accept any interference, including interference that may cause undesired operation of the device.

The product should be kept at least 20CM away when used.

FCC Warning

This device complies with Part 15 of the FCC Rules. Operation is subject to the following two conditions:

(1) This device may not cause harmful interference, and (2) this device must accept any interference received, including interference that may cause undesired operation.

NOTE 1: This equipment has been tested and found to comply with the limits for a Class B digital device, pursuant to part 15 of the FCC Rules. These limits are designed to provide reasonable protection against harmful interference in a residential installation. This equipment generates, uses and can radiate radio frequency energy and, if not installed and used in accordance with the instructions, may cause harmful interference to radio communications. However, there is no guarantee that interference will not occur in a particular installation. If this equipment does cause harmful interference to radio or television reception, which can be determined by turning the equipment oF and on, the user is encouraged to try to correct the interference by one or more of the following measures:

- Reorient or relocate the receiving antenna.

- Increase the separation between the equipment and receiver.

-Connect the equipment into an outlet on a circuit diF erent from that to which the receiver is connected.

-Consult the dealer or an experienced radio/TV technician for help.

NOTE 2: Any changes or modifications to this unit not expressly approved by the party responsible for compliance could void the user's authority to operate the equipment.

RF Exposure Statement

To maintain compliance with FCC'S RF Exposure guidelines, This equipment should be installed and operated with minimum 20cm between the radiator and your body. This device and its antenna(s) must not be co-located or operation in conjunction with any other antenna or transmiHer.