说明书尺寸：110X90mm
印刷颜色：CMYK
制作方式：按顺序订装

DR-908PRO
量产说明书转曲

VER： 250821_2058

SABALA®

Guía del usuario de

DR-908PRO

HECHO EN CHINA

SABALA® is a brand of Bluetooth speakers of high quality. Our ambassador in Brazil is actress Deborah Secco.

In the distant China, four friends had something in common: The interest in technology.

Acoustic Engineer **Chang**, the structures engineer **Li**,
The electrical engineer **Zou** and the music enthusiast **Zhang**
They gathered to create the **SABALA** Sound Box line.

Our speakers have bold and avant -garde design,
high sound quality and fidelity, severe high power
and lithium battery that lasts for more than 10 hours.

After 4 years of meticulous development,
SABALA now arrives to shake the Brazilian market!

SABALA®

CONTENTS

Español ..... 01~10

Português ..... 11~20

English ..... 21~30

SABALA®

Español

Gracias por comprar altavoces portátiles al aire libre SABALA DR - 908PRO. Lea el Manual del usuario antes de usarlo y póngalo a mano para futuras referencias.Si tiene alguna pregunta u otra opinión, pase su Número de pedido.

Contenido del embalaje

1x SABALA DR - 908PRO altavoces portátiles al aire libre

1 x Cable de Carga Tipo C

1 x Manual del Usuario

1 x Correa

Configuración del botón

① Botón de encendido / apagado de la fuente de alimentación

② Botón de emparejamiento TWS

③ Botón de cambio de modo

④ Botón de emparejamiento / desconexión Bluetooth

⑤ Botón de reproducción / pausa

⑥ Volumen reducido / pista anterior

⑦ Sube el volumen / siguiente pista

⑧ Efecto de luz y botón eq

⑨ Puerto de entrada de audio estereofónico de 3.5 mm

⑩ Puerto USB

⑪ Interfaz de carga rápida tipo C

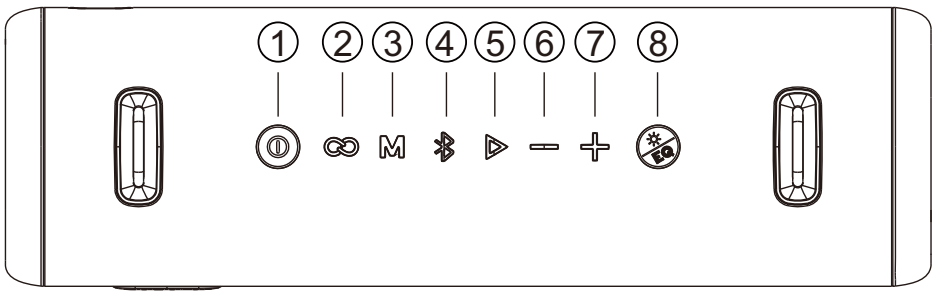

Cómo usarlo?

Carga

Por favor, cargue los altavoces con un cargador de teléfono móvil. Este producto admite carga rápida multiprotocoloCarga: el indicador LED naranja se mantiene encendido (cuando se admite una carga rápida, el led naranja parpadea cada 1 segundo)Cuando la batería está llena: el led naranja se apaga.Cuando el altavoz está encendido y la batería está baja, se emite el sonido de advertencia "Low battery, please charge".

Máquina de conmutación

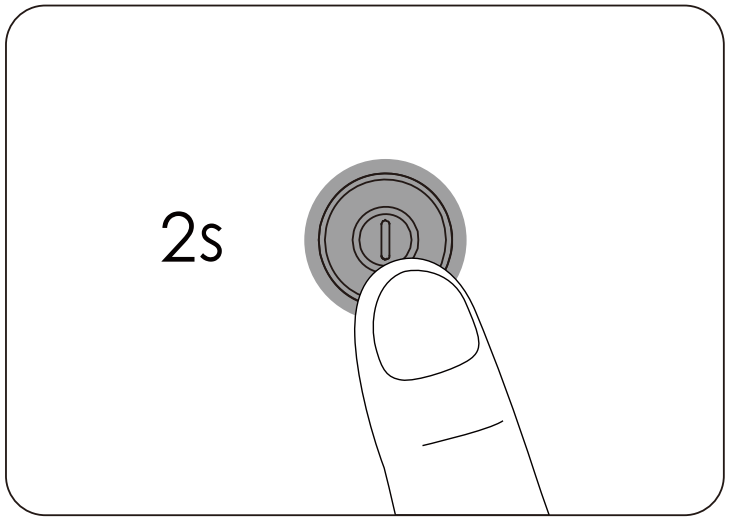

Presione el botón de encendido durante 2 segundo.

Conexión Bluetooth

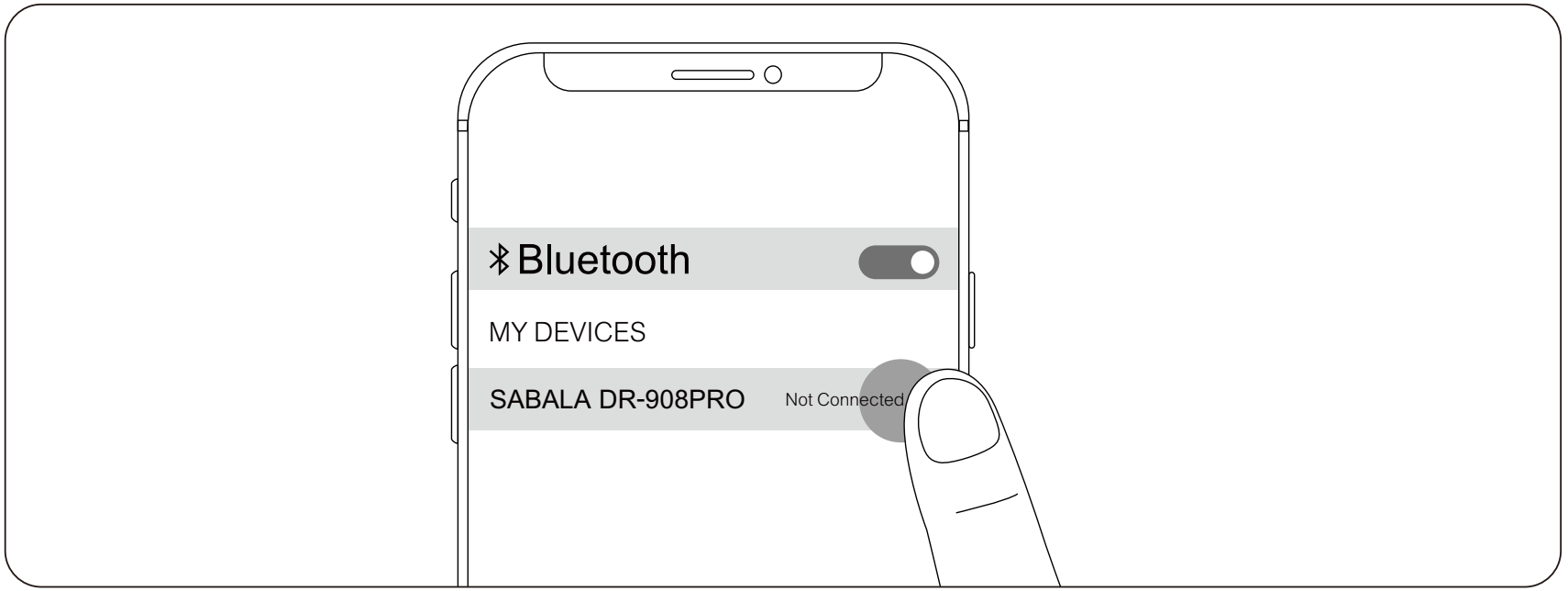

1: Encender el altavoz, la luz blanca muestra respiración, el altavozSe esperará el emparejamiento.

2: Abre tu teléfono o pad, activa Bluetooth, encuentra y haz clic en "SABALA DR-908PRO" para emparejar.

3: Después del emparejamiento exitoso, la luz blanca parpadea dos veces cada 2 segundos.

4: Presione el botón Bluetooth durante mucho tiempo para desconectar la conexión Bluetooth y volver a entrar en el modo de emparejamiento.

Verdadero estéreo inalámbrico

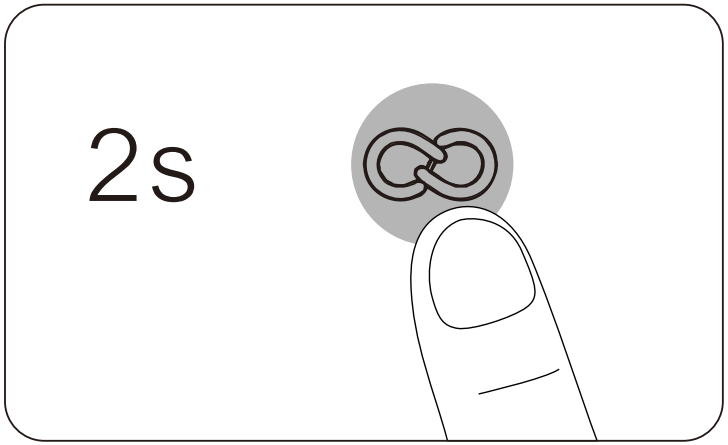

1: Encienda ambos altavoces al mismo tiempo, entre en modo Bluetooth y desconecte de su teléfono o tableta.

2: Presione el botón de emparejamiento "TWS" en uno de los altavoces para activar Emparejamiento tws. después de un emparejamiento exitoso, los dos altavoces serán simultáneosRadio: "TWS connected"

3: Reconectar el teléfono y el pad, ambos altavoces ahora pueden reproducir músicaAl mismo tiempo

Entrada de audio AUX

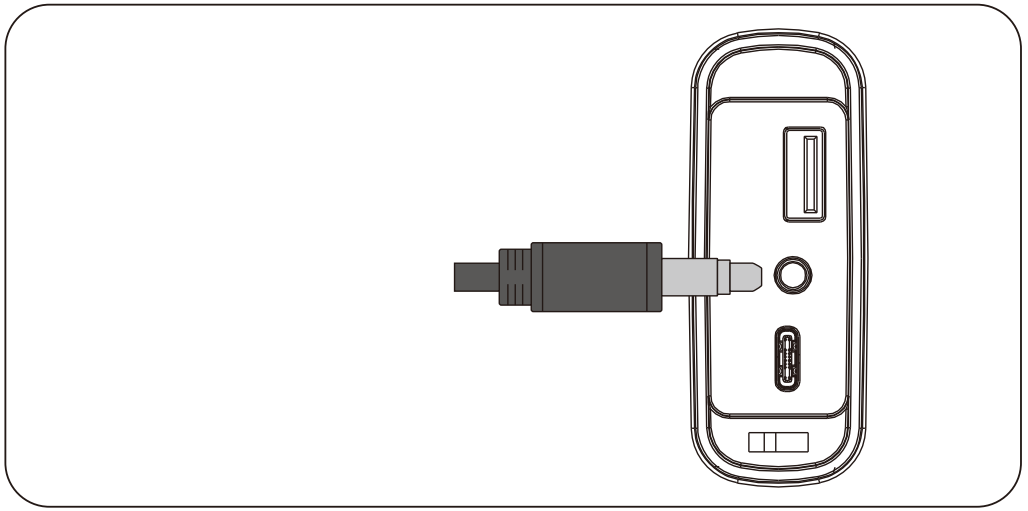

Solo tiene que conectar el altavoz al dispositivo de salida de audio a través de audio de 3.5 mm Cable de conector. Nota: después de conectar el cable de audio, el altavoz cambiará automáticamente al modo AUX.

Modo de reproducción de música USB

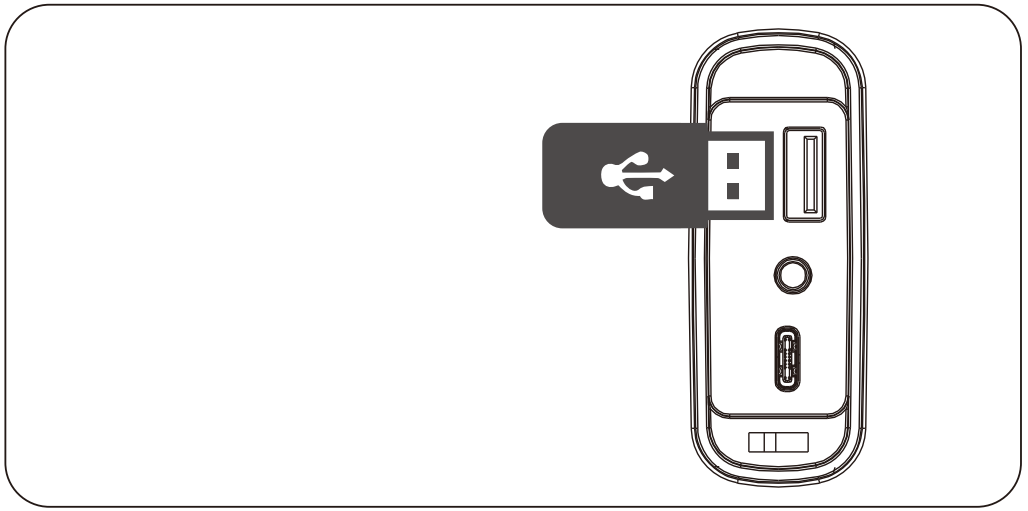

Conecte el USB al puerto USB del altavoz, que será automático Cambia al modo de reproducción de música USB.

Soporte de decodificación USB: WAV, MP3, APE, FLAC, WMA.

Apagado automático

Si el Bluetooth no está emparejado, otros dispositivos no están en línea o la música se detiene, los altavoces se apagarán automáticamente después de 10 minutos. Cuando la batería es insuficiente, los altavoces también se apagan automáticamente.

Especificaciones

Modelo	DR-908PRO
Versión Bluetooth	V5.4
Distancia de transmisión	> 10m(33 pasos)
Rango de frecuencia	35Hz-20KHz
Tiempo de reproducción	Alrededor de 10 horas
Capacidad de la batería	5200mAh, Capacidad total de la celda: 20800mAh
Poder	Potencia máxima: 120W
Tiempo de carga	< 3 Horas(Carga rápida)
Tamaño (cm)	36.3*17.2*11
Entrada de energía	Tipo C(Carga rápida:5-20V,MAX:60W)

Especificaciones

Máquina de conmutación	Presione el interruptor 2s durante mucho tiempo.
Conexión / desconexión TWS	Presione largo para ingresar al emparejamiento TWS TWS connected,Long press to disconnect.
Reproducción / pausa	Pulsación corta para reproducir y pausa
Conexión / desconexión Bluetooth	Presione corto para entrar en el modo Bluetooth y presione largo para desconectar
Volumen + / -	Presione corto para ajustar el volumen
Anterior / siguiente	Presione y mantenga para cambiar entre la canción anterior y la siguiente
Cambio de modo	Pulsación corta para cambiar el modo de reproducción
Cambio de modo de luz	Presione brevemente para cambiar el modo de luz
Cambio eq modo	Presione largo para cambiar el modo eq (modo interior y modo exterior)
Restablecimiento del sistema	Mantenga 8 segundos para restablecer el dispositivo.

Mantenimiento y mantenimiento

- No use ningún limpiador o material de limpieza para limpiar el producto, ya que cualquier tipo de producto químico puede dañar este equipo.
- No desmonte este producto. No tiene piezas que los usuarios puedan reparar.
- Operar con cuidado para obtener el mejor rendimiento.
- Coloque el producto en un lugar seco. Si se almacena en un ambiente hostil, el polvo, la suciedad y la humedad se acumulan en el producto.
- No introduzca este producto en el fuego, ya que las baterías pueden explotar o liberar sustancias peligrosas.

Información sobre la garantía

Su altavoz portátil al aire libre "SABALA DR - 908PRO" ofrece una garantía de 12 meses por defectos en materiales y procesos a partir de la fecha de compra, en condiciones normales de uso y servicio. SABALA no es responsable del uso accidental de este producto y su responsabilidad no excede el precio de compra. si tiene algún problema al usar este producto, no dude en ponerse en contacto con nuestro equipo de servicio al cliente y proporcionar su número de pedido.

SABALA®

Português

Obrigado por comprar o alto-falante portátil ao ar livre SABALA DR-908PRO. Por favor, leia o manual do usuário antes de usar e mantenha-o acessível para referência futura. Se você tiver alguma dúvida ou comentários adicionais, entre em contato conosco com seu número de pedido.

Conteúdo da Embalagem

1 x SABALA DR-908PRO alto-falante portátil ao ar livre

1 x Cabo de Carregamento Tipo C

1 x Manual do Usuário

1 x Alça

Como usar?

Carregamento

cargaUtilize um carregador de telemóvel para carregar o altifalante. Este produto suporta carregamento rápido multi protocoloCarregamento: A luz indicadora LED laranja permanece acesa (quando o carregamento rápido é suportado, o LED laranja pisca uma vez a cada segundo)Quando a bateria estiver totalmente carregada: a luz indicadora LED laranja desligará.Quando o alto-falante estiver ligado e o nível da bateria estiver baixo, reproduza o som do prompt “Low power,Please charge ".

Ligar/Desligar

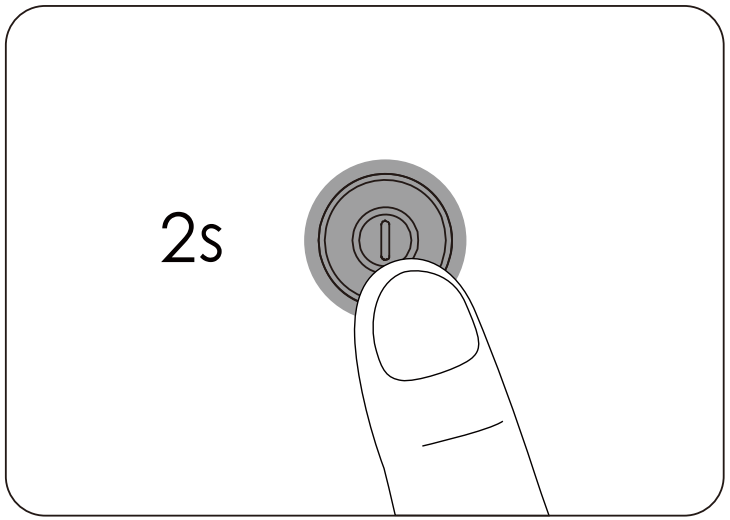

Pressione e segure o botão de energia por 2 segundos

Configuração do botão

① Botão de ligação / desligação

② Botão emparelhamento TWS

③ Botão de mudança de modo

④ Botão de emparelhamento / desconexão Bluetooth

⑤ Botão Reproduzir/ Pausar

⑥ Diminuir o Volume/Faixa Anterior

⑦ Aumentar o Volume/Faixa Seguinte

⑧ Efeitos de iluminação e botões EQ

⑨ Porta de entrada de áudio de 3.5 mm

⑩ Porta USB

⑪ Interface de carregamento rápido tipo C

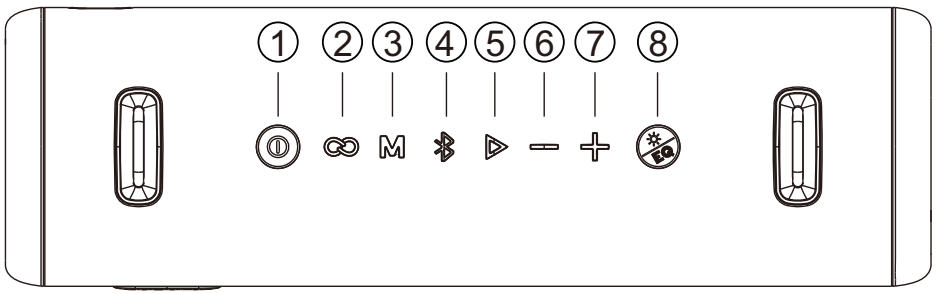

Ligação Bluetooth

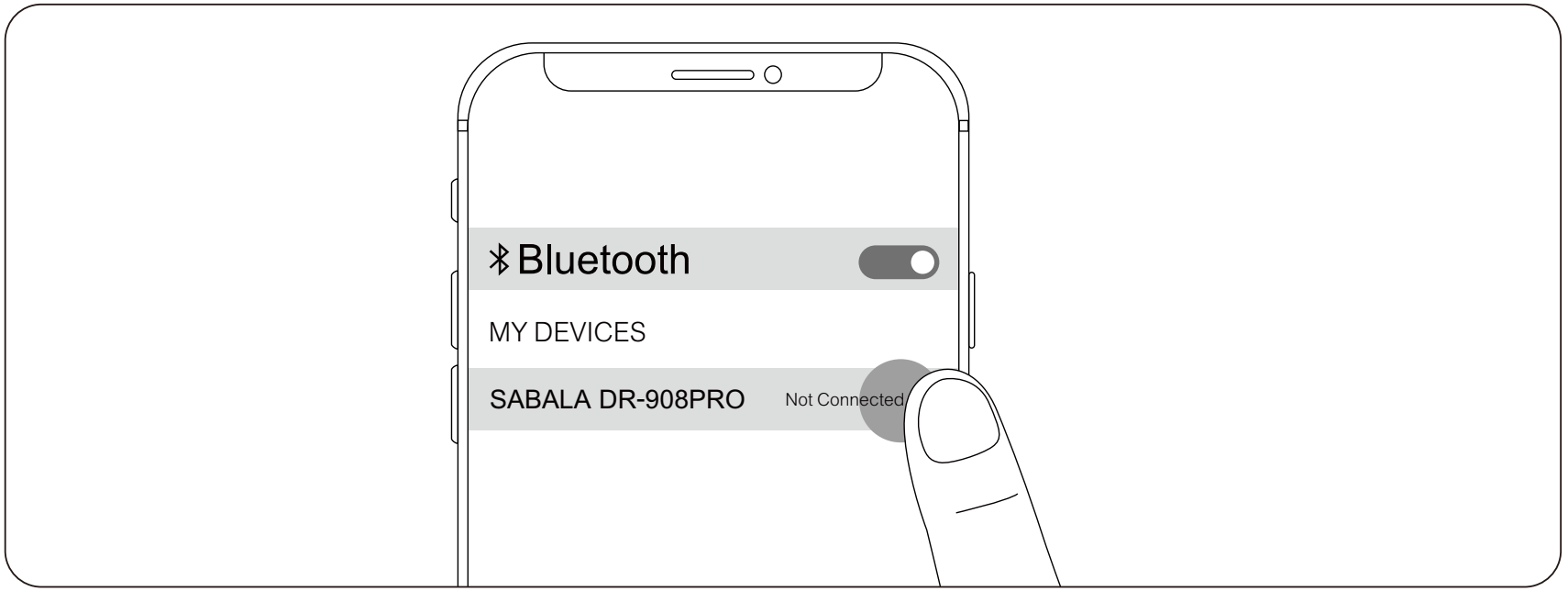

1: Ligue o alto-falante, a luz branca mostra a respiração, e o alto-falanteesperará o emparelhamento.

2: Abra o telefone ou pad, ligue Bluetooth, encontre e clique em "SABALA DR-908PRO" para par.

3: Combinando com sucesso, a luz branca pisca duas vezes a cada 2 segundos.

4: Pressione longamente o botão Bluetooth para desconectar a conexão Bluetoothe voltar a entrar no modo de emparelhamento.

Estéreo Sem Fios Verdadeiro

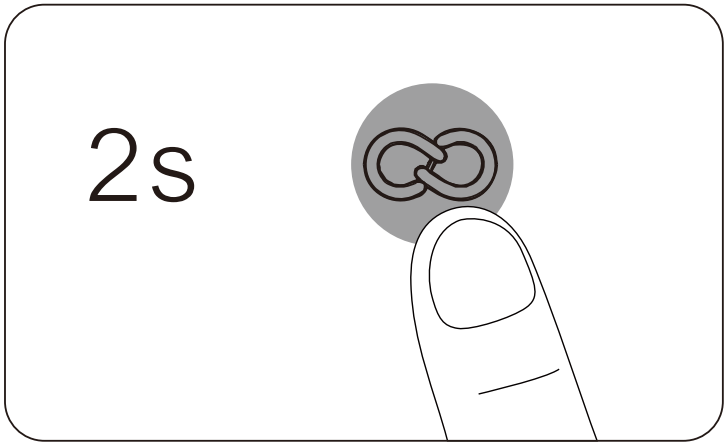

1: Ligue ambos os alto-falantes simultaneamente e entre no modo Bluetooth e, em seguida, desconecte-os do seu telefone ou tablet.

2: Pressione e segure o botão de emparelhamento "TWS" em um dos alto-falantes para iniciar o emparelhamento TWS. Após o emparelhamento bem sucedido, ambos os alto-falantes tocarão simultaneamente: “TWS connected”

3: Reconecte o telefone e o tablet, e ambos os alto-falantes podem reproduzir música simultaneamente

Entrada de áudio AUX

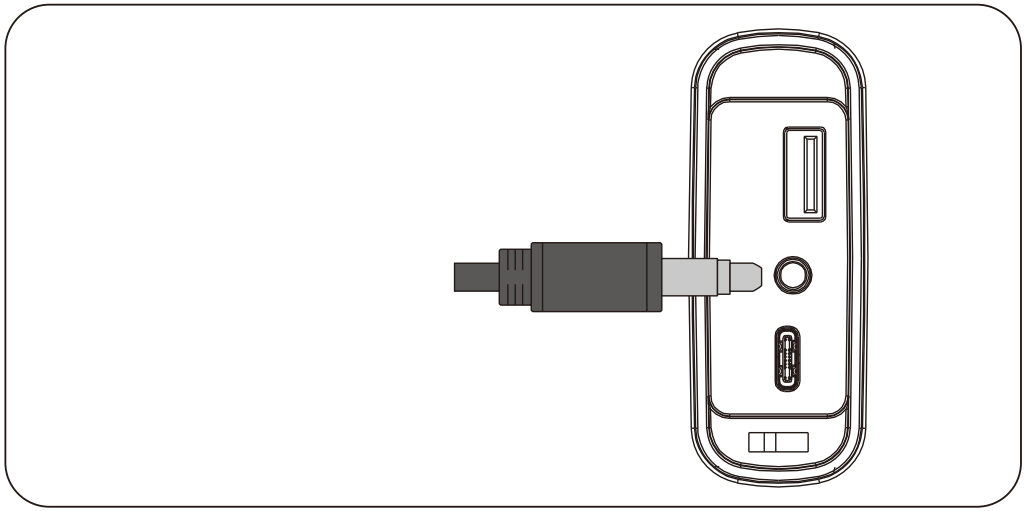

Basta conectar o alto-falante ao dispositivo de saída de áudio através de um cabo de áudio de 3.5 mm.

Atenção: Após conectar o cabo de áudio,o alto-falante Muda automaticamente para o modo AUX.

Modo de reprodução de música USB

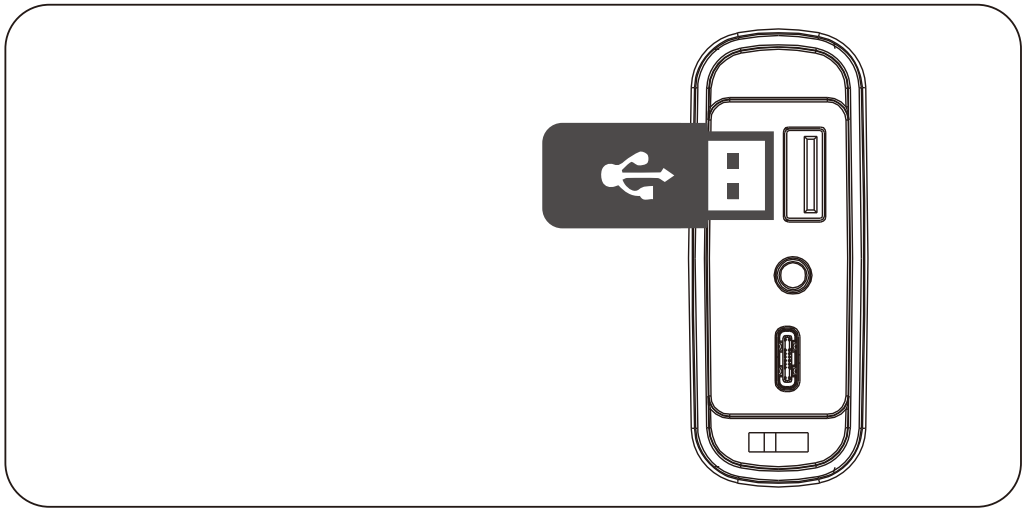

Insira seu USB na porta USB do alto-falante, o alto-falante mudará automaticamente para o modo de reprodução de música USB.

Suporte de decodificação USB: WAV, MP3, APE, FLAC, WMA

Desligamento automático

Se o Bluetooth não estiver emparelhado, nenhum outro dispositivo estiver online ou a música estiver pausada, o alto-falante desligará automaticamente após 10 minutos. Quando o nível da bateria estiver baixo, o alto-falante também será desligado automaticamente.

Especificações

Modelo	DR-908PRO
Versão Bluetooth	V5.4
Distância de transmissão	> 10m(33 Passos)
Faixa de Frequência	35Hz-20KHz
Tempo de Reprodução	Cerca de 10 horas
Capacidade da bateria	5200mAh, Capacidade total das células: 20800mAh
Potência	Potência máxima: 120W
Tempo de carregamento	< 3 horas (carga rápida)
Dimensões (cm)	36.3*17.2*11
Entrada de energia:	Tipo C (carga rápida: 5-20V, máx.: 60W)

Especificações

Ligar/desligar	Pressione longa para ligar/desligar
Ligação/desconexão TWS	Pressione muito para entrar no emparelhamento TWS. TWS conectado, pressione longa para desconectar.
Reproduzir/pausar	Pressione brevemente para reproduzir/pausar
Ligação/desconexão Bluetooth	Pressione brevemente para entrar modo Bluetooth. Pressione muito tempo desconectar a ligação
Volume +/-	Pressione brevemente para ajustar o volume
Música anterior/ música seguinte	Segure para alternar entre músicas anteriores e próximas
Mudança de modo	Pressione brevemente para mudar os modos de função
Comutação do modo de luz	Pressione rapidamente para mudar os modos de iluminação
Mudança de modo EQ	Pressione longa para mudar o modo EQ (modo interno e modo exterior)
Reposição do sistema	Mantenha pressionado por 8 segundos para redefinir o dispositivo.

Cuidados e manutenção

- Não use nenhum detergente ou material de limpeza para limpar o produto, pois qualquer tipo de produto químico pode danificar este dispositivo
- Não desmonte este produto. Não tem peças que o usuário possa reparar.
- Maneje com cuidado para obter um desempenho óptimo.
-Manter o produto em local seco. Poeira, sujeira e umidade podem se acumular no produto se mantidos em um ambiente hostil.
- Não jogue este produto no fogo, pois as baterias podem explodir ou vazar.

Informações sobre a garantia

O seu "SABALA DR-908PRO " Alto-falante portátil exterior" vem com uma garantia de 12 meses a partir da data de compra contra defeitos de material e mão de obra sob condições normais de uso e serviço. A SABALA não é responsável por uso acidental deste produto, e sua responsabilidade não excede o preço de compra. Se você encontrar quaisquer problemas durante a utilização do produto, não hesite em contactar a nossa equipe de atendimento ao cliente com o seu número de pedido.

SABALA®

English

Thank you for purchasing the **SABALA DR-908PRO** Outdoor Portable Speaker. Please read the user manual before use and keep it handy for future reference. If you have any questions or additional comments, please contact us with your order number.

Package Contents

1 x **SABALA DR-908PRO** Outdoor Portable Speaker

1 x Type C Charging Cable

1 x User Manual

1 x Strap

How to Use?

Charging

Please use your phone's charger to charge the speaker. This product supports multi protocol fast chargingDuring charging: The orange LED indicator light remains on (when fast charging is supported, the orange LED flashes every 1 second)When the battery is fully charged: the orange LED indicator light will turn off.When the speaker is turned on and the battery level is low, play "Low power,Please charge "prompt sound.

Power On/Off

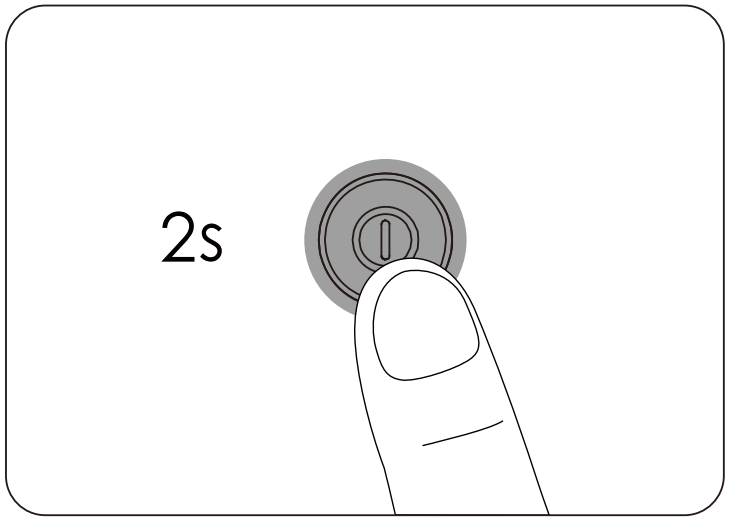

Power on/off: Press and hold the power button for 2 seconds

Button Configuration

① Power On/Off Button

② TWS Pairing Button

③ Mode Change Button

④ Bluetooth Pairing /Disconnect Button

⑤ Play/Pause Button

⑥ Volume Down/Previous Track

⑦ Volume Up/Next Track

⑧ Lighting and EQ buttons

⑨ 3.5mm stereo Audio Input Port

⑩ USB Port

⑪ Type C fast charg Port

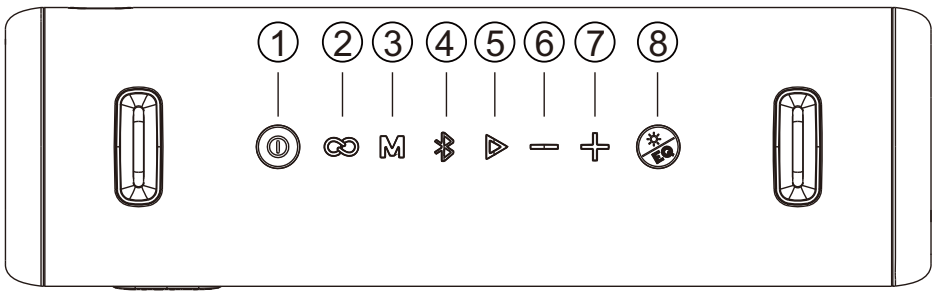

Bluetooth Connection

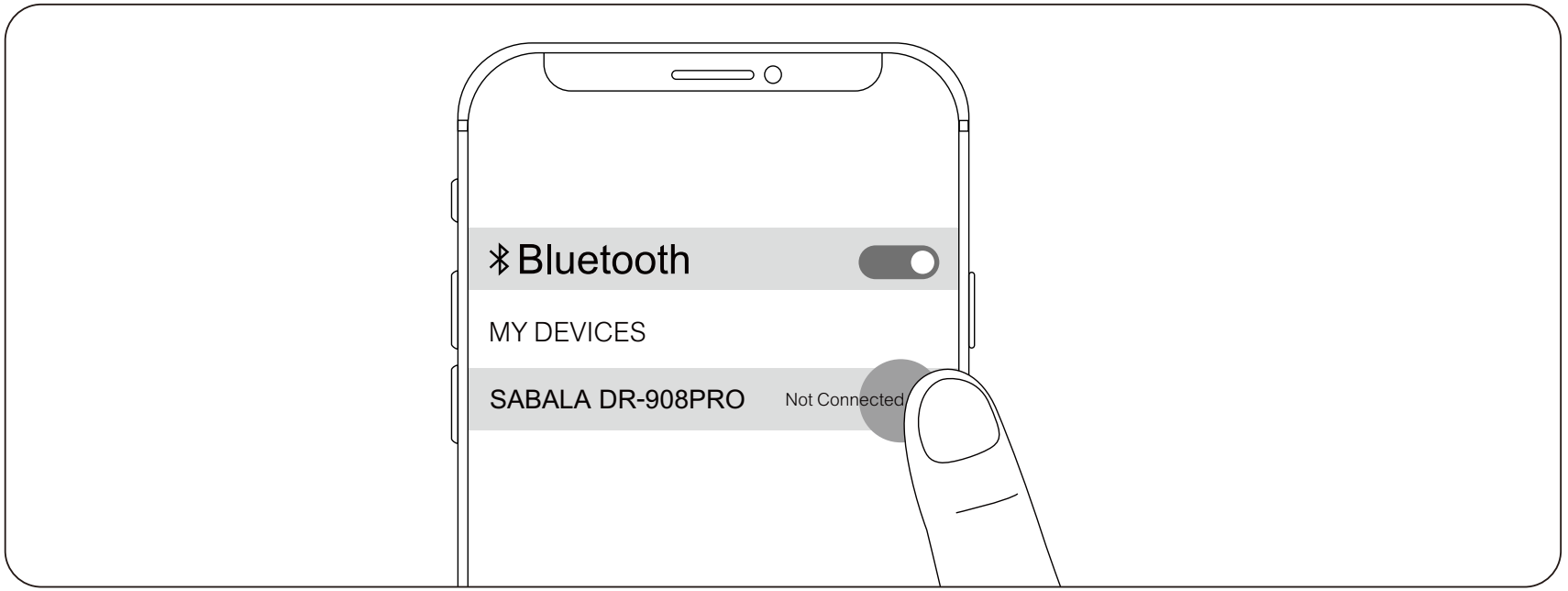

1: Turn on the speaker, the white light shows breathing, and the speaker will wait for pairing.

2: Open your phone or pad, turn on Bluetooth, find and click on "SABALA DR-908PRO" to pair.

3: Pairing successful, the white light flashes twice every 2 seconds.

4: Long press the Bluetooth button to disconnect the Bluetooth connection and re-enter pairing mode.

True Wireless Stereo Mode

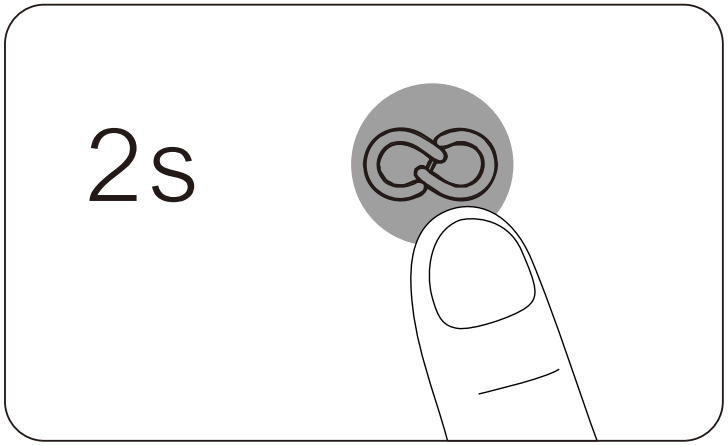

1: Simultaneously turn on two speakers and disconnect them from the phone or pad while in Bluetooth mode

2: Press and hold the "TWS" pairing button on one of the speakers to initiate TWS pairing. After successful pairing, both speakers will simultaneously broadcast: “TWS connected”

3: Reconnect the phone and PAD, and both speakers can now play music simultaneously

AUX Audio input

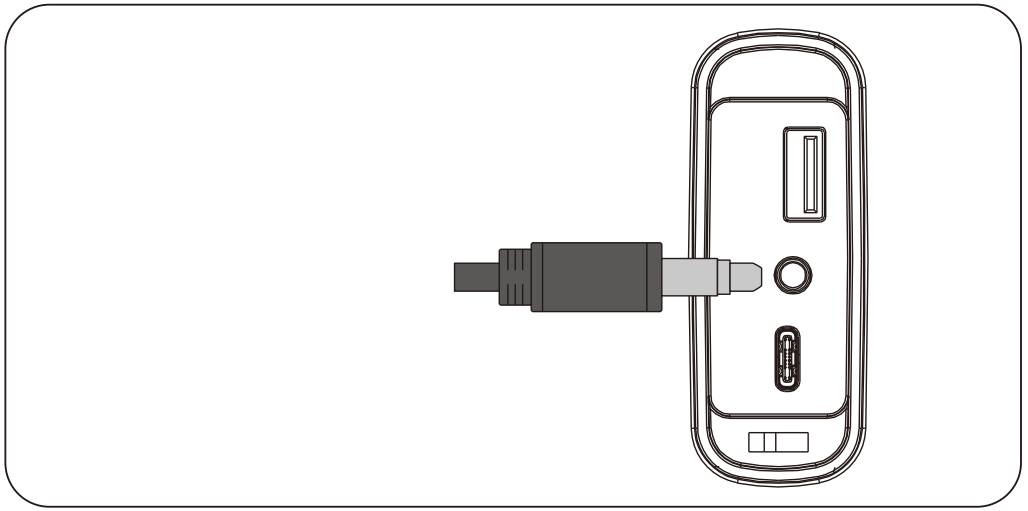

Simply connect the speaker to the audio output device via a 3.5mm audio connector cable. Attention: After connecting the audio cable, the speaker will automatically switch to aux audio in mode.

USB music playback mode

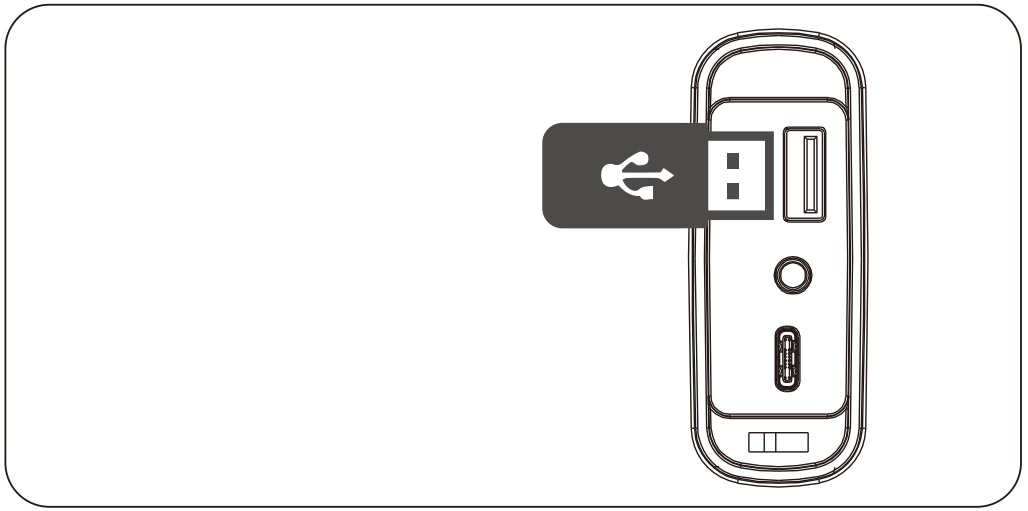

Insert your USB into the speaker's USB port, and the speaker will automatically switch to USB music playback mode.
USB decoding support: WAV,MP3,APE,FLAC,WMA

Automatic shutdown

If Bluetooth is not paired, other devices are not online, or music is paused, the speaker will automatically turn off after 10 minutes. The speaker also turns off automatically when the battery is low.

Specifications

Model	DR-908PRO
Bluetooth Version	V5.4
Transmission Distance	> 10m(33 Steps)
Frequency Range	35Hz-20KHz
Playback Time	Around 10 Hours
Battery Capacity	5200mAH,Total cell capacity:20800mAH
Power	Maximum Power: 120W
Charging Time	< 3 Hours
Dimensions(cm)	36.3*17.2*11
Power Input:	Type C (Fast charg:5-20V,Max:60W)

Specifications

Power on/off	Long press to power on/off
TWS connection/ disconnection	Long press to enter TWS pairing. TWS connected,Long press to disconnect TWS.
Play/pause/	Press briefly to play and pause
Bluetooth connection/ disconnection	Press briefly to enter Bluetooth mode. Long press to disconnect the connection.
Volume +/-	Press briefly to adjust the volume
Previous song/ next song	Hold to switch between previous and next songs
Mode change	Press briefly to change the playback mode
Light mode switching	Press briefly to change the ight mode
EQ Mode change	Long press to change EQ mode (indoor mode and outdoor mode)
System reset	Hold for 8 seconds to reset the device.

Care and Maintenance

- Do not use any detergent or cleaning material to clean the product, as any type of chemical product can damage this device
- Do not disassemble this product. It does not have user-repairable parts.
- Handle with care to achieve optimal performance.
- Keep the product in a dry place. Dust, dirt, and moisture can accumulate on the product if kept in a hostile environment.
- Do not throw this product into the fire, as the batteries may explode or leak.

Warranty Information

Your "SABALA DR-908PRO “ Outdoor Portable Speaker" comes with a 12-month warranty from the date of purchase against material and workmanship defects under normal use and service conditions. SABALA is not responsible for accidental misuse of this product, and its liability does not exceed the purchase price. If you encounter any issues while using the product, do not hesitate to contact our customer service team with your order number.

FCC Warning!

This device complies with part 15 of the FCC Rules. Operation is subject to the following two conditions:

(1) This device may not cause harmful interference, and

(2) this device must accept any interference received, including interference that may cause undesired operation.

Any Changes or modifications not expressly approved by the partyresponsible for compliance could void the user's authority to operate the equipment.

This equipment has been tested and found to comply with the limits for a Class B digital device, pursuant to part 15 of the FCC Rules. These limits are designed to provide reasonable protection against harmful interference in a residential installation. This equipment generates uses and can radiate radio frequency energy and, if not installed and used in accordance with the instructions, may cause harmful interference to radio communications. However, there is no guarantee that interference will not occur in a particular installation. If this equipment does cause harmful interference to radio or television reception, which can be determined by turning the equipment off and on, the user is encouraged to try to correct the interference by one or more of the following measures:

- Reorient or relocate the receiving antenna.
- Increase the separation between the equipment and receiver.
- Connect the equipment into an outlet on a circuit different from that to which the receiver is connected.
- Consult the dealer or an experienced radio/TV technician for help.The device has been evaluated to meet general RF exposure requirement. The device can be used in portable exposure condition without restriction.

www.sabala.com.br

https://sabalashop.com

@sabala.brasil

@sabala

@sabala-br

@sabala.br

SAC- SERVIÇO DE ATENDIMENTO AO CLIENTE
11 98692.6027

SABALA®

Direitos autorais SABALA 2021

RoHS
Made in China