项目名称

G2558

版本号

A00

设计时间

2026/03/17

物料名称

E1 Station 基站非危包版擦窗机器人说明书（北美）

设计师

周金龙

审核

批准

料号

材质工艺要求：

材质要求：封面 157g 哑粉纸 + 哑膜 内页 70g 双胶纸 78P

颜色及专色： Pantone cool gary 11C

尺寸要求： 176*250mm 胶装

变更履历：

注：此页面非印刷内容

DREAME

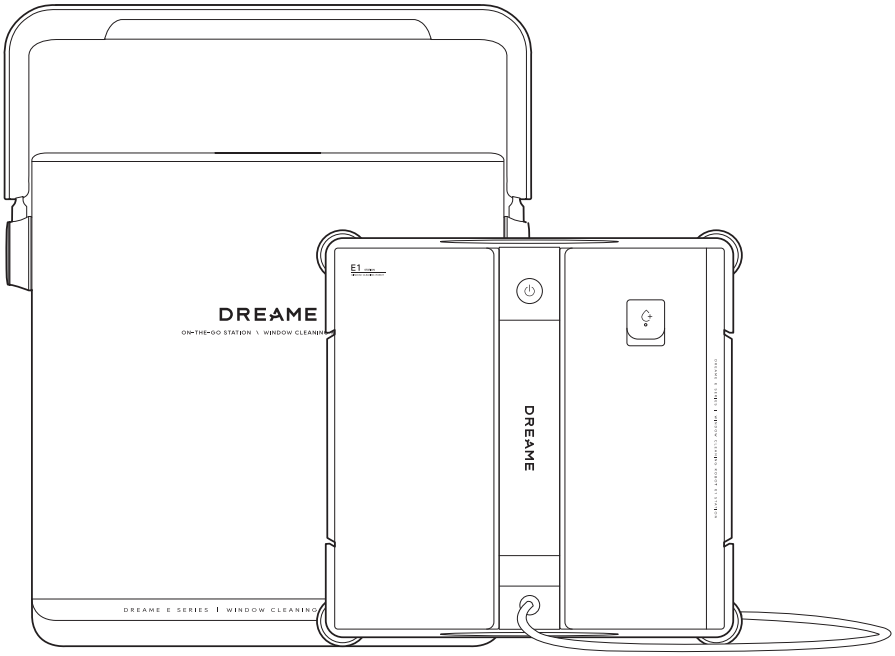

Dreame E1 Station

Window Cleaning Robot User Manual

The illustrations in this manual are for reference only.
Please refer to the actual product for accuracy.

EN ..... P05~P28

ES ..... P29~P52

FR ..... P53~P76

Original Instructions

1 Safety Information P06

2 Product Introduction P09

3 Operation P14

4 Key Features P22

5 Maintenance P24

6 Troubleshooting P26

7 Specifications P27

8 Battery Disposal and Removal P28

1 Safety Information

1.1 IMPORTANT SAFETY INSTRUCTIONS

WARNING : Read all safety warnings and instructions. Failure to follow the warnings and instructions may result in electric shock, fire and/or serious injury.

1. This appliance can be used by persons with reduced physical, sensory or mental capabilities or lack of experience and knowledge if they have been given supervision or instruction concerning use of the appliance in a safe way and understand the hazards involved. Children shall not play with the appliance. The appliance is not to be used if it has been dropped, if there are visible signs of damage or if it is leaking. Keep the appliance out of reach of children when it is energized.
2. Do not use and charge the Appliance in extremely hot or cold environments (below 0˚C/32˚F or above 40˚C/104˚F, above 85% humidity), or it may affect battery life span.
3. The Appliance can be used to clean exterior windows if it is properly tethered to a safe position with the Carabiner, winds are calm, and it is not raining or snowing.
4. Before use, please use the Carabiner to lock the safety rope to a strong indoor railing, and make sure Robot is securely attached to it.
5. Do not leave the Appliance unattended when using it. To prevent bodily injury or property damage caused by accidental falling of the Appliance, please make sure there are no people, animals, or valuable, fragile objects under the working area of Robot.
6. Do not use the Appliance in whole gale storms and force-10 winds, or in areas where the altitude exceeds 2000 meters (6562 feet).
7. Do not leave the Appliance unattended when it is plugged in.
8. For household use ONLY (including exterior window). Do not use the Appliance in commercial or industrial environments.
9. Do not use on broken or uneven glass, such as glass with static cling stickers, advertising posters, or raised patterns, so as to prevent glass breaking or Appliance's falling. Do not use on surfaces with gaps, such as a piece of glass with gaps or holes, or two pieces of adjacent, frameless glass with a gap between them, so as to prevent the Appliance from falling due to poor attachment.
10. Only use accessories recommended or supplied by the manufacturer.
11. Please make sure your power supply voltage matches the power voltage marked on the Robot.
12. Do not use the Appliance on a framed glass with a frame smaller than 5 mm (0.2 in).
13. Do not use on glass less than 3 mm (0.12 in) thick or mirrors less than 4 mm (0.16 in) thick.
14. Do not use on glass or mirrors with a handle height of 70~105 mm (2.76~ 4.13 in).
15. Do not use the Appliance on greasy windows.
16. When used in high humidity environment, the cleaning performance will be affected.
17. Store the Appliance away from heat and flammable materials.
18. In rainy weather, do not use the Appliance on the exterior window to avoid the risk of Appliance's damage or falling.

19. Do not use the Appliance if it does not firmly attach to the glass or has visible signs of damage.
20. To reduce the risk of electrical shock, do not put the Appliance in water or other liquid. Do not place or store Appliance where it can fall or be pulled into a tub or sink.
21. Pressing the power button continuously for 3 times can disconnect the device from the network.
22. Do not touch power plug with wet hands.
23. When charging the Appliance, do not place it on other electrical appliances and keep it away from fire and liquid.
24. Take care not to damage the power cord. Do not pull on or carry the Appliance by the power cord, use the power cord as a handle, close a window on the power cord, or put heavy weights on the power cord. Keep power cord away from hot surfaces.
25. Do not use with a damaged power cord or receptacle. Do not use the Appliance if it is not working properly, has been dropped, damaged, or come in contact with water. It must be repaired by the manufacturer or its service agent in order to avoid a hazard.
26. If the supply cord is damaged, it must be replaced by the manufacturer or its service agent in order to avoid a hazard.
27. The plug must be removed from the receptacle before cleaning or maintaining the Appliance. Do not unplug the Power Adapter by pulling on the power cord.
28. The Safety Battery must be replaced by the manufacturer or its service agent in order to avoid a hazard.
29. The Safety Battery must be removed and discarded according to local laws and regulations before disposal of the Appliance.
30. The Appliance must be disconnected from the receptacle before removing the battery for disposal of the Appliance.
31. Please dispose of used batteries according to local laws and regulations.
32. Do not incinerate the Appliance even if it is severely damaged. The battery can explode in a fire.
33. The Appliance must be used in accordance with the directions in this Instruction Manual. The company cannot be held liable or responsible for any damages or injuries caused by improper use.
34. **WARNING:** For the purposes of recharging the battery, only use the detachable supply unit provided with this Appliance.
35. The robot contains batteries that are only replaceable by skilled persons.
36. The plug must be used indoor.
37. If the vacuum glass, which Robot is working on, is leaking, remove Robot immediately after cleaning is completed.
38. Before cleaning, please observe the area to attach Robot for any small particles. If there are any, please remove them or switch to a particle-free area to avoid scratching the glass.
39. Clean the Cleaning Cloth in time and make sure that any small particles on it are completely removed to avoid scratching the glass.
40. Please take attention that changes or modification not expressly approved by the party responsible for compliance could void the user's authority to operate the

equipment.
This device complies with Part 15 of the FCC Rules. Operation is subject to the following two conditions:
(1) This device may not cause harmful interference, and
(2) This device must accept any interference received, including interference that may cause undesired operation.
This equipment complies with FCC radiation exposure limits set forth for an uncontrolled environment. This equipment should be installed and operated with minimum distance 20cm between the radiator & your body.

SAVE THESE INSTRUCTIONS

To satisfy RF exposure requirements, a separation distance of 20 cm or more should be maintained between this device and persons during device Operation.

1.2 Correct Disposal of this Product

This marking indicates that this product should not be disposed of with other household waste throughout the EU. To prevent possible harm to the environment or human health from uncontrolled waste disposal, recycle it responsibly to promote the sustainable reuse of material resources. To recycle your used device, please use the return and collection systems or contact the retailer where the product was purchased. They can safely recycle this product.

	Read the instructions.
	Class II
	For indoor use only
⎓	**Direct current**
~	**Alternating current**

1.3 For EU Countries

For EU Declaration of Conformity information, visit https://global.dreametech.com.

All products bearing this symbol are waste electrical and electronic equipment (WEEE as in directive 2012/19/EU) which should not be mixed with unsorted household waste. Instead, you should protect human health and the environment by handing over your waste equipment to a designated collection point for the recycling of waste electrical and electronic equipment, appointed by the government or local authorities. Correct disposal and recycling will help prevent potential negative consequences to the environment and human health. Please contact the installer or local authorities for more information about the location as well as terms and conditions of such collection points.

2 Product Introduction

2.1 What's in the Box

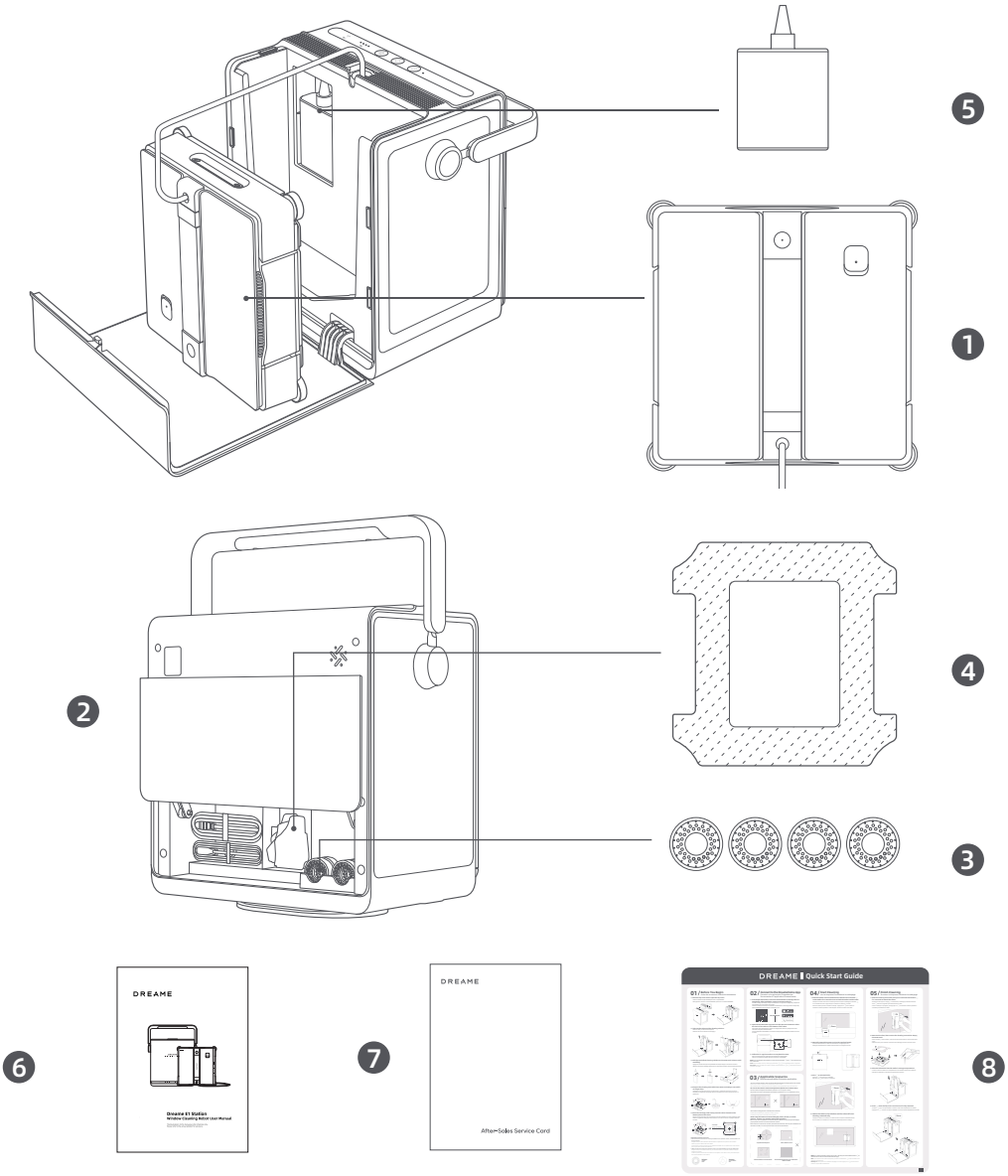

1 Robot

2 Station

3 Corner Brush × 8 (4 Pre-installed)

4 Cleaning Cloth × 2 (1 Pre-installed)

5 Window Cleaning Solution (230 mL)

6 User Manual

7 Warranty Card

8 Quick Start Guide

2.2 Product Overview

Station

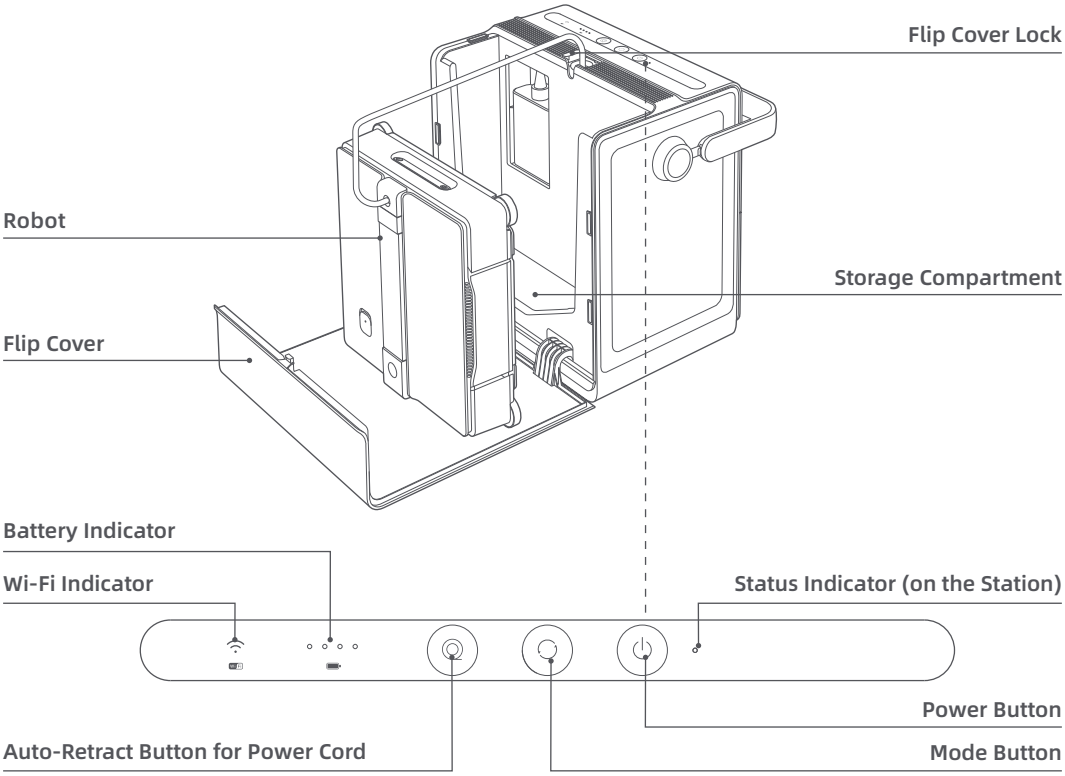

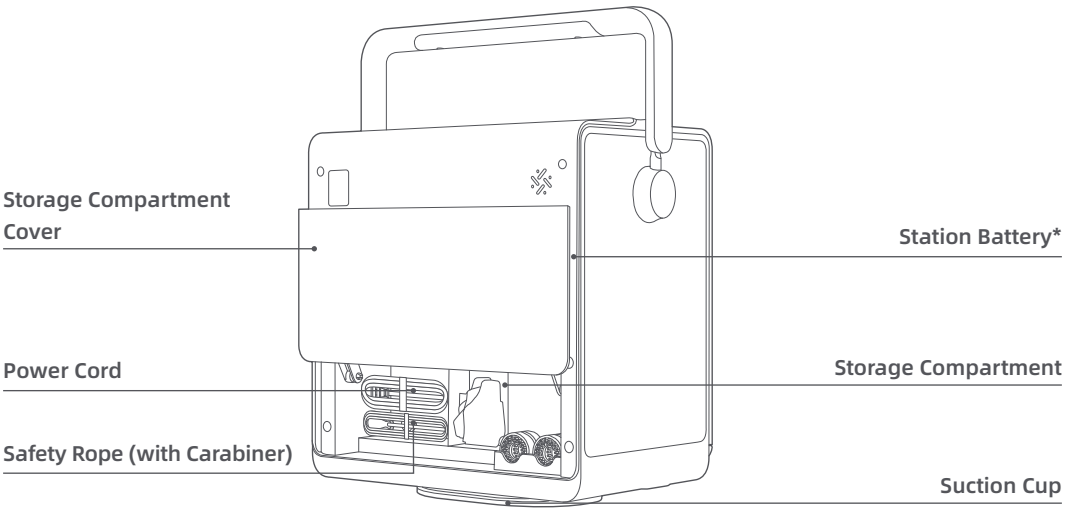

*The station battery consists of two levels. The operational battery level powers both the robot and the station during normal operation. The safety battery level provides emergency backup to keep the robot attached to the window when the battery is low.

Robot

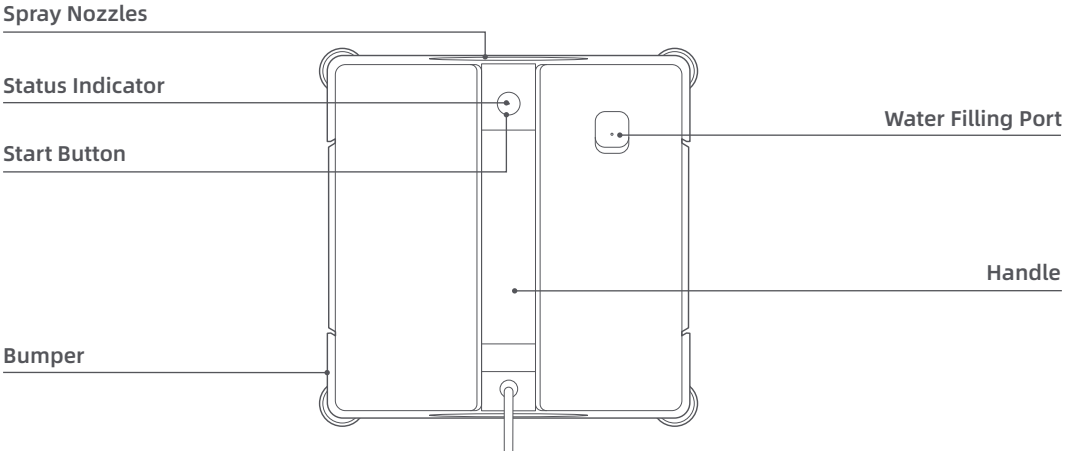
Spray Nozzles
Status Indicator
Start Button
Bumper
Water Filling Port
Handle

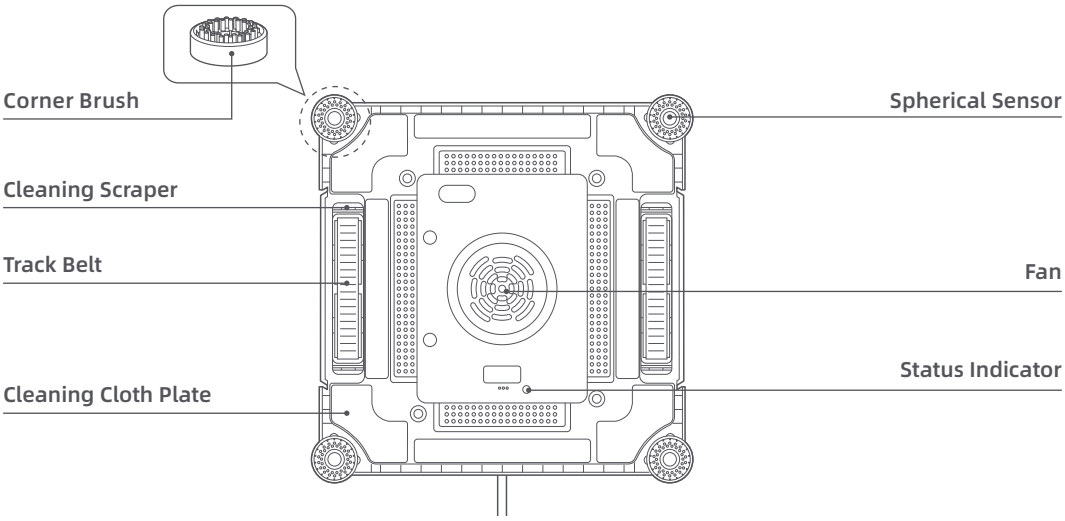
Corner Brush
Cleaning Scraper
Track Belt
Cleaning Cloth Plate
Spherical Sensor
Fan
Status Indicator

2.3 Controls and Indicator Light

Functions	Button Position	Description
Detach the Robot	On the Robot	Press and hold ⊙ for 2 seconds.
Turn on the Fan	On the Robot	Press ⊙ after powering on the robot.
Power On/Off	On the Station	Press and hold ⏻ on the station for 2 seconds.
Detach the Station Suction Cup	On the Station	Press and hold both ⏻ and ◎ on the station simultaneously for 2 seconds.
Switch Cleaning Modes	On the Station	The robot operates in Complete Deep Cleaning mode by default, which includes cleaning along the edges once. Press ○ to switch between cleaning modes: • Quick Cleaning (does not clean edges) • Edge Cleaning (includes one boundary pass)
Reconnect to Wi-Fi/ Bluetooth	On the Station	Press and hold ◎ and ○ simultaneously for 2 seconds. **Note:** Upon first use, the robot automatically enters network configuration mode after powering on.
Auto-Retract the Power Cord	On the Station	Press ◎ .
Wake Up the Robot	On the Station or the Robot	Press any button while the robot is in standby to resume operation.
Restart/Pause/Continue a Task	On the Station or the Robot	After the robot attaches to the window, press ⏻ on the station or ⊙ on the robot.

Indicator Lights

Status Indicator on the Robot:

- Steady Green: The robot is functioning properly.
- Steady Red: An error occurs while the robot is not attached.
- Flashing Red: An error occurs while the robot is attached.

Status Indicator on the Station:

- Steady Green: Both the robot and the station are functioning properly.
- Steady Red: An error occurs in either the robot or the station.
- Flashing Red: Insufficient battery power for operation or backup, and the station is not connected to a power source.
- Pulsing Green: Firmware update in progress.

Wi-Fi Indicator:

- Pulsing Green: Connecting to Wi-Fi or Bluetooth.
- Steady Green: Successfully connected to Wi-Fi or Bluetooth.

Battery Indicator:

- Steady Green: Battery level is sufficient, and the battery is functioning properly.
- Steady Yellow: Low battery level, and recharging is recommended.
- Flashing Red: Critical low battery level (both safety and operational levels) or a battery malfunction has been detected.
- Flowing Light: Charging in progress. The indicator light color changes to red, yellow, or green to represent the current battery level.

Note: The number of lit battery indicator lights reflects the remaining power. In standby mode, only the battery indicator light is on.

2.4 Applicable Scenarios

You can use the robot in environments with temperatures ranging from 0° C to 40° C.
Do not use the robot in extreme temperatures (below 0° C or above 40° C).

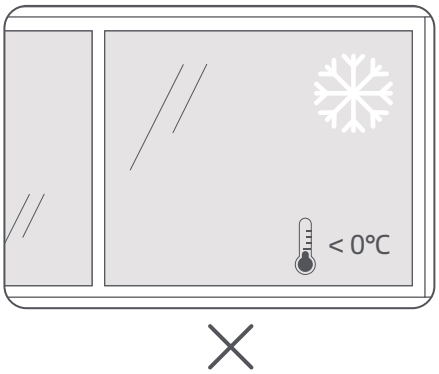

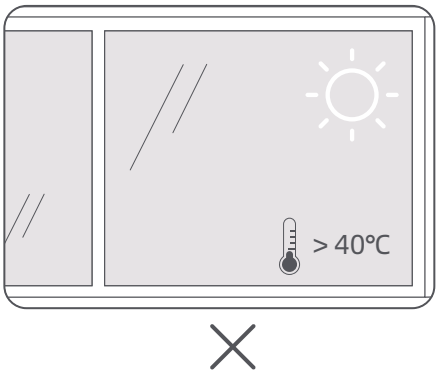

The robot is designed for smooth, flat surfaces.
Avoid using the robot on surfaces with gaps, holes, stickers, or raised patterns, as these may interfere with proper operation.

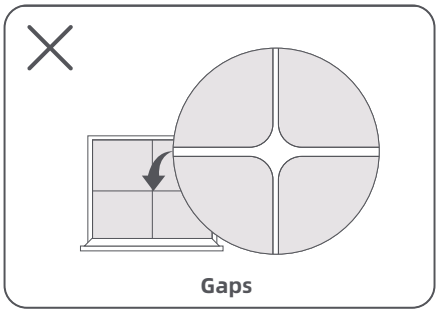
Gaps

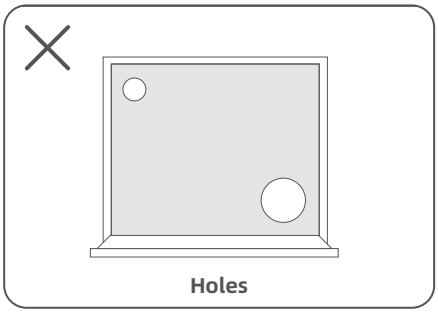
Holes

Stickers

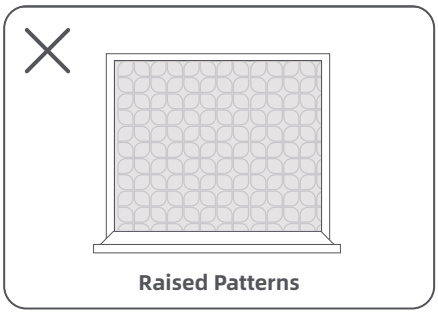
Raised Patterns

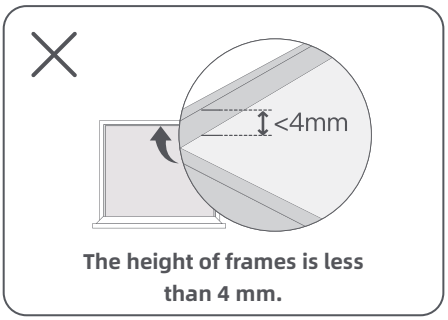

The height of frames is less than 4 mm.

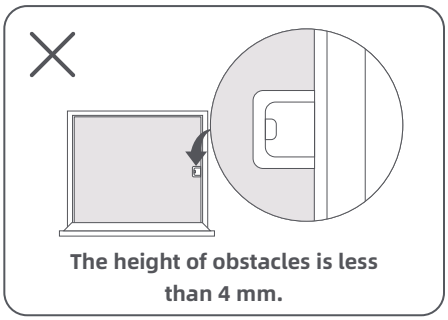
The height of obstacles is less than 4 mm.

3 Operation

The following instructions will help you use the robot effortlessly to complete your cleaning tasks.

3.1 Before You Begin

⚠ Warning:

- **Ensure the station's battery level is sufficient.**
- **When cleaning elevated windows or doors without railings, place danger warning signs below.**

1 Power On

Press and hold ⏻ on the station for 2 seconds to turn on both the station and the robot.
Caution: Ensure that the status light turns green. If it is red, follow the voice prompts to resolve the issue.

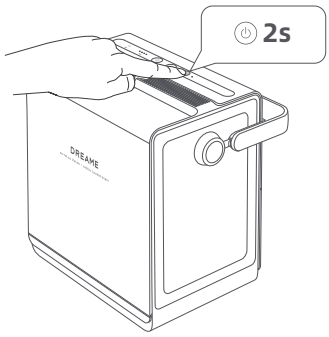

2 Connect to the Dreamehome App

1. Scan the QR code below or search for "Dreamehome" in the App Store or Google Play. After installation, create an account and log in.

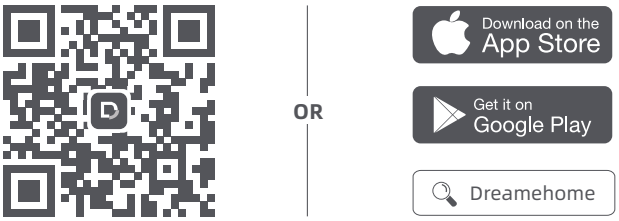

2. Open the Dreamehome app and scan the QR code located on either the back of the station or the bottom of the robot.

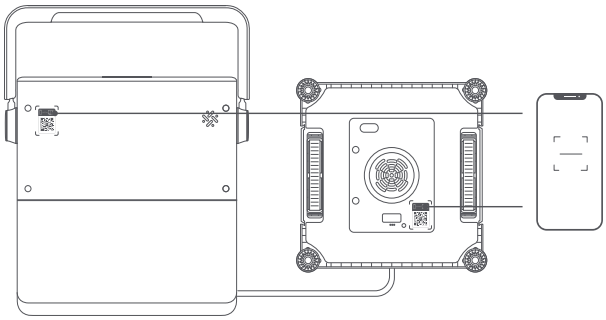

3. Follow the in-app instructions to complete the setup.

Note:

- Make sure Bluetooth is enabled on your phone.
- The robot only supports 2.4GHz Wi-Fi or dual-band Wi-Fi (2.4GHz/5GHz) for network configuration.
- To reconfigure the network, press and hold both ◎ and ◎ simultaneously for 2 seconds.

❸ Take Out the Robot and Add Cleaning Solution

1. Slide the flip cover lock to open the flip cover. Remove the robot from the station.

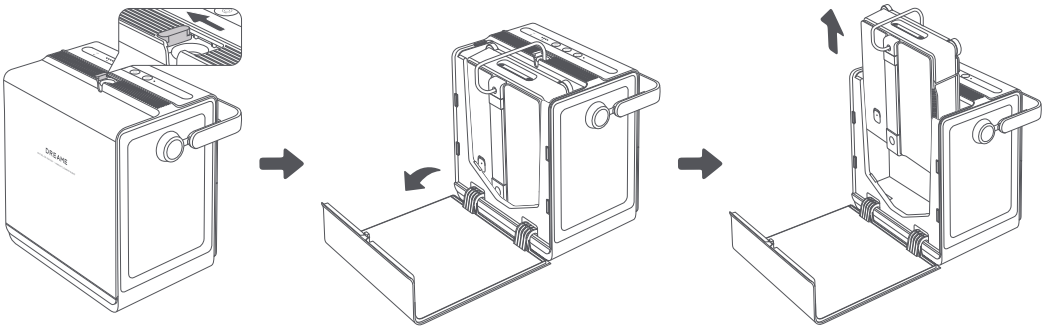

2. Take out the window cleaning solution from the frontal storage compartment of the station. Remove the seal from the cleaning solution bottle. Unscrew the cap.

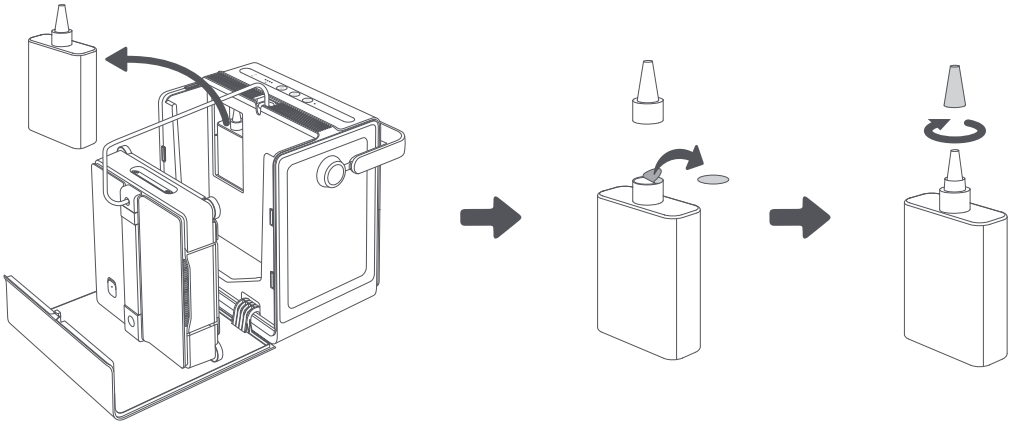

3. Open the water tank cover on the robot. Add the specialized cleaning solution to the water tank. Please avoid overfilling.

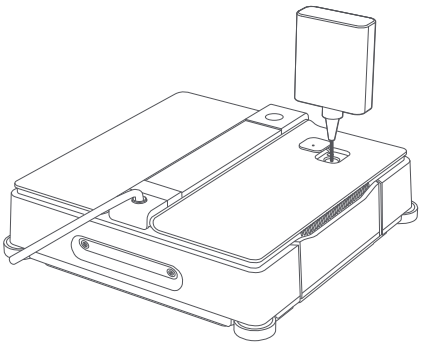

❹ Prepare Cleaning Cloth

1. Dampen the cleaning cloth with clean water and wring it out until it no longer drips.

Caution: An overly wet cleaning cloth may cause the robot to slip on the window.

2. Place the cleaning cloth evenly onto the Velcro located on the bottom plate of the robot.

Important:

- Pay attention to align the narrow and wide side accordingly.
- Make sure the track belts and spherical sensors are unobstructed to prevent attachment failure.

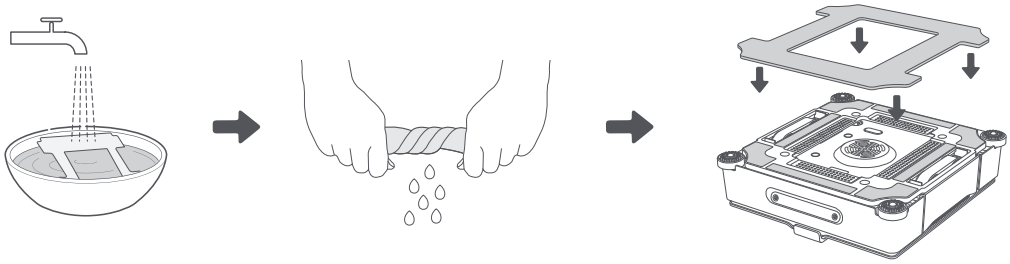

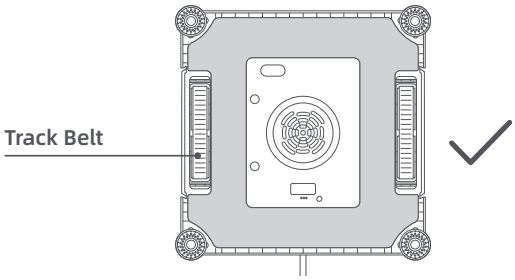

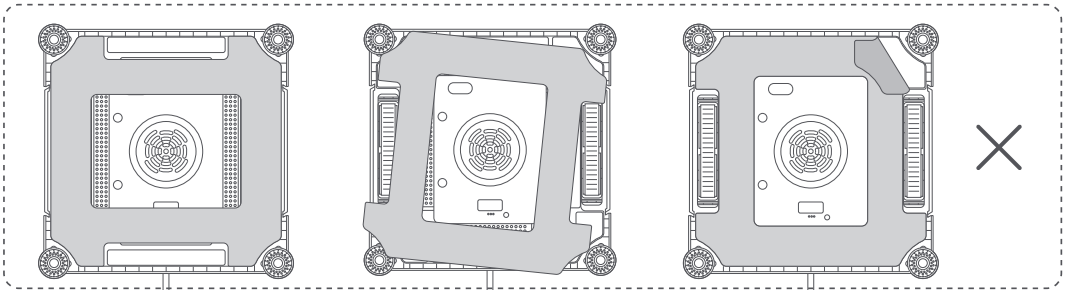

Notes:

- Securely tie the safety rope to a guardrail or another stable, immovable object to prevent the station from accidentally tipping over.
- Ensure the corner brushes are correctly installed on the spherical sensors . To secure or reinstall them, press downward firmly on each brush until you hear a click. Confirm that the bristles are facing outward.

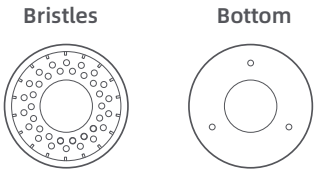

3.2 Start Cleaning

1 Place the station

Place the station near the window to be cleaned.

Caution:

- Do not place the station on the sink countertop, bay window, or any other elevated surfaces.
- Place the station on a smooth, flat floor.

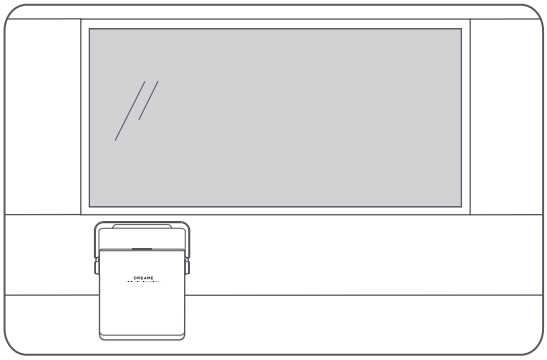

2 Manually extend the power cord to the required length.

Notes:

- When cleaning, if there is excess length of the power cord, the station will automatically extend it as needed.
- The station power cord is 5.5 m long. The maximum window size for cleaning per side is 2.5 m (height) × 4 m (width).

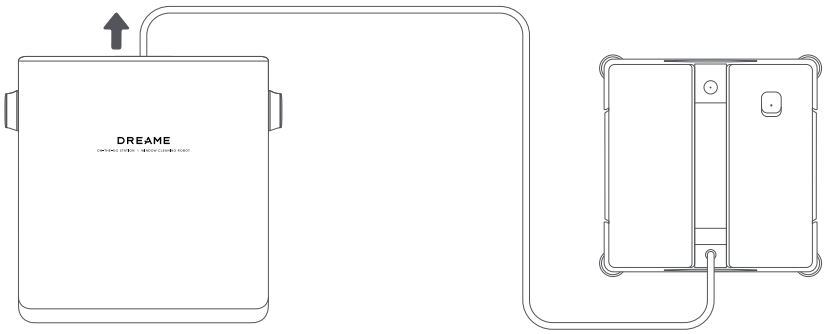

3 Press ⊙ to activate the fan.

⚠ **Warning:** Before use, inspect and clean the glass surface to ensure proper product operation and to reduce the risk of damage. Do not use the product on glass surfaces containing sand, hard particles, or other foreign objects.

⚠ **Warning:** During operation, please avoid standing beneath the machine to prevent injury caused by accidental falls.

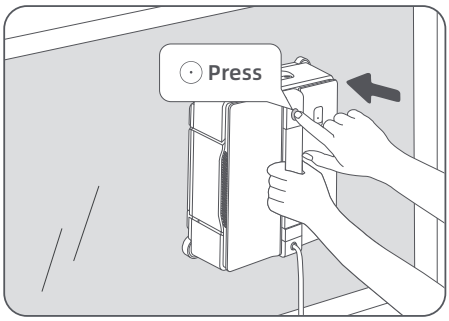

4 Attach the robot to the window.

Caution: Keep the robot at least 6 cm away from the window frame. Confirm the robot is securely attached before letting go.

Note: Once the robot is attached to the window, the station's suction cup automatically locks onto the floor. The station remains stable even if the suction cup isn't fully secured.

After attachment, the robot automatically starts cleaning. On first startup, it defaults to Complete Deep Cleaning mode; On subsequent startups, it retains the last-used mode.

Note: To continue Zone/Remote Cleaning mode on the next startup, ensure the robot's view and cleaning area are set in the app. If set, the robot retains the last used mode; otherwise, it defaults to Complete Deep Cleaning.

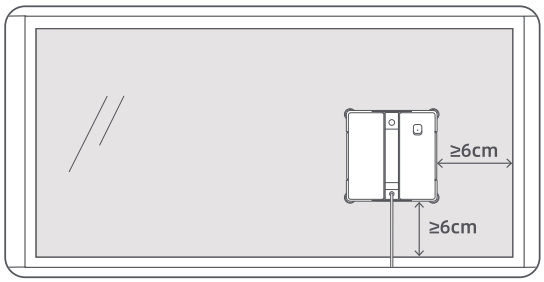

5 (Optional) Press the ◎ to switch between the following cleaning modes in sequence.

- **Complete Deep Mode (Default):** Ideal for removing medium to tough dirt from exterior windows. The robot covers each area multiple times and cleans the edges once.
- **Complete Quick Mode:** Ideal for removing light dirt from inner windows. Cleans faster and more efficiently.
- **Edge Mode:** Targets the edges and corners of windows. Not suitable for frameless windows.

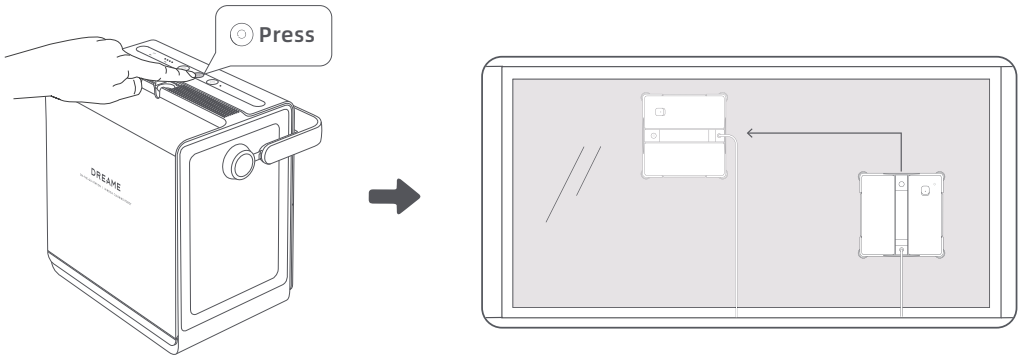

Note: If the robot doesn't start cleaning automatically, refer to the voice prompt or check the app for guidance.

3.3 Pause/Resume Cleaning

Manual Pause

1. Press ⏻ on the station or ⊙ . The robot will stop at its current location.

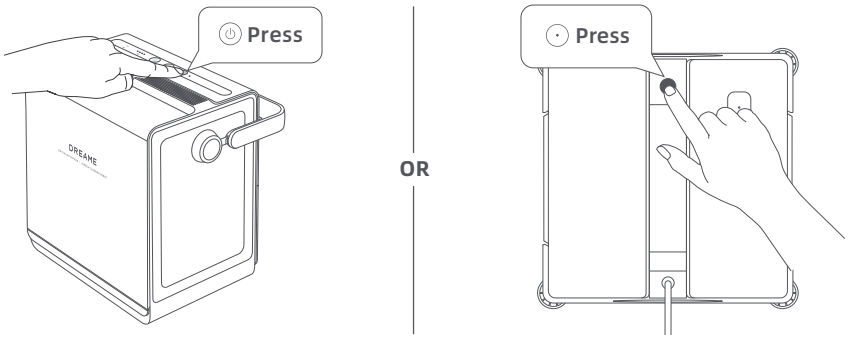

2. To move the station when the robot is attached to the window:
- Simultaneously press and hold ⏻ and ◎ on the station for 2 seconds to detach the station.
- Once detached, lift the station by its handle and move it to the new location.

Note: The station will automatically reattach to the floor after one minute.

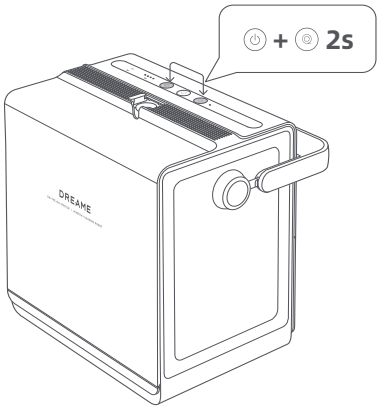

Auto-Pause (Low-Battery Protection)

If the operational battery level is low during cleaning, the robot will automatically return to the lowest point to prevent damage from falling.

1. Follow the voice prompt to connect the station to a power outlet.
2. Wait for the robot to return to the starting point. Then press and hold the ⊙ for 2 seconds to remove it.

Note: If the robot cannot return to a reachable location, follow the on-screen instructions in the app and remotely guide the robot back to the starting point.

3. Once sufficiently charged, you can reattach the robot to continue cleaning.

3.4 Finish Cleaning

At the end of the cleaning cycle, the robot will return to the starting point for easy pickup. If the robot stops at an inaccessible location, use remote control in the app to guide it to a suitable location.

1. Hold the robot by the handle, then press and hold ⊙ for 2 seconds to detach the robot.

Notes:

- When releasing the suction, the air pressure will be slowly released. Please hold the handle firmly and do not let go.
- Once the robot is detached, the station will automatically detach as well.

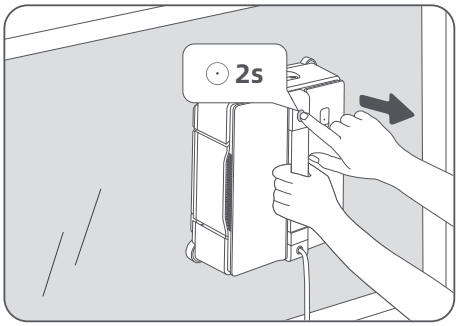

2. Remove the robot, then remove the cleaning accessories. Empty the water tank.

Note: Clean and dry the cleaning cloth and corner brushes before storage. This prevents mold growth and damage.

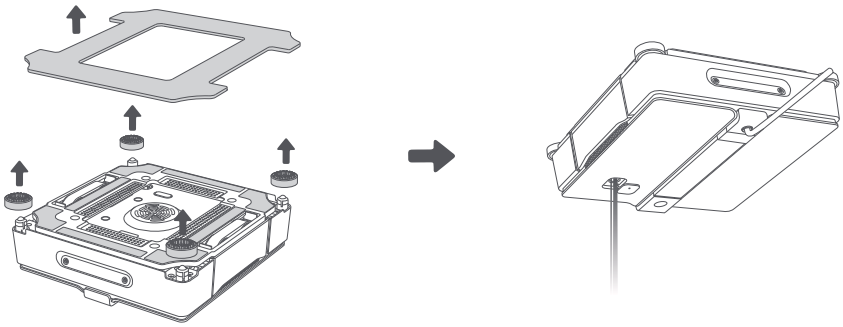

3. Place the robot back into the station's storage compartment.

Caution: Ensure that the robot's handle is facing outward and its connection to the station is facing upward.

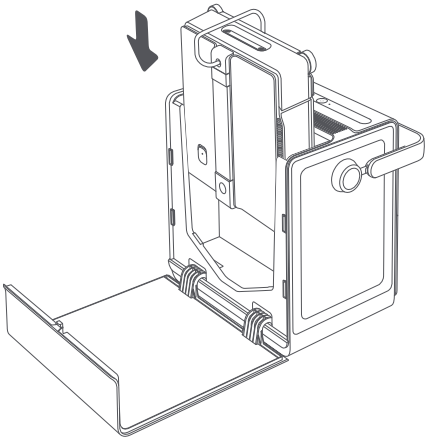

4 Press ◎ . Close the flip cover once the cord is fully retracted.

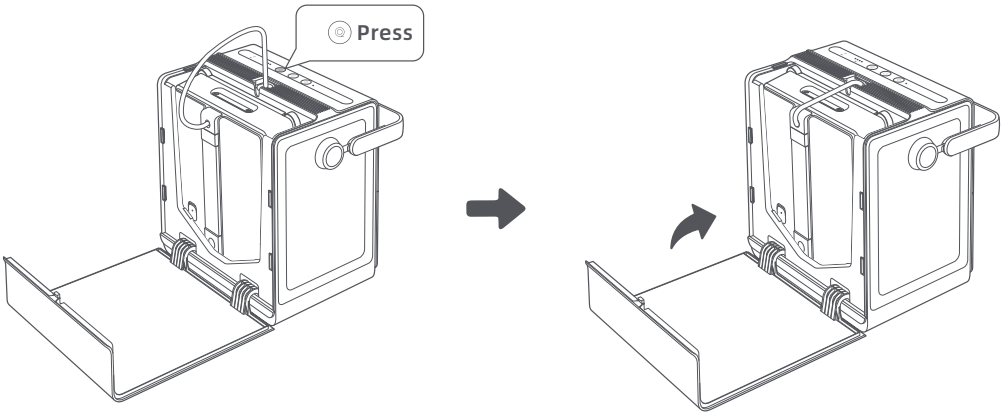

Note: The power cord may tangle during retraction. If it jams, manually straighten the cord and press ◎ again to continue retracting.

5 Press and hold ⏻ for 2 seconds to turn off both the robot and the station.

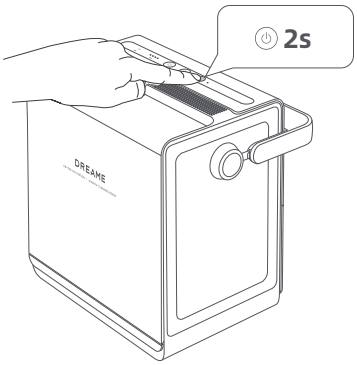

6 If you used the power cord and safety rope, pull the back cover of the station upward and return them to the station.

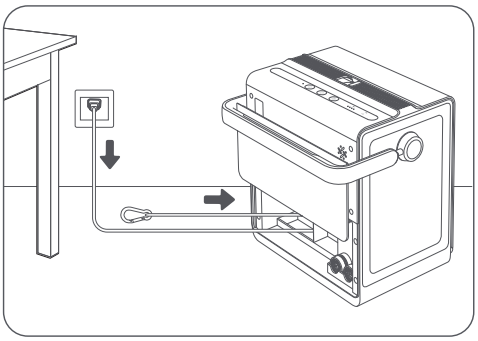

3.5 Charging and Storage After Use

1. Connect the station to a power outlet. You can check the charging progress by the battery indicator.
Note: When the status indicator on the station turns green, the robot has sufficient safety battery power and can clean the window while charging.
2. When all battery indicators turn steady green, the robot is fully charged. Unplug the power cord.
3. Store the station in a cool, dry place, away from direct sunlight and extreme temperatures.
Important: For long-term storage (over 1 year), charge the station periodically to maintain battery health.
Note: If the machine is not used for an extended period, the battery charge may gradually decrease. If the battery becomes fully discharged, it may enter an over-discharged state. Prolonged over-discharge may result in reduced battery performance or permanent damage. To help maintain battery health, it is recommended to recharge the machine periodically when it is not in use for a long time.

4 Key Features

App-Exclusive Features

The Dreamehome app offers a range of advanced features that enhance the functionality of your robot. With the app, you can customize settings, view cleaning logs, access maintenance tips, and send feedback. This gives you more control over how and where your robot cleans.

Mode	Description
Complete	Covers all areas of the window. **Note:** Robot runs in Complete Cleaning by default.
Edge	Focuses on cleaning corners and edges of the window. **Note:** Not available for frameless glass.
Zone	Targets specific zones (upper, lower, left, right) relative to the robot's position.
Remote	Manually guide the robot to specific locations for spot cleaning. It cleans continuously while moving.

Settings	Description
Deep	Provides a thorough clean, ideal for medium to heavy dust. Recommended for exterior windows or those not cleaned recently.
Quick	Delivers a faster clean, ideal for light to medium dust. Recommended for interior windows or regular maintenance.
Boundary Passes	Adjust the number of cleaning passes along the boundary to suit your needs.

Spot Cleaning

Tap ▶ to spot clean a designated spot. The robot will move in a forward and backward motion for thorough cleaning. Tap ⊖ to finish cleaning, and the robot will stop at its current position. To send it back to its starting point, tap **Return** or use the remote control in the app.

Auto-Resume after Interruption

With this function enabled, if interrupted or paused, the robot will automatically resume from where it left off along the planned path. You can disable Auto-Resume through the app.

Note: Auto-Resume may not work in the following cases:

- The cleaning area or window position has changed.
- The robot has been restarted or the Auto-Resume is disabled.

Auto-Resume is only available for Complete Cleaning.

Cleaning Path

N-shaped pattern: If the window's horizontal length is less than twice the robot's length, the robot will follow an N-shaped path.

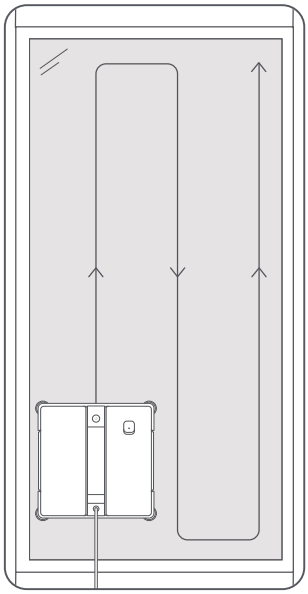

Z-shaped path: If the window's horizontal length is at least twice the robot's length, the robot will follow a Z-shaped path.

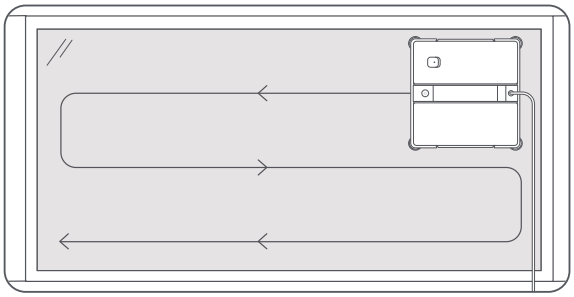

Notes:

- Ensure your phone and robot are within the same Wi-Fi network with a stable signal when connecting to Wi-Fi.
- Use a single-band network of 2.4 GHz frequency or dual-band network of 2.4/5 GHz frequency.
- When using Bluetooth connection, keep your phone within 10 m of the robot.
- App features may change as we continue to develop and update the application.

5 Maintenance

Regularly clean and maintain the window cleaning robot to maintain its optimal performance. Refer to the maintenance and care guide in the Dreamehome app.

5.1 Cleaning Cloth and Corner Brushes

1. **After each use, remove the cleaning cloth and corner brushes. To remove the corner brush, push it upwards until you hear a click.**

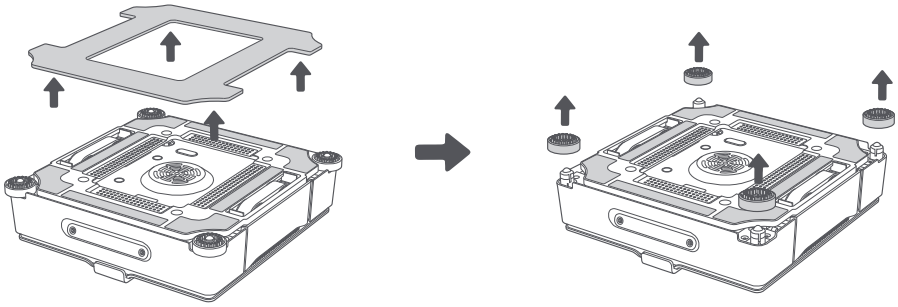

2. **Soak the corner brushes for 5 minutes. Then rinse them clean. Shake off excess water, and reinstall them.**

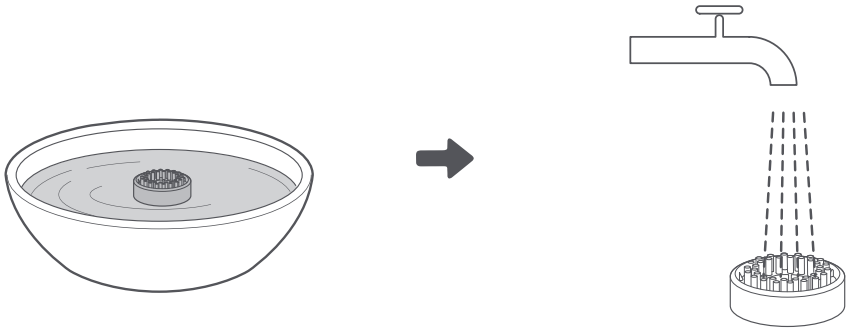

3. **Hand wash or machine wash the cleaning cloth, and wring it out until it doesn't drip before reuse.**

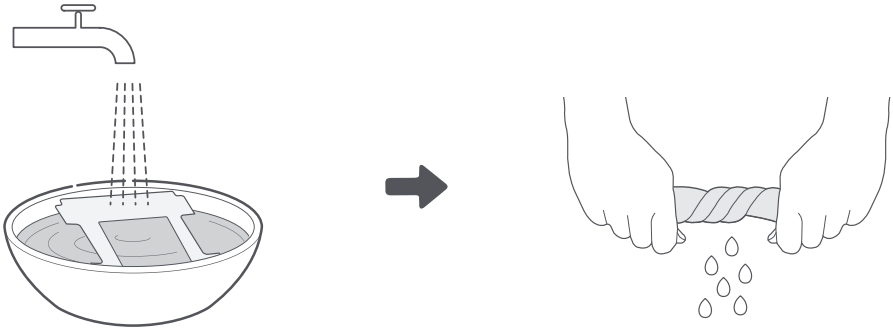

Note: Replace the cleaning cloth if it becomes worn, stained, or less effective.

5.2 Track Belts and Spherical Sensors

1. Before cleaning the track belts, ensure the robot is switched on and not attached (fan off).

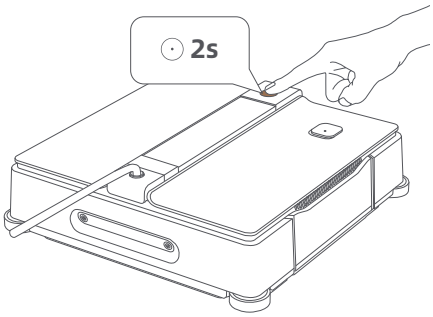

2. Place the robot upside down on a level surface with the track belts facing up.

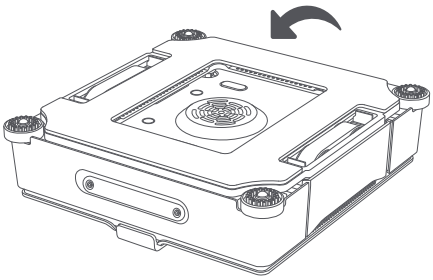

3. Open the app and navigate to **Clean Track Belts**. Tap the button to start the track rotation. Place a dry, clean cloth against the track belt for cleaning. Once finished, tap the button to stop the rotation.

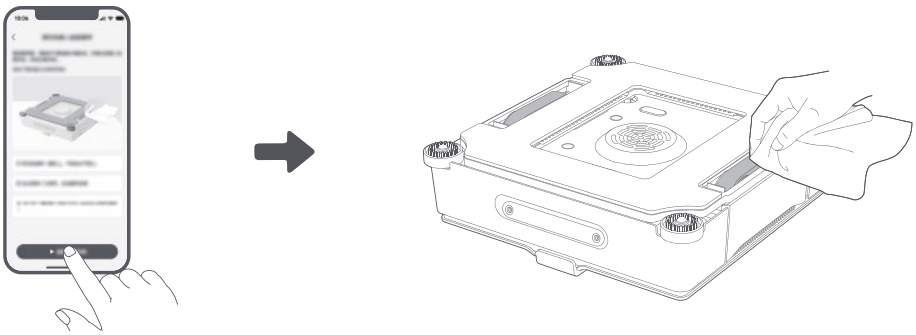

Important: Regularly clean the track belts to prevent dirt buildup.

4. Remove corner brushes, then wipe the spherical sensors with a clean, dry cloth.

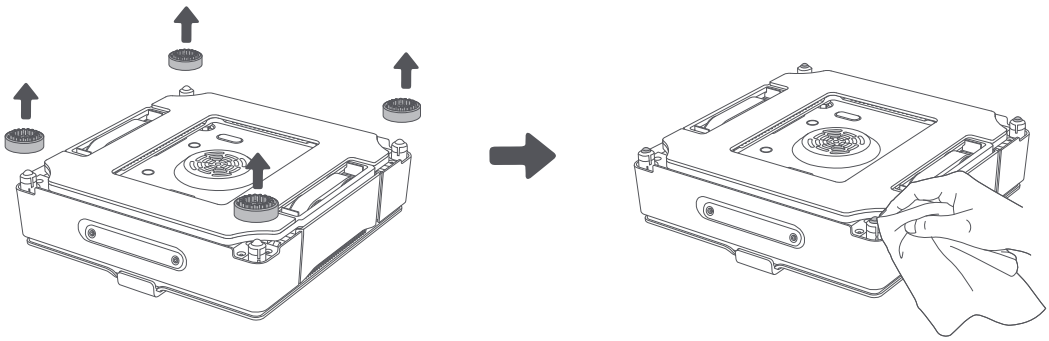

5.3 Cleaning the Robot Body

Wipe the exterior of the robot with a clean and dry cloth.

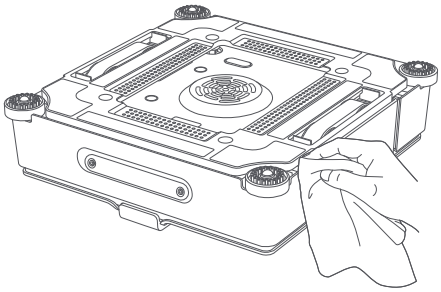

Note: Do not soak or rinse the robot directly, as this may damage it.

6 Troubleshooting

Q1 | How to charge the battery?

When the robot is not attached:

1. Connect the station to a power outlet.
2. Ensure the robot is on. The status indicator light will flash red.
3. When the status indicator turns green, the safety battery level is sufficient, allowing simultaneous charging and cleaning.

When the robot is attached:

1. Connect the station to a fixed power outlet.
2. Wait for the robot to return to the starting point. If it doesn't return, use the remote control through the app.
3. After the robot returns to the starting point, press and hold ⊙ for 2 seconds to remove the robot.
4. When the status indicator turns green, the safety battery power is sufficient, allowing simultaneous charging and cleaning.

Q2 | The robot prompts "insufficient suction".

1. Improper installation of the cleaning cloth can cause gaps at the bottom. Please reinstall according to the following procedures: remove the cleaning cloth and place it evenly onto the velcro located on the bottom plate of the robot. Make sure the track belts and spherical sensors are unobstructed to prevent attachment failure.
2. There are gaps and stickers on the glass. Please avoid using the robot on glass with gaps or stickers.
3. There is low obstacle on the glass. Please remove or cover the obstacle before cleaning.

Q3 | The robot doesn't spray water.

1. Check if the water level is too low to reach the inlet. Add the cleaning solution or water immediately.
2. When using the robot for the first time, the hose is empty, wait the robot to run for a while (about 1-3 minutes) until the hose is filled so it can spray normally. This may take a while.
3. The automatic spray function may be turned off in the app. Go to the app’s setting interface to enable this feature.
4. If the above solutions still don't work, the spray nozzles may be blocked. Go to the app's setting interface and enable the [Front Nozzle Release] or [Rear Nozzle Release] function to unclog the nozzles.
5. If the issue persists, please contact customer service.

Q4 | The robot slips while moving.

1. Remove the robot from the glass.
2. Open the app, navigate to Clean Track Belts, and follow the onscreen instructions to clean the track belts.
3. Wring the cleaning cloth to remove excess water.
4. Check whether the humidity level exceeds 85%. If it does, window cleaning is not recommended.

Q5 | The robot is stuck.

1. Check the track belt for entanglement. Please cleaning the track belt before use.
2. Check the glass for low frame or obstacles.
   2.1 If there are obstacles, it is recommended to retrieve the robot for safety.
   2.2 To continue cleaning, you can use the app's Remote Mode to operate the robot manually, or choose Zone Cleaning Mode to avoid these areas.
3. When the robot is out of reach, use Remote control to retrieve it.

Q6 | can't retrieve the robot after it finishes cleaning.

1. Obstacles on the glass may affect distance calculation. Open the app and tap [Return to starting point].
2. If you start Remote mode immediately after attaching the robot, it may return to an unreachable position. It's recommended to start cleaning in an accessible position; if the robot has moved to a hard-to-reach place, use the app's [Remote Mode] function to retrieve it.

Q7 | Robot prompts "start the robot in the center of the window".

The robot may can't turn its direction when it's too close to the frame. Press and hold the Start button for 2 seconds, remove the robot and reattach it at a distance of more than 6cm from the frame.

7 Specifications

Product name	**Window Cleaning Robot**
Brand	**Dreame**
Model	**GCJZ2558**
Station Dimensions	325*231*350 mm
Robot Dimensions	270*270*80.5 mm
Rated Input	Station: 100-240 V ~ 50-60 Hz 2.5 A 106W
	Robot: 24 V ⎓
OFF mode power	Less than 0.3W
Power Management Period	Less than 20 min

Note: The speciffcations are subject to change as we continually improve our product.
For the latest information, please visit our website at https://global.dreametech.com.

8 Battery Disposal and Removal

The built-in lithium-ion battery contains substances that are hazardous to the environment. Before disposing of the battery, make sure the battery is removed by qualified technicians and discarded at an appropriate recycling facility.

- The battery must be removed from the appliance before disposal;
- The appliance must be disconnected from the supply mains when removing the battery;
- The battery is to be disposed of safely.

Removal Guide

1. Disconnect the station adapter from the power source. Turn off the station. The indicator lights on the station will be off.
2. Remove the footpad under the base plate, eight screws, and the base plate.
3. Remove six screws from the base plate bracket and the bracket itself.
4. Remove the station compartment latch, screw hole plugs, four screws, and the storage compartment.
5. Remove the battery pack retainer, two screws, and the battery assembly. Avoid damaging the battery housing to prevent hazards.
6. Once removed, dispose of the battery at a professional recycling facility.

Caution:

- Disconnect the station from power souce and drain the battery before disposal.
- Once removed, dispose of the battery at a professional recycling facility.
- Do not expose the battery to high temperatures to avoid explosion risks.
- If battery fluid leaks and comes into contact with skin, rinse immediately with plenty of water and seek medical help.

Instrucciones originales

1 Información de seguridad ..... Pág. 30

2 Presentación del producto ..... Pág. 33

3 Operación..... Pág. 38

4 Características clave ..... Pág. 46

5 Mantenimiento ..... Pág. 48

6 Resolución de problemas ..... Pág. 50

7 Especificaciones ..... Pág. 51

8 Eliminación y extracción de la batería..... Pág. 52

1 Información de seguridad

1.1 INSTRUCCIONES IMPORTANTES DE SEGURIDAD

ADVERTENCIA: Lea todas las advertencias e instrucciones de seguridad. Si no se siguen las advertencias e instrucciones pueden producirse descargas eléctricas, incendios y lesiones graves.

1. El aparato puede ser utilizado por personas con capacidades físicas, sensoriales o mentales reducidas, o con falta de experiencia y conocimiento, si recibieron supervisión o instrucciones en relación con el uso del aparato de manera segura y comprenden los peligros implicados. Los niños no deben jugar con el aparato. El aparato no debe usarse si se cayó, si hay señales evidentes de daños o si presenta fugas. Mantenga el aparato alejado del alcance de los niños cuando está energizado.
2. No use ni cargue el aparato en entornos extremadamente calientes o fríos (menos de 0 ˚C/32 ˚F o más de 40 ˚C/104 ˚F, con una humedad de más del 85 %), ya que esto podría afectar la vida útil de la batería.
3. El aparato puede utilizarse para limpiar ventanas exteriores si se sujeta correctamente en una posición segura con el mosquetón, los vientos están calmos y no llueve ni nieva.
4. Antes del uso, trabe la cuerda de seguridad con el mosquetón a una baranda interior sólida y asegúrese de que el robot esté conectado de manera segura.
5. No deje de prestar atención al aparato cuando esté en uso. Para prevenir lesiones personales o daños materiales provocados por la caída accidental del aparato, asegúrese de que no haya personas, animales u objetos de valor o frágiles debajo del área de trabajo del robot.
6. No utilice el aparato en vendavales y vientos de fuerza 10 ni en áreas donde la altura supere los 2000 metros (6562 pies).
7. No deje de prestar atención al aparato cuando esté enchufado.
8. ÚNICAMENTE para uso doméstico (incluida la ventana exterior). No utilice el aparato en entornos comerciales o industriales.
9. No utilice el aparato en vidrio roto o desparejo, como vidrio con láminas estáticas, afiches publicitarios o patrones que sobresalen, a fin de prevenir la rotura del vidrio o la caída del aparato. No utilice el aparato en superficies con brechas, como vidrio con espacios libres u orificios, o dos piezas de vidrio adyacente sin marco con un espacio entre ellas, a fin de prevenir la caída del aparato por una mala colocación.
10. Utilice únicamente accesorios recomendados o suministrados por el fabricante.
11. Asegúrese de que el voltaje de la fuente de alimentación coincida con el voltaje de alimentación marcado en el robot.
12. No utilice el aparato en vidrio con un marco de menos de 5 mm (0.2 in).
13. No utilice el aparato en vidrio de menos de 3 mm (0.12 in) de espesor o espejo de menos de 4 mm (0.16 in) de espesor.
14. No utilice el aparato en vidrio o espejo con una altura del mango de 70~105 mm (2.76~ 4.13 in).
15. No utilice el aparato en ventanas engrasadas.
16. Cuando se utilice el aparato en entornos de alta humedad, el desempeño en limpieza se verá afectado.
17. Guarde el aparato alejado del calor y de materiales inflamables.
18. En el clima lluvioso, no utilice el aparato en ventanas exteriores para evitar el riesgo de que se dañe o caiga.

19. No utilice el aparato si no queda colocado firmemente en el vidrio o si tiene señales evidentes de daños.
20. Para reducir el riesgo de descargas eléctricas, no ponga el aparato en agua ni en ningún otro líquido. No coloque ni guarde el aparato donde pueda caer o donde pueda ingresar a una tina o bacha.
21. Al presionar el botón de alimentación de manera continua 3 veces, puede desconectarse el dispositivo de la red.
22. No toque el enchufe de alimentación con las manos húmedas.
23. Al cargar el aparato, no lo coloque sobre otros aparatos eléctricos y manténgalo alejado de las llamas y de los líquidos.
24. Tenga cuidado de no dañar el cable de alimentación. No tire del cable de alimentación ni traslade el aparato por el cable de alimentación, no use el cable de alimentación como manija, no cierre una ventana sobre el cable de alimentación y no coloque objetos pesados sobre el cable de alimentación. Mantenga el cable de alimentación alejado de las superficies calientes.
25. No utilice el aparato si el cable de alimentación o la toma están dañados. No utilice el aparato si no funciona correctamente, si se cayó, si se dañó o si entra en contacto con agua. El aparato debe ser reparado por el fabricante o un agente de servicio para evitar peligros.
26. Si el cable de alimentación está dañado, deben reemplazarlo el fabricante o su agente de servicio para evitar peligros.
27. El enchufe debe retirarse de la toma antes de limpiar o dar mantenimiento al aparato. No tire del cable de alimentación para desenchufar el adaptador de alimentación.
28. El fabricante o su agente de servicio deben reemplazar la batería de seguridad para evitar peligros.
29. La batería de seguridad debe retirarse y eliminarse según las leyes y normas locales antes de eliminar el aparato.
30. El aparato debe desenchufarse de la toma antes de retirar la batería para eliminar el aparato.
31. Elimine las baterías usadas según las leyes y normas locales.
32. No incinere el aparato aunque esté gravemente dañado. La batería puede explotar con el fuego.
33. El aparato debe utilizarse según las indicaciones de este manual de instrucciones. La empresa no puede responsabilizarse ni asumir ninguna obligación por ningún daño o lesión provocado por el uso inadecuado.
34. **ADVERTENCIA:** Para recargar la batería, utilice únicamente la unidad de alimentación extraíble proporcionada con el aparato.
35. El robot contiene baterías que solo personas calificadas pueden reemplazar.
36. El enchufe debe utilizarse en interiores únicamente.
37. Si el vidrio al vacío en el que está trabajando el robot presenta fugas, retire el robot de inmediato después de finalizada la limpieza.
38. Antes de la limpieza, observe el área donde colocará el robot para detectar partículas pequeñas. Si las hay, retírelas o coloque el robot en un área sin partículas para evitar rayar el vidrio.
39. Limpie el paño de limpieza oportunamente y asegúrese de eliminar las partículas pequeñas que contenga para evitar rayar el vidrio.

GUARDE ESTAS INSTRUCCIONES

Para satisfacer los requisitos de RF, debe mantenerse una separación de 20 cm o más entre este dispositivo y cualquier persona durante el funcionamiento del dispositivo.

1.2 Eliminación correcta de este producto

Esta marca indica que el producto no debe eliminarse con otros desechos domésticos en la UE. Para evitar daños posibles en el medio ambiente o para la salud humana debido al desecho descontrolado de residuos, recicle el dispositivo de manera responsable para promover la reutilización sostenible de recursos materiales. Para reciclar su dispositivo usado, use los sistemas de devolución y recolección o comuníquese con la tienda donde compró el producto. Allí podrán reciclar este producto de manera segura.

	Lea las instrucciones.
	Clase II
	Solo para uso en interiores
⎓	**Corriente continua**
~	**Corriente alterna**

1.3 Para países de la UE

Para obtener la información de la declaración de conformidad de la UE, visite https://global.dreametech.com.

Todos los productos con este símbolo constituyen residuos de aparatos eléctricos y electrónicos (RAEE, como en la directiva 2012/19/UE) que no deben combinarse con los desechos domésticos sin clasificar. Para proteger la salud humana y el medio ambiente, debe entregarle los equipos de desecho a un punto de recolección designado para el reciclaje de residuos de aparatos eléctricos y electrónicos designado por el gobierno o las autoridades locales. La eliminación y el reciclaje correctos ayudarán a prevenir potenciales consecuencias negativas para el medio ambiente y la salud humana. Comuníquese con el instalador o con las autoridades locales para obtener más información sobre la ubicación y los términos y condiciones de los puntos de recolección.

2 Presentación del producto

2.1 ¿Qué contiene la caja?

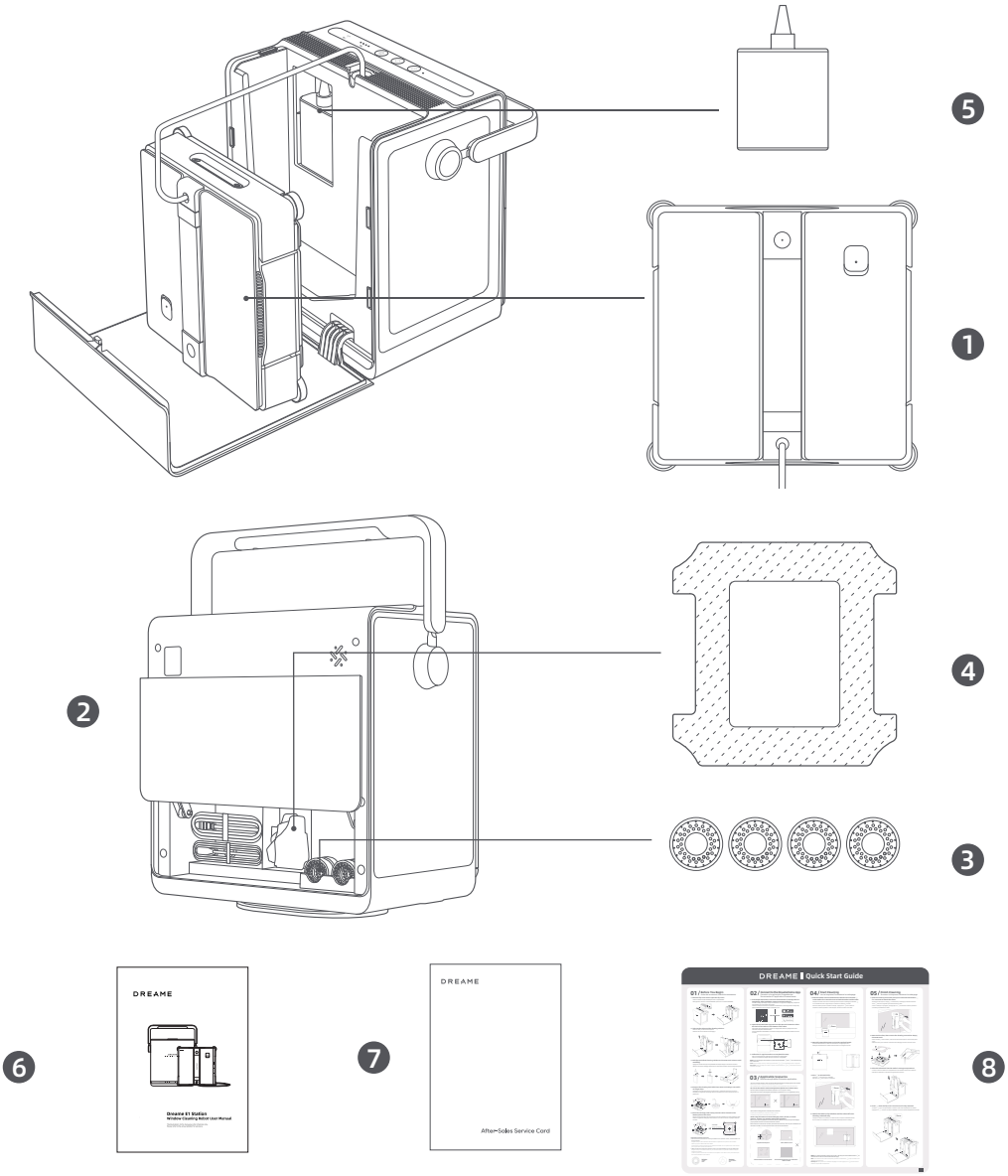

1 Robot

2 Estación

3 Cepillo de la esquina × 8 (4 preinstalados)

4 Paño de limpieza × 2 (1 preinstalado)

5 Solución limpiavidrios (230 ml)

6 Manual del usuario

7 Tarjeta de garantía

8 Guía de inicio rápido

2.2 Aspectos generales del producto

Estación

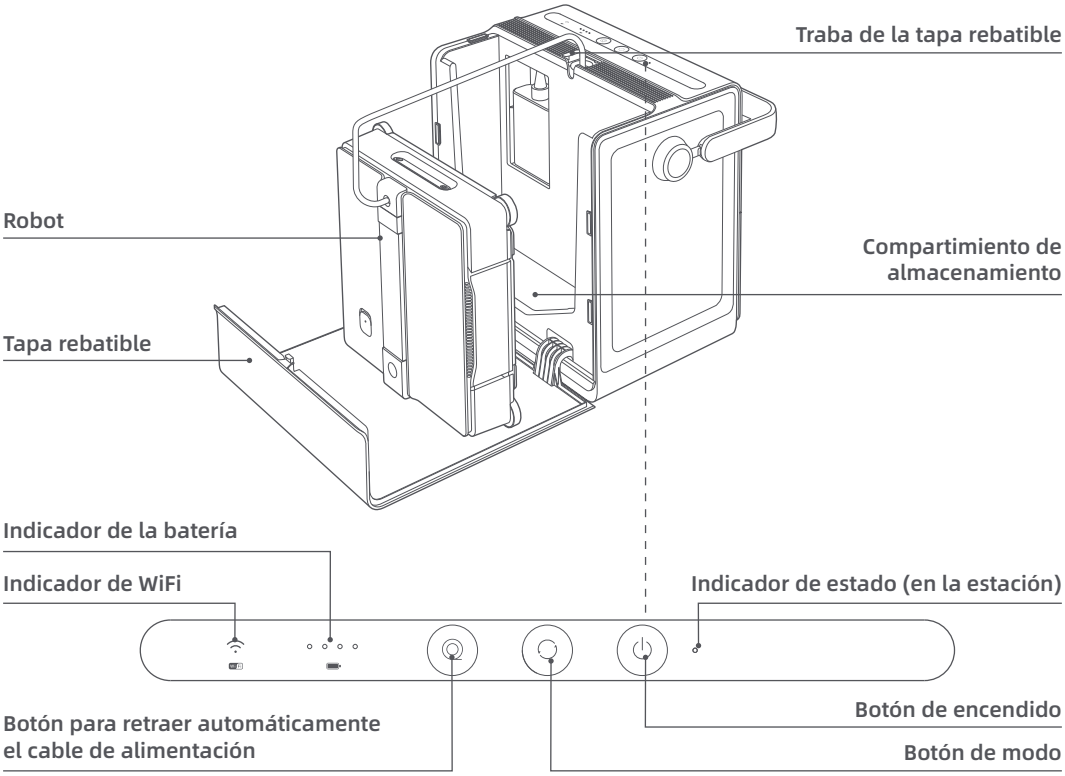

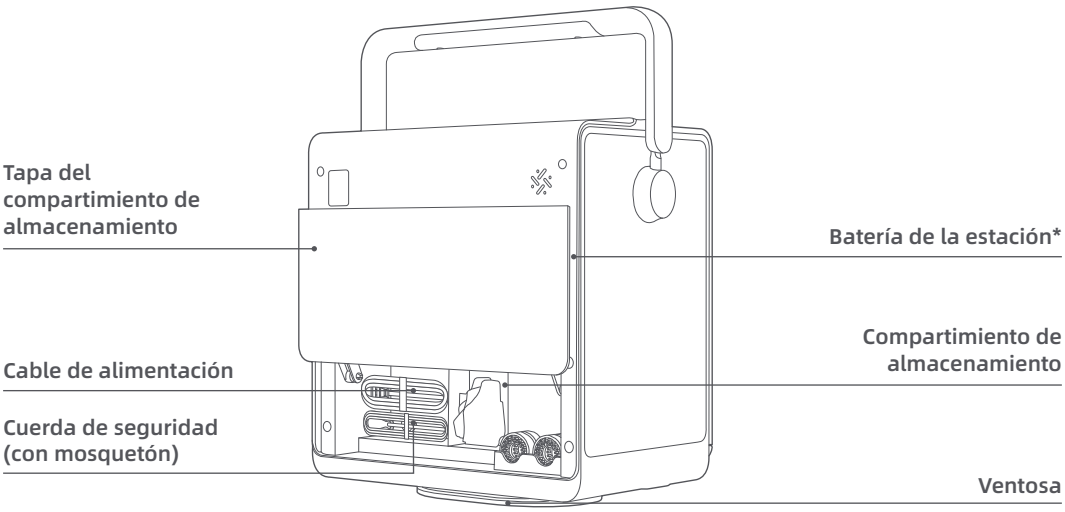

*La batería de la estación tiene dos niveles. El nivel operativo de la batería alimenta el robot y la estación durante el funcionamiento normal. El nivel de seguridad de la batería proporciona un respaldo de emergencia para mantener el robot colocado en la ventana cuando la batería está baja.

Robot

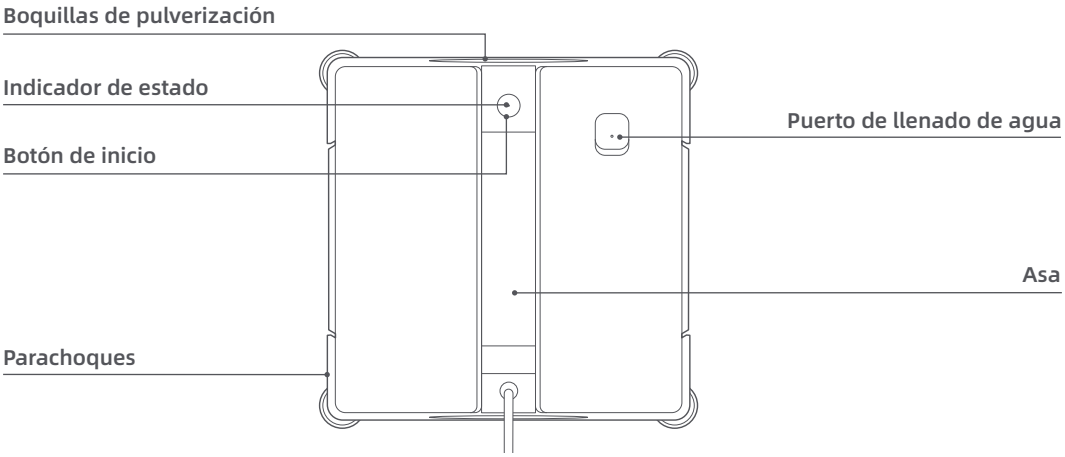
Boquillas de pulverización
Indicador de estado
Botón de inicio
Parachoques
Puerto de llenado de agua
Asa

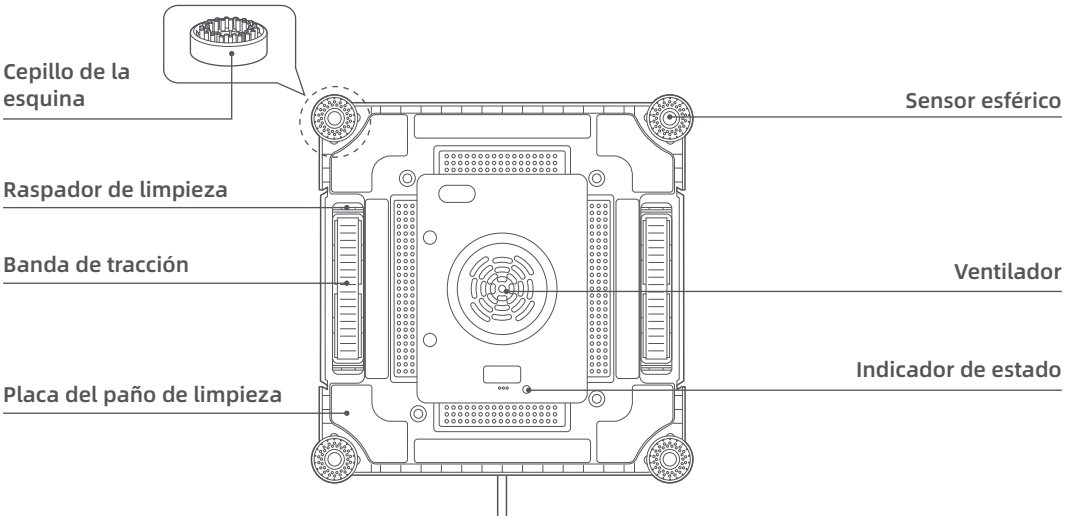
Cepillo de la esquina
Raspador de limpieza
Banda de tracción
Placa del paño de limpieza
Sensor esférico
Ventilador
Indicador de estado

2.3 Controles y luz indicadora

Funciones	Posición de los botones	Descripción
Desconectar el robot	En el robot	Mantenga presionado ⊙ durante 2 segundos.
Encender el ventilador	En el robot	Presione ⊙ después de encender el robot.
Encendido/apagado	En la estación	Mantenga presionado ⏻ en la estación durante 2 segundos.
Desconectar la ventosa de la estación	En la estación	Mantenga presionados ⏻ y ◎ en la estación en simultáneo durante 2 segundos.
Cambiar de modo de limpieza	En la estación	El robot funciona en modo de limpieza profunda completa de manera predeterminada. Esto incluye la limpieza en los bordes una vez. Presione ○ para cambiar de modo de limpieza: • Limpieza rápida (no limpia los bordes) • Limpieza de los bordes (incluye una pasada por los límites)
Reconectar a la red WiFi/Bluetooth	En la estación	Mantenga presionados ◎ y ○ en simultáneo durante 2 segundos. **Nota:** Después del primer uso, el robot accede automáticamente al modo de configuración de red después del encendido.
Retraer automáticamente el cable de alimentación	En la estación	Presione ◎ .
Reactivar el robot	En la estación o en el robot	Presione cualquier botón con el robot en espera para reanudar el funcionamiento.
Reiniciar/pausar/ continuar una tarea	En la estación o en el robot	Después de colocado el robot en la ventana, presione ⏻ en la estación o ⊙ en el robot.

Luces indicadoras

Indicador de estado en el robot:

- Fijo en verde: El robot está funcionando correctamente.
- Fijo en rojo: Hay un error con el robot no colocado.
- Intermitente en rojo: Hay un error con el robot colocado.

Indicador de estado en la estación:

- Fijo en verde: El robot y la estación están funcionando correctamente.
- Fijo en rojo: Hay un error en el robot o en la estación.
- Intermitente en rojo: Energía insuficiente de la batería para el funcionamiento o el respaldo y la estación no está conectada a una fuente de alimentación.
- Intermitente en verde: Actualización de firmware en curso.

Indicador de WiFi:

- Intermitente en verde: Conectándose a la red WiFi o Bluetooth.
- Fijo en verde: Conectado correctamente a WiFi o Bluetooth.

Indicador de la batería:

- Fijo en verde: El nivel de batería es suficiente y la batería está funcionando correctamente.
- Fijo en amarillo: Nivel bajo de batería. Se recomienda recargar.
- Intermitente en rojo: Nivel bajo crítico de la batería (tanto para seguridad como operativo) o se detectó un desperfecto en la batería.
- Transición de la luz: Carga en curso. El color de la luz indicadora cambia a rojo, amarillo o verde para representar el nivel de batería actual.

Nota: La cantidad de luces indicadoras de la batería encendidas refleja la energía restante. En modo en espera, solo está encendida la luz indicadora de la batería.

2.4 Situaciones aplicables

Puede usar el robot en entornos con temperaturas de 0 °C a 40 °C.

No use el robot en temperaturas extremas (menores a 0 °C o mayores a 40 °C).

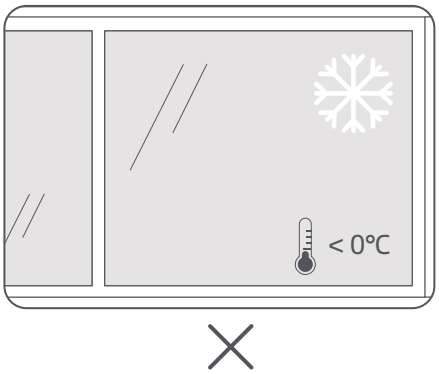

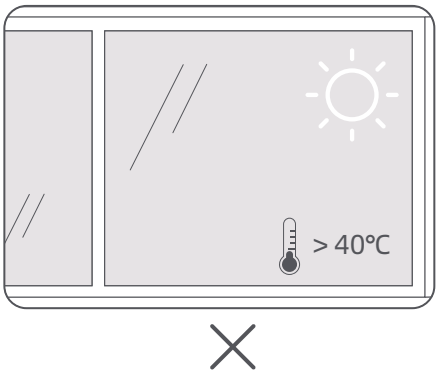

El robot está diseñado para superficies suaves y planas.

Evite usar el robot en superficies con brechas, orificios, adhesivos o patrones que sobresalgan, ya que podrían interferir con el funcionamiento correcto.

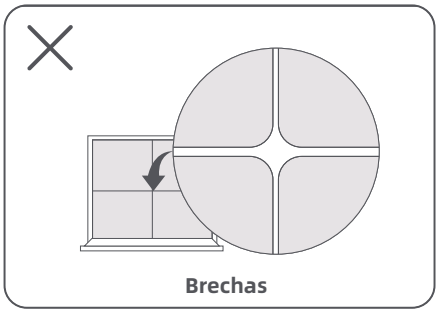

Brechas

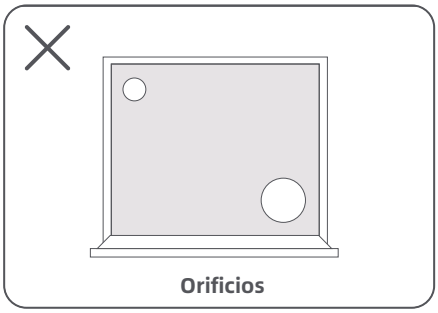

Orificios

Adhesivos

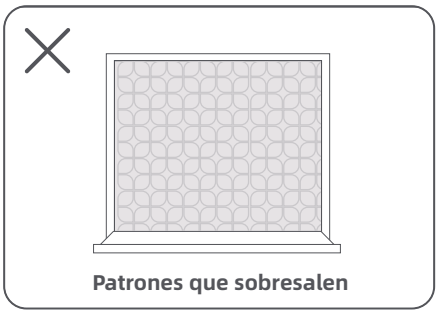

Patrones que sobresalen

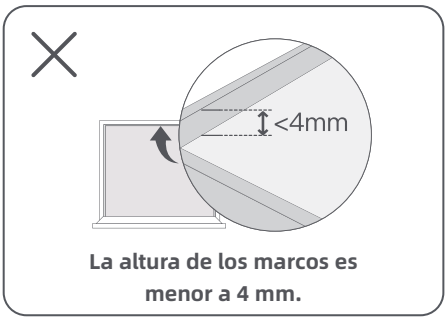

La altura de los marcos es menor a 4 mm.

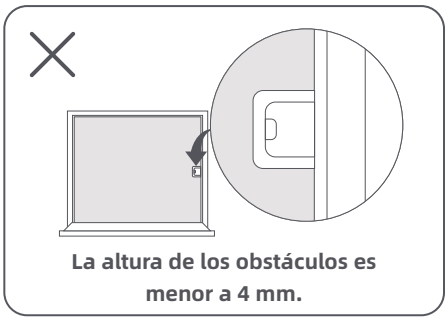

La altura de los obstáculos es menor a 4 mm.

3 Operación

Las instrucciones siguientes lo ayudarán a usar el robot sin esfuerzo para completar las tareas de limpieza.

3.1 Antes de comenzar

⚠ Advertencia:

- **Asegúrese de que el nivel de batería de la estación sea suficiente.**
- **Durante la limpieza de ventanas o puertas elevadas sin baranda, coloque debajo señales de advertencia.**

1 Encendido

Mantenga presionado ⏻ en la estación durante 2 segundos para encender la estación y el robot.
Precauciones: Asegúrese de que la luz de estado se ilumine en verde. Si se ilumina en rojo, siga las indicaciones de voz para resolver el problema.

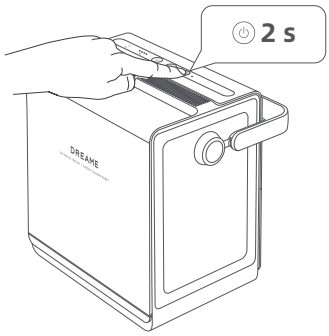

2 Conectar a la aplicación Dreamehome

1. Escanee el código QR debajo o busque "Dreamehome" en App Store o Google Play. Después de la instalación, cree una cuenta e inicie sesión.

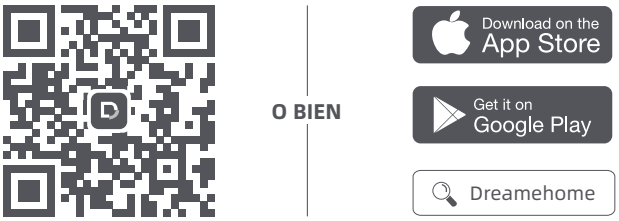

2. Abra la aplicación Dreamehome y escanee el código QR ubicado en la parte posterior de la estación o en la parte inferior del robot.

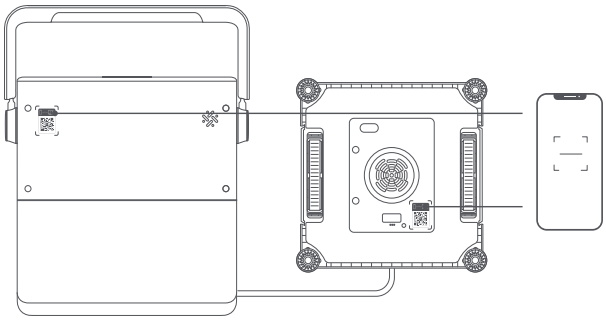

3. Siga las instrucciones de la aplicación para completar la configuración.

Nota:

- Asegúrese de que Bluetooth esté habilitado en su teléfono.
- El robot admite únicamente WiFi de 2.4 GHz o WiFi de dos bandas (2.4 GHz/5 GHz) para la configuración de red.
- Para reconfigurar la red, mantenga presionados ◎ y ◎ en simultáneo durante 2 segundos.

❸ Retirar el robot y agregar solución de limpieza

1. Deslice la traba de la tapa rebatible para abrir la tapa rebatible. Retire el robot de la estación.

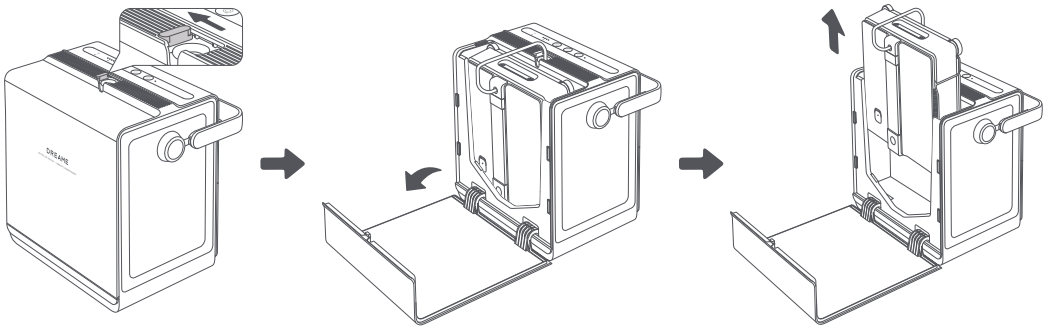

2. Retire la solución limpiavidrios del compartimiento de almacenamiento delantero de la estación. Retire el sello del recipiente de solución de limpieza. Desatornille la tapa.

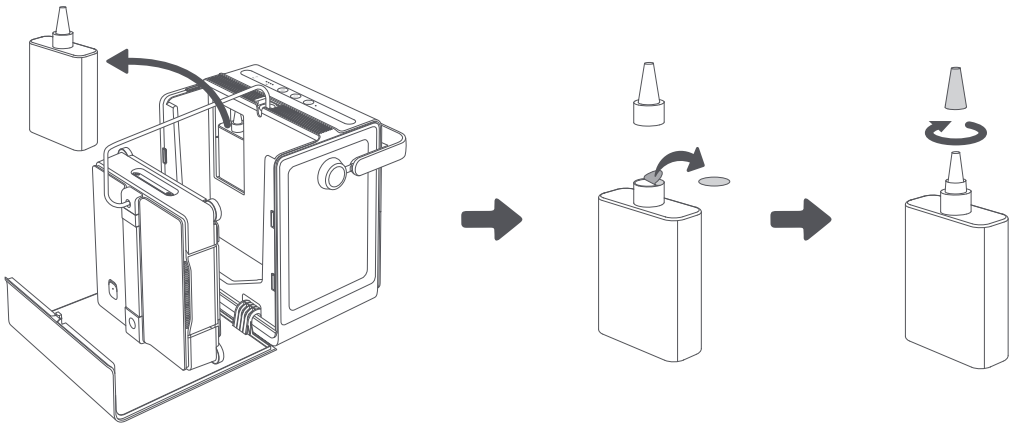

3. Abra la tapa del tanque de agua del robot. Agregue la solución de limpieza especializada al tanque de agua. Evite llenar en exceso.

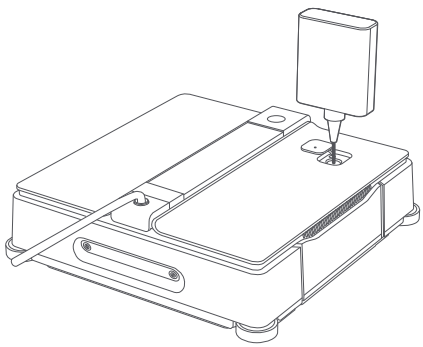

❹ Preparar el paño de limpieza

1. Humedezca el paño de limpieza con agua limpia y retuérzalo hasta que no escurra.

Precauciones: Un paño de limpieza demasiado húmedo puede hacer que el robot resbale en la ventana.

2. Coloque el paño de limpieza de manera pareja en el velcro ubicado en la placa inferior del robot.

Importante:

- Preste atención para alinear el lado angosto y el lado ancho como corresponde.
- Asegúrese de que las bandas de tracción y los sensores esféricos no presenten obstrucciones para prevenir la falla de la conexión.

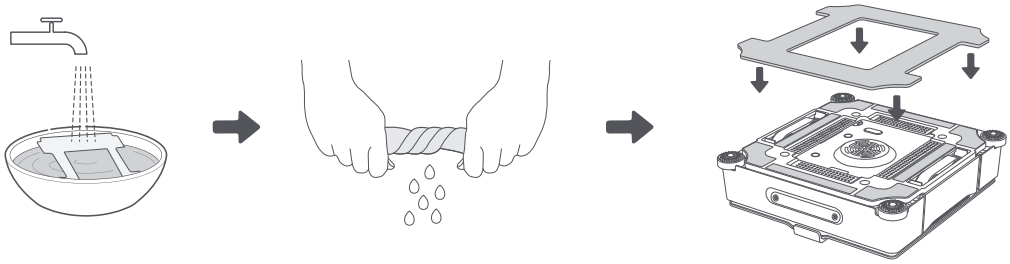

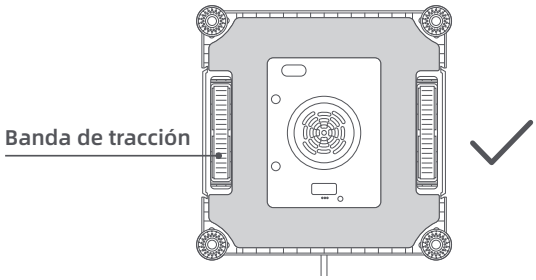

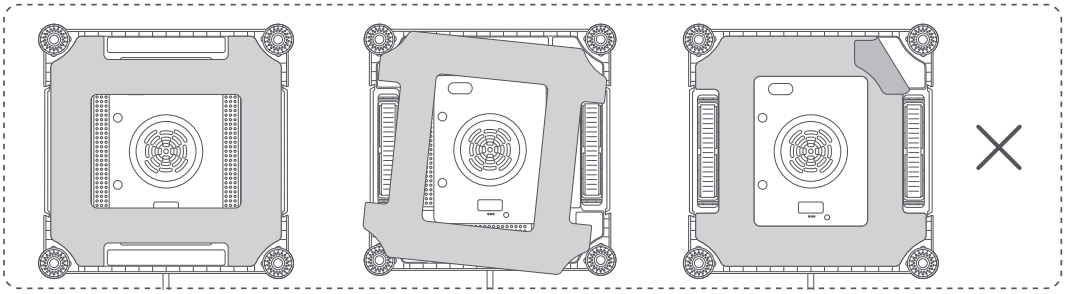

Notas:

- Amarre de manera segura la cuerda de seguridad a una baranda o a otro objeto estable e inamovible para evitar que la estación se vuelque accidentalmente.
- Asegúrese de que estén instalados correctamente los cepillos de las esquinas en los sensores esféricos. Para fijarlos o volver a instalarlos, presione con firmeza hacia abajo en cada cepillo hasta escuchar un “clic”. Confirme que las cerdas apunten hacia afuera.

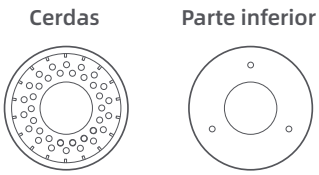

3.2 Iniciar limpieza

1 Colocar la estación

Coloque la estación cerca de la ventana que desea limpiar.

Precauciones:

- No coloque la estación sobre la encimera de la bacha, en una ventana en saliente ni en ninguna otra superficie elevada.
- Coloque la estación en un piso suave y plano.

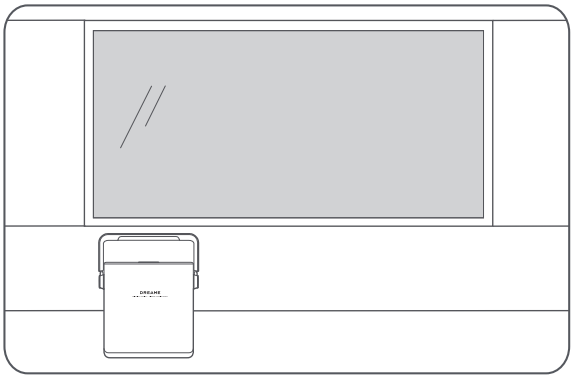

2 Extienda manualmente el cable de alimentación al largo requerido.

Notas:

- Durante la limpieza, si hay un largo excesivo del cable de alimentación, la estación establecerá la extensión automáticamente según resulte necesario.
- El cable de alimentación de la estación tiene 5.5 m de largo. El tamaño máximo de ventana para limpiar por lado es de 2.5 m (altura) × 4 m (ancho).

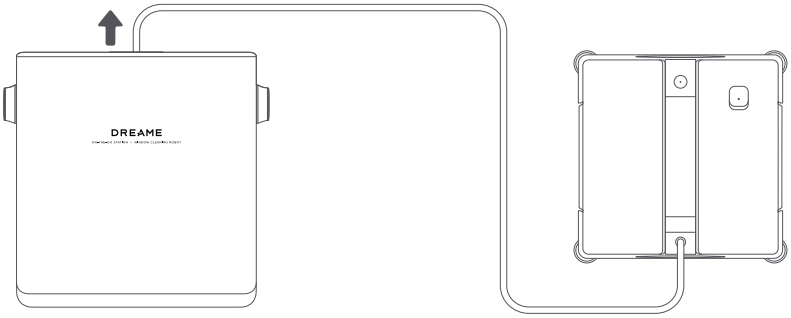

3 Presione ⊙ para activar el ventilador.

⚠**Advertencia:** Antes de usar, inspeccione y limpie la superficie de vidrio para garantizar el correcto funcionamiento del producto y reducir el riesgo de daños. No utilice el producto sobre superficies de vidrio que contengan arena, partículas duras u otros objetos extraños.

⚠**Advertencia:** Durante el funcionamiento, evite colocarse debajo de la máquina para prevenir lesiones causadas por caídas accidentales.

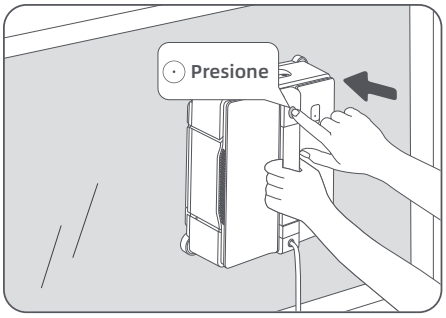

4 Coloque el robot en la ventana.

Precauciones: Mantenga el robot a al menos 6 cm del marco de la ventana. Confirme que el robot esté colocado de manera segura antes de soltarlo.
Nota: Después de colocado el robot en la ventana, la ventosa de la estación se bloquea automáticamente en el piso. La estación permanece estable aunque la ventosa no esté completamente fija.
Después de colocado, el robot comienza a limpiar automáticamente. La primera vez que se pone en funcionamiento, tiene de manera predeterminada el modo de limpieza profunda. Con posterioridad, cuando se pone en funcionamiento, conserva el último modo utilizado.
Nota: Para continuar el modo de limpieza por zona/remoto, asegúrese de que el área de visión y el área de limpieza del robot estén configuradas en la aplicación. Si están configuradas, el robot conserva el modo utilizado más reciente; de lo contrario, pasa de manera predeterminada a la limpieza profunda completa.

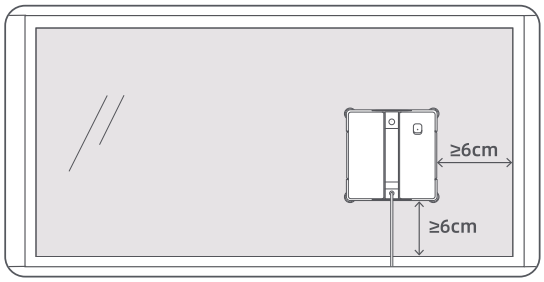

5 (Opcional) Presione ⊙ para cambiar entre los siguientes modos de limpieza en secuencia.

- **Modo profundo completo (predeterminado):** Ideal para eliminar suciedad media a difícil de las ventanas exteriores. El robot cubre cada área varias veces y limpia los bordes una vez.
- **Modo rápido completo:** Ideal para eliminar suciedad leve de las ventanas interiores. Limpia con mayor rapidez y eficiencia.
- **Modo de bordes:** Se ocupa de los bordes y de las esquinas de las ventanas. No es adecuado para las ventanas sin marco.

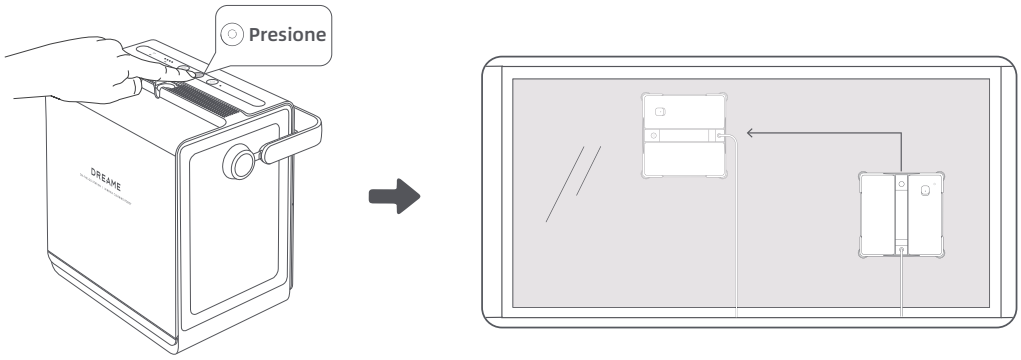

Nota: Si el robot no comienza a limpiar de manera automática, siga la indicación de voz o consulte la aplicación para obtener orientación.

3.3 Pausar/reanudar limpieza

Pausa manual

1. Presione ⏻ en la estación o ⊙. El robot se detendrá en la ubicación donde esté.

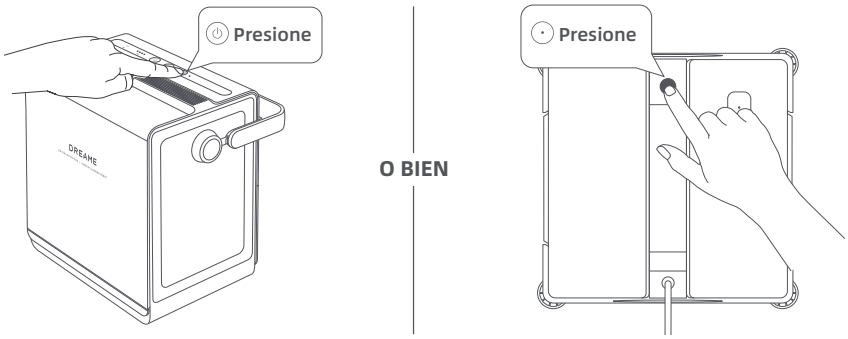

2. Para mover la estación cuando el robot está colocado en la ventana:

- Mantenga presionados en simultáneo ⏻ y ◎ en la estación durante 2 segundos para desconectar la estación.
- Después de desconectada, levante la estación del mango y trasládela a la nueva ubicación.

Nota: La estación se volverá a conectar al piso automáticamente después de un minuto.

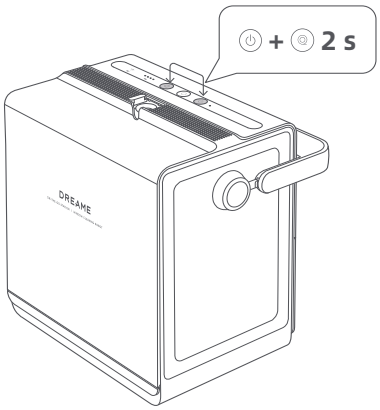

Pausa automática (protección para batería baja)

Si el nivel operativo de la batería está bajo durante la limpieza, el robot regresará automáticamente al punto más bajo para evitar daños por caída.

1. Siga la indicación de voz para conectar la estación a una toma de alimentación.
2. Espere que el robot regrese al punto inicial. A continuación, mantenga presionado ⊙ durante 2 segundos para retirarlo.

Nota: Si el robot no puede regresar a una ubicación alcanzable, siga las instrucciones de la pantalla de la aplicación y guíe el robot remotamente de regreso al punto de inicio.

3. Cuando esté suficientemente cargado, puede volver a colocar el robot para continuar limpiando.

3.4 Terminar la limpieza

Al finalizar el ciclo de limpieza, el robot regresará al punto de inicio para retirarlo con facilidad. Si el robot se detiene en una ubicación inaccesible, use el control remoto de la aplicación para guiarlo a una ubicación adecuada.

1. Sostenga el robot por el mango y, a continuación, mantenga presionado ⊙ durante 2 segundos para desconectarlo.

Notas:

- Al liberar la succión, la presión de aire se liberará lentamente. Sostenga el mango con firmeza y no lo suelte.
- Después de desconectado el robot, la estación también se desconectará automáticamente.

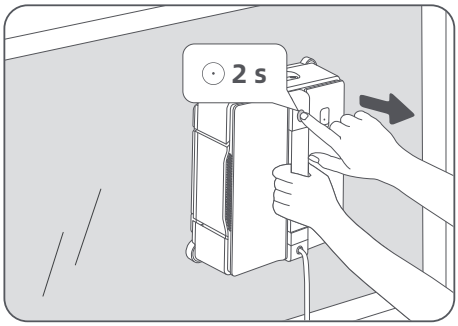

2. Retire el robot y, a continuación, retire los accesorios de limpieza. Vacíe el tanque de agua.

Nota: Limpie y seque el paño de limpieza y los cepillos de las esquinas antes de guardar el robot. Esto previene el moho y los daños.

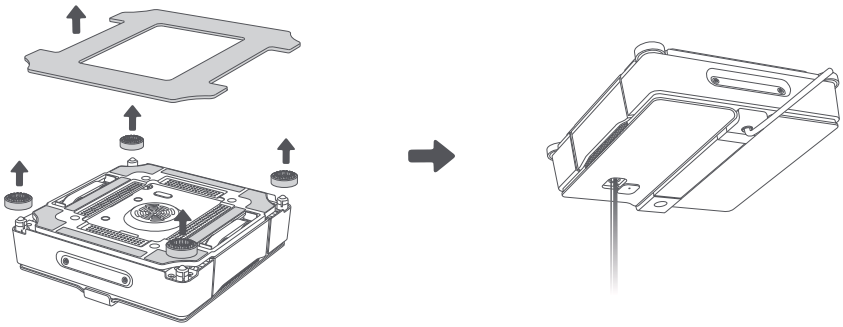

3. Vuelva a colocar el robot en el compartimiento de almacenamiento de la estación.

Precauciones: Asegúrese de que el mango del robot esté hacia afuera y de que la conexión con la estación esté hacia arriba.

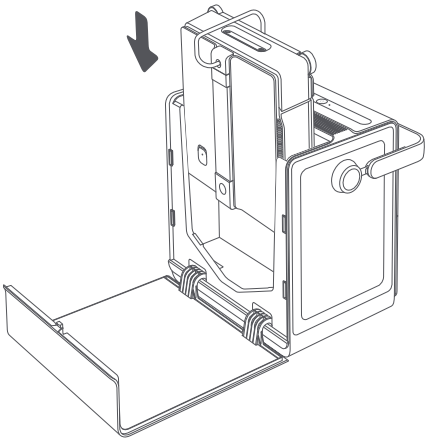

4 Presione ◎. Cierre la tapa rebatible cuando el cable esté completamente retraído.

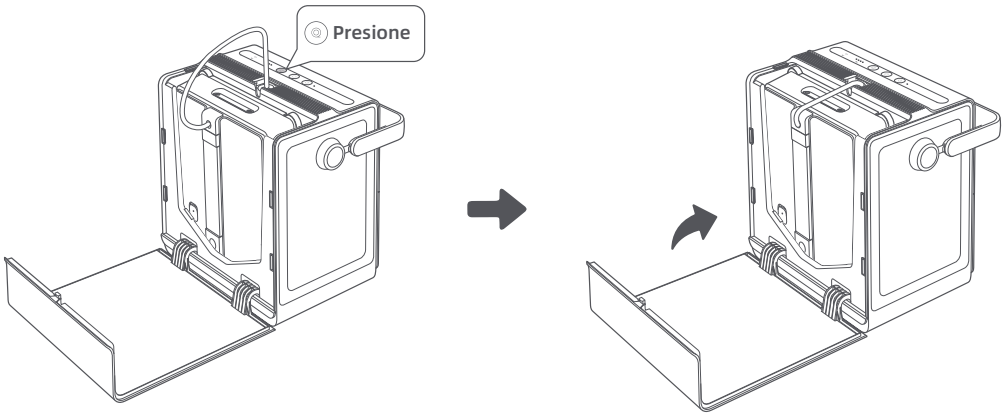

Nota: El cable de alimentación puede enredarse al retraerse. Si se atasca, enderece el cable manualmente y presione ◎ de nuevo para continuar retrayéndolo.

5 Mantenga presionado ⏻ durante 2 segundos para apagar el robot y la estación.

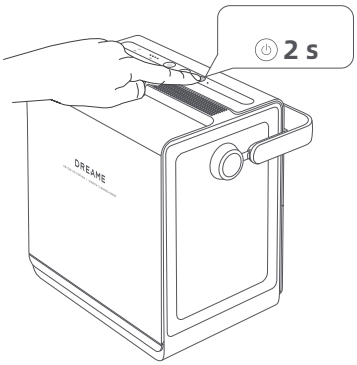

6 Si utilizó el cable de alimentación y la cuerda de seguridad, tire hacia arriba de la tapa posterior de la estación y regréselos a la estación.

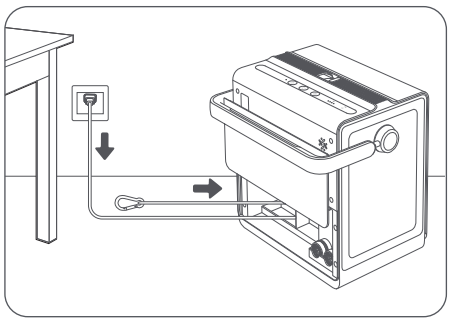

3.5 Carga y guardado después del uso

1. Conecte la estación a una toma de alimentación. Puede comprobar el progreso de la carga mediante el indicador de la batería.

Nota: Cuando el indicador de estado de la estación pasa a verde, el robot tiene suficiente energía de seguridad en la batería y puede limpiar la ventana durante la carga.

2. Cuando todos los indicadores de la batería se ponen fijos en verde, el robot está completamente cargado. Desenchufe el cable de alimentación.

3. Guarde la estación en un lugar fresco y seco, alejado de la luz solar directa y de las temperaturas extremas.

Importante: Para el guardado a largo plazo (más de 1 año), cargue la estación periódicamente para mantener la batería en buen estado.
Nota: Si la máquina no se utiliza durante un período prolongado, la carga de la batería puede disminuir gradualmente. Si la batería se descarga completamente, puede entrar en un estado de sobredescarga. La descarga excesiva prolongada puede provocar una reducción del rendimiento de la batería o daños permanentes. Para ayudar a mantener la salud de la batería, se recomienda recargar la máquina periódicamente cuando no se utilice durante un período prolongado.

4 Características clave

Características exclusivas de la aplicación

La aplicación Dreamehome ofrece diversas funciones avanzadas que mejoran el funcionamiento del robot. Con la aplicación, puede personalizar la configuración, visualizar los registros de limpieza, acceder a sugerencias de mantenimiento y enviar comentarios. Esto le concede un mayor control sobre cómo y dónde limpia el robot.

Modo	Descripción
Limpieza completa	Cubre todas las áreas de la ventana. **Nota:** El robot funciona en modo de limpieza completa de manera predeterminada.
Limpieza de bordes	Se enfoca en la limpieza de las esquinas y los bordes de la ventana. **Nota:** No está disponible para los vidrios sin marco.
Limpieza por zonas	Se dirige a zonas específicas (superior, inferior, izquierda, derecha) en relación con la posición del robot.
Limpieza remota	Guíe el robot manualmente a lugares específicos para la limpieza puntual. Limpia de manera continua mientras se mueve.

Configuración	Descripción
Limpieza profunda	Proporciona una limpieza exhaustiva, ideal para el polvo mediano a pesado. Se recomienda para las ventanas exteriores o las que no se limpiaron recientemente.
Limpieza rápida	Proporciona una limpieza más rápida, ideal para el polvo liviano a mediano. Se recomienda para las ventanas interiores o para el mantenimiento regular.
Pasadas por el límite	Ajusta la cantidad de pasadas por el límite según sus necesidades.

Limpieza puntual

Pulse ▶ para la limpieza de un punto designado. El robot se moverá hacia adelante y hacia atrás para una limpieza exhaustiva. Pulse ⊖ para terminar la limpieza y el robot se detendrá en su posición actual. Para regresarlo a su punto inicial, pulse **Regresar** o use el control remoto de la aplicación.

Reanudar automáticamente después de la interrupción

Con esta función habilitada, si se interrumpe o entra en pausa, el robot reanudará automáticamente desde donde dejó a lo largo de la trayectoria planificada. Puede inhabilitar el reanudamiento automático mediante la aplicación.

Nota: Es posible que la reanudación automática no funcione en estos casos:
- Se modificaron el área de limpieza o la posición de la ventana.
- Se reinició el robot o se inhabilitó la reanudación automática.

La reanudación automática está disponible únicamente para la limpieza completa.

Trayectoria de limpieza

Patrón en forma de N: Si el largo horizontal de la ventana es menor al doble del largo del robot, el robot seguirá una trayectoria en forma de N.

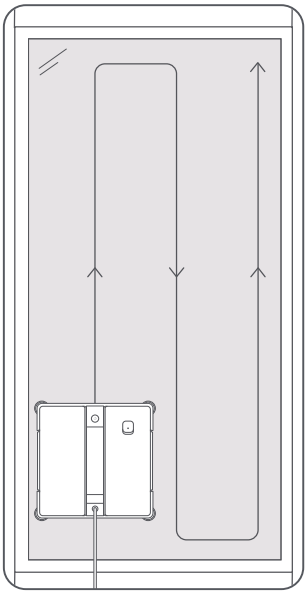

Trayectoria en forma de Z: Si el largo horizontal de la ventana es al menos el doble del largo del robot, el robot seguirá una trayectoria en forma de Z.

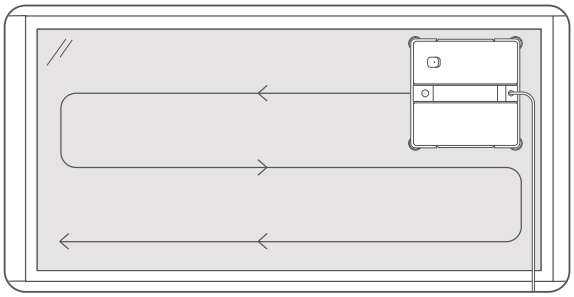

Notas:

- Asegúrese de que su teléfono y robot estén en la misma red WiFi con señal estable cuando se conecte a WiFi.
- Use una red de una sola banda en frecuencia de 2.4 GHz o una red de dos bandas en frecuencia de 2.4/5 GHz.
- Al usar una conexión de Bluetooth, mantenga el teléfono a menos de 10 m del robot.
- Las funciones de la aplicación pueden cambiar mientras continuamos desarrollando y actualizando la aplicación.

5 Mantenimiento

Limpie y lleve a cabo el mantenimiento del robot limpiavidrios de manera frecuente para conservar un desempeño óptimo. Consulte la guía de mantenimiento y cuidado de la aplicación Dreamehome.

5.1 Paño de limpieza y cepillos de las esquinas

1. **Después de cada uso, retire el paño de limpieza y los cepillos de las esquinas. Para retirar los cepillos de las esquinas, presiónelos hacia arriba hasta escuchar un "clic".**

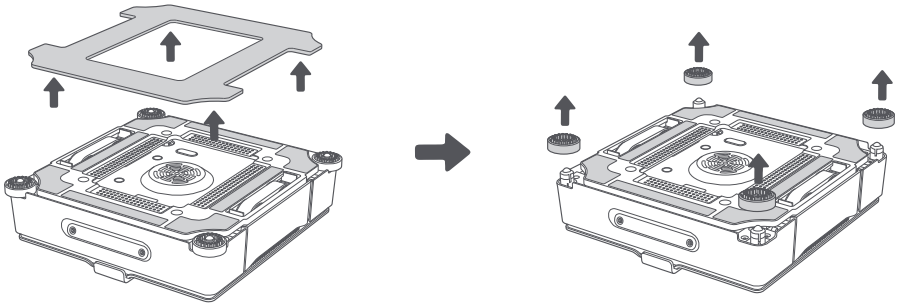

2. **Remoje los cepillos de las esquinas durante 5 minutos. A continuación, enjuáguelos para limpiarlos. Agite el exceso de agua y vuelva a instalarlos.**

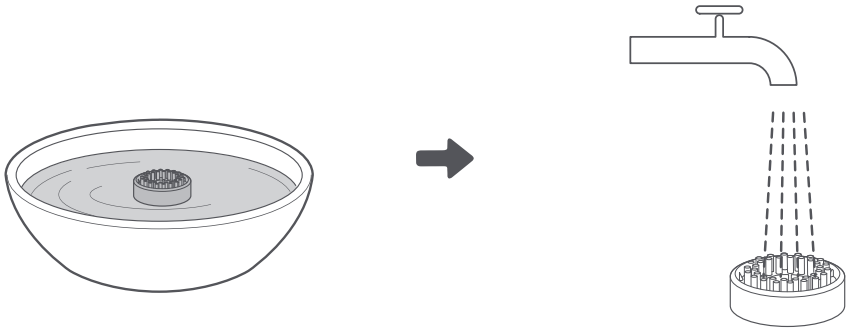

3. **Lave a mano o a máquina el paño de limpieza y escúrralo hasta que no caiga agua antes de volver a utilizarlo.**

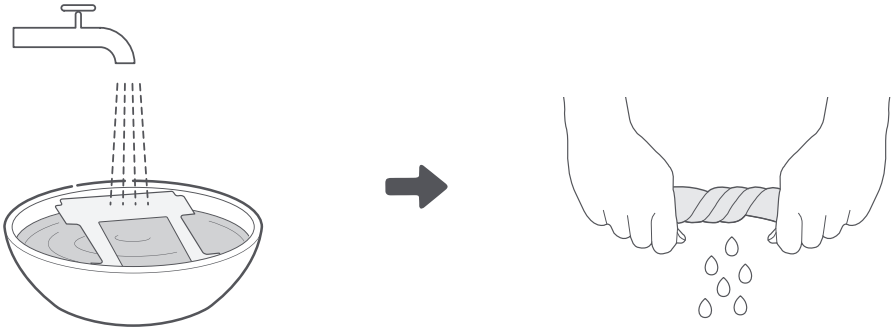

Nota: Reemplace el paño de limpieza si se desgasta, se mancha o es menos eficaz.

5.2 Bandas de tracción y sensores esféricos

1. Antes de limpiar las bandas de tracción, asegúrese de que el robot esté encendido y no conectado (ventilador desactivado).

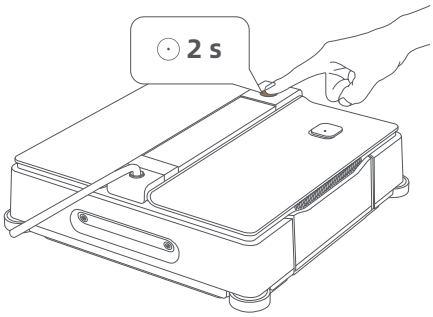

2. Coloque el robot en posición invertida en una superficie nivelada con las bandas de tracción hacia arriba.

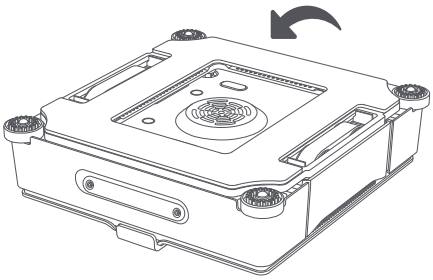

3. Abra la aplicación y diríjase a **Limpiar bandas de tracción**. Pulse el botón para iniciar la rotación de las bandas. Coloque un paño de limpieza seco y limpio contra la banda de tracción para limpiarla. Después de terminar, pulse el botón para detener la rotación.

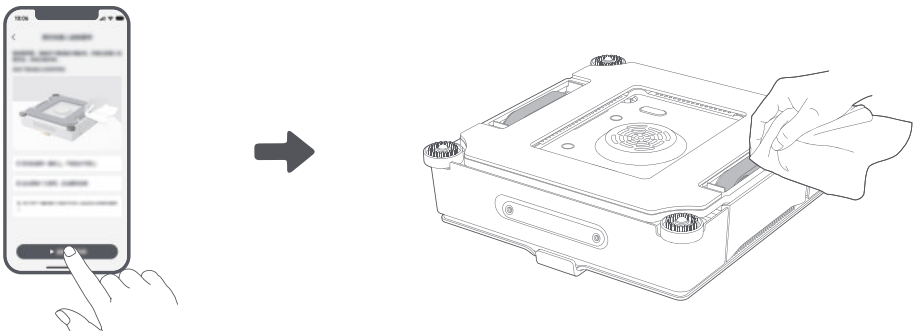

Importante: Limpie las bandas de tracción con frecuencia para evitar la acumulación de suciedad.

4. Retire los cepillos de las esquinas y, a continuación, limpie los sensores esféricos con un paño limpio y seco.

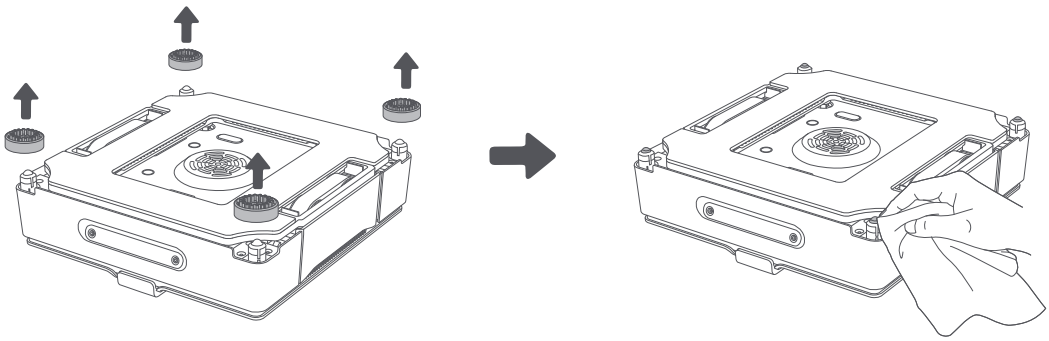

5.3 Limpiar el cuerpo del robot

Limpie el exterior del robot con un paño limpio y seco.

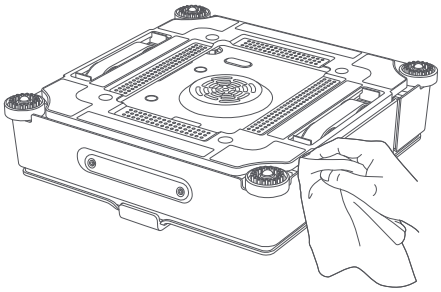

Nota: No moje ni enjuague el robot directamente, porque podría dañarse.

6 Resolución de problemas

Pregunta 1 | ¿Cómo cargo la batería?

Cuando el robot no está colocado:

1. Conecte la estación a una toma de alimentación.
2. Asegúrese de que el robot esté encendido. La luz del indicador de estado estará intermitente en rojo.
3. Cuando el indicador de estado se ponga verde, el nivel de batería de seguridad es suficiente, lo que permite la carga y la limpieza en simultáneo.

Cuando el robot está colocado:

1. Conecte la estación a una toma de alimentación fija.
2. Espere que el robot regrese al punto inicial. Si no regresa, use el control remoto de la aplicación.
3. Después de que el robot regrese al punto de inicio, mantenga presionado durante 2 segundos para retirar el robot.
4. Cuando el indicador de estado se ponga verde, la energía de seguridad de la batería es suficiente, lo que permite la carga y la limpieza en simultáneo.

Pregunta 2 | El robot indica “succión insuficiente”. ¿Qué sucede?

1. La instalación incorrecta del paño de limpieza puede provocar espacios libres en la parte inferior. Vuelva a instalarlo según los procedimientos siguientes: retire el paño de limpieza y colóquelo de manera pareja en el velcro ubicado en la placa inferior del robot. Asegúrese de que las bandas de tracción y los sensores esféricos no presenten obstrucciones para prevenir la falla de la conexión.
2. Hay espacios libres y adhesivos en el vidrio. Evite usar el robot en vidrios con espacios libres o adhesivos.
3. Hay un obstáculo bajo en el vidrio. Retire o cubra el obstáculo antes de la limpieza.

Pregunta 3 | El robot no pulveriza agua. ¿Qué sucede?

1. Verifique si el nivel de agua es demasiado bajo como para llegar a la entrada. Agregue solución de limpieza o agua de inmediato.
2. Al utilizar el robot por primera vez, la manguera está vacía. Espere que el robot funcione durante un momento (entre 1 y 3 minutos) hasta que la manguera esté llena para que pueda pulverizar normalmente. Esto puede tardar.
3. Es posible que la función de pulverización automática esté desactivada en la aplicación. Diríjase a la interfaz de configuración de la aplicación para activar esta función.
4. Si las soluciones anteriores aún no funcionan, es posible que las boquillas de pulverización estén obstruidas. Diríjase a la interfaz de configuración de la aplicación y habilite la función [Liberar boquilla delantera] o [Liberar boquilla posterior] para desbloquear las boquillas.
5. Si el problema persiste, comuníquese con el servicio de atención al cliente.

Pregunta 4 | El robot se desliza mientras se traslada. ¿Qué sucede?

1. Retire el robot del vidrio.
2. Abra la aplicación, diríjase a Limpiar bandas de tracción y siga las instrucciones en pantalla para limpiar las bandas de tracción.
3. Escurra el paño de limpieza para eliminar el exceso de agua.
4. Verifique si el nivel de humedad supera el 85 %. Si lo supera, no se recomienda limpiar las ventanas.

Pregunta 5 | El robot está atascado. ¿Qué sucede?

1. Verifique que la banda de tracción no esté enredada. Limpie la banda de tracción antes de usar el robot.
2. Verifique si el marco del vidrio está bajo o si hay obstáculos.
   2.1 Si hay obstáculos, es recomendable retirar el robot por motivos de seguridad.
   2.2 Para continuar limpiando, puede usar el modo remoto de la aplicación para operar el robot manualmente o elegir el modo de limpieza por zona para evitar estas áreas.
3. Cuando el robot está fuera del alcance, utilice el control remoto para recuperarlo.

Pregunta 6 | No es posible recuperar el robot después de que termina de limpiar. ¿Qué sucede?

1. Los obstáculos del vidrio pueden estar afectando el cálculo de la distancia. Abra la aplicación y pulse [Regresar al punto inicial].
2. Si inicia el modo remoto de inmediato después de conectar el robot, puede regresar a una posición inalcanzable. Es recomendable comenzar a limpiar en una posición accesible. Si el robot se desplazó a una posición difícil de alcanzar, use la función [Modo remoto] de la aplicación para recuperarlo.

Pregunta 7 | El robot indica: “Inicie el robot en el centro de la ventana”. ¿Qué sucede?

Es posible que el robot no gire al estar demasiado cerca del marco. Mantenga presionado el botón Inicio durante 2 segundos, retire el robot y vuelva a colocarlo a una distancia a más de 6 cm del marco.

7 Especificaciones

Nombre del producto	**Robot limpiavidrios**
Marca	**Dreame**
Modelo	**GCJZ2558**
Dimensiones de la estación	325*231*350 mm
Dimensiones del robot	270*270*80.5 mm
Entrada nominal	Estación: 100-240 V ~ 50-60 Hz 2.5 A 106 W
	Robot: 24 V⎓
Energía en apagado	Menos de 0.3 W
Período de gestión de la energía	Menos de 20 min

Nota: Las especificaciones están sujetas a cambios a medida que mejoramos constantemente el producto. Para obtener la información más reciente, visite nuestro sitio web: https://global.dreametech.com.

8 Eliminación y extracción de la batería

La batería de iones de litio integrada contiene sustancias que son peligrosas para el medio ambiente. Antes de deshacerse de la batería, asegúrese de que la retiren técnicos calificados y que se descarte en el centro de reciclaje correspondiente.

- La batería se debe retirar del aparato antes de eliminarse.
- El aparato debe desconectarse de la red eléctrica cuando se retire la batería.
- La batería debe eliminarse de forma segura.

Guía para retirar la batería

1. Desconecte el adaptador de la estación de la fuente de alimentación. Apague la estación. Las luces indicadoras de la estación estarán apagadas.
2. Retire la almohadilla debajo de la placa base, los ocho tornillos y la placa base.
3. Retire los seis tornillos del soporte de la placa base y retire el soporte.
4. Retire la traba del compartimiento de la estación, los tapones de los orificios de los tornillos, los cuatro tornillos y el compartimiento de almacenamiento.
5. Retire el sostén del paquete de baterías, los dos tornillos y el conjunto de la batería. Evite dañar la carcasa de la batería para evitar peligros.
6. Después de extraerla, elimine la batería en un centro de reciclaje profesional.

Precauciones:

- Desconecte la estación de la fuente de alimentación y drene la batería antes de eliminarla.
- Después de extraerla, elimine la batería en un centro de reciclaje profesional.
- No exponga la batería a altas temperaturas para evitar riesgos de explosión.
- Si hay fugas de líquido de la batería y el líquido entra en contacto con la piel, enjuague la piel de inmediato con abundante agua y procure ayuda médica.

Instructions d’origine

1 Informations sur la sécurité P54

2 Présentation du produit P57

3 Fonctionnement P62

4 Fonctionnalités principales P70

5 Maintenance P72

6 Dépannage P74

7 Spécifications P75

8 Élimination et retrait de la batterie P76

1 Informations sur la sécurité

1.1 INSTRUCTIONS DE SÉCURITÉ IMPORTANTES

AVERTISSEMENT : Lisez tous les avertissements et les instructions de sécurité. Le non-respect des avertissements et des instructions peut entraîner un choc électrique, un incendie et/ou des blessures graves.

1. Cet Appareil n'est pas destiné à être utilisé par des personnes ayant des capacités physiques, sensorielles ou mentales réduites, ou manquant d'expérience et de connaissances, sauf si elles sont supervisées ou ont reçu des instructions sur l'utilisation de l'Appareil en toute sécurité et qu'elles comprennent les risques encourus. Les enfants ne doivent pas jouer avec l'Appareil. L'Appareil ne doit pas être utilisé s'il a été laissé tomber, s'il présente des signes visibles de dommages ou s'il fuit. Gardez l'Appareil hors de portée des enfants lorsqu'il est sous tension.
2. N'utilisez ni ne chargez l'Appareil dans des environnements extrêmement chauds ou froids (en dessous de 0 ˚C/32 ˚F ou au-dessus de 40 ˚C/104 ˚F, au-dessus de 85 % d'humidité), car cela pourrait affecter la durée de vie de la batterie.
3. L'Appareil peut être utilisé pour nettoyer les vitres extérieures, à condition qu'il soit correctement attaché à une position sûre avec le mousqueton, que le vent soit calme et qu'il ne pleuve ni ne neige.
4. Avant utilisation, utilisez le mousqueton pour verrouiller la corde de sécurité à un garde-corps intérieur solide, et assurez-vous que le Robot y est solidement attaché.
5. Ne laissez pas l'Appareil sans surveillance lorsque vous l'utilisez. Pour éviter les blessures corporelles ou les dommages matériels causés par la chute accidentelle de l'Appareil, veuillez vous assurer qu'il n'y a pas de personnes, d'animaux ou d'objets précieux et fragiles sous la zone de travail du Robot.
6. Veuillez ne pas utiliser l'Appareil lors de tempêtes violentes et de vents de Force 10, ou dans des zones où l'altitude dépasse 2000 mètres (6562 pieds).
7. Ne laissez pas l'Appareil sans surveillance lorsqu'il est branché.
8. Pour un usage domestique UNIQUEMENT (y compris les vitres extérieures). N'utilisez pas l'Appareil dans des environnements commerciaux ou industriels.
9. Ne l'utilisez pas sur du verre cassé ou irrégulier, tel que du verre comportant des autocollants électrostatiques, des affiches publicitaires ou des motifs en relief, afin d'éviter la casse du verre ou la chute de l'Appareil. Ne l'utilisez pas sur des surfaces avec des interstices, comme une pièce de verre avec des fentes ou des trous, ou deux pièces de verre sans cadre adjacentes avec un espace entre elles, afin d'éviter la chute de l'Appareil due à une mauvaise fixation.
10. Utilisez uniquement les accessoires recommandés ou fournis par le fabricant.
11. Veuillez vous assurer que votre tension d'alimentation correspond à la tension indiquée sur le Robot.
12. N'utilisez pas l'Appareil sur un verre encadré avec un cadre inférieur à 5 mm (0,2 po).
13. Ne l'utilisez pas sur du verre de moins de 3 mm (0,12 po) d'épaisseur ou sur des miroirs de moins de 4 mm (0,16 po) d'épaisseur.
14. Ne l'utilisez pas sur du verre ou des miroirs avec une hauteur de poignée de 70 à 105 mm (2,76 à 4,13 po).
15. N'utilisez pas l'Appareil sur les vitres graisseuses.
16. Lorsqu'il est utilisé dans un environnement à forte humidité, la performance de nettoyage sera affectée.
17. Rangez l'Appareil à l'écart de la chaleur et des matériaux inflammables.
18. Par temps de pluie, n'utilisez pas l'Appareil sur la vitre extérieure afin d'éviter le risque de dommages ou de chute de l'Appareil.

19. N'utilisez pas l'Appareil s'il ne s'attache pas fermement au verre ou présente des signes visibles de dommages.
20. Pour réduire le risque de choc électrique, ne mettez pas l'Appareil dans l'eau ou tout autre liquide. Ne placez pas et ne rangez pas l'Appareil là où il pourrait tomber ou être tiré dans une baignoire ou une auge à eau.
21. Appuyer trois fois de suite sur le Bouton d'alimentation peut déconnecter l'Appareil du réseau.
22. Ne touchez pas la fiche électrique avec les mains mouillées.
23. Lors de la charge de l'Appareil, ne le placez pas sur d'autres appareils électriques et gardez-le à l'écart du feu et des liquides.
24. Veillez à ne pas endommager le cordon d'alimentation. Ne tirez ni ne transportez l'appareil par le cordon d'alimentation, n'utilisez pas le cordon d'alimentation comme poignée, ne fermez pas une fenêtre sur le cordon d'alimentation et ne placez pas de poids lourds sur le cordon d'alimentation. Maintenez le cordon d'alimentation éloigné des surfaces chaudes.
25. Ne l'utilisez pas avec un cordon d'alimentation ou une prise endommagée. N'utilisez pas l'Appareil s'il ne fonctionne pas normalement, s'il a été laissé tomber, endommagé ou mis en contact avec de l'eau. Il doit être réparé par le fabricant ou son agent de service afin d'éviter tout danger.
26. Si le cordon d'alimentation est endommagé, il doit être remplacé par le fabricant ou son agent de service pour éviter tout danger.
27. La fiche doit être retirée de la prise avant de nettoyer ou d'entretenir l'Appareil. Ne débranchez pas l'adaptateur secteur en tirant sur le cordon d'alimentation.
28. La batterie de sécurité doit être remplacée par le fabricant ou son agent de service afin d'éviter tout danger.
29. La batterie de sécurité doit être retirée et éliminée conformément aux lois et réglementations locales avant la mise au rebut de l'Appareil.
30. L'Appareil doit être déconnecté de la prise avant de retirer la batterie pour la mise au rebut de l'Appareil.
31. Veuillez éliminer les batteries usagées conformément aux lois et réglementations locales.
32. N'incinérez pas l'Appareil même s'il est gravement endommagé. La batterie peut exploser en cas d'incendie.
33. L'Appareil doit être utilisé conformément aux instructions de ce Manuel d'instructions. L'entreprise ne peut être tenue responsable des dommages ou blessures causés par une utilisation incorrecte.
34. **AVERTISSEMENT :** Pour charger la batterie, utilisez uniquement le bloc d'alimentation amovible fourni avec cet Appareil.
35. Le Robot contient des batteries qui ne peuvent être remplacées que par des personnes qualifiées.
36. La fiche doit être utilisée à l'intérieur.
37. Si le verre sous vide sur lequel le Robot travaille fuit, retirez immédiatement le Robot après la fin du nettoyage.
38. Avant le nettoyage, veuillez inspecter la zone où attacher le Robot pour détecter toute petite particule. S'il y en a, veuillez les retirer ou passer à une zone sans particules pour éviter de rayer le verre.
39. Nettoyez rapidement le chiffon de nettoyage et assurez-vous que toutes les petites particules qu'il contient soient complètement retirées afin d'éviter de rayer le verre.

CONSERVEZ CES INSTRUCTIONS

Pour satisfaire aux exigences d'exposition RF, une distance de séparation de 20 cm ou plus doit être maintenue entre cet Appareil et les personnes pendant le fonctionnement de l'Appareil.

1.2 Élimination correcte de ce produit

Ce marquage indique que ce produit ne doit pas être éliminé avec les autres déchets ménagers dans toute l'UE. Pour éviter tout risque possible pour l'environnement ou la santé humaine dû à une élimination incontrôlée des déchets, recyclez-le de manière responsable afin de promouvoir la réutilisation durable des ressources matérielles. Pour recycler votre Appareil usagé, veuillez utiliser les systèmes de retour et de collecte ou contacter le revendeur auprès duquel le produit a été acheté. Ils peuvent recycler ce produit en toute sécurité.

	Lisez les instructions.
	Classe II
	Pour usage intérieur uniquement
⎓	**Courant continu**
∼	**Courant alternatif**

1.3 Pour les pays de l'UE

Pour les informations sur la Déclaration de conformité UE, veuillez visiter https://global.dreametech.com.

Tous les produits marqués de ce symbole sont des déchets d'équipements électriques et électroniques (DEEE, conformément à la directive 2012/19/UE), qui ne doivent pas être mélangés avec les déchets ménagers non triés. Au lieu de cela, vous devriez protéger la santé humaine et l'environnement en remettant vos déchets d'équipements à un point de collecte désigné pour le recyclage des déchets d'équipements électriques et électroniques, mis en place par le gouvernement ou les autorités locales. Une élimination et un recyclage corrects contribueront à prévenir les conséquences négatives potentielles pour l'environnement et la santé humaine. Pour plus d'informations sur ces points de collecte (emplacement, conditions générales, etc.), veuillez contacter votre installateur ou les autorités locales.

2 Présentation du produit

2.1 Contenu de la boîte

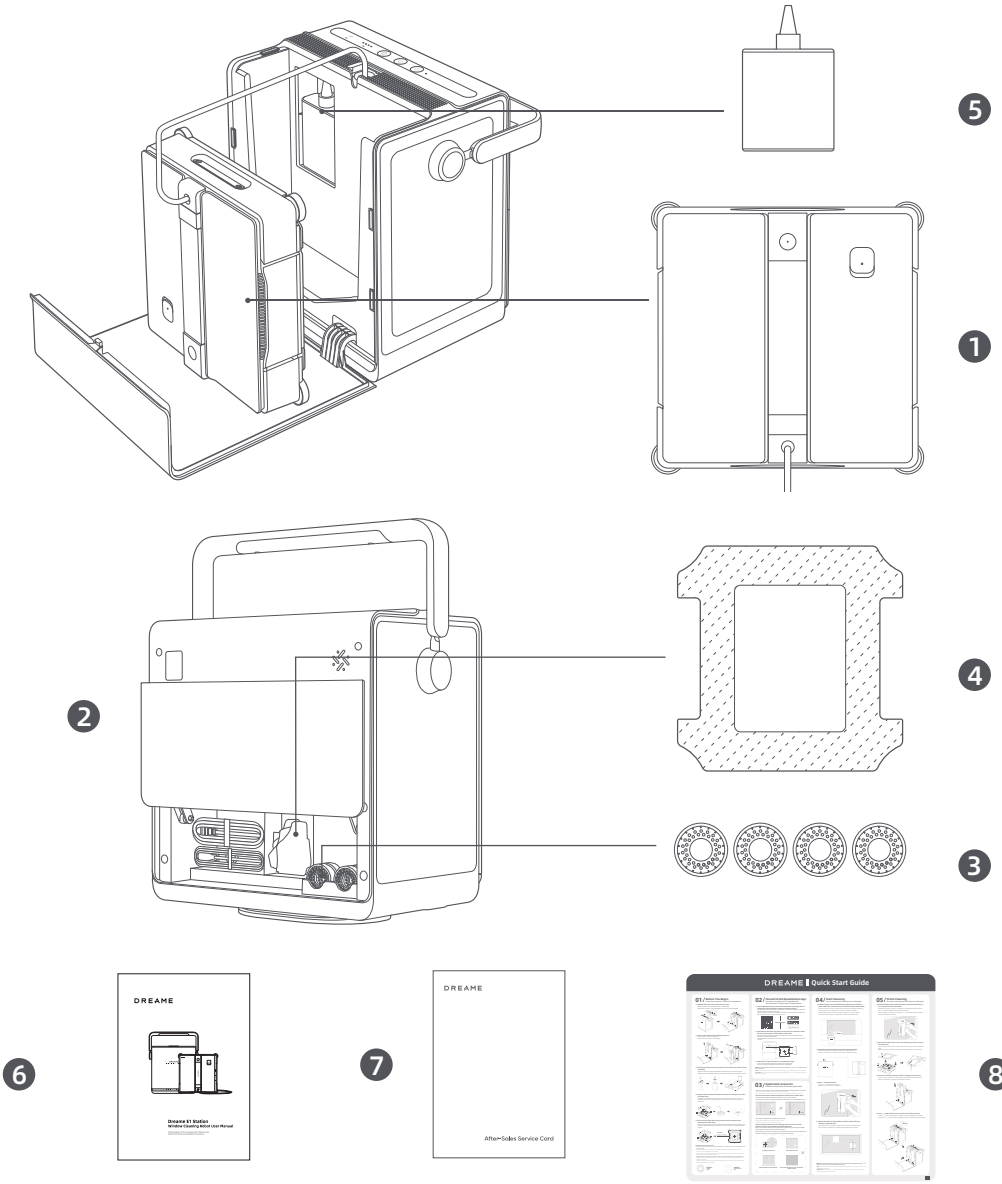

1. Robot
2. Station
3. Brosse d'angle × 8 (préinstallée × 4)
4. Chiffon de nettoyage × 2 (préinstallé × 1)
5. Solution nettoyante pour vitres (230 mL)
6. Manuel d'utilisation
7. Carte de garantie
8. Guide de démarrage rapide

2.2 Présentation du produit

Station

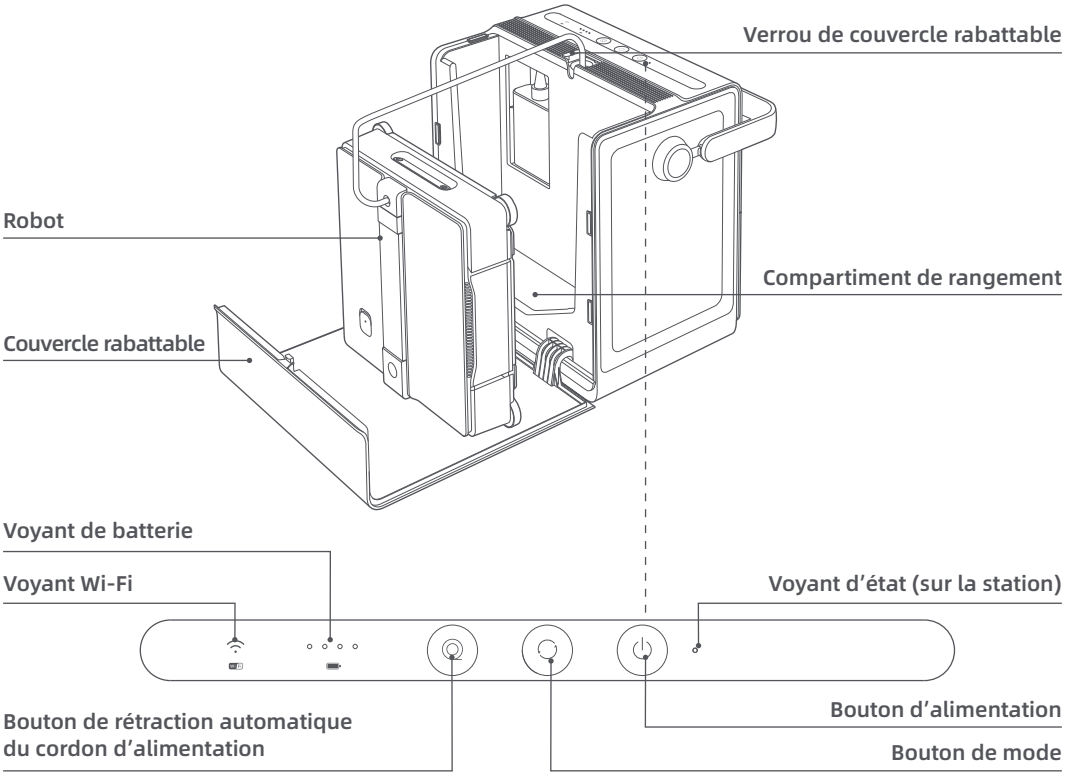

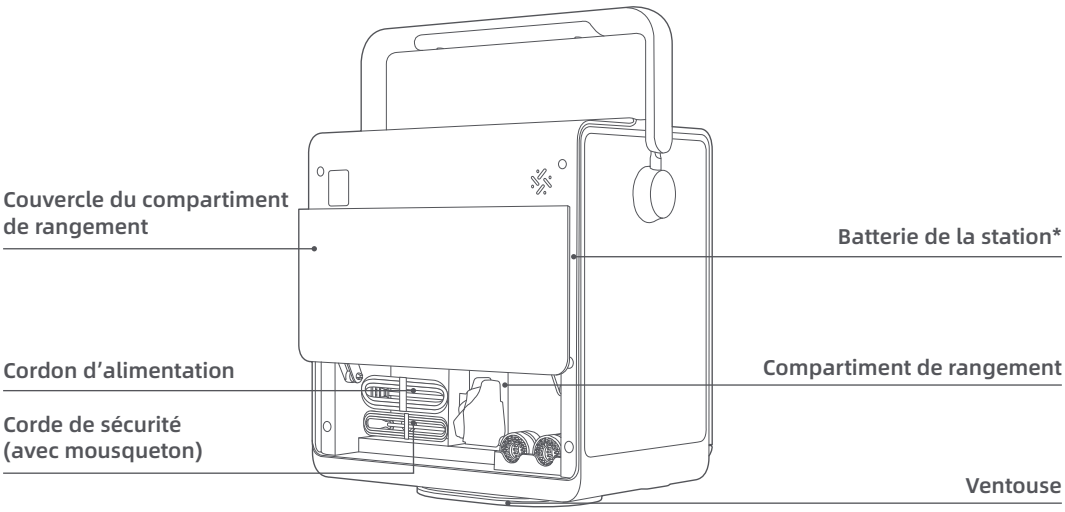

*La batterie de la station se compose de deux niveaux. Le niveau de batterie opérationnelle alimente à la fois le Robot et la station pendant le fonctionnement normal. Le niveau de batterie de sécurité fournit une alimentation de secours pour maintenir le Robot attaché à la vitre lorsque la batterie est faible.

Robot

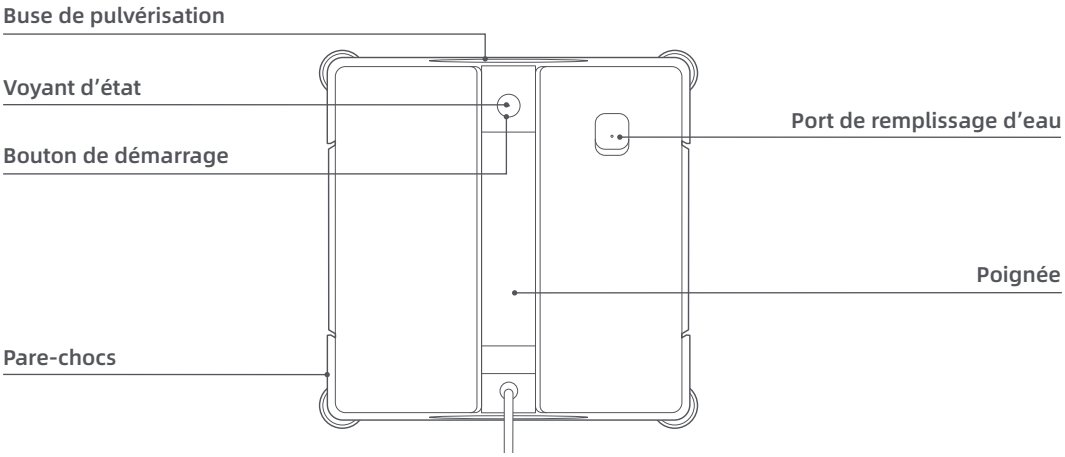
Buse de pulvérisation
Voyant d'état
Bouton de démarrage
Pare-chocs
Port de remplissage d'eau
Poignée

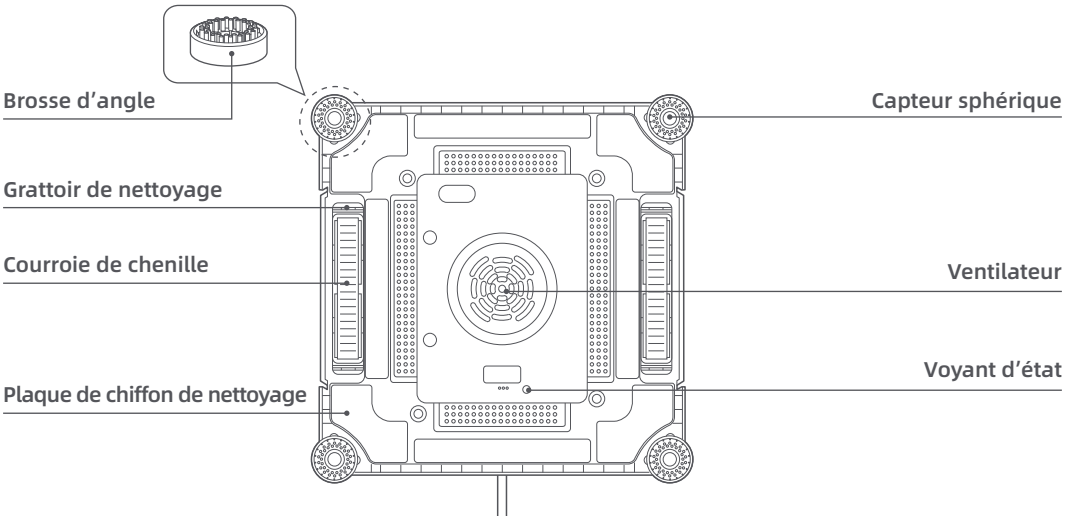
Brosse d'angle
Grattoir de nettoyage
Courroie de chenille
Plaque de chiffon de nettoyage
Capteur sphérique
Ventilateur
Voyant d'état

2.3 Commandes et voyants

Fonctions	Position du bouton	Description
Déconnexion du Robot	Sur le Robot	Appuyez et maintenez ⊙ pendant 2 secondes.
Marche du ventilateur	Sur le Robot	Appuyez sur ⊙ après avoir mis le Robot sous tension.
Marche/Arrêt	Sur la station	Appuyez et maintenez ⏻ sur la station pendant 2 secondes.
Déconnexion de la ventouse de la station	Sur la station	Appuyez et maintenez ⏻ et ◎ sur la station simultanément pendant 2 secondes.
Changement des modes de nettoyage	Sur la station	Le Robot fonctionne par défaut en Mode Nettoyage en profondeur complet, ce qui inclut un nettoyage le long des bords une fois. Appuyez sur ○ pour basculer entre les modes de nettoyage : • Nettoyage rapide (ne nettoie pas les bords) • Nettoyage des bords (inclut un passage de délimitation)
Reconnexion au Wi-Fi/ Bluetooth	Sur la station	Appuyez et maintenez ◎ et ○ simultanément pendant 2 secondes. **Remarque :** Lors de la première utilisation, le Robot entre automatiquement en Mode Configuration du réseau après la mise sous tension.
Rétraction automatique du cordon d'alimentation	Sur la station	Appuyez sur ◎ .
Réveil du Robot	Sur la station ou le Robot	Appuyez sur n'importe quel bouton lorsque le Robot est en veille pour reprendre le fonctionnement.
Redémarrage/Mise en pause/Continuation de la tâche	Sur la station ou le Robot	Après que le Robot s'est attaché à la vitre, appuyez sur ⏻ sur la station ou ⊙ sur le Robot.

Voyants

Voyant d'état sur le Robot :

- Vert fixe : Le Robot fonctionne normalement.
- Rouge fixe : Une erreur se produit lorsque le Robot n'est pas attaché.
- Rouge clignotant : Une erreur se produit lorsque le Robot est attaché.

Voyant d'état sur la station :

- Vert fixe : Le Robot et la station fonctionnent normalement.
- Rouge fixe : Une erreur se produit soit dans le Robot, soit dans la station.
- Rouge clignotant : Puissance de batterie insuffisante pour le fonctionnement ou la sauvegarde, et la station n'est pas connectée à une source d'alimentation.
- Vert clignotant : Mise à jour du micrologiciel en cours.

Voyant Wi-Fi :

- Vert clignotant : Connexion au Wi-Fi ou au Bluetooth.
- Vert fixe : Connecté avec succès au Wi-Fi ou au Bluetooth.

Voyant de batterie :

- Vert fixe : Le niveau de la batterie est suffisant et la batterie fonctionne normalement.
- Jaune fixe : Niveau de batterie faible, il est recommandé de charger.
- Rouge clignotant : Niveau de batterie extrêmement faible (niveaux de sécurité et opérationnels) ou un dysfonctionnement de la batterie a été détecté.
- Lumière fluide : Charge en cours. La couleur du voyant passe au rouge, jaune ou vert pour indiquer le niveau actuel de la batterie.

Remarque : Le nombre de voyants de batterie allumés reflète la puissance restante. En Mode Veille, seul le voyant de batterie est allumé.

2.4 Scénarios applicables

Vous pouvez utiliser le Robot dans des environnements avec des températures allant de 0 °C à 40 °C.
N'utilisez pas le Robot dans des températures extrêmes (en dessous de 0 °C ou au-dessus de 40 °C).

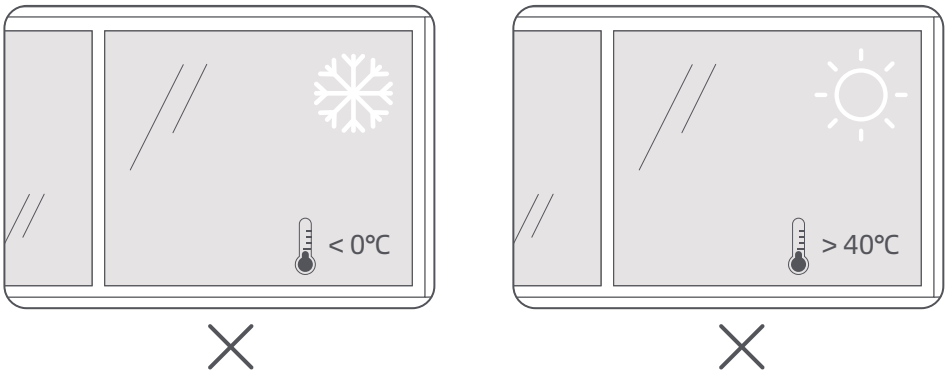

Le Robot est conçu pour des surfaces lisses et plates.
Évitez d'utiliser le Robot sur des surfaces avec des fentes, des trous, des autocollants ou des motifs en relief, car ceux-ci peuvent interférer avec le bon fonctionnement.

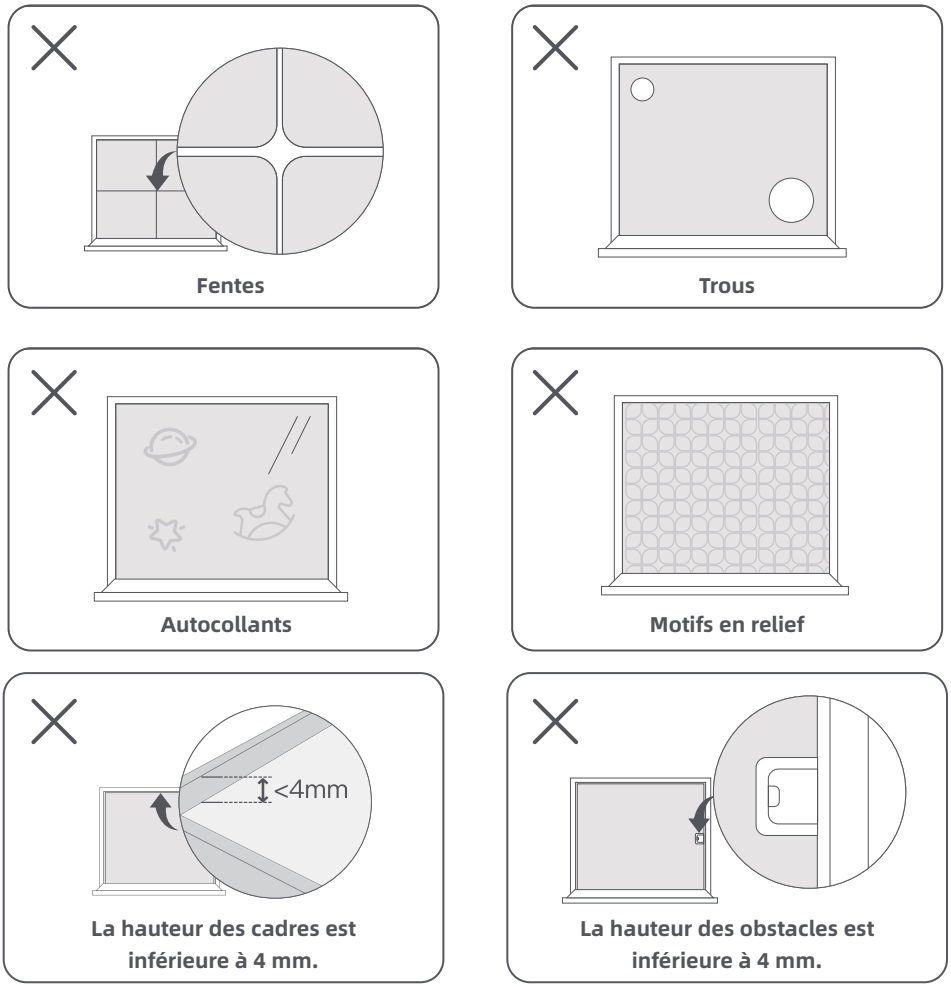

3 Fonctionnement

Les instructions suivantes vous aideront à utiliser le Robot sans effort pour accomplir vos tâches de nettoyage.

3.1 Avant de commencer

⚠ Avertissement :

- **Assurez-vous que le niveau de batterie de la station est suffisant.**
- **Lors du nettoyage de fenêtres ou portes en hauteur sans garde-corps, placez des panneaux d'avertissement de danger en dessous.**

1 Marche

Appuyez et maintenez ⏻ sur la station pendant 2 secondes pour allumer à la fois la station et le Robot.
Attention : Assurez-vous que le voyant d'état devient vert. S'il est rouge, suivez les invites vocales pour résoudre le problème.

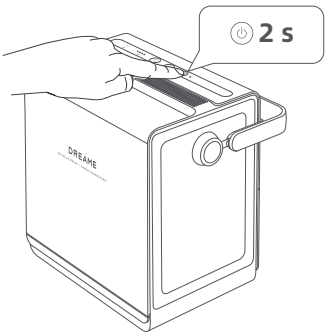

2 Connexion à l'App Dreamehome

1. Scannez le Code QR ci-dessous ou recherchez « Dreamehome » dans l'App Store ou sur Google Play. Après l'installation, créez un compte et connectez-vous.

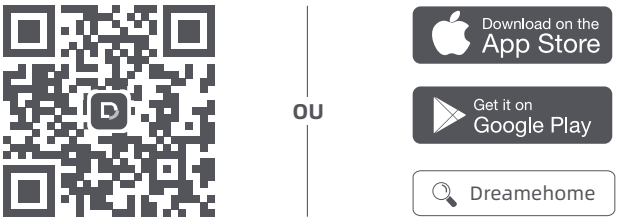

2. Ouvrez l'App Dreamehome et scannez le Code QR situé soit à l'arrière de la station, soit en dessous du Robot.

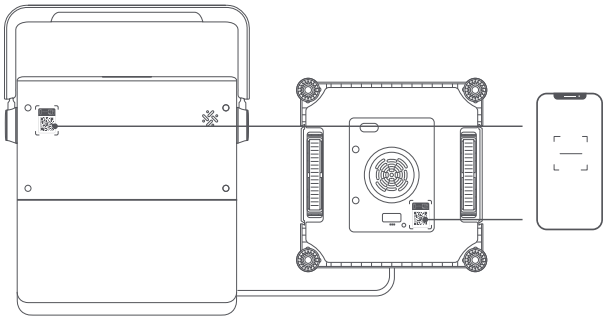

3. Suivez les instructions dans l'App pour terminer la configuration.

Remarque :

- Assurez-vous que le Bluetooth est activé sur votre téléphone.
- Le Robot prend uniquement en charge le Wi-Fi 2,4 GHz ou le Wi-Fi double bande (2,4 GHz/5 GHz) pour la configuration du réseau.
- Pour reconfigurer le réseau, appuyez et maintenez simultanément ◎ et ○ pendant 2 secondes.

❸ Sortie du Robot et ajout de solution nettoyante

1. Faites glisser le verrou de couvercle rabattable pour ouvrir le couvercle rabattable. Retirez le Robot de la station.

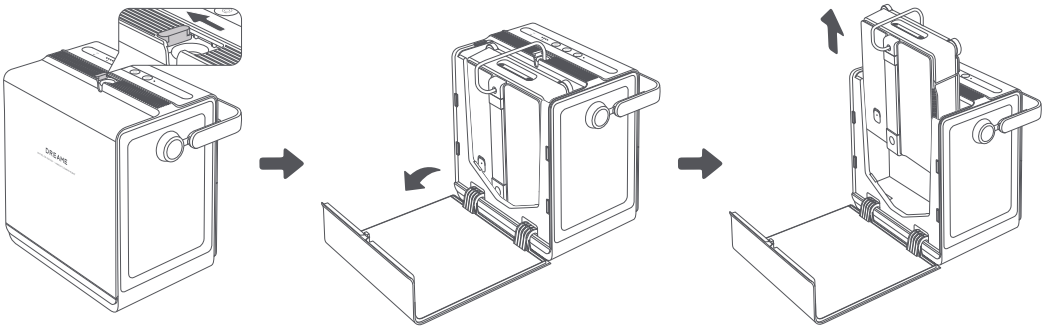

2. Sortez la solution nettoyante pour vitres du compartiment de rangement frontal de la station. Retirez le sceau de la bouteille de solution nettoyante. Dévissez le bouchon.

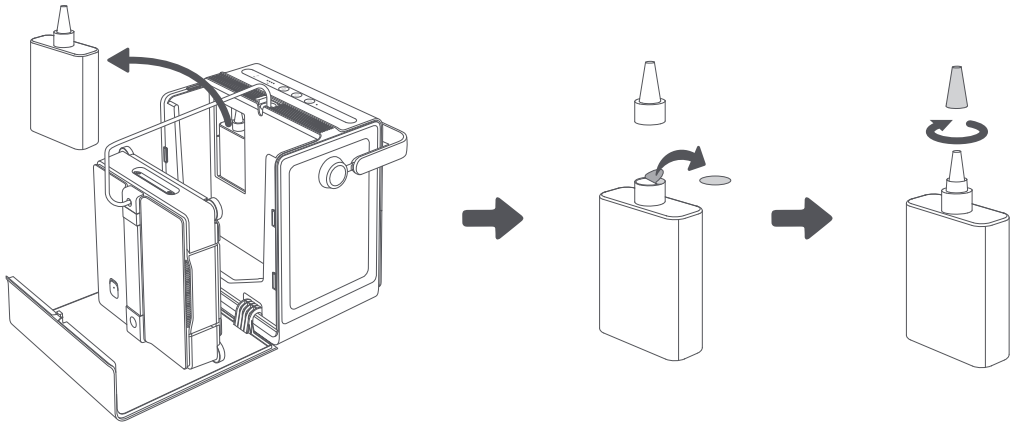

3. Ouvrez le couvercle du réservoir d'eau sur le Robot. Ajoutez la solution nettoyante spécialisée dans le réservoir d'eau. Veuillez éviter de trop remplir.

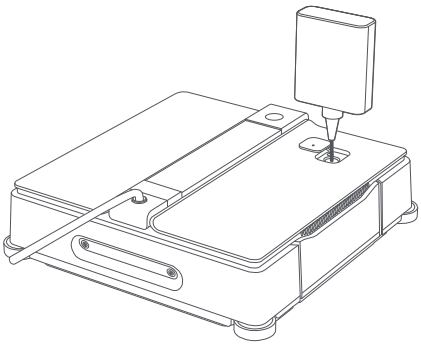

❹ Préparation du chiffon de nettoyage

1. Humidifiez le chiffon de nettoyage avec de l'eau propre et essorez-le jusqu'à ce qu'il ne goutte plus.
Attention : Un chiffon de nettoyage trop humide peut provoquer le glissement du Robot sur la vitre.
2. Placez le chiffon de nettoyage uniformément sur le velcro situé sur la plaque inférieure du Robot.
Important :
- Veillez à aligner correctement le côté étroit et le côté large.
- Assurez-vous que les courroies de chenille et les capteurs sphériques ne sont pas obstrués afin d'éviter un échec de fixation.

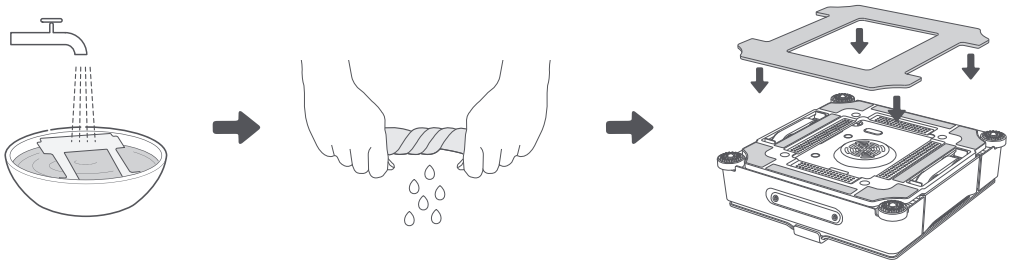

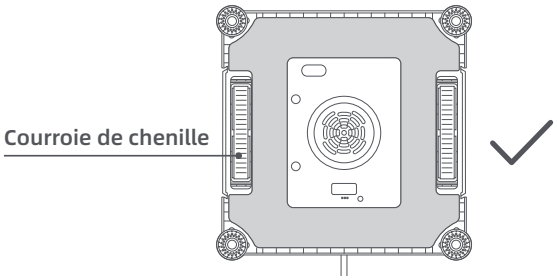

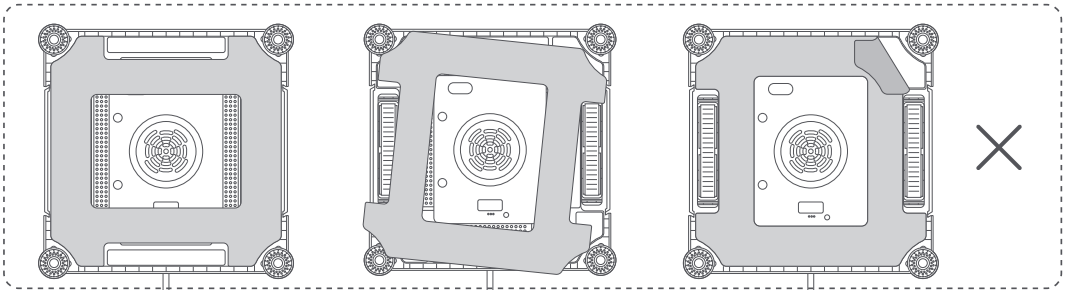

Remarques :
- Attachez solidement la corde de sécurité à un garde-corps ou à un autre objet stable et immobile pour éviter que la station ne bascule accidentellement.
- Assurez-vous que les brosses d'angle sont normalement installées sur les capteurs sphériques. Pour les fixer ou les réinstaller, appuyez fermement vers le bas sur chaque brosse jusqu'à entendre un clic. Vérifiez que les poils sont orientés vers l'extérieur.

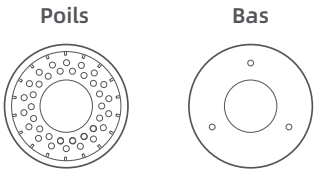

3.2 Démarrage du nettoyage

1 Placez la station

Placez la station près de la vitre à nettoyer.

Attention :

- Ne placez pas la station sur la surface autour de l'auge à eau, la baie vitrée ou toute autre surface surélevée.
- Placez la station sur un sol lisse et plat.

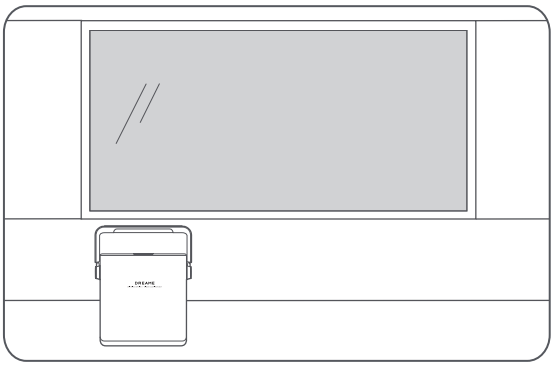

2 Veuillez étendre manuellement le cordon d'alimentation à la longueur requise.

Remarques :

- Lors du nettoyage, si le cordon d'alimentation est trop long, la station l'étendra automatiquement selon les besoins.
- Le cordon d'alimentation de la station mesure 5,5 m de long. La taille maximale de la vitre à nettoyer par côté est de 2,5 m (hauteur) × 4 m (largeur).

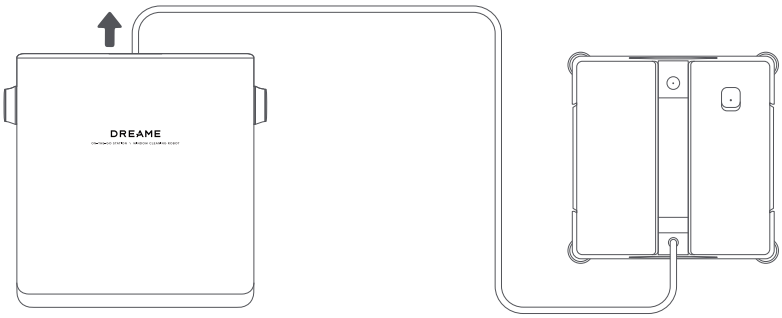

3 Appuyez sur ⊙ pour activer le ventilateur.

⚠**Avertissement :** Avant utilisation, inspectez et nettoyez la surface en verre afin de garantir le bon fonctionnement du produit et de réduire le risque de dommages. N'utilisez pas le produit sur des surfaces en verre contenant du sable, des particules dures ou d'autres objets étrangers.

⚠**Avertissement :** Pendant le fonctionnement, veuillez éviter de vous tenir sous la machine afin de prévenir toute blessure causée par des chutes accidentelles.

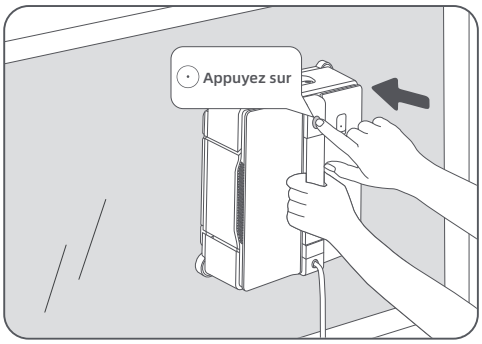

4 Attachez le Robot à la vitre.

Attention : Maintenez le Robot à au moins 6 cm du cadre de vitre. Vérifiez que le Robot est solidement attaché avant de le lâcher.

Remarque : Une fois que le Robot est attaché à la vitre, la ventouse de la station se verrouille automatiquement sur le sol. La station reste stable même si la ventouse n'est pas complètement sécurisée. Après fixation, le Robot commence automatiquement le nettoyage. Lors du premier démarrage, il passe par défaut en Mode Nettoyage en profondeur complet ; lors des démarrages suivants, il conserve le dernier mode utilisé.

Remarque : Pour continuer le Mode Nettoyage par zone/télécommandé au prochain démarrage, assurez-vous que la vue et la zone de nettoyage du Robot sont définies dans l'App. Si défini, le Robot conserve le dernier mode utilisé ; sinon, il passe par défaut au Mode Nettoyage en profondeur complet.

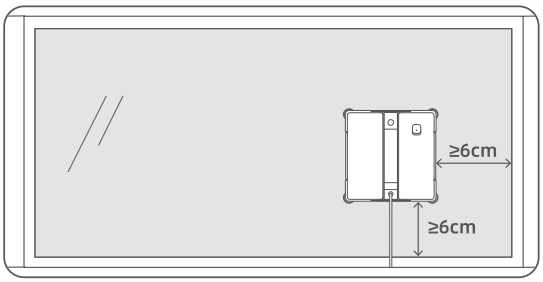

5 (Facultatif) Appuyez sur ⊙ pour basculer successivement entre les modes de nettoyage suivants.

- **Mode Nettoyage en profondeur complet (par défaut) :** Idéal pour éliminer la saleté moyenne à tenace sur les vitres extérieures. Le Robot couvre chaque zone plusieurs fois et nettoie les bords une seule fois.
- **Mode Nettoyage rapide et complet :** Idéal pour enlever la saleté légère des vitres intérieures. Nettoie plus rapidement et plus efficacement.
- **Mode Nettoyage des bords :** Cible les bords et les coins des vitres. Non adapté aux vitres sans cadre.

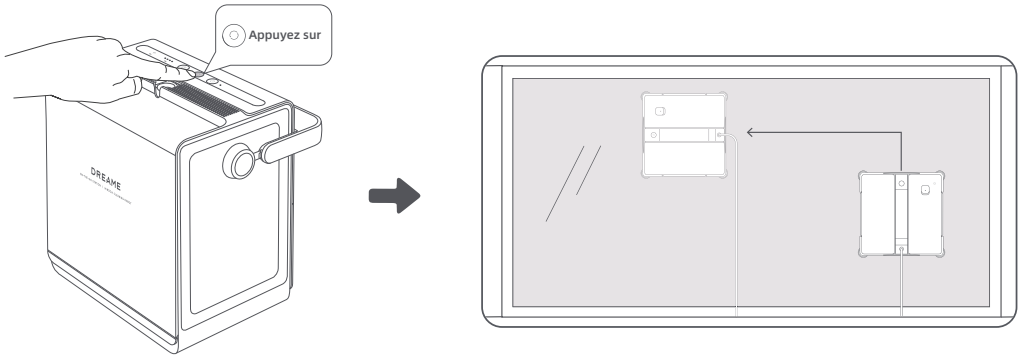

Remarque : Si le Robot ne commence pas automatiquement à nettoyer, reportez-vous aux invites vocales ou vérifiez l'App pour obtenir des instructions.

3.3 Mise en pause/Reprise du nettoyage

Mise en pause manuelle

1. Appuyez sur ⏻ sur la station ou ⊙. Le Robot s'arrêtera à son emplacement actuel.

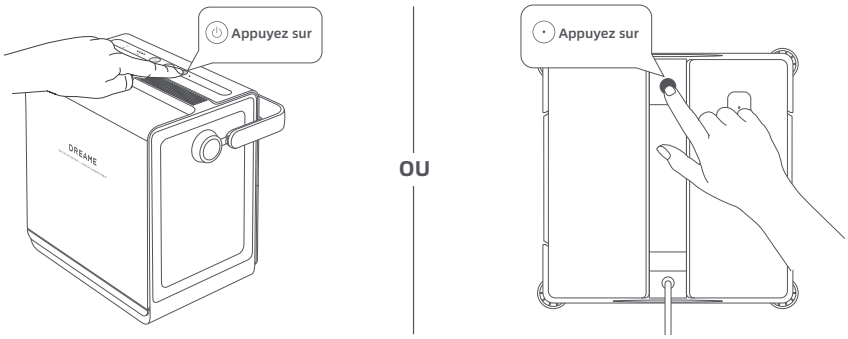

2. Pour déplacer la station lorsque le Robot est attaché à la vitre :

- Appuyez simultanément et maintenez ⏻ et ◎ sur la station pendant 2 secondes pour détacher la station.
- Une fois détachée, soulevez la station par sa poignée et déplacez-la vers le nouvel emplacement.

Remarque : La station se rattache automatiquement au sol après une minute.

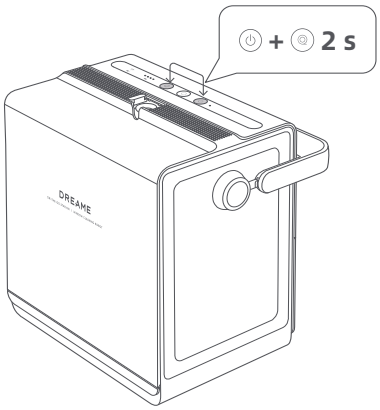

Mise en pause automatique (Protection contre batterie faible)

Si le niveau de batterie opérationnelle est faible pendant le nettoyage, le Robot retournera automatiquement au point le plus bas pour éviter tout dommage dû à une chute.

1. Suivez les invites vocales pour connecter la station à une prise électrique.
2. Attendez que le Robot revienne au point de départ. Puis appuyez et maintenez ⊙ pendant 2 secondes pour le retirer.

Remarque : Si le Robot ne peut pas revenir à un emplacement accessible, suivez les instructions à l'écran dans l'App et guidez le Robot à distance jusqu'au point de départ.

3. Une fois suffisamment chargé, vous pouvez rattacher le Robot pour continuer le nettoyage.

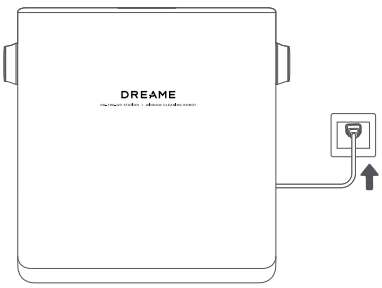

3.4 Fin du nettoyage

À la fin du cycle de nettoyage, le Robot retournera au point de départ pour un ramassage facile. Si le Robot s'arrête à un emplacement inaccessible, utilisez la télécommande dans l'App pour le guider vers un emplacement approprié.

❶ Tenez le Robot par la poignée, puis appuyez et maintenez ⊙ pendant 2 secondes pour détacher le Robot.

Remarques :

- Lors du relâchement de l'aspiration, la pression de l'air sera libérée lentement. Veuillez tenir fermement la poignée et ne pas la lâcher.
- Une fois le Robot détaché, la station se détachera automatiquement également.

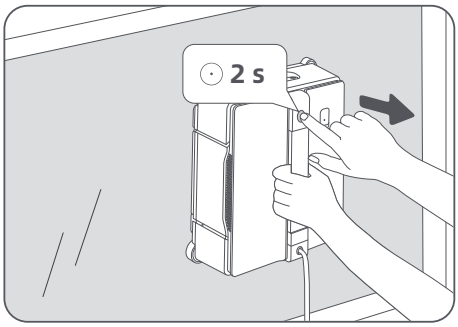

❷ Retirez le Robot, puis retirez les accessoires de nettoyage. Videz le réservoir d'eau.

Remarque : Nettoyez et séchez le chiffon de nettoyage et les brosses d'angle avant le rangement. Cela empêche la formation de moisissures et les dommages.

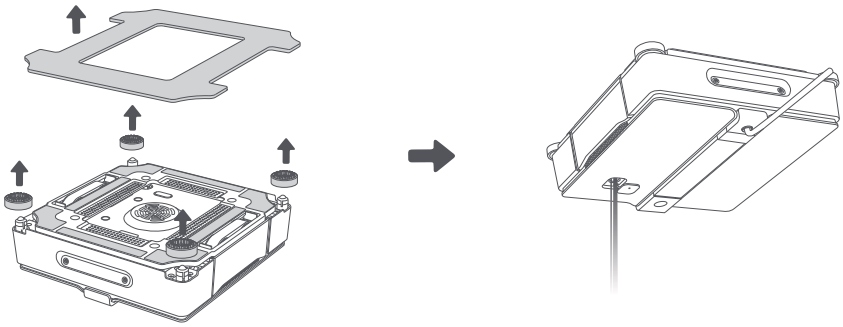

❸ Placez le Robot dans le compartiment de rangement de la station.

Attention : Assurez-vous que la poignée du Robot est orientée vers l'extérieur et que sa connexion à la station est orientée vers le haut.

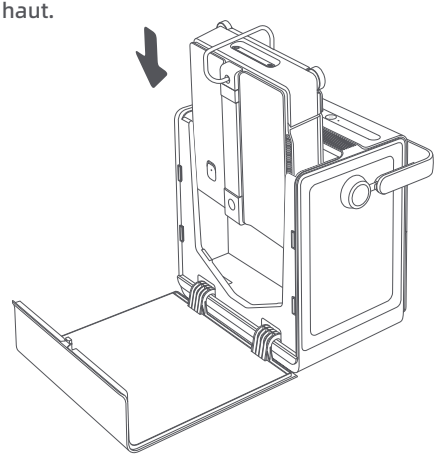

4 Appuyez sur ◎. Fermez le couvercle rabattable une fois que le cordon est complètement rétracté.

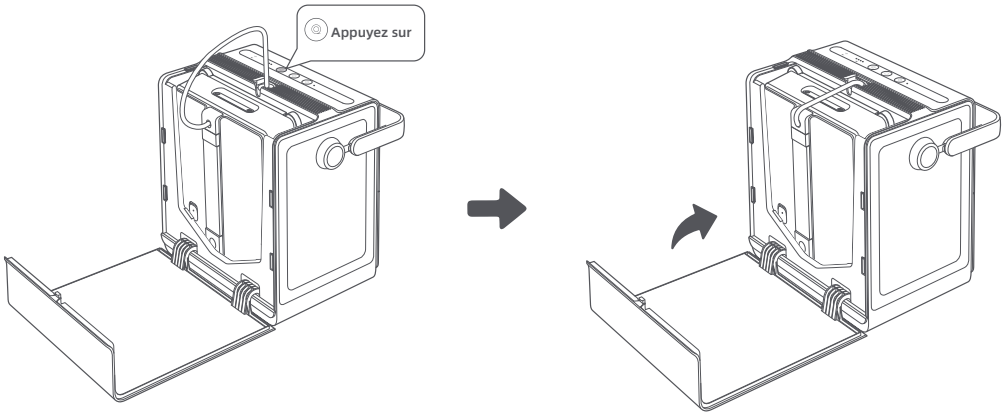

Remarque : Le cordon d'alimentation peut s'emmêler lors de la rétraction. Si le cordon se bloque, redressez-le manuellement et appuyez de nouveau sur ◎ pour continuer la rétraction.

5 Appuyez et maintenez ⏻ pendant 2 secondes pour éteindre à la fois le Robot et la station.

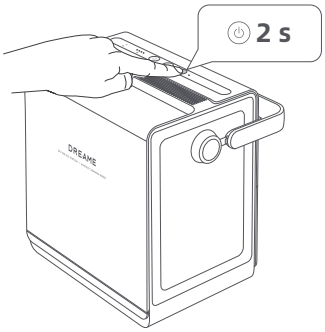

6 Si vous avez utilisé le cordon d'alimentation et la corde de sécurité, tirez le couvercle arrière de la station vers le haut et remettez-les dans la station.

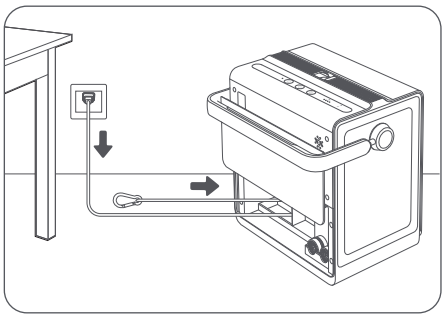

3.5 Chargement et rangement après utilisation

1. Connectez la station à une prise électrique. Vous pouvez vérifier la progression de la charge grâce au voyant de batterie.

Remarque : Lorsque le voyant d'état sur la station devient vert, le Robot dispose d'une puissance de batterie de sécurité suffisante et peut nettoyer la vitre tout en se chargeant.

2. Lorsque tous les voyants de batterie deviennent vert fixe, le Robot est complètement chargé. Débranchez le cordon d'alimentation.

3. Rangez la station dans un endroit frais et sec, à l'abri de la lumière directe du soleil et des températures extrêmes.

Important : Pour un stockage à long terme (plus d'un an), chargez périodiquement la station afin de préserver la durée de vie de batterie.
Remarque : Si la machine n'est pas utilisée pendant une longue période, le niveau de charge de la batterie peut diminuer progressivement. Si la batterie se décharge complètement, elle peut entrer dans un état de décharge excessive. Une décharge excessive prolongée peut entraîner une diminution des performances de la batterie ou des dommages permanents. Pour préserver les performances de la batterie, il est recommandé de recharger la machine périodiquement lorsqu'elle n'est pas utilisée pendant longtemps.

4 Fonctionnalités principales

Fonctionnalités exclusives à l'App

L'App Dreamehome offre une gamme de fonctionnalités avancées qui améliorent les performances de votre Robot. Avec l'App, vous pouvez personnaliser les paramètres, consulter les journaux de nettoyage, accéder aux conseils de maintenance et envoyer des commentaires. Cela vous donne plus de contrôle sur la manière et l'endroit où votre Robot nettoie.

Mode	Description
Nettoyage complet	Couvre toutes les zones de la vitre. **Remarque :** Le Robot fonctionne en mode Nettoyage complet par défaut.
Nettoyage des bords	Se concentre sur le nettoyage des coins et des bords de la vitre. **Remarque :** Non disponible pour le verre sans cadre.
Nettoyage par zone	Cible des zones spécifiques (haut, bas, gauche, droite) par rapport à la position du Robot.
Nettoyage télécommandé	Guidez manuellement le Robot vers des emplacements spécifiques pour un nettoyage localisé. Il nettoie en continu tout en se déplaçant.

Paramètres	Description
Nettoyage en profondeur	Offre un nettoyage en profondeur, idéal pour la poussière moyenne à abondante. Recommandé pour les vitres extérieures ou celles qui nbnt pas été nettoyées récemment.
Nettoyage rapide	Procure un nettoyage plus rapide, idéal pour la poussière légère à moyenne. Recommandé pour les vitres intérieures ou la maintenance régulière.
Passages de délimitation	Ajustez le nombre de passages de nettoyage le long de la délimitation selon vos besoins.

Nettoyage localisé

Appuyez sur ▶ pour nettoyer un endroit désigné. Le Robot se déplacera en avant et en arrière pour un nettoyage en profondeur. Appuyez sur ⊖ pour terminer le nettoyage, et le Robot s'arrêtera à sa position actuelle. Pour le renvoyer à son point de départ, appuyez sur **Retour** ou utilisez la télécommande dans l'App.

Reprise automatique après interruption

Avec cette fonction activée, si interrompu ou mis en pause, le Robot reprendra automatiquement là où il s'était arrêté le long du chemin prévu. Vous pouvez désactiver la Reprise automatique via l'App.

Remarque : La Reprise automatique peut ne pas fonctionner dans les cas suivants :
• La zone de nettoyage ou la position de la vitre a changé.
• Le Robot a été redémarré ou la Reprise automatique est désactivée.
La Reprise automatique est uniquement disponible pour le Nettoyage complet.

Chemin de nettoyage

Motif en forme de N : Si la longueur horizontale de la vitre est inférieure à deux fois la longueur du Robot, le Robot suivra un chemin en forme de N.

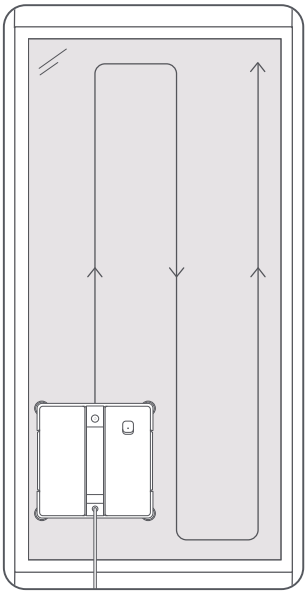

Chemin en forme de Z : Si la longueur horizontale de la vitre est au moins deux fois la longueur du Robot, le Robot suivra un chemin en forme de Z.

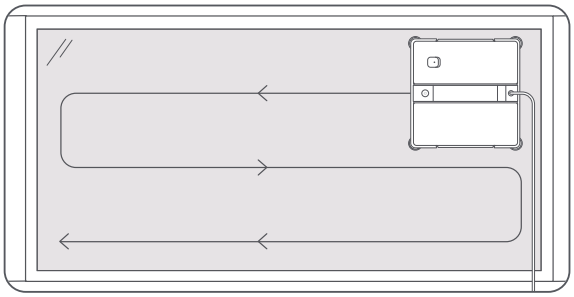

Remarques :

- Assurez-vous que votre téléphone et le Robot sont sur le même réseau Wi-Fi avec un signal stable lors de la connexion au Wi-Fi.
- Utilisez un réseau monobande de fréquence 2,4 GHz ou un réseau double bande de fréquence 2,4/5 GHz.
- Lors de l'utilisation de la connexion Bluetooth, gardez votre téléphone à moins de 10 m du Robot.
- Les fonctionnalités de l'App peuvent changer à mesure que nous continuons à développer et mettre à jour l'application.

5 Maintenance

Nettoyez et entretenez régulièrement le Robot laveur de vitres afin de maintenir ses performances optimales. Consultez le guide de la maintenance et de l'entretien dans l'App Dreamehome.

5.1 Chiffon de nettoyage et brosses d'angle

1. **Après chaque utilisation, retirez le chiffon de nettoyage et les brosses d'angle. Pour retirer la brosse d'angle, poussez-la vers le haut jusqu'à entendre un clic.**

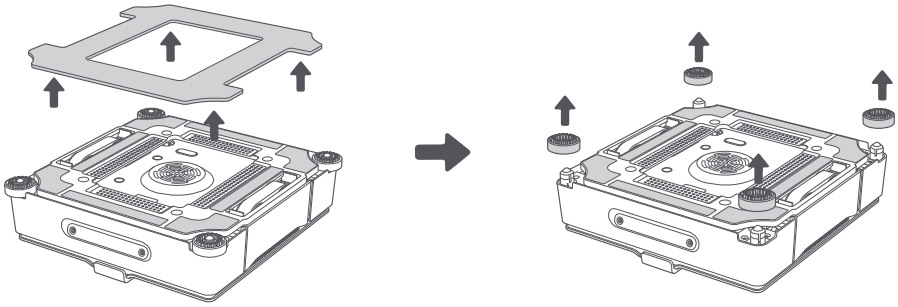

2. **Faites tremper les brosses d'angle pendant 5 minutes. Puis rincez-les soigneusement. Secouez l'excès d'eau et réinstallez-les.**

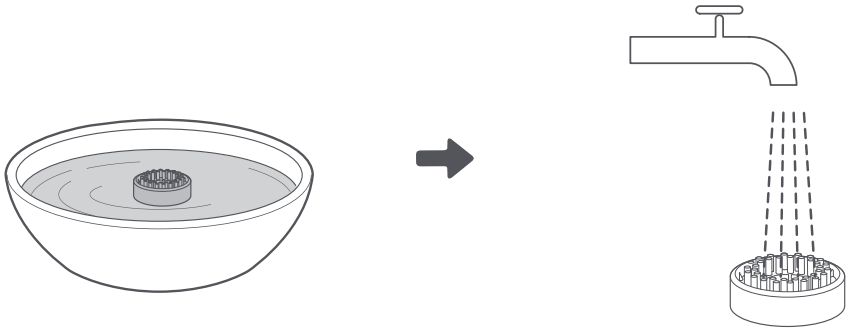

3. **Lavez le chiffon de nettoyage à la main ou en machine, puis essorez-le jusqu'à ce qu'il ne goutte plus avant de le réutiliser.**

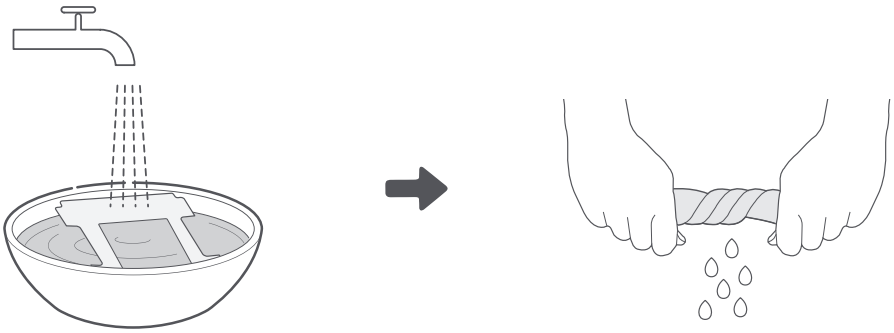

Remarque : Remplacez le chiffon de nettoyage s'il devient usé, taché ou moins efficace.

5.2 Courroies de chenille et capteurs sphériques

1. Avant de nettoyer les courroies de chenille, assurez-vous que le Robot est allumé et non attaché (ventilateur éteint).

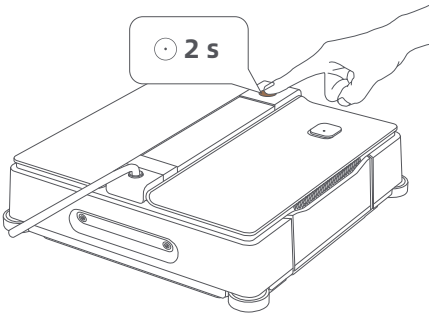

2. Placez le Robot à l'envers sur une surface plane avec les courroies de chenille orientées vers le haut.

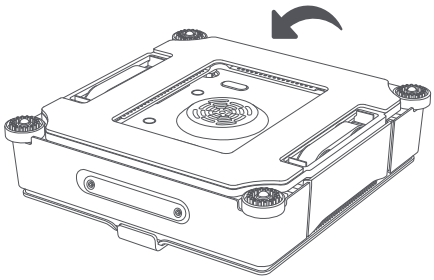

3. Ouvrez l'App et accédez à **Nettoyage des courroies de chenille**. Appuyez sur le bouton pour démarrer la rotation des chenilles. Placez un chiffon propre et sec contre la courroie de chenille pour le nettoyage. Une fois terminé, appuyez sur le bouton pour arrêter la rotation.

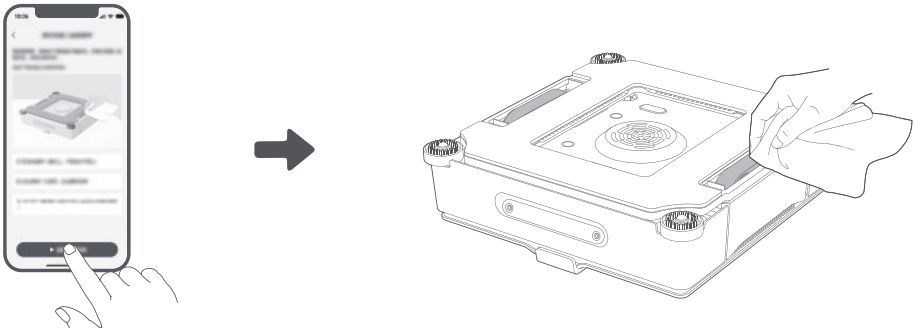

Important : Nettoyez régulièrement les courroies de chenille pour éviter l'accumulation de saleté.

4. Retirez les brosses d'angle, puis essuyez les capteurs sphériques avec un chiffon propre et sec.

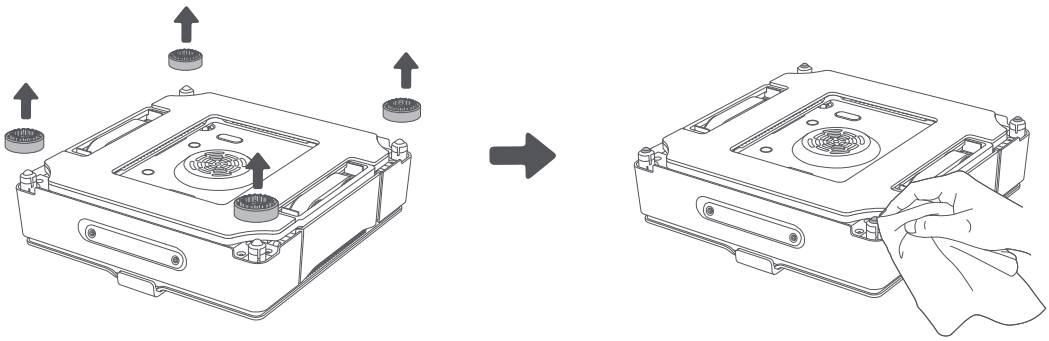

5.3 Nettoyage du corps du Robot

Essuyez l'extérieur du Robot avec un chiffon propre et sec.

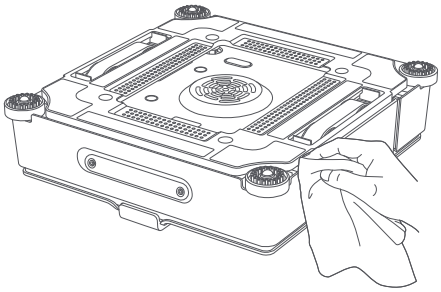

Remarque : N'immergez ni ne rincez le Robot directement, car cela pourrait l'endommager.

6 Dépannage

Q1 | Comment charger la batterie ?

Lorsque le Robot n'est pas attaché :

1. Connectez la station à une prise électrique.
2. Assurez-vous que le Robot est allumé. Le voyant d'état clignotera en rouge.
3. Lorsque le voyant d'état devient vert, le niveau de batterie de sécurité est suffisant, permettant la charge et le nettoyage simultanés.

Lorsque le Robot est attaché :

1. Connectez la station à une prise électrique fixe.
2. Attendez que le Robot revienne au point de départ. S'il ne revient pas, utilisez la télécommande via l'App.
3. Après que le Robot est revenu au point de départ, appuyez et maintenez ⊙ pendant 2 secondes pour retirer le Robot.
4. Lorsque le voyant d'état devient vert, la puissance de la batterie de sécurité est suffisante, permettant la charge et le nettoyage simultanés.

Q2 | Le Robot indique « Aspiration insuffisante ».

1. Une installation incorrecte du chiffon de nettoyage peut provoquer des espaces au bas. Veuillez réinstaller selon les procédures suivantes : retirez le chiffon de nettoyage et placez-le uniformément sur le velcro situé sur la plaque inférieure du Robot. Assurez-vous que les courroies de chenille et les capteurs sphériques ne sont pas obstrués afin d'éviter un échec de fixation.
2. Il y a des fentes et des autocollants sur le verre. Veuillez éviter d'utiliser le Robot sur du verre avec des fentes ou des autocollants.
3. Il y a un petit obstacle sur le verre. Veuillez retirer ou couvrir l'obstacle avant le nettoyage.

Q3 | Le Robot ne pulvérise pas d'eau.

1. Vérifiez si le niveau d'eau est trop bas pour atteindre l'entrée. Ajoutez immédiatement la solution nettoyante ou de l'eau.
2. Lors de la première utilisation du Robot, le tuyau est vide, laissez le Robot fonctionner pendant un moment (environ 1 à 3 minutes) jusqu'à ce que le tuyau soit rempli afin qu'il puisse pulvériser normalement. Cela peut prendre un certain temps.
3. La fonction de pulvérisation automatique peut être désactivée dans l'App. Accédez à l'interface des paramètres de l'App pour activer cette fonctionnalité.
4. Si les solutions ci-dessus ne fonctionnent toujours pas, les buses de pulvérisation peuvent être obstruées. Accédez à l'interface des paramètres de l'App et activez la fonction [Libération de la buse avant] ou [Libération de la buse arrière] pour déboucher les buses.
5. Si le problème persiste, veuillez contacter le service client.

Q4 | Le Robot glisse pendant son déplacement.

1. Retirez le Robot du verre.
2. Ouvrez l'App, accédez à Nettoyage des courroies de chenille, et suivez les instructions à l'écran pour nettoyer les courroies de chenille.
3. Essorez le chiffon de nettoyage pour enlever l'excès d'eau.
4. Vérifiez si le niveau d'humidité dépasse 85 %. Si c'est le cas, le nettoyage des vitres n'est pas recommandé.

Q5 | Le Robot est coincé.

1. Vérifiez si la courroie de chenille est emmêlée. Veuillez nettoyer la courroie de chenille avant utilisation.
2. Vérifiez si le verre présente un cadre bas ou des obstacles.
   2.1 S'il y a des obstacles, il est recommandé de récupérer le Robot pour des raisons de sécurité.
   2.2 Pour continuer le nettoyage, vous pouvez utiliser le Mode Télécommande de l'App pour contrôler le Robot manuellement, ou choisir le Mode Nettoyage par zone pour éviter ces zones.
3. Lorsque le Robot est hors de portée, utilisez la Télécommande pour le récupérer.

Q6 | Impossible de récupérer le Robot après qu'il a terminé le nettoyage.

1. Des obstacles sur le verre peuvent affecter le calcul de la distance. Ouvrez l'App et appuyez sur [Retour au point de départ].
2. Si vous démarrez le Mode Télécommande immédiatement après avoir attaché le Robot, il peut revenir à une position inaccessible. Il est recommandé de lancer le nettoyage dans une position accessible ; si le Robot s'est déplacé vers un endroit difficile d'accès, utilisez la fonction [Mode Télécommande] de l'App pour le récupérer.

Q7 | Le Robot indique « Démarrage du Robot au centre de la vitre ».

Le Robot peut ne pas pouvoir changer de direction lorsqu'il est trop proche du cadre. Appuyez et maintenez le Bouton de démarrage pendant 2 secondes, retirez le Robot et rattachez-le à une distance de plus de 6 cm du cadre.

7 Spécifications

Nom du produit	**Robot laveur de vitres**
Marque	**Dreame**
Modèle	**GCJZ2558**
Dimensions de la station	325*231*350 mm
Dimensions du Robot	270*270*80,5 mm
Entrée nominale	Station : 100 à 240 V ~ 50 à 60 Hz 2,5 A 106 W
	Robot : 24 V⎓
Puissance en Mode Arrêt	Moins de 0,3 W
Période de gestion d'alimentation	Moins de 20 min

Remarque : Les spécifications sont susceptibles d'être modifiées car nous améliorons continuellement notre produit.
Pour les dernières informations, veuillez consulter notre site web : https://global.dreametech.com.

8 Élimination et retrait de la batterie

La batterie lithium-ion intégrée contient des substances dangereuses pour l'environnement. Avant d'éliminer la batterie, assurez-vous qu'elle a été retirée par un technicien qualifié et recyclée dans un centre de recyclage approprié.

- La batterie doit être retirée avant la mise au rebut de l'Appareil ;
- L'Appareil doit être débranché de l'alimentation lorsque vous retirez la batterie ;
- La batterie doit être éliminée en toute sécurité.

Guide de retrait

1. Déconnectez l'adaptateur de la station de la source d'alimentation. Éteignez la station. Les voyants de la station seront éteints.
2. Retirez le patin sous la plaque de base, les huit vis et la plaque de base.
3. Retirez six vis du support de plaque de base ainsi que le support lui-même.
4. Retirez le loquet du compartiment de la station, les bouchons de trous de vis, quatre vis et le compartiment de rangement.
5. Retirez le support du bloc-batterie, deux vis et l'ensemble de la batterie. Évitez d'endommager le boîtier de la batterie afin de prévenir les dangers.
6. Une fois retirée, éliminez la batterie dans un centre de recyclage professionnel.

Attention :

- Déconnectez la station de la source d'alimentation et déchargez la batterie avant l'élimination.
- Une fois retirée, éliminez la batterie dans un centre de recyclage professionnel.
- N'exposez pas la batterie à des températures élevées afin d'éviter les risques d'explosion.
- Si du liquide de batterie fuit et entre en contact avec la peau, rincez immédiatement avec beaucoup d'eau et consultez un médecin.

Manufactured by Chuangqian Mingjing (Suzhou) Technology Co., Ltd.
Address: Room 1001, 10/F, Taihu Software Park 1451 Wuzhong Avenue, Yuexi Street, Suzhou, Jiangsu, China

Made in China