R/C EXCAVATOR

Instruction Manual

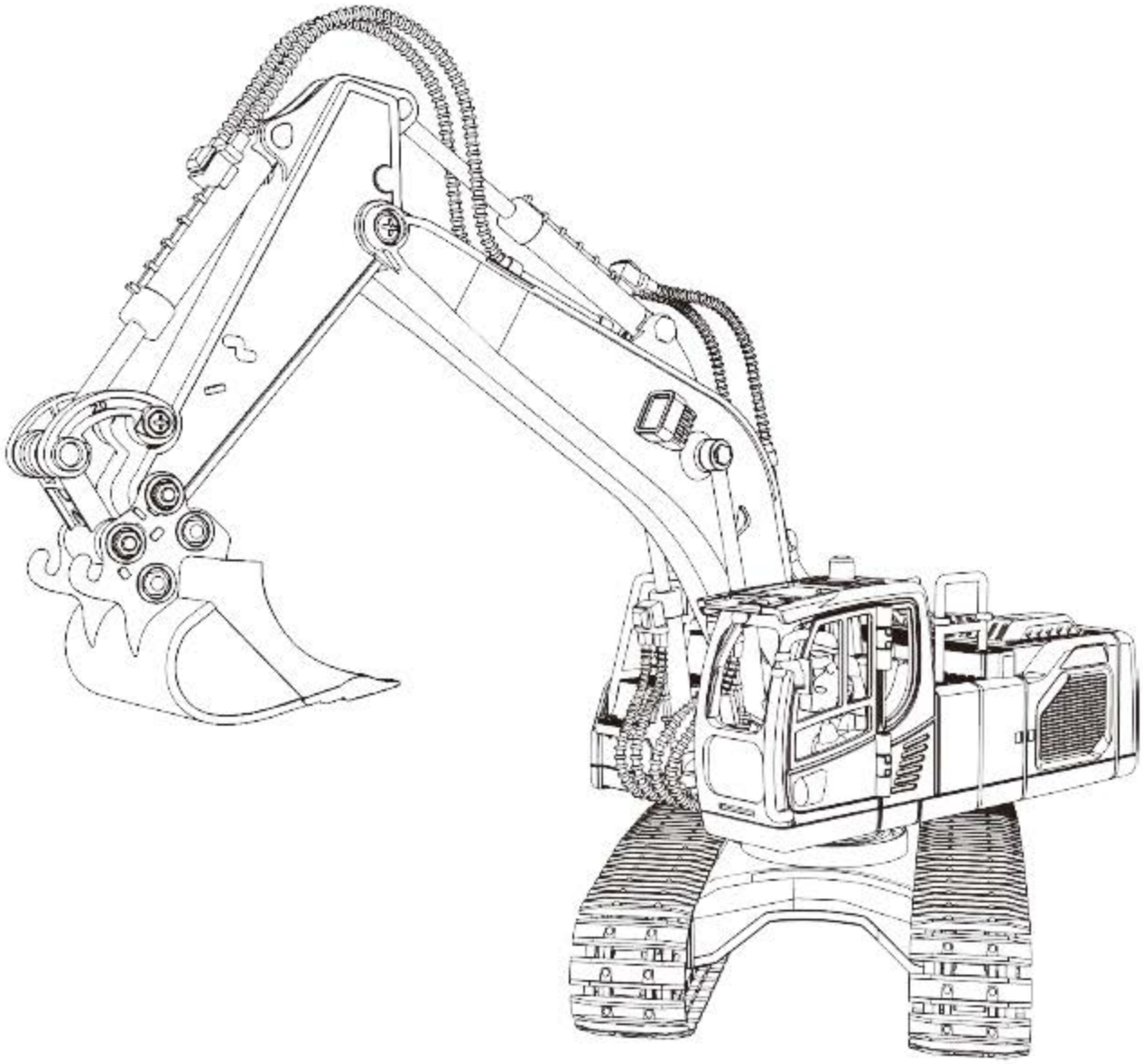

2.4Ghz

This manual contains important information,please keep it properly.

Unlimited Spins | Digging Function | Uninstall Function | Multi-directional Remote Control | Sound Function | Front Headlight | One-Click Demo

Preface / Vorwort/Préface / Prefazione / Prefacio / はじめに

- Thank you for purchasing our product.Please read this manual carefully before use and retain it for future reference.

- Vielen Dank, dass Sie sich für unser Produkt entschieden haben. Um eine korrekte Verwendung zu gewährleisten, lesen Sie bitte dieses Handbuch vor der Inbetriebnahme sorgfältig durch. Dieses Handbuch enthält wichtige Informationen. Bewahren Sie es daher bitte ordnungsgemäß auf.

- Merci d'avoir acheté notre produit. Pour garantir une utilisation correcte, veuillez lire attentivement ce manuel avant de l'utiliser. Ce manuel contient des informations importantes, veuillez donc le conserver correctement.

- Grazie per aver acquistato il nostro prodotto. Per garantire un utilizzo corretto, leggere attentamente questo manuale prima dell'uso. Questo manuale contiene informazioni importanti, quindi conservarlo correttamente.

- Gracias por comprar nuestro producto. Para garantizar un uso correcto, lea atentamente este manual antes de utilizarlo. Este manual contiene información importante, así que consérvelo correctamente.

- このたびは、製品をお買い上げいただき、誠にありがとうございます。正しくお使いいただくため、ご使用の前に必ずこの取扱説明書をよくお読みください。この取扱説明書には重要な内容が記載されておりますので、大切に保管してください。

Battery precautions / Vorsichtsmaßnahmen für die Batterie / Précautions concernant la batterie / Considerazioni sulla batteria / Precauciones con la batería / バッテリに関する考慮事項

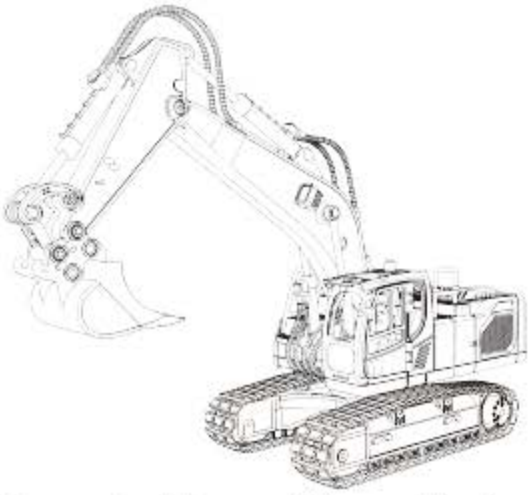

Excavator / Bagger / Excavatrice / Escavatore / Excavadora /掘削機 **X1**

Remote controller / Fernbedienung / Télécommande / Telecomando/ Control remoto / リモコン **X1**

Screwdriver / Schraubendreher / Tournevis / Cacciavite / Destornillador / ねじ回し－ X1

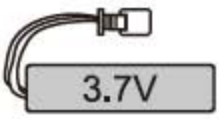

3.7V rechargeable battery / 3,7-V-Akku / Batterie rechargeable 3,7 V / Batteria ricaricabile da 3,7 V / Batería recargable de 3,7 V / 3.7V充電式バッテリー **X1**

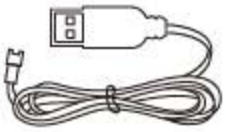

USB charging cable / USB-Ladekabel / Câble de chargement USB / Cavo di ricarica USB / Cable de carga USB / USB充電ケーブル X2

Major parts of the excavator / Namen der Komponenten des Baggers / Nom de la partie excavatrice / Nomi dei componenti dell'escavatore / Nombre del componente de la excavadora / 掘削機部品名

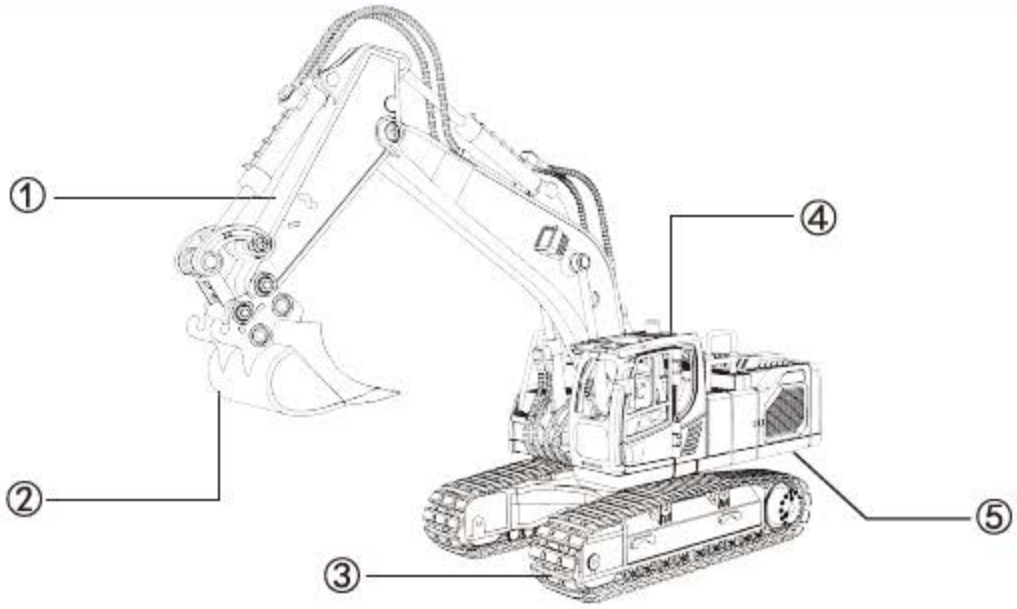

① Excavators arm / Grabarm / Bras de creusement / Braccio da scavo / Brazo de excavación / 掘削アーム

② Excavator bucket / Baggerlöffel / Creuser le godet / Benna escavatore / Cavar cubos / くっさくバケット

③ T rack-type wheels / Crawler-Felgen / Jantes sur chenilles / Cerchi cingolati / Llantas sobre orugas / クローラーリム

④ Simulation Workbench / Simulationswerkbank / Atelier de simulation / Banco di simulazione / Banco de trabajo de simulación / シミュレーションワークベンチ

⑤ Battery compartment / Batteriefach / Compartiment à piles / Compartimento della batteria / Compartimiento de la batería / バッテリーコンパートメント

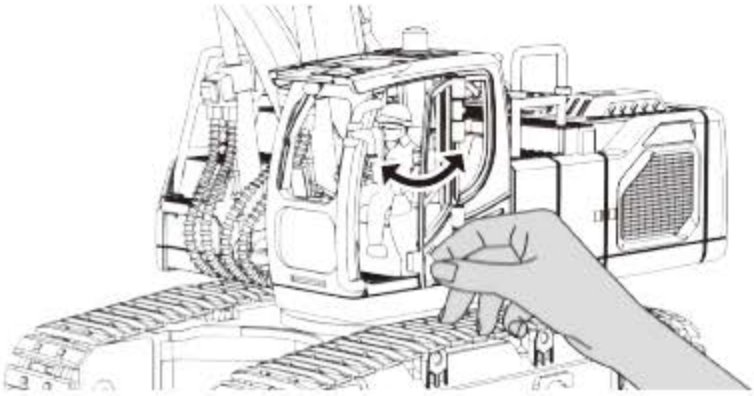

◢ Die Kabinentür der Baggerwerkbank kann geöffnet werden.

⚠ Please do not forcefully open the driver's cabin door.

◢ The cab door of the excavator's workbench can be opened.

⚠ Bitte öffnen Sie die Fahrerkabinentür nicht gewaltsam.

- La porte de la cabine de la table de travail de l'excavatrice peut être ouverte.

⚠ N'ouvrez pas violemment la porte de la cabine.

- La porta della cabina del banco di lavoro dell'escavatore può essere aperta.

⚠ Si prega di non aprire forzatamente la porta della cabina di guida.

- Se puede abrir la puerta de la cabina de la Mesa de trabajo de la excavadora.

⚠ No abra la puerta de la cabina violentamente.

- 掘削機の作業台の運転室ドアは開くことができる。

⚠ 運転室のドアを暴力的に開けないでください。

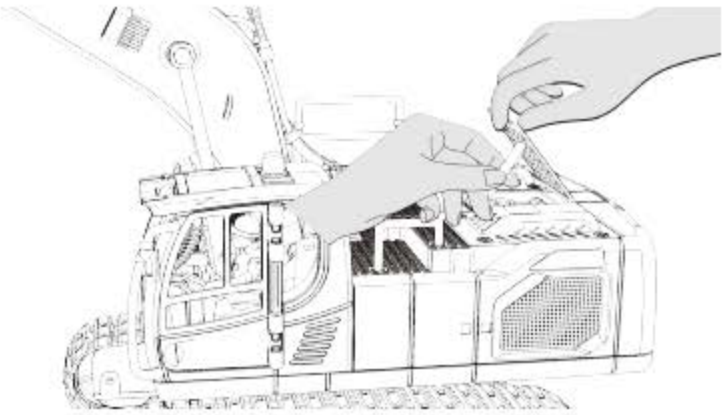

- The engine hood of the excavator can be opened and supported by the equipped support rod.
- Die Motorhaube des Baggers kann geöffnet und durch die ausgerüstete Stützstange gestützt werden.
- Le capot de l'excavatrice peut être ouvert pour soutenir le capot avec la barre de support équipée.
- Il cofano motore dell'escavatore può essere aperto e sostenuto dall'asta di supporto attrezzata.
- Se puede abrir el capó de la excavadora y apoyarlo con una barra de soporte equipada.
- 掘削機のボンネットを開け、搭載された支持棒でボンネットを支持することができる。

Battery installation and use / Installation und Verwendung der Batterie / Installation et utilisation de la batterie / I nstallazione e utilizzo della batteria/Instalación y uso de la batería / バッテリーの取り付けと使用

1.Excavator battery installation / Installation einer Baggerbatterie / Installation de batterie d'excavatrice / Installazione della batteria dell'escavatore / Instalación de batería de excavadora / 掘削機のバッテリーの取り付け

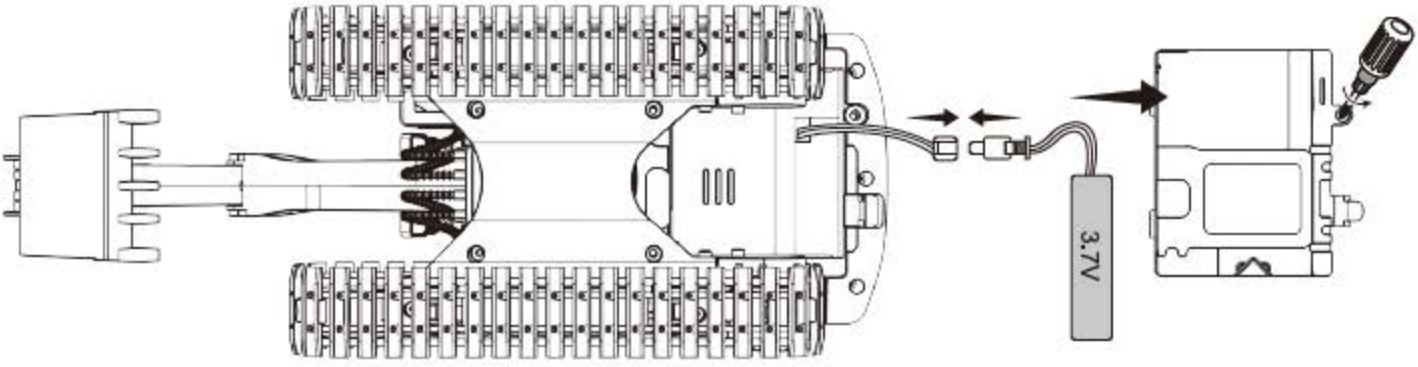

- Making sure that the power swich is in the OFF position,remove the screw form the battery cover and remove the battery compartment cover.Insert the power connector of the 3.7V rechargeable battery into the power connector of the excavator battery compartment,screw clockwise to close the battery compartment.

- Stellen Sie sicher, dass der Netzschalter auf AUS steht, lösen Sie die Schrauben an der Batterieabdeckung des Baggers und entfernen Sie die Batteriefachabdeckung. Stecken Sie den Stromstecker des 3,7-V-Akkus in die Stromschnittstelle des Batteriefachs des Baggers, setzen Sie dann die Batterieabdeckung wieder auf und ziehen Sie die Schrauben fest.

- Assurez-vous que l'interrupteur d'alimentation est en position OFF, desserrez les vis sur le couvercle de la batterie de la pelle et retirez le couvercle du compartiment de la batterie. Insérez le connecteur d'alimentation de la batterie rechargeable de 3,7 V dans l'interface d'alimentation du compartiment de la batterie de la pelle, puis replacez le couvercle de la batterie et serrez les vis.

- Assicurarsi che l'interruttore di alimentazione sia in posizione OFF, allentare le viti sul coperchio della batteria dell'escavatore e rimuovere il coperchio del vano batteria. Inserire il connettore di alimentazione della batteria ricaricabile da 3,7 V nell'interfaccia di alimentazione del vano batteria dell'escavatore, quindi riposizionare il coperchio della batteria e serrare le viti.

- Asegúrese de que el interruptor de encendido esté en la posición APAGADO, afloje los tornillos de la tapa de la batería de la excavadora y retire la tapa del compartimiento de la batería. Inserte el conector de alimentación de la batería recargable de 3,7 V en la interfaz de alimentación del compartimento de la batería de la excavadora, luego vuelva a colocar la tapa de la batería y apriete los tornillos.

- 電源スイッチがOFF位置にあることを確認し、掘削機のバッテリーカバーのネジを緩め、バッテリーカバーを取り外します。3.7 V充電池の電源コネクタを掘削機の電池ボックスの電源コネクタに挿入し、電池カバーをかぶせ直し、ネジを締めます。

2. Remote control battery installation / Installation der Fernbedienungsbatterie / Installation de la pile de la télécommande / Installazione della batteria del telecomando / Instalación de la batería del control remoto / リモコン電池の取り付け

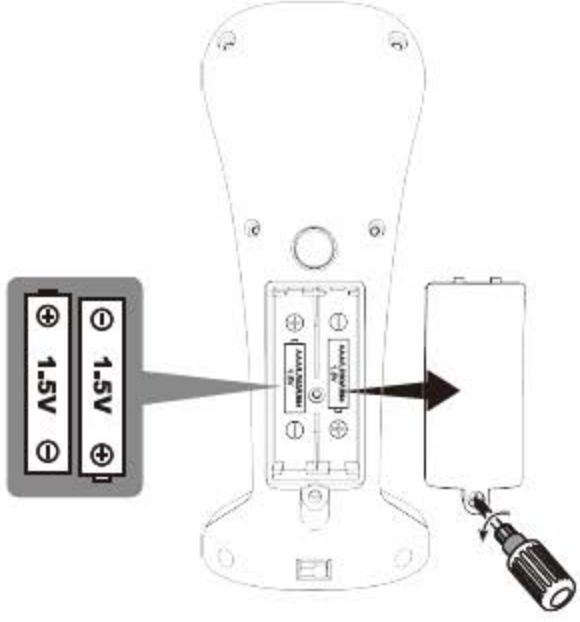

- Unscrew counter clockwise to open the battery compartment cover,install 2X1.5"AAA" batteries (batteries not included) into the battery compartment accroding to the given polarity,screw clockwise to close the battery compartment.

- Lösen Sie die Schrauben an der Batterieabdeckung der Fernbedienung, legen Sie zwei nicht wiederaufladbare 1,5-V-AAA-Batterien (müssen separat erworben werden) entsprechend der auf der Fernbedienung angegebenen positiven und negativen Polarität korrekt ein und decken Sie die Batterie dann wieder ab Abdeckung und ziehen Sie die Schrauben fest.

- Desserrez les vis du couvercle des piles de la télécommande, installez correctement deux piles non rechargeables « AAA » de 1,5 V (à acheter séparément) selon les polarités positive et négative indiquées sur la télécommande, puis recouvrez la pile. couvercle et serrez les vis.

- Sciogliere le viti sul coperchio della batteria del telecomando, inserire correttamente 2 batterie non ricaricabili da 1,5V "AAA" (da acquistare separatamente) in base ai poli positivi e negativi indicati sul telecomando, quindi coprire nuovamente il coperchio della batteria e stringere le viti.

- Suelte los tornillos en la tapa de la batería del control remoto, siga los polos positivos y negativos indicados por el control remoto, instale correctamente 2 baterías no recargables "aaa" de 1,5v (se necesita comprar por separado), luego vuelva a cubrir la tapa de la batería y apriete los tornillos.
- リモコンの電池カバーのネジを緩め、リモコンが指示したプラスマイナス極に従って、1.5 V「AAA」非充電電池2本を正しく入れ（別途購入する必要がある）、再び電池カバーをかけ直して、ネジを締めます。

⚠ WARNING: When not using the excavator and remote control for a long time, please remove the battery.

⚠ WARNUNG: Wenn Sie den Bagger und die Fernbedienung längere Zeit nicht verwenden, entfernen Sie bitte die Batterie.

⚠ ATTENTION: Retirez la batterie lorsque vous n'utilisez pas l'excavatrice et la télécommande pendant une longue période.

⚠ AVVERTENZA: Quando non si utilizza l'escavatore e il telecomando per molto tempo, rimuovere la batteria.

⚠ ADVERTENCIA: Retire la batería cuando no use la excavadora y el control remoto durante mucho tiempo.

⚠ 警　告 掘削機やリモコンを長時間使用しない場合は、電池を取り外してください。

3. Excavator battery charging / Aufladen der Baggerbatterie / Chargement de la batterie de la pelle / Ricarica della batteria dell'escavatore / Carga de batería de excavadora / 掘削機のバッテリーの充電

- Insert the power connector of the battery into the USB charging cable, and then connect the USB charging cable to the adapter or the USB port on the computer.When charging is peooeeding,the red light keeps solid on,when charging is finished, the red light is off.The charging time is about 3-4 hours.
- Stecken Sie den Stromstecker des Akkus in das USB-Ladekabel und verbinden Sie dann das USB-Ladekabel mit dem Adapter oder dem USB-Anschluss Ihres Computers. Wenn der Akku geladen wird, leuchtet das rote Licht immer, und wenn der Akku vollständig aufgeladen ist, erlischt das rote Licht. Das vollständige Aufladen des Akkus dauert etwa 3-4 Stunden.
- Branchez le connecteur d'alimentation de la batterie sur le câble de chargement USB, puis connectez le câble de chargement USB à l'adaptateur ou au port USB de votre ordinateur. Lorsque la batterie est en charge, le voyant rouge est toujours allumé et lorsqu'elle est complètement chargée, le voyant rouge s'éteint. Il faut environ 3 à 4 heures pour charger complètement la batterie.
- Collega il connettore di alimentazione della batteria al cavo di ricarica USB, quindi collega il cavo di ricarica USB all'adattatore o alla porta USB del computer. Quando la batteria è in carica, la luce rossa è sempre accesa e quando è completamente carica, la luce rossa si spegne. Per vcaricare completamente la batteria sono necessarie circa 3–4 ore.
- Conecte el conector de alimentación de la batería al cable de carga USB y luego conecte el cable de carga USB al adaptador o al puerto USB de su computadora. Cuando la batería se está cargando, la luz roja siempre está encendida y cuando está completamente cargada, la luz roja se apaga. Se necesitan entre 3 y 4 horas para cargar completamente la batería.

◂バッテリーの電源コネクタを USB 充電ケーブルに差し込み、USB 充電ケーブルをアダプターまたはコンピューターの USB ポートに接続します。バッテリーの充電中は赤いライトが常に点灯し、完全に充電されると赤いライトが消えます。バッテリーを完全に充電するには約 3 ～ 4 時間かかります。

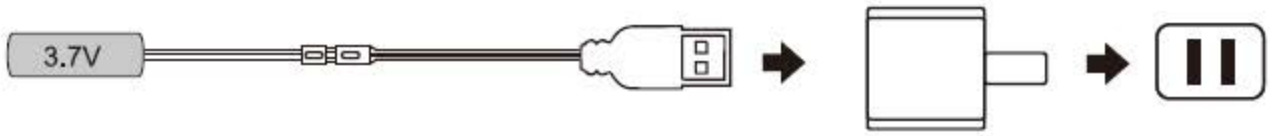

3.7V rechargeable battery /
3,7-V-Akku /
Batterie rechargeable 3,7 V /
Batteria ricaricabile da 3,7 V /
Batería recargable de 3,7 V /
3.7V充電式バッテリー

USB charging cable /
USB-Ladekabel /
Câble de chargement USB /
Cavo di ricarica USB /
Cable de carga USB /
USB充電ケーブル

Adapter (not included) /
Adapter (nicht inbegriffen) /
Adaptateur (non inclus) /
Adattatore (non incluso) /
Adaptadores (no incluidos) /
アダプタ（含まない）

⚠
- Please check whether the adapter input voltage is consistent with thecurrent voltage before charging;
- The output voltage of the adapter should be consistent with the battery voltage;
- When charging, it must be done under adult supervision;
- Keep away from flammable materials when charging, and have an adult watch over when charging.

⚠
- Bitte prüfen Sie vor dem Laden, ob die Eingangsspannung des Adapters mit der aktuellen Spannung übereinstimmt;
- Die Ausgangsspannung des Adapters muss mit der Batteriespannung übereinstimmen;
- Das Aufladen muss unter Aufsicht eines Erwachsenen erfolgen;
- Beim Laden müssen Sie sich von brennbaren Materialien fernhalten und den Ladevorgang von einem Erwachsenen beaufsichtigen lassen.

⚠
- Avant de charger, veuillez vérifier si la tension d'entrée de l'adaptateur est cohérente avec la tension actuelle ;
- La tension de sortie de l'adaptateur doit être cohérente avec la tension de la batterie;
- La recharge doit être effectuée sous la surveillance d'un adulte;
- Lors du chargement, vous devez vous tenir à l'écart des matériaux inflammables et faire surveiller un adulte pendant le chargement.

⚠
- Prima della ricarica, verificare se la tensione di ingresso dell'adattatore è coerente con la tensione corrente;
- La tensione di uscita dell'adattatore deve essere coerente con la tensione della batteria;
- La ricarica deve essere effettuata sotto la supervisione di un adulto;
- Durante la ricarica, è necessario tenersi lontano da materiali infiammabili e far supervisionare un adulto durante la ricarica.

⚠
- Antes de cargar, verifique si el voltaje de entrada del adaptador es consistente con el voltaje actual;
- El voltaje de salida del adaptador debe ser consistente con el voltaje de la batería;
- La carga debe realizarse bajo la supervisión de un adulto;
- Al cargar, debe mantenerse alejado de materiales inflamables y tener un adulto que lo supervise durante la carga.

⚠
- 充電する前に、アダプターの入力電圧が現在の電圧と一致しているかどうかを確認してください；
- アダプターの出力電圧はバッテリーの電圧と一致している必要があります；
- 充電は大人の監督の下で行う必要があります；
- 充電するときは可燃物から遠ざけ、大人の監視が必要です；

Remote control function / Fernsteuerungsfunktion / Fonction de télécommande / Funzione di controllo remoto / Función de control remoto / リモコン機能

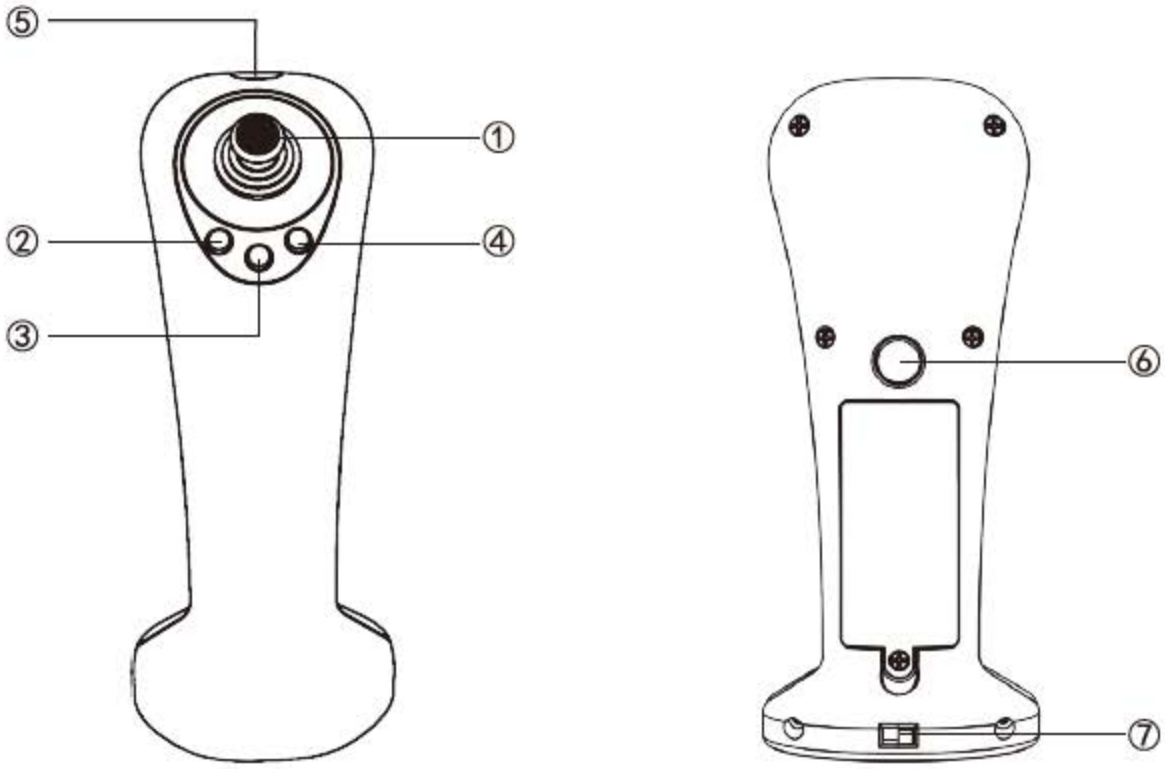

① Joystick / Steuerhebel / Manette de commande / Leva di comando / Palanca de mando / そうじゅうレバー

② Sound effects / Soundeffekte / Effets sonores / Effetti sonori / Efectos de sonido / サウンドエフェクト

③ One click demonstration and gesture function / Demo- und Gestenfunktion mit einem Klick / Présentation en un clic et fonction gestuelle / Funzione di dimostrazione e gesto con un clic / Función de demostración y gesto con un solo clic / ワンタッチプレゼンテーションとジェスチャー機能

④ Lighting / Beleuchtung / Lumières / illuminazione / Luces / ライトらいと

⑤ Pilot lamp / Steuerleuchte / Indicateurs lumineux / lampada pilota / Luz indicadora インジケータランプ

⑥ Function switching button / Funktionsschalttaste / Touche de commutation de fonction / Pulsante di commutazione delle funzioni / Botón de cambio de función / 機能切替ボタン

⑦ On-off / Ein-Aus / On - off / Apri chiudi / Abrir - cerrar / オン/オフ

Operation demonstration / Betriebsdemonstration / Démonstration d'opération / Dimostrazione del funzionamento / Demostración de operación / 操作デモ

①

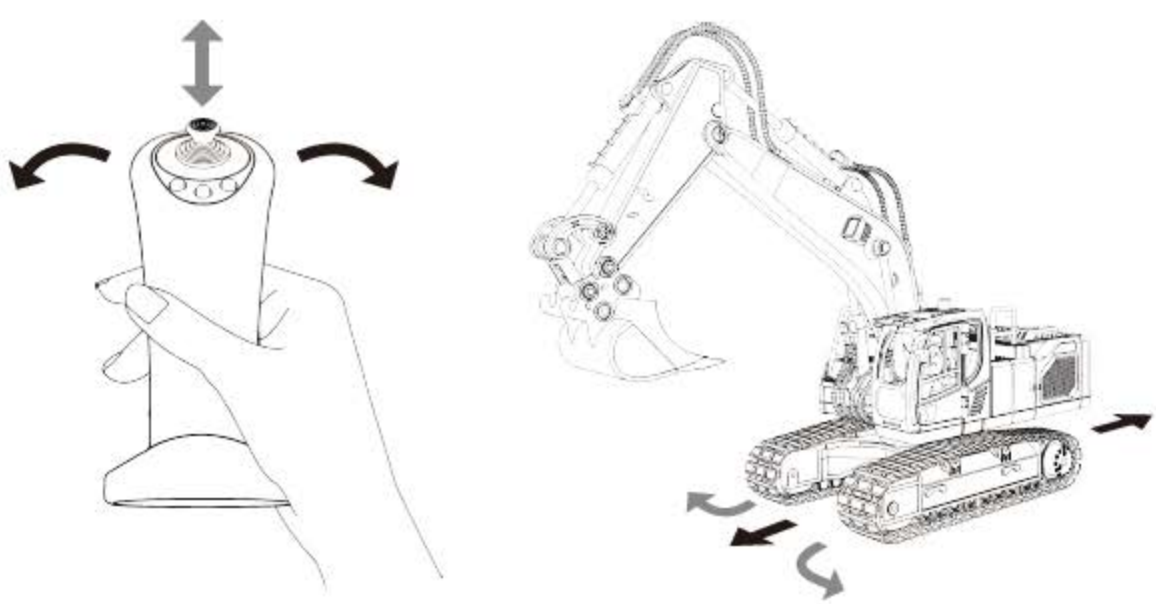

◢ When the indicator light on the remote control is blue, the excavator is in direction control.

The gesture tilts forward, the excavator moves forward; the gesture tilts backward, the excavator moves backward; The gesture tilts left, the excavator turns left; the gesture tilts right, the excavator turns right.

◢ Wenn die Kontrollleuchte auf der Fernbedienung blau leuchtet, wird die Richtung des Baggers gesteuert.

Die Geste neigt sich nach vorne, was bedeutet, dass sich der Bagger vorwärts bewegt; Die Geste neigt sich nach hinten, was bedeutet, dass der Bagger sich rückwärts bewegt; Die Geste neigt sich nach links, was bedeutet, dass der Bagger nach links abbiegt; Die Geste kippt nach rechts, das heißt, der Bagger dreht nach rechts.

◢ Lorsque le voyant de la télécommande est bleu, la direction de l'excavatrice est contrôlée.

Le geste est incliné vers l'avant, c'est - à - dire que l'excavatrice avance; Le geste est incliné vers l'arrière, c'est - à - dire que l'excavatrice recule; Le geste est incliné vers la gauche, c'est - à - dire que l'excavatrice tourne à gauche; Le geste est incline vers la droite, c'est - à - dire que l'excavatrice tourne à droite.

◢ Quando la spia del telecomando è verde, indica il controllo della direzione dell'escavatore.

Il gesto si inclina in avanti, il che significa che l'escavatore si muove in avanti; Il gesto si inclina all'indietro, il che significa che l'escavatore si muove all'indietro; Il gesto si inclina verso sinistra, il che significa che l'escavatore gira a sinistra; il gesto si inclina verso destra, il che significa che l'escavatore gira a destra.

◢ Cuando el indicador del control remoto es azul, es decir, el control de dirección de la excavadora.

El gesto se inclina hacia adelante, es decir, la excavadora avanza; El gesto se inclina hacia atrás, es decir, la excavadora retrocede; El gesto se inclina a la izquierda, es decir, la excavadora gira a la izquierda; El gesto se inclina a la derecha, es decir, la excavadora gira a la derecha.

◢ リモコンLEDが青の場合、つまり掘削機の方向操作です。

このジェスチャーは前方に傾くもので、掘削機が前進することを意味します。このジェスチャーは後方に傾くため、掘削機が後方に移動することを意味します。ジェスチャーが左に傾くと、掘削機が左に曲がることを意味します。ジェスチャーが右に傾くと、掘削機が右に曲がることを意味します。

②

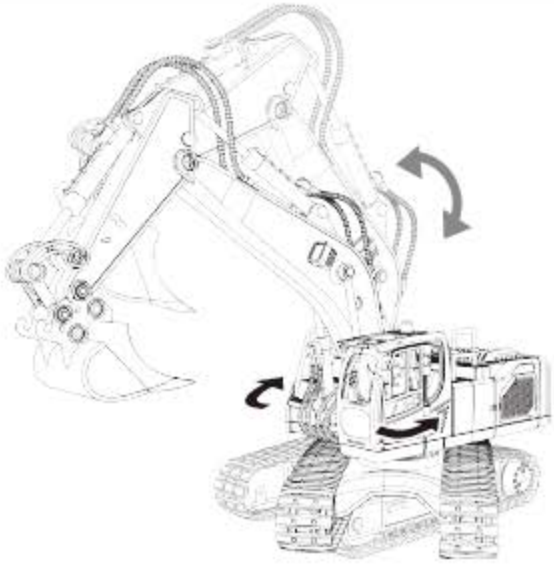

When the remote control indicator light is green, the excavator's workbench is in control mode.

The gesture tilts forward, which is the excavation function of the excavator; the gesture tilts backward, which is the unloading function of the excavator; the gesture tilts to the left, which means the excavator's workbench rotates to the left; the joystick tilts to the right, which means the excavator's workbench rotates to the right.

Wenn die Kontrollleuchte grün leuchtet, zeigt sie den Arbeitstisch-Steuerungsmodus des Baggers an.

Die Geste des Vorwärtskippens bedeutet die Grabfunktion des Baggers; Die Geste des Nach-hinten-Kippens bedeutet die Entladefunktion des Baggers; Die Geste des Neigens nach links bedeutet, dass sich die Werkbank des Baggers nach links dreht; Durch die Geste, den Joystick nach rechts zu neigen, dreht sich die Werkbank des Baggers nach rechts.

Lorsque le voyant de la télécommande est vert, c'est - à - dire le mode de manipulation de la table de l'excavatrice.

Le geste est incliné vers l'avant, c'est - à - dire la fonction d'excavation de l'excavatrice; Le geste est incliné vers l'arrière, c'est - à - dire la fonction de déchargement de l'excavatrice; Le geste est incliné vers la gauche, c'est - à - dire que la table de l'excavatrice tourne vers la gauche; Le levier est incliné vers la droite, c'est - à - dire que la table de travail de l'excavatrice tourne vers la droite.

Quando la spia del telecomando è verde, indica la modalità di controllo del tavolo di lavoro dell'escavatore.

Il gesto si inclina in avanti, che è la funzione di scavo dell'escavatore; Il gesto si inclina all'indietro, che è la funzione di scarico dell'escavatore; Inclinare il gesto a sinistra, cioè il piano di lavoro dell'escavatore ruota a sinistra; Il joystick si inclina a destra, il che significa che il piano di lavoro dell'escavatore ruota a destra.

Cuando el indicador del control remoto es verde, es decir, el modo de control de la Mesa de trabajo de la excavadora.

El gesto se inclina hacia adelante, es decir, la función de excavación de la excavadora; El gesto se inclina hacia atrás, es decir, la función de descarga de la excavadora; El gesto se inclina a la izquierda, es decir, la Mesa de trabajo de la excavadora gira a la izquierda; El joystick se inclina a la derecha, es decir, la Mesa de trabajo de la excavadora gira a la derecha.

リモコンLEDが緑の場合、つまり掘削機のテーブル操作モードです。

ジェスチャーを前方に傾ける、すなわち掘削機の掘削機能、ジェスチャーを後ろに傾ける、つまり掘削機のアンロード機能、ジェスチャーを左に傾ける、すなわち掘削機のテーブルを左に回転させる、ジョイスティックは右に傾き、つまり掘削機のテーブルは右に回転する。

①

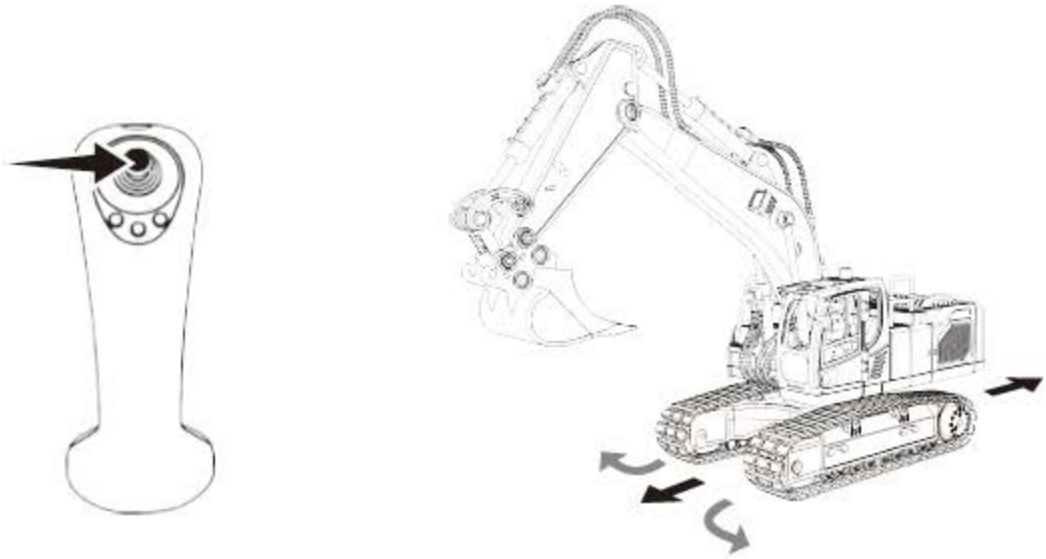

- When the remote control indicator light is green, it indicates the direction control of the excavator.

  Push the joystick forward, that is, the excavator moves forward; Push the joystick backwards, that is, the excavator moves backwards; Push the joystick to the left, which means the excavator will turn left; Push the joystick to the right, which means the excavator will turn right.

- Wenn die Kontrollleuchte grün leuchtet, zeigt sie die Richtungssteuerung des Baggers an.

  Drücken Sie den Joystick nach vorne, das heißt, der Bagger bewegt sich vorwärts; Drücken Sie den Joystick nach hinten, das heißt, der Bagger bewegt sich rückwärts; Drücken Sie den Joystick nach links, was bedeutet, dass der Bagger links abbiegt; Drücken Sie den Joystick nach rechts, was bedeutet, dass der Bagger nach rechts abbiegt.

- Lorsque le voyant de la télécommande est vert, c'est - à - dire que la direction de l'excavatrice est manipulée.

  Le levier est poussé vers l'avant, c'est - à - dire que l'excavatrice avance; Le levier est poussé vers l'arrière, c'est - à - dire que l'excavatrice recule; Le levier est poussé vers la gauche, c'est - à - dire que l'excavatrice tourne à gauche; Le levier est poussé vers la droite, c'est - à - dire que l'excavatrice tourne à droite.

- Quando la spia del telecomando è verde, indica il controllo della direzione dell'escavatore.

  Spingere il joystick in avanti, cioè l'escavatore si muove in avanti; Spingere il joystick all'indietro, cioè l'escavatore si muove all'indietro; Spingere il joystick a sinistra, il che significa che l'escavatore girerà a sinistra; Spingi il joystick a destra, il che significa che l'escaatore girerà a destra.

- Cuando el indicador del control remoto es verde, es decir, el control de dirección de la excavadora.

  El joystick empuja hacia adelante, es decir, la excavadora avanza; El joystick se empuja hacia atrás, es decir, la excavadora retrocede; El joystick se empuja a la izquierda, es decir, la excavadora gira a la izquierda; El joystick se empuja a la derecha, es decir, la excavadora gira a la derecha.

- リモコンLEDが緑の場合、つまり掘削機の方向操作です。

  ジョイスティックが前進する、すなわち掘削機が前進する、ジョイスティックを後ろに押す、すなわち掘削機が後退する、ジョイスティックを左に押す、すなわち掘削機を左に回す、ジョイスティックを右に押すと、掘削機が右に曲がる。

②

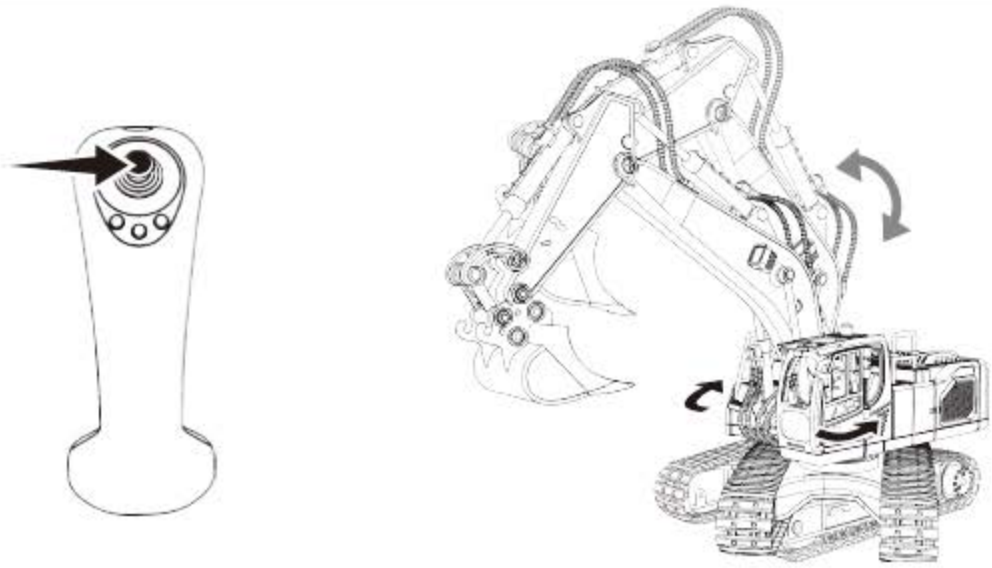

- When the remote control indicator light is blue, it indicates the worktable control mode of the excavator.

Push the joystick forward, which is the digging function of the excavator; Push the joystick backwards, which is the unloading function of the excavator;Push the joystick to the left, which means the excavator's worktable rotates to the left; Push the joystick to the right, which means the excavator's worktable rotates to the right.

- Wenn die Kontrollleuchte der Fernbedienung blau leuchtet, zeigt sie den Arbeitstisch-Steuermodus des Baggers an.

Drücken Sie den Joystick nach vorne, das ist die Grabfunktion des Baggers; Drücken Sie den Joystick nach hinten, was die Entladefunktion des Baggers ist; Drücken Sie den Joystick nach links, was bedeutet, dass sich der Arbeitstisch des Baggers nach links dreht; Drücken Sie den Joystick nach rechts, sodass sich der Arbeitstisch des Baggers nach rechts dreht.

- Lorsque le voyant de la télécommande est bleu, c'est - à - dire le mode de manipulation de la table de l'excavatrice.

Le levier est poussé vers l'avant, c'est - à - dire la fonction d'excavation de l'excavatrice; Le levier est poussé vers l'arrière, c'est - à - dire la fonction de déchargement de l'excavatrice; Le levier est poussé vers la gauche, c'est - à - dire que la table de l'excavatrice tourne vers la gauche; Le levier est poussé vers la droite, c'est - à - dire que la table de travail de l'excavatrice tourne vers la droite.

- Quando la spia del telecomando è blu, indica la modalità di controllo del tavolo di lavoro dell'escavatore.

Spingere il joystick in avanti, che è la funzione di scavo dell'escavatore; Spingere il joystick all'indietro, che è la funzione di scarico dell'escavatore; Spingere il joystick a sinistra, il che significa che il piano di lavoro dell'escavatore ruota a sinistra; Spingi il joystick a destra, il che significa che il piano di lavoro dell'escavatore ruota a destra.

- Cuando el indicador del control remoto es azul, es decir, el modo de control de la Mesa de trabajo de la excavadora.

El joystick se empuja hacia adelante, es decir, la función de excavación de la excavadora; El joystick se empuja hacia atrás, es decir, la función de descarga de la excavadora; El joystick se empuja a la izquierda, es decir, la Mesa de trabajo de la excavadora gira a la izquierda; El joystick se empuja a la derecha, es decir, la Mesa de trabajo de la excavadora gira a la derecha.

- リモコンLEDが青の場合、つまり掘削機のテーブル操作モードです。

ジョイスティックを前に押す、つまり掘削機の掘削機能、ジョイスティックを後方に押す、すなわち掘削機のアンロード機能、ジョイスティックを左に押す、つまり掘削機のテーブルを左に回転させる、ジョイスティックは右に押して、つまり掘削機のテーブルは右に回転します。

⚠ After using the product, please wipe the surface stains with a dry cloth to avoid damage to the components and prolong the service life of the product.

⚠ Wischen Sie nach der Verwendung dieses Produkts die Oberflächenflecken bitte mit einem trockenen Lappen ab, um eine Beschädigung der Komponenten zu vermeiden und die Lebensdauer des Produkts zu verlängern.

⚠ Après avoir utilisé ce produit, veuillez essuyer les taches de surface avec un chiffon sec pour éviter d'endommager les composants et prolonger la durée de vie du produit.

⚠ Dopo aver utilizzato questo prodotto, pulire le macchie superficiali con uno straccio asciutto per evitare danni ai componenti e prolungare la durata del prodotto.

⚠ Después de usar este producto, limpie las manchas de la superficie con un trapo seco para evitar daños a los componentes y extender la vida útil del producto.

⚠ この製品を使用した後は、部品の損傷を防ぎ、製品の寿命を延ばすために、乾いた布で表面の汚れを拭いてください。

Battery precautions / Vorsichtsmaßnahmen für die Batterie / Précautions concernant la batterie / Precauzioni per la batteria / Precauciones con la batería / バッテリーに関する注意事項

1.Toys use battery type: Excavator uses 1X3.7V rechargeable battery; remote control uses 2X 1.5V "AAA" non-rechargeable batteries (batteries not included);
2.Non rechargeable batteries are not to be charged;
3.Rechargeable batteries can only be charged under adult supervision;
4.Rechargeable batteries are to be removed from the toys before being charged;
5.How to remove and insert the battery: Use a screwdriver to loosen the screws, uncover the battery cover, and insert and remove the battery according to the correct polarity;
6.Take out and put in the battery according to the label on the toy battery room;
7.Only batteries of the same or equivalent type as recommended are to beused;
8. Do not mix old and new batteries or batteries of different types;
9. Batteries should be put in with correct polarity;
10.Exhausted batteries are to be removed from the toy. If it is not used for a long time, please take out the battery in the toy;
11.The supply terminals are not to be short-cirui ted;
12. Do not connect more than the recommended number of power supplies;
13. USB charging cable connection must be completed by parents;

14. This product can only be charged with the delivered USB charging cable,and it is not allowed to use USB charging cable that are not recommended,USB charging cable is not toys;
15. The USB charging cable to be used with the product should be regularly examined for potential hazard,such as damage to the cable or coed,plug,enclosure of other parts and that in the event of such damage ,the peoduct must not be used until that damage had been properly removed.

1. In Spielzeugen verwendeter Batterietyp: Bagger verwendet 1 wiederaufladbare 3,7-V-Batterie, Fernbedienung verwendet 2 nicht wiederaufladbare 1,5-V-AAA-Batterien (müssen separat erworben werden);
2. Nicht wiederaufladbare Batterien können nicht aufgeladen werden;
3. Wiederaufladbare Batterien dürfen nur unter Aufsicht eines Erwachsenen aufgeladen werden;
4. Wiederaufladbare Batterien sollten vor dem Laden aus dem Spielzeug entfernt werden;
5. So nehmen Sie die Batterie heraus und setzen sie ein: Lösen Sie die Schrauben mit einem Schraubendreher, decken Sie die Batterieabdeckung ab und legen Sie die Batterie entsprechend der richtigen Polarität ein und heraus.
6. Nehmen Sie die Batterie heraus und setzen Sie sie entsprechend den Schildern im Batterieraum des Spielzeugs ein.
7. Verwenden Sie nur die gleichen oder identischen Batterien wie die empfohlenen Batterien;
8. Mischen Sie keine alten und neuen Batterien oder Batterien unterschiedlichen Typs;
9. Batterien sollten mit der richtigen Polarität eingelegt werden;
10. Die leere Batterie sollte aus dem Spielzeug entfernt werden. Wenn es längere Zeit nicht verwendet wird, entfernen Sie bitte die Batterie aus dem Spielzeug;
11. Die Leistungsklemmen dürfen nicht kurzgeschlossen werden;
12. Schließen Sie nicht mehr als die empfohlene Anzahl an Netzteilen an.
13. Der Anschluss des USB-Ladekabels muss von den Eltern vorgenommen werden;
14. Dieses Produkt kann nur mit dem mitgelieferten USB-Ladekabel aufgeladen werden. Nicht empfohlene USB-Ladekabel sind nicht erlaubt. USB-Ladekabel sind kein Spielzeug;
15. Das USB-Ladekabel muss regelmäßig auf Schäden an Drähten, Steckern, Gehäuse und anderen Teilen überprüft werden. Wenn Schäden festgestellt werden, verwenden Sie es nicht weiter, bis es repariert ist.

1. Type de batterie utilisée pour le jouet: 1 pile rechargeable de 3,7 V pour l'excavatrice; La télécommande utilise 2 piles non rechargeables "AAA" de 1,5 V (disponibles séparément).
2. Les piles non rechargeables ne peuvent pas être chargées ;
3. Les batteries rechargeables ne peuvent être chargées que sous la surveillance d'un adulte ;
4. Les piles rechargeables doivent être retirées du jouet avant de le charger ;
5. Comment retirer et insérer la batterie : utilisez un tournevis pour desserrer les vis, découvrir le couvercle de la batterie et insérer et retirer la batterie selon la polarité correcte ;
6. Retirez et insérez la batterie selon les indications sur la salle des batteries de jouets ;
7. Utilisez uniquement des piles identiques ou identiques aux piles recommandées ;
8. Ne mélangez pas des piles anciennes et neuves ou des piles de types différents ;
9. Les piles doivent être installées avec la bonne polarité ;
10. La batterie épuisée doit être retirée du jouet. S'il n'est pas utilisé pendant une longue période, veuillez retirer la batterie du jouet ;
11. Les bornes de puissance ne doivent pas être court-circuitées ;
12. Ne connectez pas plus que le nombre recommandé d'alimentations ;
13. La connexion du câble de chargement USB doit être effectuée par les parents ;
14. Ce produit ne peut être chargé qu'avec le câble de chargement USB fourni. Les câbles de chargement USB non recommandés ne sont pas autorisés. Les câbles de chargement USB ne sont pas des jouets ;
15. Le câble de chargement USB doit être vérifié régulièrement pour déceler tout dommage au niveau de ses fils, fiches, boîtier et autres pièces. Si des dommages sont constatés, arrêtez de l'utiliser jusqu'à ce qu'il soit réparé.

1. Tipo di batteria del giocattolo: L'escavatore utilizza 1 batteria ricaricabile 3.7V; Il telecomando utilizza 2 batterie non ricaricabili da 1,5V "AAA" (acquistabili separatamente).
2. Le batterie non ricaricabili non possono essere caricate;
3. Le batterie ricaricabili possono essere caricate solo sotto la supervisione di un adulto;
4. Le batterie ricaricabili devono essere rimosse dal giocattolo prima della ricarica;
5. Come estrarre e inserire la batteria: utilizzare un cacciavite per allentare le viti, scoprire il coperchio della batteria e inserire ed estrarre la batteria secondo la polarità corretta;
6. Estrarre e inserire la batteria secondo le indicazioni sul vano batteria del giocattolo;
7. Utilizzare solo batterie uguali o identiche a quelle consigliate;

8. Non mischiare batterie vecchie e nuove o batterie di tipo diverso;
9. Le batterie devono essere inserite con la polarità corretta;
10. La batteria scarica deve essere rimossa dal giocattolo.Se non viene utilizzata per un lungo periodo, rimuovere la batteria dal giocattolo;
11. I terminali di potenza non devono essere cortocircuitati;
12. Non collegare più alimentatori del numero consigliato;
13. La connessione del cavo di ricarica USB deve essere completata dai genitori;
14. Questo prodotto può essere caricato solo con il cavo di ricarica USB in dotazione. Non sono ammessi cavi di ricarica USB non consigliati. I cavi di ricarica USB non sono giocattoli;
15. Il cavo di ricarica USB deve essere controllato regolarmente per eventuali danni ai fili, alle spine, all'involucro e ad altre parti. Se si riscontrano danni, smettere di usarlo finché non viene riparato.

1. Tipo de batería utilizada para juguetes: la excavadora utiliza una batería recargable de 3,7v; El control remoto utiliza 2 baterías no recargables "aaa" de 1,5v (por separado).
2. Las baterías no recargables no se pueden cargar;
3. Las baterías recargables sólo se pueden cargar bajo la supervisión de un adulto;
4. Las baterías recargables deben retirarse del juguete antes de cargarlas;
5. Cómo sacar y poner la batería: Utilice un destornillador para aflojar los tornillos, destape la tapa de la batería y coloque y saque la batería según la polaridad correcta;
6. Saque y coloque la batería de acuerdo con las señales en la sala de baterías de juguetes;
7. Utilice únicamente baterías iguales o idénticas a las recomendadas;
8. No mezcle pilas nuevas y viejas ni pilas de diferentes tipos;
9. Las baterías deben colocarse con la polaridad correcta;
10. La batería agotada debe retirarse del juguete. Si no se utiliza durante un período prolongado, retire la batería del juguete;
11. Los terminales de alimentación no deben estar en cortocircuito;
12. No conecte más de la cantidad recomendada de fuentes de alimentación;
13. Los padres deben completar la conexión del cable de carga USB;
14. Este producto sólo se puede cargar con el cable de carga USB suministrado. No se permiten cables de carga USB no recomendados. Los cables de carga USB no son juguetes;
15. El cable de carga USB debe revisarse periódicamente para detectar daños en sus cables, enchufes, carcasa y otras partes. Si se encuentran daños, deje de usarlo hasta que se repare.

1. おもちゃの使用電池タイプ：掘削機は3.7 V充電可能電池1本を使用する、リモコンは1.5 V「AAA」非充電バッテリ2本を使用しています（別途購入必要）。
2. 非充電式バッテリーは充電できません。
3. 充電式バッテリーは大人の監督下でのみ充電できます。
4. 充電式電池は、充電する前におもちゃから取り外してください。
5. バッテリーの出し入れ方法: ドライバーを使用してネジを緩め、バッテリーのカバーを開け、正しい極性に従ってバッテリーを出し入れします。
6. おもちゃの電池室の表示に従って電池を取り出し、入れます。
7. 推奨バッテリーと同じまたは同一のバッテリーのみを使用してください。
8. 古い電池と新しい電池、または異なる種類の電池を混ぜて使用しないでください。
9. 電池は正しい極性で入れてください。
10. 消耗した電池はおもちゃから取り外してください。長期間使用しない場合は、おもちゃから電池を取り外してください。
11. 電源端子を短絡させないでください。
12. 推奨される数を超える電源を接続しないでください。
13. USB 充電ケーブルの接続は保護者が完了する必要があります。
14. この製品は、付属の USB 充電ケーブルでのみ充電できます。推奨されていない USB 充電ケーブルは使用できません。USB 充電ケーブルはおもちゃではありません。
15. USB 充電ケーブルは、配線、プラグ、ケース、その他の部品に損傷がないか定期的に確認し、損傷が見つかった場合は、修復されるまで使用を中止してください。

Flight safety guidelines / Sicherheitsvorkehrungen / Précautions de sécurité / Misure di sicurezza / Precauciones de seguridad/安全上のご注意

1. Keep the small accessories away from kids to avoid accident,not suitable for children under 3 years.
2. Don't play in dangerous places such as public roads,select a safe place for operating to avoid dangerous.
3. Don't use this product on elevated places such as tables or counters, and avoid falling or heavy falls.
4. Don't place this product in direct sunlight or high temperature places to avoid deformation or even damage caused by sun exposure and high temperature.
5. Do not play on rainy days or in water (mud) pits to prevent getting wet and causing malfunctions. If accidentally wet, please use a cloth with good water absorption to absorb the water.
6. Be careful not to touch the wheels with fingers, hair, clothes, etc., to avoid injury.
7. When the battery of the r/c car or the remote control is low, the speed of the remote control car will slow down significantly. Please replace the battery or charge it in time.
8. Please do not violently move the excavator digging arm by hand to avoid damage to the excavator.
9. Don’t break the remote control antenna to prevent injury.
10. Maintenance: wipe the surface stains with a dry cloth.

1. Dieses Produkt enthält Kleinteile. Bitte bewahren Sie es außerhalb der Reichweite von Kindern auf, um die Gefahr einer versehentlichen Einnahme oder Erstickung zu vermeiden. Kindern unter 3 Jahren ist die Verwendung verboten.
2. Bitte spielen Sie nicht an gefährlichen Orten wie öffentlichen Straßen. Wählen Sie einen sicheren Ort zum Arbeiten, um Gefahren zu vermeiden.
3. Verwenden Sie dieses Produkt nicht an erhöhten Orten wie Tischen oder Theken, um Stürze oder schwere Stürze aus großer Höhe zu vermeiden.
4. Stellen Sie dieses Produkt nicht in direktes Sonnenlicht oder an Orte mit zu hohen Temperaturen, wie z. B. Heizgeräten, um Verformungen oder sogar Schäden durch hohe Temperaturen zu vermeiden.
5. Spielen Sie nicht an Regentagen oder in Wassergruben (Schlamm), um zu verhindern, dass Sie nass werden und Fehlfunktionen verursachen. Wenn Sie versehentlich nass sind, verwenden Sie bitte ein Tuch mit guter Wasseraufnahme, um das Wasser aufzunehmen.
6. Achten Sie beim Spielen darauf, dass Ihre Finger, Haare, Kleidung usw. die Räder nicht berühren, um Verletzungen zu vermeiden.
7. Wenn die Batterie des ferngesteuerten Autos oder der Fernbedienung schwach ist, verlangsamt sich die Geschwindigkeit des ferngesteuerten Autos erheblich. Bitte ersetzen Sie die Batterie oder laden Sie sie rechtzeitig auf.
8. Brechen Sie den Arm des Baggers nicht gewaltsam mit Ihren Händen, um eine Beschädigung des Baggers zu vermeiden.
9. Bitte zerstören Sie die Fernbedienungsantenne nicht, um Schäden zu vermeiden.
10. Wartung: Oberflächenflecken mit einem trockenen Lappen abwischen.

1. Ce produit contient de petites pièces. Veuillez le garder hors de portée des enfants pour éviter tout risque d'ingestion accidentelle ou d'étouffement. Il est interdit aux enfants de moins de 3 ans de l'utiliser.
2. Veuillez ne pas jouer dans des endroits dangereux tels que la voie publique. Choisissez un endroit sûr pour opérer afin d'éviter tout danger.
3. N'utilisez pas ce produit sur des endroits élevés tels que des tables ou des comptoirs pour éviter de tomber ou de tomber lourdement de haute altitude.
4. Ne placez pas ce produit à la lumière directe du soleil ou dans des endroits où la température est trop élevée, comme un équipement de chauffage, pour éviter toute déformation ou même tout dommage causé par des températures élevées.

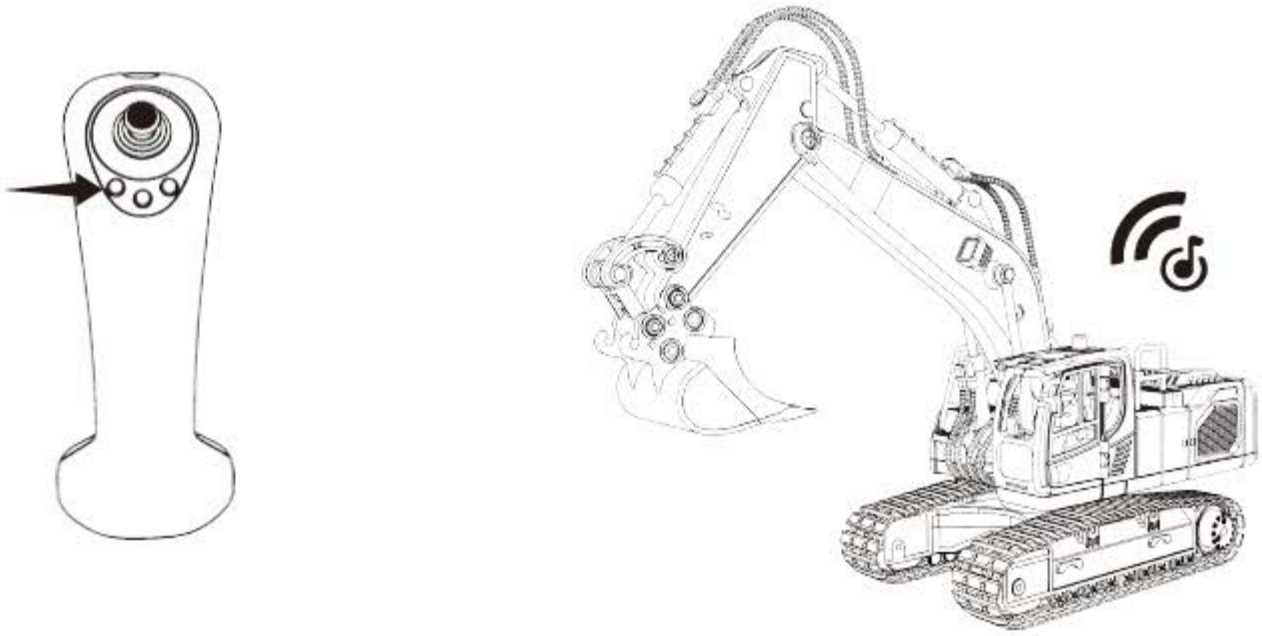

- Press the remote control button (as shown in the picture) to turn on or off the excavator sound effect.
- Drücken Sie die Fernbedienung (wie in der Abbildung gezeigt), um den Baggersound ein- oder auszuschalten.
- Appuyez sur la touche de la télécommande (comme illustré) pour activer ou désactiver le son de l'excavatrice.
- Premere il pulsante del telecomando (come mostrato in figura) per accendere o spegnere il suono dell'escavatore.
- Presione el botón del control remoto (como se muestra en la imagen) para encender o apagar el sonido de la excavadora.
- リモコンボタン（図に示す）を押すと、掘削機の音をオンまたはオフにすることができます。

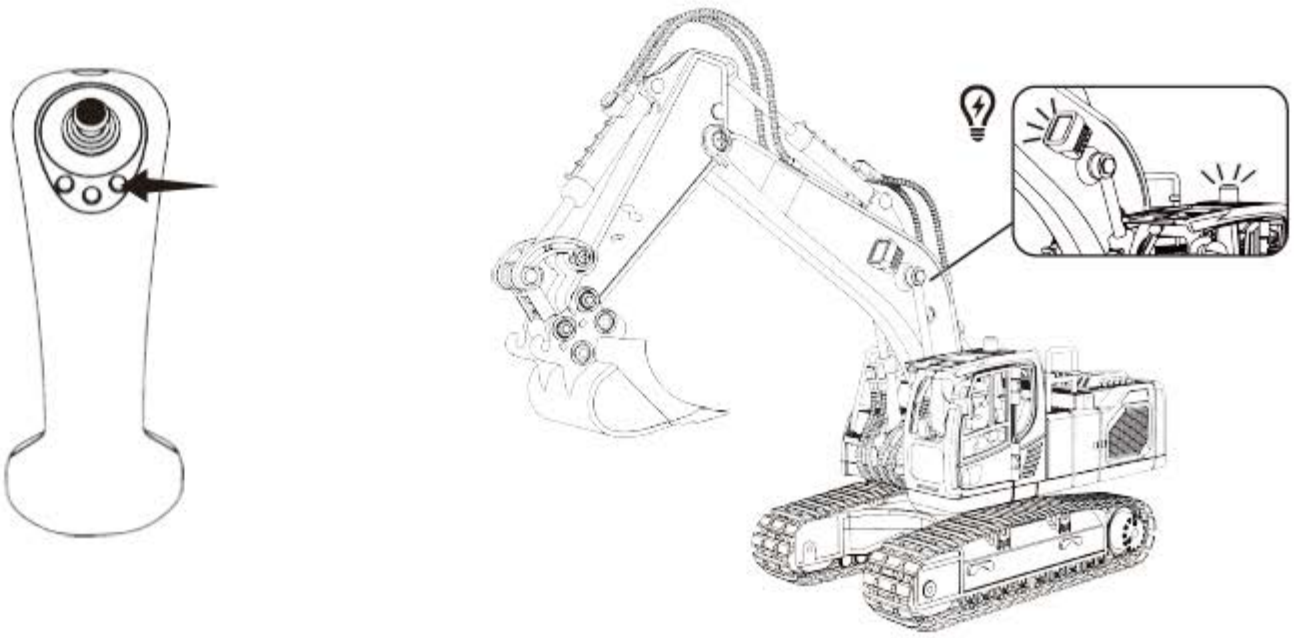

- Press the remote control button (as shown in the picture) to turn on or off the excavator lights.
- Drücken Sie die Fernbedienung (wie im Bild gezeigt), um die Baggerbeleuchtung ein- oder auszuschalten.
- Appuyez sur la touche de la télécommande (comme illustré) pour allumer ou éteindre les lumières de l'excavatrice.
- Premere il pulsante del telecomando (come mostrato nella foto) per accendere o spegnere le luci dell'escavatore.
- Presione el botón del control remoto (como se muestra en la imagen) para encender o apagar las luces de la excavadora.
- リモコンボタン（図に示す）を押すと、掘削機のライトをオンまたはオフにすることができます。

①

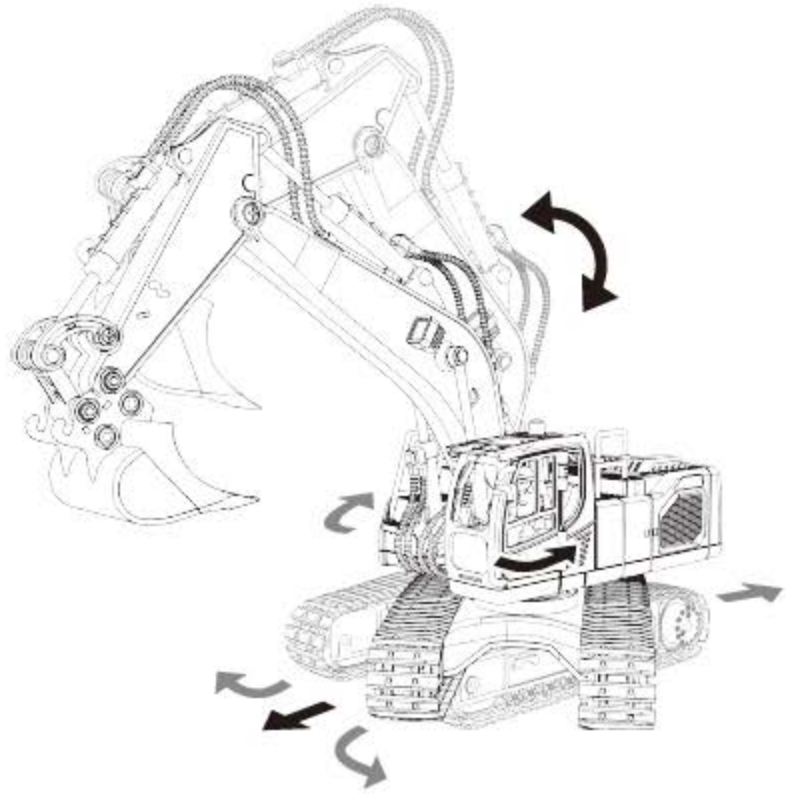

②

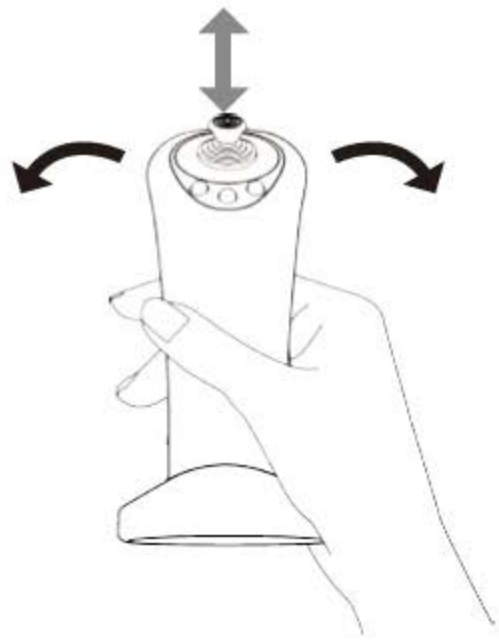

- Short press the remote control button (as shown in Figure ①) to start the one click demonstration of the excavator; Long press the button for 3 seconds (as shown in Figure ②) to turn on or off the gesture function of the remote control.
- Drücken Sie kurz die Fernbedienung Taste (wie in Abbildung ① gezeigt), um die Ein-Klick-Demonstration des Baggers zu starten; Drücken Sie die Taste für drei Sekunden lang (wie in Abbildung ②gezeigt), um die Gestenfunktion der Fernbedienung ein- oder auszuschalten.
- Appuyez brièvement sur la touche de la télécommande (comme le montre l'image ①) pour activer la présentation d'une touche de l'excavatrice; Appuyez longuement sur la touche pendant 3 secondes (comme le montre l'image ②) pour activer ou désactiver la fonction gestuelle de la télécommande.
- Premere brevemente il pulsante del telecomando (come mostrato in Figura ①) per avviare la dimostrazione di un clic dell'escavatore; Premere a lungo il pulsante per 3 secondi (come mostrato nella Figura ②) per attivare o disattivare la funzione gestuale del telecomando.
- Presione brevemente la tecla del control remoto (como se muestra en la figura ①) para iniciar la demostración de un clic de la excavadora; Presione la tecla durante 3 segundos (como se muestra en la figura ②) para activar o desactivar la función de gesto del control remoto.
- リモコンのボタンを短く押す（図の①のように）と、掘削機のワンタッチデモを開くことができます。ボタンを3秒間（図の②のように）長く押すと、リモコンのジェスチャー機能をオンまたはオフにすることができます。

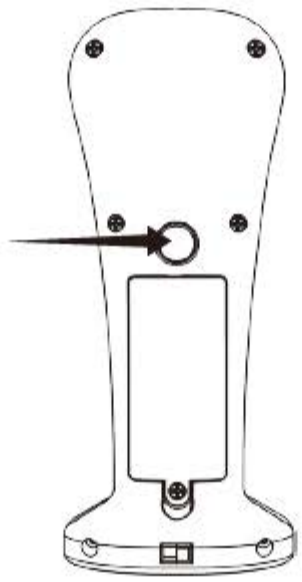

- Press the button on the back of the remote control (as shown in the figure) to switch between the directional control of the excavator and the control function of the worktable.
- Drücken Sie die Taste auf der Rückseite der Fernbedienung (wie in der Abbildung gezeigt), um zwischen der Richtungssteuerung des Baggers und der Steuerungsfunktion des Arbeitstisches zu wechseln.
- Appuyez sur la touche à l'arrière de la télécommande (comme indiqué sur l'image) pour basculer entre la manipulation directionnelle de l'excavatrice et la fonction de manipulation de la table de travail.
- Premere il pulsante sul retro del telecomando (come mostrato in figura) per passare dal controllo direzionale dell'escavatore alla funzione di controllo del piano di lavoro.
- Presione la tecla en la parte posterior del control remoto (como se muestra en la imagen) para cambiar el control de dirección de la excavadora y la función de control de la Mesa de trabajo.
- リモコンの背面ボタンを押すと（図に示すように）、掘削機の方向操作とテーブルの操作機能を切り替えることができます。

- Note: After the excavator and remote control are powered on, the default mode is gesture control mode.
- Hinweis: Nachdem Bagger und Fernbedienung eingeschaltet sind, ist der Standardmodus der Gestensteuerungsmodus.
- Remarque: après la mise sous tension de l'excavatrice et de la télécommande, le mode par défaut est le mode de manipulation gestuelle.
- Nota: Dopo l'accensione dell'escavatore e del telecomando, la modalità predefinita è la modalità di controllo gestuale.
- Nota: después de que la excavadora y el control remoto están electrificados, el modo predeterminado es el modo de control de gestos.
- メモ：掘削機とリモコンの電源が入った後、デフォルトのモードはジェスチャー操作モードです。

Gesture control mode / Gestensteuerungsmodus /
Mode de manipulation gestuelle / Modalità di controllo dei gesti / Modo de control de gestos /
ジェスチャー操作モード

5. Ne jouez pas les jours de pluie ou sur les fosses d'eau (boue), évitez d'être mouillé par l'eau pour ne pas causer de problèmes, si vous vous Mouillez par inadvertance, aspirez l'eau à sec avec un chiffon bien absorbant.
6. Lorsque vous jouez, veillez à ne pas laisser vos doigts, vos cheveux, vos vêtements, etc. toucher les roues pour éviter les blessures.
7. Lorsque la batterie de la voiture télécommandée ou de la télécommande est faible, la vitesse de la voiture télécommandée ralentira considérablement. Veuillez remplacer la batterie ou la charger à temps.
8. Ne cassez pas violemment le bras de la pelle avec vos mains pour éviter d'endommager la pelle.
9. Veuillez ne pas détruire l'antenne de la télécommande pour éviter tout dommage.
10. Entretien : Essuyez les taches de surface avec un chiffon sec.

1. Questo prodotto contiene parti di piccole dimensioni. Si prega di tenerlo fuori dalla portata dei bambini per evitare il rischio di ingestione o soffocamento accidentale. È vietato utilizzarlo ai bambini di età inferiore a 3 anni.
2. Si prega di non giocare in luoghi pericolosi come le strade pubbliche. Scegliere un luogo sicuro in cui operare per evitare pericoli.
3. Non utilizzare questo prodotto su luoghi elevati come tavoli o banconi per evitare di cadere o cadere pesantemente dall'alta quota.
4. Non posizionare questo prodotto alla luce solare diretta o in luoghi in cui la temperatura è troppo elevata, come apparecchi di riscaldamento, per evitare deformazioni o addirittura danni causati dalle alte temperature.
5. Non giocare nei giorni di pioggia o in pozze d'acqua (fango) per evitare di bagnarsi e causare malfunzionamenti. Se accidentalmente bagnato, si prega di utilizzare un panno con buon assorbimento d'acqua per assorbire l'acqua.
6. Durante la riproduzione, fare attenzione a non lasciare che le dita, i capelli, i vestiti, ecc. tocchino le ruote per evitare lesioni.
7. Quando la batteria dell'auto telecomandata o del telecomando è scarica, la velocità dell'auto telecomandata rallenterà in modo significativo. Sostituire la batteria o caricarla in tempo.
8. Non rompere violentemente il braccio dell'escavatore con le mani per evitare di danneggiare l'escavatore.
9. Non distruggere l'antenna del telecomando per evitare danni.
10. Manutenzione: pulire le macchie superficiali con uno straccio asciutto.

1. Este producto contiene piezas pequeñas. Manténgalo fuera del alcance de los niños para evitar el riesgo de ingestión accidental o asfixia. Está prohibido su uso para niños menores de 3 años.
2. No juegue en lugares peligrosos como la vía pública. Elija un lugar seguro para operar para evitar peligros.
3. No utilice este producto en lugares elevados como mesas o mostradores para evitar caídas o caídas pesadas desde gran altura.
4. No coloque este producto bajo la luz solar directa ni en lugares donde la temperatura sea demasiado alta, como equipos de calefacción, para evitar deformaciones o incluso daños causados por las altas temperaturas.
5. No juegue en días lluviosos o en pozos de agua (barro) para evitar mojarse por el agua para evitar fallas. si se moja accidentalmente, seque el agua con un paño con buena absorción de agua.
6. Al jugar, tenga cuidado de no dejar que sus dedos, cabello, ropa, etc. toquen las ruedas para evitar lesiones.
7. Cuando la batería del auto con control remoto o del control remoto está baja, la velocidad del auto con control remoto disminuirá significativamente. Reemplace la batería o cárguela a tiempo.
8. No rompa violentamente el brazo de la excavadora con las manos para evitar dañar la excavadora.
9. No destruya la antena del control remoto para evitar daños.
10. Mantenimiento: Limpie las manchas de la superficie con un trapo seco.

1. 本製品には小さな部品が含まれておりますので、誤飲や窒息の危険がありますので、お子様の手の届かないところに保管し、3歳未満のお子様のご使用を禁止してください。
2. 公道などの危険な場所では遊ばず、安全な場所を選んで危険を回避してください。
3. 高所からの落下や激しい落下を避けるため、テーブルやカウンターなどの高い場所でこの製品を使用しないでください。
4. 高温による変形や損傷を避けるため、本製品を直射日光の当たる場所や暖房器具などの温度が高すぎる場所に置かないでください。

5. 雨の日や水（泥）の水たまりでは遊ばないでください。故障の原因となりますので水にぬらさないようにし、万が一水に濡れた場合は吸水性の高い布などで水分を吸い取ってください。
6. 遊ぶときは、指、髪の毛、衣服などがホイールに触れないよう注意してください。怪我をする恐れがあります。
7. リモコンカーまたはリモコンの電池が消耗すると、リモコンカーの速度が大幅に低下しますので、早めに電池を交換するか充電してください。
8. ショベルの損傷を避けるため、ショベルのアームを手で激しく折らないでください。
9. 損傷を避けるため、リモコンのアンテナを破壊しないでください。
10. メンテナンス: 表面の汚れを乾いた布で拭きます。

Note / Beachten / Avis / Avviso / Aviso / に注意

- The hydraulic rods and crawlers of this product are easy to damage and fall off. If the parts are damaged or lost, you can purchase the same model parts from the manufacturer or dealer, and replace and install them yourself to ensure the complete structure of the product. Do not use parts of different models or different brands for installation to ensure the structural safety of the product.

- Die hydraulischen Stangen, Ketten usw. dieses Produkts können leicht beschädigt werden und herunterfallen. Wenn die Teile beschädigt sind oder verloren gehen, können Sie Teile desselben Modells beim Hersteller oder Händler kaufen und diese selbst ersetzen und installieren, um sicherzustellen, dass strukturelle Integrität des Produkts. Um die strukturelle Sicherheit des Produkts zu gewährleisten, verwenden Sie für den Einbau keine Teile unterschiedlicher Modelle oder Marken.

- Les tiges hydrauliques, les chenilles, etc. de ce produit sont faciles à endommager et à tomber. Si les pièces sont endommagées ou perdues, vous pouvez acheter des pièces du même modèle auprès du fabricant ou du revendeur et les remplacer et les installer vous-même pour garantir le l'intégrité structurelle du produit. N'utilisez pas de pièces de modèles ou de marques différents pour l'installation afin de garantir la sécurité structurelle du produit.

- Le aste idrauliche, i binari, ecc. di questo prodotto sono facili da danneggiare e cadere. Se le parti sono danneggiate o perse, è possibile acquistare parti dello stesso modello dal produttore o dal rivenditore e sostituirle e installarle personalmente per garantire la integrità strutturale del prodotto. Non utilizzare parti di modelli o marche diverse per l'installazione per garantire la sicurezza strutturale del prodotto.

- Las varillas hidráulicas, orugas, etc. de este producto son fáciles de dañar y caer. Si las piezas se dañan o se pierden, puede comprar piezas del mismo modelo del fabricante o distribuidor y reemplazarlas e instalarlas usted mismo para garantizar la integridad estructural del producto. No utilice piezas de diferentes modelos o marcas para la instalación para garantizar la seguridad estructural del producto.

- 本製品の油圧ロッド、トラック等は破損、脱落しやすいため、部品が破損、紛失した場合は、メーカーまたは販売店から同機種の部品をご購入いただき、お客様ご自身で交換・取付していただくことで、確実に安全にご使用いただけます。製品の構造的完全性。製品の構造上の安全性を確保するため、異なるモデルやブランドの部品を使用して取り付けないでください。

Important notices / Wichtiger Hinweis / Avis important / Avviso IMPORTANTE / Noticia importante / 重要なお知らせ

- Note! The products are manufactured by batches after performances have been strictly demonstrated and practically tested to verify meeting safety standards.For any use of remote-controlled model,the manufacturer or dealer won't bear any responsibility for accidents resuilted from abnormal parts usage and wearing,impeoper assembling or operation under usafe environment,please be sure to operate this product under safe environment.

- Achtung! Dieses Produkt wird in Chargen hergestellt, nachdem es einer strengen Leistungsdemonstration und tatsächlichen Tests unterzogen wurde, um sicherzustellen, dass es den Sicherheitsstandards entspricht. Für die Verwendung eines Fernbedienungsmodells übernimmt der Hersteller oder Händler keine Verantwortung für Unfälle, die durch ungewöhnliche Schäden an Teilen, unsachgemäße Montage oder Betrieb in einer unsicheren Umgebung verursacht werden. Bitte stellen Sie sicher, dass Sie dieses Produkt in einer sicheren Umgebung betreiben.

- Attention ! Ce produit est fabriqué par lots après avoir subi une démonstration stricte de ses performances et des tests réels pour vérifier qu'il répond aux normes de sécurité. Pour l'utilisation de tout modèle de télécommande, le fabricant ou le revendeur n'assume aucune responsabilité pour les accidents causés par des dommages anormaux aux pièces, un assemblage inapproprié ou une utilisation dans un environnement dangereux. Veuillez vous assurer d'utiliser ce produit dans un environnement sûr.

- Attenzione: questo prodotto viene prodotto in lotti dopo essere stato sottoposto a rigorose dimostrazioni delle prestazioni e test effettivi per verificare che soddisfi gli standard di sicurezza. Per l'utilizzo di qualsiasi modello di telecomando, il produttore o il rivenditore non si assume alcuna responsabilità per incidenti causati da danni anomali alle parti, assemblaggio improprio o funzionamento in un ambiente non sicuro. Assicurarsi di utilizzare questo prodotto in un ambiente sicuro.

- ¡Atención! Este producto se produce en lotes después de someterse a estrictas demostraciones de rendimiento y pruebas reales para verificar que cumple con los estándares de seguridad. Para el uso de cualquier modelo de control remoto, el fabricante o distribuidor no asume ninguna responsabilidad por accidentes causados por daños anormales a las piezas, ensamblaje inadecuado u operación en un ambiente inseguro. Asegúrese de operar este producto en un ambiente seguro.

- 注意! この製品は、厳格な性能デモンストレーションと実際のテストを経て、安全基準を満たしていることを確認した後、バッチ生産されています。 どのモデルのリモコンを使用しても、部品の異常な損傷、組み立ての不備、または不安全な環境での操作によって発生した事故については、メーカーまたは販売店は一切の責任を負いませんので、必ず安全な環境でご使用ください。

Troubleshooting / Fehlerbehebung / Dépannage / Risoluzione dei problemi / Solución de problemas / トラブルシューティング

Product Problems / Produktfragen / Problèmes avec le produit / Problemi relativi ai prodotti / Problemas con los productos / 製品の問題	Solution / Lösung / ILa méthode à résoudre / Soluzione / la solución / 解決策
Excavator cannot start / Bagger kann nicht starten / La pelle ne peut pas démarrer / L'escavatore non può avviarsi / La excavadora no puede arrancar / 掘削機が始動できない	1. Turn off the power switch, please turn it on. 2. The battery is depleted, please charge the battery or replace it with a new one. 1. Schalten Sie den Netzschalter aus, schalten Sie ihn bitte ein. 2. Der Akku ist leer, laden Sie bitte den Akku auf oder ersetzen Sie ihn durch einen neuen. 1. Le commutateur d'alimentation est éteint, s'il vous plaît allumer. 2. La batterie est épuisée, veuillez la charger ou la remplacer par une nouvelle.

	◢ 1. Spegnere l'interruttore di alimentazione, si prega di accenderlo. 2. La batteria è esaurita, si prega di caricare la batteria o sostituirla con una nuova. ◢ 1. el interruptor de alimentación está apagado, por favor encienda. 2. la batería se ha agotado, cargue la batería o reemplace la nueva. ◢ 1.電源スイッチをオフにして、オンにしてください。 2.電池が切れているので、電池を充電するか、新しい電池を交換してください。

The remote control cannot be used / Fernbedienung kann nicht verwendet werden / La télécommande ne peut pas être utilisée / Il telecomando non può essere utilizzato / El control remoto no está disponible / リモコンが使えない	◢ 1. The remote control battery is exhausted, please replace it with a new one. 2. The Excavator is not in the control range of the remote control, please keep it in the controllable range. 3. There is electromagnetic interference around, please take the toy to a spacious place for use. ◢ 1. Die Batterie der Fernbedienung ist leer. Bitte ersetzen Sie sie durch eine neue. 2. Der Bagger befindet sich nicht im Steuerbereich der Fernbedienung. Bitte halten Sie ihn innerhalb des steuerbaren Bereichs. 3. In der Umgebung gibt es elektromagnetische Störungen. Bitte verwenden Sie das Spielzeug an einem geräumigen Ort. ◢ 1. La pile de la télécommande est épuisée, veuillez la remplacer par une neuve. 2. La pelle n'est pas dans la plage de contrôle de la télécommande. Veuillez la maintenir dans la plage de contrôle. 3. Il y a des interférences électromagnétiques dans les environs. Veuillez utiliser les jouets dans un endroit spacieux. ◢ 1. La batteria del telecomando è scarica, sostituirla con una nuova. 2. L'escavatore non si trova nel raggio di controllo del telecomando. Mantenerlo entro il raggio di controllo. 3. Sono presenti interferenze elettromagnetiche nell'area circostante. Utilizzare i giocattoli in un luogo spazioso. ◢ 1. La batería del control remoto está agotada, reemplácela por una nueva. 2. La excavadora no se encuentra dentro del alcance de control del control remoto. Manténgalo dentro del alcance controlable. 3. Hay interferencias electromagnéticas en el área circundante. Utilice los juguetes en un lugar espacioso. ◢ 1. リモコンの電池が消耗していますので、新しい電池と交換してください。 2. ショベルがリモコンの制御範囲外ですので、制御範囲内に置いてください。 3. 周囲に電磁波障害がありますので、広い場所でご使用ください。

- Note: The surrounding electromagnetic interference may cause the remote control car to malfunction. You can restart it and operate it again.
- Hinweis: Elektromagnetische Wellenstörungen in der Umgebung können zu Fehlfunktionen des Fernsteuerfahrzeugs führen, das neu gestartet und wieder betrieben werden kann.
- Remarque: l'interférence des ondes électromagnétiques environnantes peut provoquer un dysfonctionnement du véhicule télécommandé, qui peut être redémarré pour fonctionner à nouveau.
- Nota: L'interferenza delle onde elettromagnetiche nell'area circostante può causare un malfunzionamento del veicolo telecomandato e può essere riavviato e azionato nuovamente.
- Nota: la interferencia de las ondas electromagnéticas circundantes puede causar una falla en el vehículo de control remoto, que se puede reiniciar para volver a operar.
- 注：周囲の電磁波干渉によりリモコン車が故障する可能性があり、再起動して操作を行うことができる。

MADE IN CHINA / IN CHINA HERGESTELLT / FABRIQUÉ EN CHINE / MADE IN CHINA / HECHO EN CHINA / 中国製

FCC Warning

This device complies with Part 15 of the FCC Rules. Operation is subject to the following two conditions:
(1) This device may not cause harmful interference, and (2) this device must accept any interference received, including interference that may cause undesired operation.

NOTE 1: This equipment has been tested and found to comply with the limits for a Class B digital device, pursuant to part 15 of the FCC Rules. These limits are designed to provide reasonable protection against harmful interference in a residential installation. This equipment generates, uses and can radiate radio frequency energy and, if not installed and used in accordance with the instructions, may cause harmful interference to radio communications. However, there is no guarantee that interference will not occur in a particular installation. If this equipment does cause harmful interference to radio or television reception, which can be determined by turning the equipment off and on, the user is encouraged to try to correct the interference by one or more of the following measures:
- Reorient or relocate the receiving antenna.
- Increase the separation between the equipment and receiver.
-Connect the equipment into an outlet on a circuit different from that to which the receiver is connected.
-Consult the dealer or an experienced radio/TV technician for help.

NOTE 2: Any changes or modifications to this unit not expressly approved by the party responsible for compliance could void the user's authority to operate the equipment.

The device has been evaluated to meet general RF exposure requirement. The device can be used in portable exposure condition without restriction.