This drawing is property of SEC. Use or copy of this drawing without proper permission from the appropriate technical-document managing department is prohibited.

| Rev. No |
|---|
| |

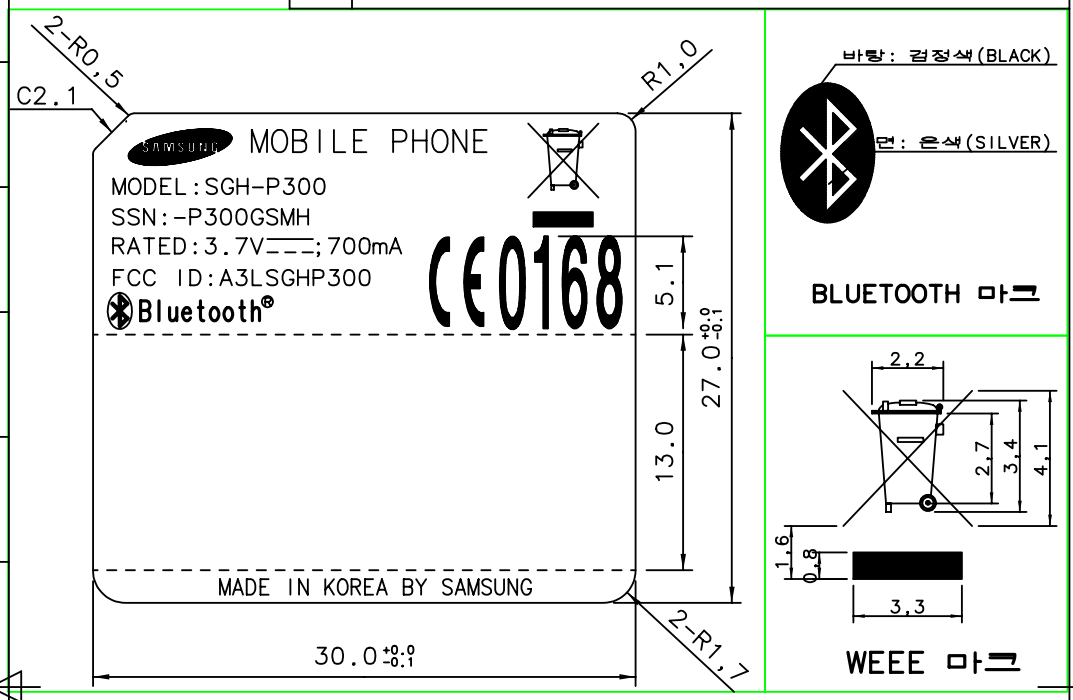


주 기

1.문자 및 내용은 당사가 제공하는 FILM에 준할것.
2.바탕색은 SILVER, 문자색은 BLACK(삼성LOGO는 반대임)
3.배면에 점착재 도포후 박리지 부착할것.
4.문자는 흐림이나 번짐이 없을것.
5.양산은 설계부서의 승인을 득한후 적용할것.
6.본 품의 사양은 한도 승인견본에 준한다.
7.양산품 입고시 ROLL이어야함.
8.CE의 세로 길이는 상기 규격에 준할것.
9.WEEE 마크는 상기 규격에 준할것.

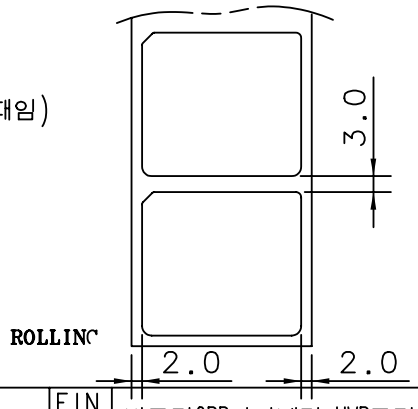


| | | | | | | |
|---|---|---|---|---|---|---|
| MAT. | 반은광 폴리에스텔 50㎛ | | FIN. | 반투명OPP라미네팅+UVP코팅 | | |
| TITLE | SGH-P300 | | LABEL(R)-MAIN | | | |
| UNIT | mm | DESIGNED | CHECKED | APPROVED | PROJECTION | |
| TOLERANCE | +0 -0.1 | 이 재 진 | | 조 경 환 | | |
| SCALE | N / S | | | | SHEET NO | 1/1 |
| 제 작 | 세양문화 | 05-10-26 | | 05-10-26 | | |
| SAMSUNG ELECTRONICS | | Doc. CODE | GH68-08694A | | | |

# 3..FCC ID LabelLocation

SAMSUNG
STANDARD BATTERY
TYPE : 3.7V Li-ion
MODEL :
BCH404FBE
CE
MADE IN KOREA

◎ SGH-P300 경고 라벨

- 출향지 : 유럽향
- SIZE : 43 × 26 × C2

SAMSUNG

# STANDARD BATTERY

TYPE:3.7V Li-ion

⚠ WARNING: THERE IS A RISK OF OVERHEATING, FIRE OR EXPLOSION, IF ;

- PUT INTO A FIRE, HEATED, OR SUBJECTED TO IMPACT.
- COMES INTO CONTACT WITH WATER, OR IF THE BATTERY TERMINALS ARE CONNECTED TO A NECKLACE OR ANY OTHER METALS.

⚠ CAUTION

- USE ONLY THE SPECIFIED SAMSUNG CHARGER.
- STORE BATTERY PACK IN A DRY PLACE, 0 TO + 40℃
- THIS PRODUCT IS A CONSUMABLE.

⚠ Attention: Il y a un risque de surchauffe, de feu ou d'explosion de la batterie si :

- Elle est jetée au feu, chauffée ou reçoit un choc violent
- Elle est jetée dans l'eau ou si ses contacts sont reliés par un objet métallique

⚠ Attention:

- Utiliser uniquement un chargeur Samsung
- Stocker la batterie dans un endroit sec, de 0 à 40℃
- Ce produit est un consommable

MADE IN KOREA