YAMAHA

VIDEO CONFERENCE SYSTEM
SYSTÈME DE VIDÉOCONFÉRENCE
SISTEMA DE VIDEOCONFERENCIA
СИСТЕМА ВИДЕОКОНФЕРЕНЦСВЯЗИ
视频电话会议终端
視訊會議系統
ビデオ会議システム

CS-500

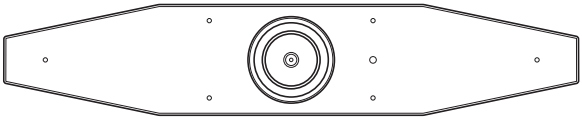

EN Quick Guide

DE Kurzanleitung

FR Guide rapide

ES Guía rápida

PT Guia rápido

IT Guida rapida

RU Краткое руководство

ZH-CN 快速指南

ZH-TW 快速指南

KO 빠른 가이드

JA クイックガイド

English | Deutsch | Français | Español | Português | Italiano | Русский | 简体中文 | 繁體中文 | 한국어 | 日本語

Contents

Introduction 3
Available manuals 3
About this manual 4
Included items 4
Separately sold items 5
Available utility software 5
Updating the device firmware 5
Controls and connectors 6
Front panel 6
Rear panel 7
Remote control 8
Setup and connections 10
Installing the device 10
When installing on a TV 10
When mounting to a TV 11
When mounting on a wall 14
Connecting devices 15
Sample setups 15
When used as webcam 16
Connecting the power supply 17
Inserting/replacing the remote control batteries 17
Pairing the device and remote control 18
Making necessary initial settings 19
Activating HDMI function/DisplayLink function/Bluetooth/USB audio 19
Installing the DisplayLink® driver onto your computer 20
Selecting the device on the computer 20
Configuring the device from a TV screen (on-screen display menu) 21
Using the on-screen display menu 21
Returning to factory default settings (factory reset) 22
Initializing using the device 22
Initializing using Yamaha CS Manager 22
Main specifications 23

Introduction

Thank you for purchasing the Yamaha CS-500. This product is a video conferencing device equipped with a camera and microphones. It can be set up for use in huddle spaces and meeting rooms. Combine it with a TV, speakers and video conferencing software (computer) for comfortable teleconferencing.

Available manuals

The manuals for this product can be downloaded in the PDF format from the following website.

▼ Yamaha website (Downloads)
https://download.yamaha.com/

☐	**Read this first (included)**	This describes what to do first after purchasing the product.
☐	**CS-500 Safety Guide (included)**	This contains the precautions for using this product safely.
☑	**CS-500 Quick Guide (this manual, included)**	This provides mainly basic information for using this product, such as part names, installation procedures, and setup operations, as well as details on where to obtain other related information.
☐	**CS-500 User Guide (PDF)**	This provides detailed information on all of the features, including those covered in the Quick Guide. It also explains how to use the Yamaha CS Manager application on your computer to configure and operate the device.

About this manual

This manual uses the following signal words for important information.

WARNING	This content indicates “risk of serious injury or death.”
CAUTION	This content indicates “risk of injury.”
NOTICE	Indicates content that you must observe in order to prevent the product from malfunctioning, being damaged, or operating incorrectly, and to avoid data loss.
IMPORTANT	Indicates content that you must know in order to operate and use the product correctly.
NOTE	Indicates information that is related to operation and use. Read this for your reference.

- The illustrations as shown in this manual are for instructional purposes only.
- The company names and product names in this manual are the trademarks or registered trademarks of their respective companies.
- Yamaha continuously makes improvements and updates to the software included in this product. You can download the latest software from the Yamaha website.
- The contents of this manual apply to the latest specifications as of the publishing date. To obtain the latest manual, access the Yamaha website then download the manual file.

Included items

- **CS-500 (device)**
- **Read this first**
- **Safety Guide**
- **Quick Guide**
- **USB 2.0 cable (Type-C to Type-A, 5 m)**
- **HDMI cable (2 m)**
- **Lens cap**
- **Remote control**
- **Coin battery (CR2032) × 2**
- **AC adaptor with power cord (CW2002100)**

Separately sold items

- **Wall mounting bracket (mounting accessory) BRK-WL1**
  This is required for installing the device onto a wall. It is also used in combination with monitor mounting bracket BRK-TV1 when installing the device onto a TV.
- **Monitor mounting bracket (mounting accessory) BRK-TV1**
  This is used in combination with wall mounting bracket BRK-WL1 when installing the device onto the VESA mount of a TV.
- **USB cables: CBL-L10AC (10 meters), CBL-L25AC (25 meters)**
  These are fiber optic USB cables. They are used when the device and computer are far apart. These support USB 3.2 Gen2 (Super Speed Plus) and can communicate at high speeds up to 10 Gbps.

NOTE

The VESA standards are international and define the spacing between screw holes used when attaching video equipment, such as TVs, to wall mounts and TV stands.

Available utility software

Utility software can be used to set up the device according to its use and environment. The software can be downloaded from the following website.

▼ Yamaha website (Downloads)
https://download.yamaha.com/

■ **Yamaha CS Manager**

This is software that allows you to configure and operate the device from your computer. For details, refer to the CS-500 User Guide.

Updating the device firmware

This product is designed to allow the firmware of the device to be updated in order to improve operability, add functions and fix problems. We recommend updating the firmware to the latest version.

Information on updating the firmware is available on the Yamaha website. For details on the updating procedure and device settings, refer to the CS-500 User Guide.

Controls and connectors

Front panel

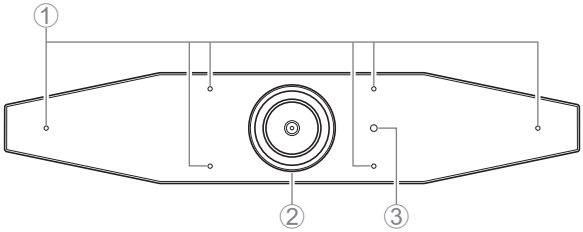

① Microphone

The audio captured by these microphones is delivered to the remote party of a remote connection.

② Camera

The video captured by this camera is delivered to the remote party of a remote connection.

③ Status indicator

Indicates the status of the device. The lower the item in the following list, the higher the priority for indication.

Indicator state		Device status
White (lit)		Standby
Light blue (lit)		Camera operating
Green (lit)		During a call
Red (lit)		Microphone muted
White (flashing)	0.361 time/sec	Starting
Unlit		Turned off; power-saving standby
White (flashing)	0.3 time/sec	Monitoring off
Orange (flashing)	1 time/sec	Factory reset; activation of HDMI function/ DisplayLink function/Bluetooth/USB audio
Blue (flashing)	1 time/sec	Pairing with the remote control or smart device
Blue (lit)	3 seconds	Completion notification of remote control pairing
Green (flashing)	2 times/sec	Receiving a call
Red (flashing)	2.5 times/sec	Hardware error

Rear panel

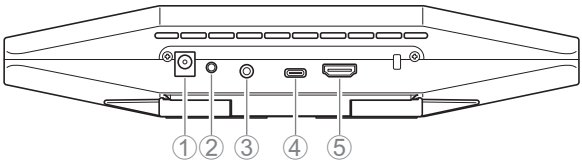

① [DC-IN] jack

This jack is for connecting the AC adaptor. After connecting the AC adaptor to the [DC-IN] jack on the rear panel, insert the power plug into an electrical outlet. Connecting the AC adaptor automatically turns on the device. (page 17)

② [FUNCTION] button

Can be used to pair the device with the remote control (page 18) or to return the device to its factory default settings (page 22).

③ [3.5 mm audio output] jack

This jack is for connecting this device to speakers, headphones, etc. (page 15)

④ [USB] port (Type-C)

This port is for connecting the device to a computer.

This enables displaying the computer screen on the TV and configuring the device. Use the included USB 2.0 cable (Type-C to Type-A) for this connection. For details on connecting this device, refer to “Connecting devices” (page 15) in this manual.

⑤ [HDMI] port

This port is for connecting the device to a TV. This allows the TV to display the screen of the computer connected to the [USB] port and the device’s on-screen display menu (page 21).

Remote control

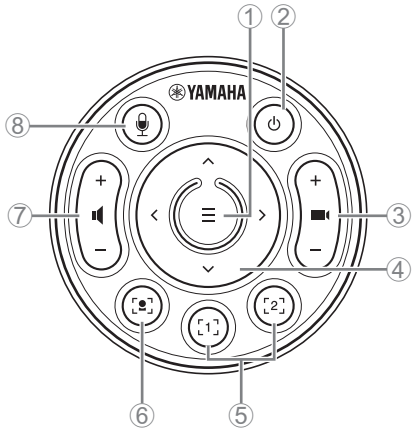

Top

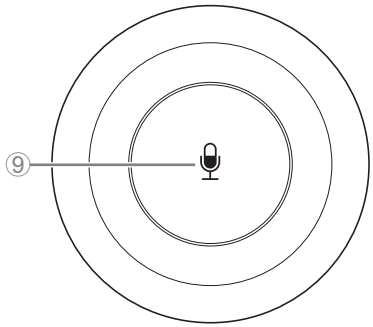

Bottom

① Menu button

Can be used to display the on-screen display menu (page 21) on the TV or pair the device with the remote control (page 18).

② Power button

Used to turn on/off the CS-500.

③ Camera zoom button

Used to enlarge/reduce (zoom in/out) the video being captured.

④ Pan/tilt button

Used to adjust the camera angle horizontally/vertically. It can also be used for smart framing operations or moving the cursor in the on-screen display menu displayed on the TV.

⑤ Camera preset[i] 1 & 2 buttons

Two sets of PTZ (pan, tilt and zoom) settings can be saved and recalled. Long-press (for 2 seconds) this button to save the settings adjusted with buttons ③ and ④. To recall, simply press the button.

⑥ Smart framing button

Used to turn on/off the smart framing function[ii].

⑦ Speaker volume buttons

Used to turn up/down the volume of the speakers.

⑧ ⑨ Microphone mute button

Used to turn on/off the microphone.

[i] Camera preset

This device can save two sets of camera settings, i.e., PTZ (pan/tilt/zoom) values.

To save/change the values, use the remote control, on-screen display menu (page 21) or Yamaha CS Manager (refer to the User Guide).

[ii] Smart framing function

With this function, the camera follows the subject according to the mode. Select the appropriate mode depending on the use.

[Group]: Frames all persons in the group

[Speaker Tracking]: Frames the person who is speaking

[Individual]: Frames a specific person

To change the smart framing mode, use the remote control, on-screen display menu (page 21) or Yamaha CS Manager (refer to the User Guide).

[Remote control operation]

- Use button ⑥ to turn on smart framing.
- Use the tilt (up/down) button ④ to change the smart framing mode.
- With the [Individual] mode, use the pan (left/right) button ④ to select the person to be focused on.
- With the [Group] mode, the camera zoom button ③ is deactivated.

Setup and connections

Installing the device

■ When installing on a TV

This device can be placed directly on top of a TV.

1. Flip open the stand on the bottom of the device, and then hook it on the top of the TV.

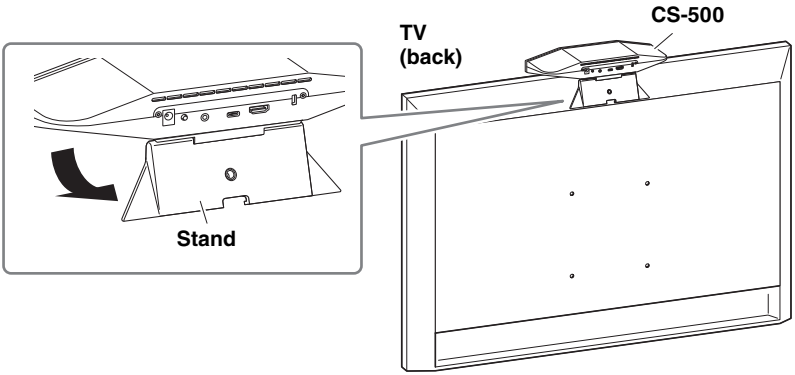

2. Adjust the camera orientation (up or down) by changing the camera's angle to the stand.

- When installing on a TV, make sure that the device is no more than 2 meters from the ground. When installing the device at a location more than 2 meters from the ground, be sure to use a bracket to secure it to the TV. (page 11)
- If the device falls, injuries or damage may result.

■ When mounting to a TV

This device can be mounted to a TV by using the wall mounting bracket and monitor mounting bracket (VESA) (both sold separately).

When mounting the device to a TV, prepare the following.

Wall mounting bracket BRK-WL1 (sold separately)

Monitor mounting bracket (VESA) BRK-TV1 (sold separately)

WARNING

- Be sure to have the mounting bracket installed by the dealer where you purchased the product or a professional contractor.
- After installation, make sure that the CS-500 is firmly secured. Also, regularly check that there is no possibility of the device falling or tipping over. We cannot be held responsible for accidents caused by incorrect installation.
- After installation, do not lean against the CS-500 or apply a strong force to it from above. If the device falls, injuries or damage may result.

This is an example of an installation that uses the screw holes in the TV and a TV stand.

1. Attach the monitor mounting bracket (vertical), monitor mounting bracket (for mounting onto wall mounting bracket) and the wall mounting bracket using the screws included with them.

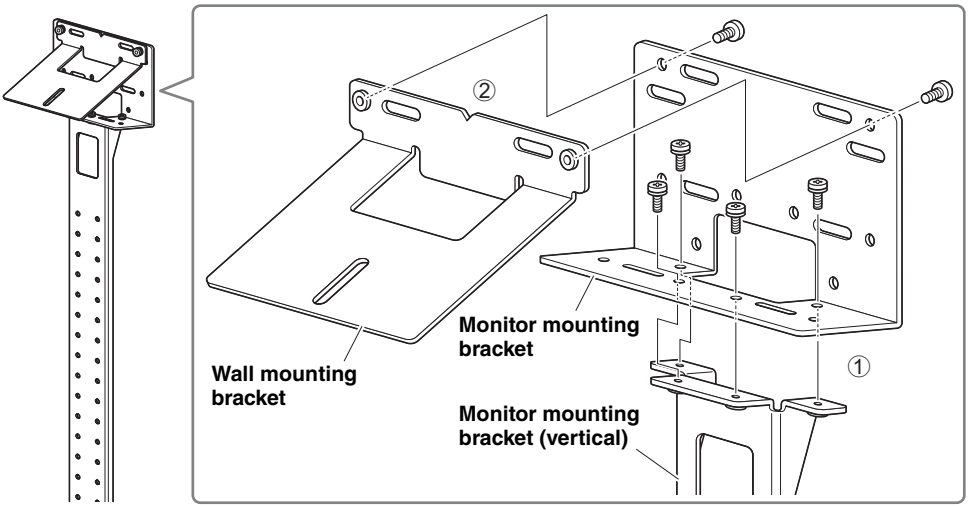

2. Attach the two monitor mounting brackets (horizontal) to the TV by using the included screws.

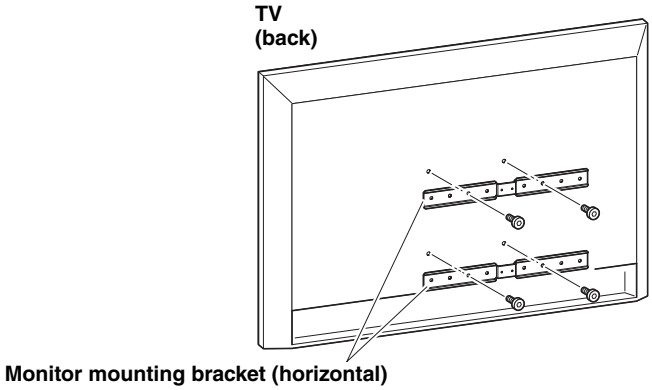

3. Attach the brackets assembled in step *1* to the brackets installed in step *2*.

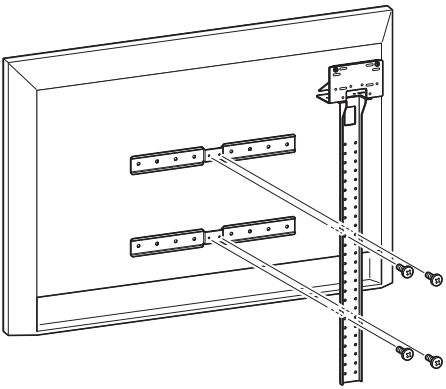

IMPORTANT Choose the appropriate mounting position for the TV.

4. Attach to a TV stand.

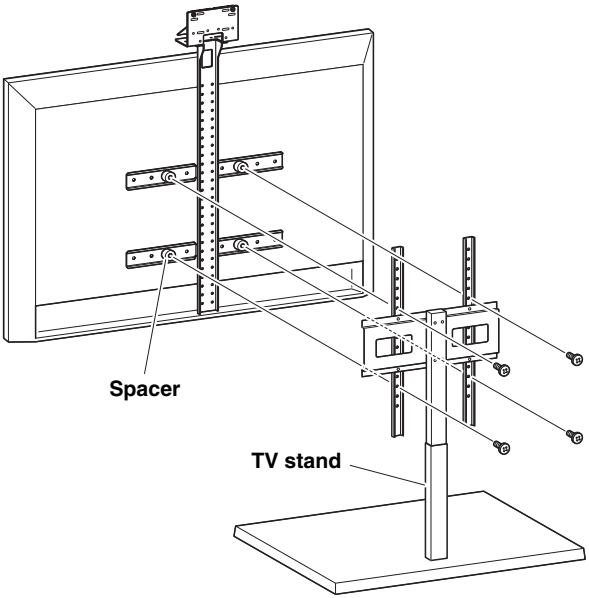

IMPORTANT	Depending on the configuration of the TV stand, also tightly secure the spacers included with monitor mounting bracket BRK-TV1 (sold separately).

5. Place the device on the wall mounting bracket from step *4*, and then, from the underside, secure with the included screw.

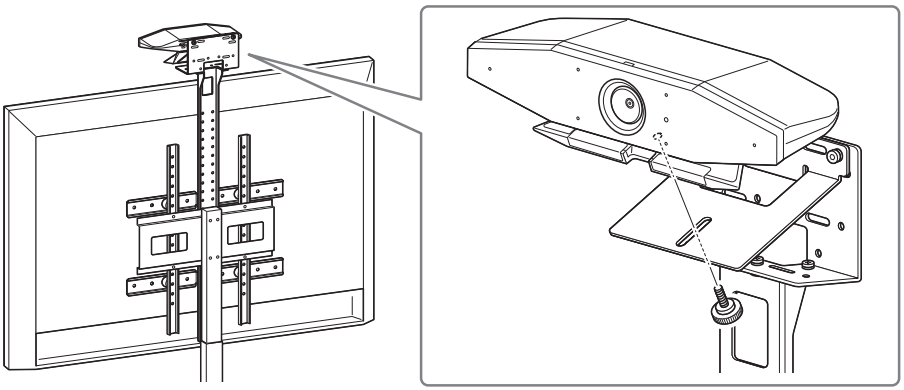

6. Adjust the camera orientation (up or down) by changing the camera's angle to the stand.

■ When mounting on a wall

This device can be mounted to a wall by using the wall mounting bracket (sold separately).

When mounting the device to a wall, prepare the following.

Wall mounting bracket BRK-WL1 (sold separately)

WARNING

- Be sure to have the mounting bracket installed by the dealer where you purchased the product or a professional contractor.
- After installation, make sure that the CS-500 is firmly secured. Also, regularly check that there is no possibility of the device falling or tipping over. We cannot be held responsible for accidents caused by incorrect installation.
- After installation, do not lean against the CS-500 or apply a strong force to it from above. If the device falls, injuries or damage may result.

1. Attach the wall mounting bracket to the wall.

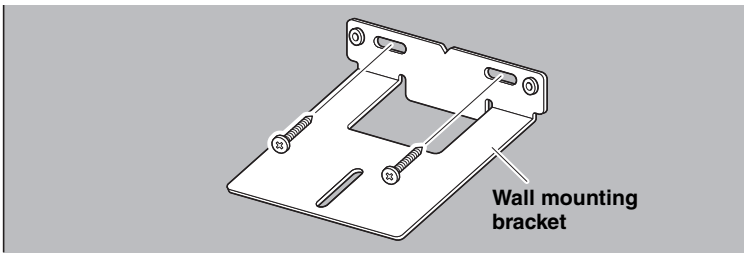

IMPORTANT

- Screws for attaching the wall mounting bracket to the wall are not included. Prepare screws that are strong enough.
- For details on screws and the installation, be sure to contact the dealer where you purchased the product or a professional contractor.

2. Secure the device to the bracket from step *1*.

Place the device on the bracket from step ***1***. From the underside, secure the device to the wall mounting bracket by using the included screw.

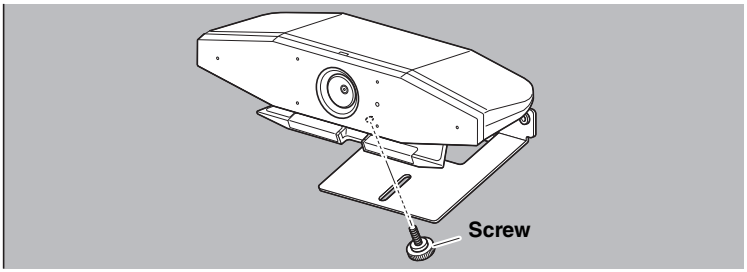

3. Adjust the camera orientation (up or down) by changing the camera's angle to the stand.

Connecting devices

■ Sample setups

This device can be connected as shown in the example below. For video conferences, a computer connected to the Internet can be used simply by connecting it to the device with a USB cable.

Use this connection method to output audio from the TV speakers.

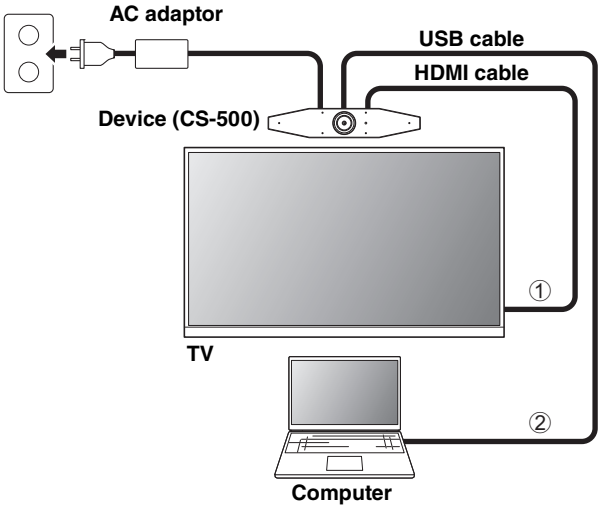

① Connect one end of the included HDMI cable to the [HDMI] port on the device, and connect the other end to the TV.

② Connect the Type-C plug of the included USB cable to the [USB] port on the device, and connect the Type-A plug to the computer.

NOTE

- Be sure to first follow the procedure in "Activating HDMI function/DisplayLink function/ Bluetooth/USB audio" (page 19).
- In order to display the computer screen on a TV, it may be necessary to install the DisplayLink® driver (page 20).

Outputting audio from analog audio speakers/headphones

This device is equipped with a 3.5 mm audio output jack. Connect either headphones or speakers with a built-in amplifier to output the audio of the other party in a video conference.

■ When used as webcam

In order to be used only as a webcam for a video conference system, this device can be connected as shown in the example below.

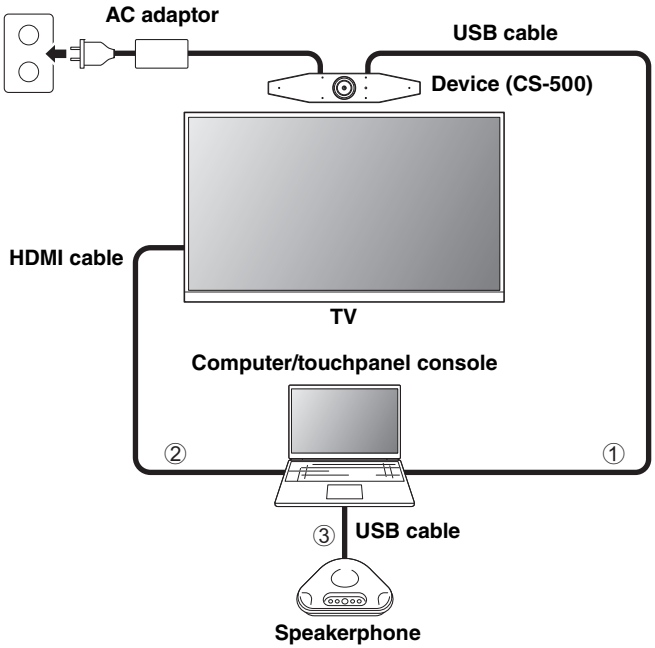

① Connect the Type-C plug of the included USB cable to the [USB] port on the device, and connect the Type-A plug to the computer.

② Connect one end of the included HDMI cable to the computer, and connect the other end to the TV.

③ Connect the speakerphone to the computer.

NOTE

When used only as a webcam, the following device features are not used.

- On-screen display menu (page 21)
- USB audio
- DisplayLink
- Bluetooth
- Wi-Fi

Connecting the power supply

Connect one end of the included AC adaptor to the [DC-IN] jack on the device, and connect the other end to an electrical outlet.

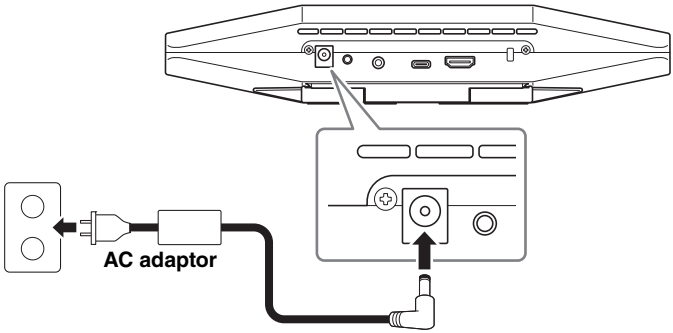

Connecting the AC adaptor automatically turns on the device.

After the power supply has been connected, the device can be turned on/off with the remote control.

Inserting/replacing the remote control batteries

Before inserting the included batteries (CR2032 × 2) into the remote control, remove the bottom panel and battery cover. To replace the batteries, remove the old ones and install new ones (sold separately).

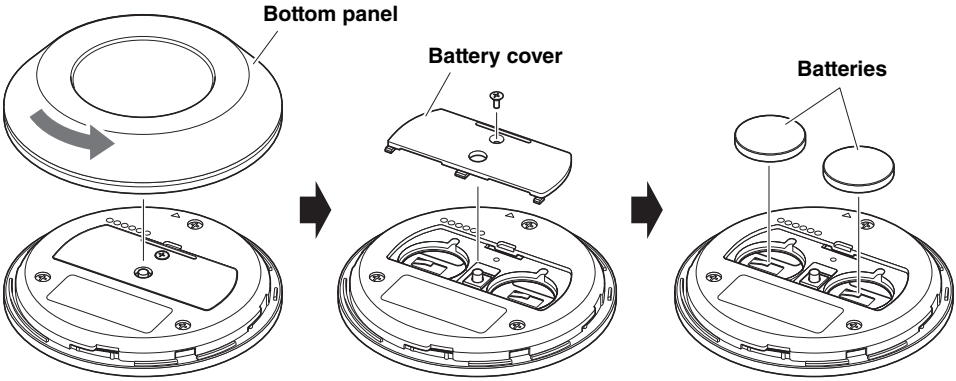

IMPORTANT	• When replacing the batteries, be sure to use the specified type (CR-2032). • Dispose of used batteries according to the local regulations.

Pairing the device and remote control

In order to operate the device with the remote control, follow the procedure below to pair them.

1. Long-press the [FUNCTION] button (on the rear panel of the device) for at least 2 seconds.

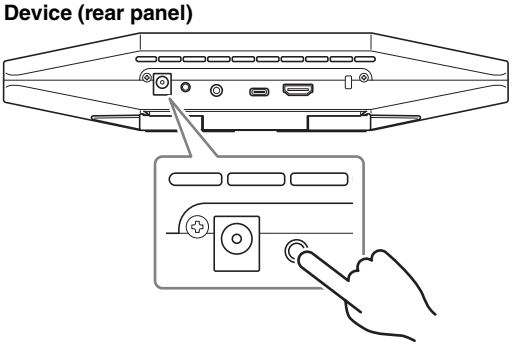

The status indicator on the front panel of the device flashes in blue.

2. Long-press the menu button on the remote control for at least 2 seconds.

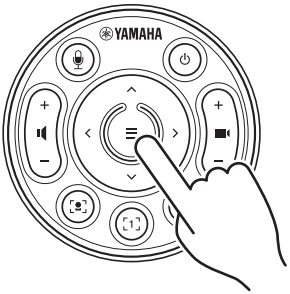

Pairing is finished after the status indicator on the front panel of the device lights up in blue for 3 seconds.

NOTE

Long-pressing the [FUNCTION] button on the rear panel of the device will unpair the paired remote control. To pair the remote control again, follow the pairing procedure above.

Related links

- Remote control (page 8)
- Activating HDMI function/DisplayLink function/Bluetooth/USB audio (page 19)
- Configuring the device from a TV screen (on-screen display menu) (page 21)

Making necessary initial settings

■ Activating HDMI function/DisplayLink function/Bluetooth/USB audio

In order to use this device, activate the functions as described below. Be sure to follow the procedure below before using this device.

NOTE

- Before performing the following operation, pair the device and remote control (page 18).
- When this device is used as a webcam, (page 16), this operation is not necessary.

1. Long-press the menu button and camera preset 2 button on the remote control for at least 3 seconds.

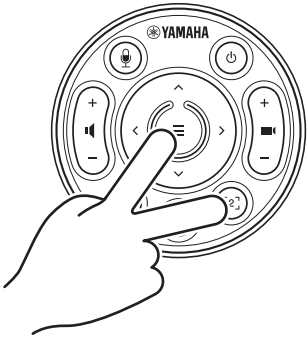

Configuration is finished after the status indicator on the front panel of the device flashes in orange five times at a 0.5-second interval.

■ Installing the DisplayLink® driver onto your computer

In order to display the computer screen on a TV, it may be necessary to install the DisplayLink driver (DisplayLink Manager on a Mac). If the computer screen is not displayed on the TV, even after checking the following, install the DisplayLink driver.

- The device and TV are connected with an HDMI cable.
- The TV input is correctly set.
- The display settings of the computer are set to “duplicate” or “extend” the display.
- The operation described in “Activating HDMI function/DisplayLink function/Bluetooth/USB audio” (page 19) has been performed.
- DisplayLink has been activated in Yamaha CS Manager (refer to the User Guide).

Download the latest DisplayLink driver from the following website.

(The following website is not operated by Yamaha Corporation.)

▼ DisplayLink driver download page

https://displaylink.com/downloads

■ Selecting the device on the computer

The audio device in your video conferencing software and on your computer must be set to CS-500.

1. In the sound settings of your computer, select “Yamaha CS-500” as both the default playback device and recording device.

2. In the video conferencing software, select CS-500 as both the video device and audio device.

NOTE

When used only as a webcam, specify settings as described below.

1. In the sound settings of your computer, select the speakerphone as both the default playback device and recording device.

2. In the video conferencing software, select CS-500 as the video device, and select the speakerphone as the audio device.

Configuring the device from a TV screen (on-screen display menu)

The on-screen display menu is a feature that displays the device's settings menu on a TV screen. It can be operated with the remote control.

NOTE

- This function cannot be used when this device is used as a webcam (page 16).
- In order to use this function, first follow the procedure in "Pairing the device and remote control" (page 18).
- In order to use this function, first follow the procedure in "Activating HDMI function/ DisplayLink function/Bluetooth/USB audio" (page 19).

Using the on-screen display menu

1. Press the menu button on the remote control.

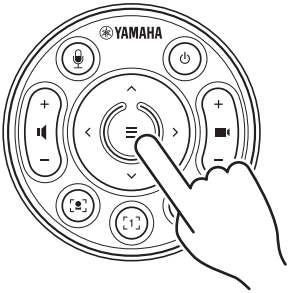

The on-screen display menu appears on the TV.

2. Navigate with the pan/tilt button on the remote control.

Use the pan/tilt button (arrow button) to move the cursor up/down/left/right.

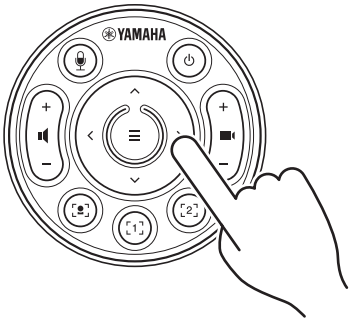

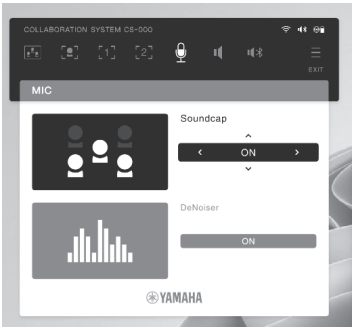

Returning to factory default settings (factory reset)

This device can be returned to its factory default (initial settings) using either of the following methods.

- Initializing using the device
- Initializing using Yamaha CS Manager

Initializing using the device

1. Start the device by connecting the power cable while holding down the [FUNCTION] button on the rear panel of the device.

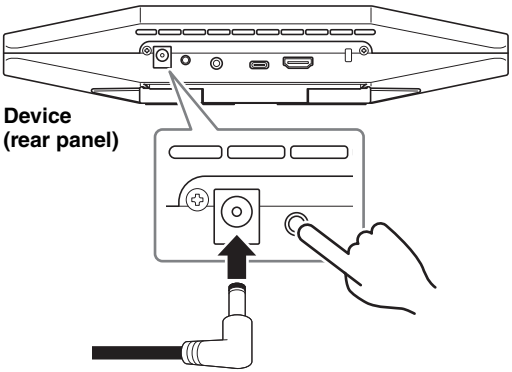

2. After connecting the power cable, keep the [FUNCTION] button pressed for at least 5 seconds.

The status indicator on the front panel of the device flashes in orange five times at a 0.5-second interval.

Initialization is finished when the status indicator lights up in white.

Initializing using Yamaha CS Manager

Initialize using the utility software “Yamaha CS Manager”.

For details, refer to the CS-500 User Guide.

Main specifications

Dimensions		260 mm (W) × 75 mm (D) × 50 mm (H)
Weight		0.6 kg
Power supply		20 V DC/2.1 A, CW2002100 (100 V–240 V, 50 Hz/60 Hz)
Maximum power consumption		15.0 W
Temperature	**Operating**	0 °C – 40 °C
	Storage	–20 °C – 60 °C
Humidity	**Operating**	20% – 85% (non-condensing)
	Storage	20% – 85% (non-condensing)
Included items		CS-500 (device), Read this first, Safety Guide, Quick Guide, USB 2.0 cable (Type-C to Type-A, 5 m), HDMI cable (2 m), lens cap, remote control, coin battery (CR2032) × 2, AC adaptor with power cord (CW2002100)
Separately sold items		Wall mounting bracket (mounting accessory) BRK-WL1 Monitor mounting bracket (mounting accessory) BRK-TV1 Fiber optic USB cables CBL-L10AC & CBL-L25AC

Inhalt

Einleitung 25
Verfügbare Handbücher 25
Über dieses Handbuch 26
Lieferumfang 26
Getrennt erhältliches Zubehör 27
Verfügbares Dienstprogramm 27
Geräte-Firmware-Aktualisierung 27

Bedienelemente und Anschlüsse 28
Frontblende 28
Rückseite 29
Fernbedienung 30

Montage und Verbindungen 32
Gerät montieren 32
Auf ein TV stellen 32
An einem TV montieren 33
An einer Wand montieren 36
Geräte verbinden 37
Einrichtungsbeispiele 37
Einsatz als Webcam 38
Netzteil anschließen 39
Fernbedienungsbatterien einlegen/auswechseln 39
Gerät und Fernbedienung pairen 40
Erforderliche Ersteinstellungen 41
HDMI-Funktion/DisplayLink-Funktion/Bluetooth/USB-Audio aktivieren 41
DisplayLink®-Treiber auf Computer installieren 42
Gerät am Computer auswählen 42

Gerät über einen Fernsehbildschirm (Bildschirmanzeigemenü) konfigurieren 43
Bildschirmanzeigenmenü benutzen 43

Werkseinstellungen wiederherstellen (Initialisierung) 44
Initialisierung über das Gerät 44
Initialisierung über Yamaha CS Manager 44

Wichtigste technische Daten 45

Einleitung

Vielen Dank für den Kauf eines CS-500 von Yamaha. Vorliegendes Videokonferenzgerät ist mit einer Kamera und Mikrofonen ausgestattet. und kann für den Einsatz in Huddle-Rooms und Konferenzräumen eingerichtet werden. Beim Verbinden mit einem TV, Lautsprechern und einer Videokonferenzsoftware (Computer) werden Telefonkonferenzen komfortabel.

Verfügbare Handbücher

Die Handbücher für dieses Gerät können im PDF-Format von der folgenden Website heruntergeladen werden.

▼ Yamaha-Website (Downloads)
https://download.yamaha.com/

☐	**Zuerst lesen (im Lieferumfang enthalten)**	Beschreibt, was nach dem Kauf des Geräts zuerst zu tun ist.
☐	**CS-500 Sicherheitshandbuch (im Lieferumfang enthalten)**	Enthält die Vorsichtsmaßnahmen für den sicheren Einsatz des Geräts.
☑	**CS-500 Kurzanleitung (vorliegende Anleitung, im Lieferumfang enthalten)**	Enthält vornehmlich grundlegende Angaben zum Einsatz des Geräts wie etwa Teilebezeichnungen, Montage- und Einrichtungsvorgänge sowie Hinweise zu weiterführenden Informationen.
☐	**CS-500 Benutzerhandbuch (PDF)**	Enthält ausführliche Informationen zu allen, einschließlich der in der Kurzanleitung behandelten Funktionen. Beschreibt außerdem, wie mit der App Yamaha CS Manager auf einem Computer das Gerät konfiguriert und bedient wird.

Über dieses Handbuch

Folgende Signalwörter weisen auf wichtige Informationen in vorliegendem Handbuch hin.

⚠ **WARNUNG**	Dieser Inhalt weist auf „unmittelbares Risiko schwerer Verletzungen oder Todesgefahr“ hin.
⚠ **VORSICHT**	Dieser Inhalt weist auf „ein Risiko schwerer Verletzungen“ hin.
ACHTUNG	Verweist auf Informationen, die zu beachten sind, um Gerätepannen, -schäden oder -störungen sowie Datenverluste zu verhindern.
WICHTIG	Verweist auf Informationen, die für eine ordnungsgemäße Bedienung und Benutzung des Geräts erforderlich sind.
HINWEIS	Verweist auf Informationen zur Bedienung und Benutzung. Lesen Sie diese nach Bedarf.

- Die Abbildungen in diesem Handbuch dienen lediglich zur Veranschaulichung.
- Die in dieser Anleitung erwähnten Firmen- und Produktnamen sind Warenzeichen bzw. eingetragene Warenzeichen der entsprechenden Firmen.
- Yamaha verbessert und aktualisiert die in diesem Gerät enthaltene Software kontinuierlich. Sie können die neueste Software von der Yamaha-Website herunterladen.
- Der Inhalt dieser Bedienungsanleitung gilt für die neuesten technischen Daten zum Zeitpunkt der Veröffentlichung. Das aktuelle Handbuch kann von der Yamaha-Website heruntergeladen werden.

Lieferumfang

- **CS-500 (Gerät)**
- **Zuerst lesen**
- **Sicherheitsanleitung**
- **Kurzanleitung**
- **USB 2.0-Kabel (Typ-C zu Typ-A, 5 m)**
- **HDMI-Kabel (2 m)**
- **Objektivdeckel**
- **Fernbedienung**
- **Knopfzelle (CR2032) × 2**
- **Netzteil mit Netzkabel (CW2002100)**

Getrennt erhältliches Zubehör

- **Wandhalterung (Montagezubehör) BRK-WL1**
  Dies ist für die Montage des Geräts an einer Wand erforderlich. In Kombination mit der Bildschirmhalterung BRK-TV1 kann das Gerät damit außerdem an einem TV montiert werden.
- **Bildschirmhalterung (Montagezubehör) BRK-TV1**
  In Kombination mit der Wandhalterung BRK-WL1 ist diese für die Montage des Geräts an der VESA-Halterung eines TVs.
- **USB-Kabel: CBL-L10AC (10 m, CBL-L25AC (25 m)**
  Es handelt sich hierbei um Glasfaser-USB-Kabel. Sie kommen zum Einsatz, wenn Gerät und Computer weit voneinander entfernt sind. Sie unterstützen USB 3.2 Gen2 (Super Speed Plus) und können mit hohen Geschwindigkeiten von bis zu 10 Gbit/s kommunizieren.

HINWEIS

Die internationalen VESA-Standards definieren den Abstand zwischen den Bohrungen zum Anbringen von Videogeräten wie Fernsehern an Wandhalterungen und TV-Ständern.

Verfügbares Dienstprogramm

Dienstprogramme können verwendet werden, um das Gerät entsprechend seiner Verwendung und Umgebung einzurichten. Die Software kann von der folgenden Website heruntergeladen werden:

▼ Yamaha-Website (Downloads)
https://download.yamaha.com/

■ **Yamaha CS Manager**

Mit dieser Software kann das Gerät von einem Computer aus konfiguriert und bedient werden. Einzelheiten finden sich im CS-500 Benutzerhandbuch.

Geräte-Firmware-Aktualisierung

Die Firmware dieses Geräts kann aktualisiert werden, um die Bedienbarkeit zu verbessern, Funktionen hinzuzufügen und Probleme zu beheben. Wir empfehlen, die Firmware auf die neueste Version zu aktualisieren.

Angaben zum Aktualisieren der Firmware finden sich auf der Yamaha-Website. Einzelheiten zum Aktualisierungsablauf und Einrichten des Geräts finden sich im CS-500 Benutzerhandbuch.

Bedienelemente und Anschlüsse

Frontblende

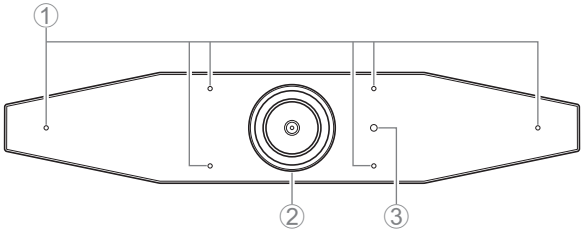

① Mikrofon

Das von diesen Mikrofonen erfasste Audio wird an die Gegenstelle einer Fernverbindung übertragen.

② Kamera

Das von dieser Kamera erfasste Video wird an die Gegenstelle einer Fernverbindung übertragen.

③ Statusanzeige

Zeigt den Status des Gerätes an. Die Anzeigepriorität der Gegenstände in der folgenden Liste nimmt nach unten zu.

Anzeigenstatus		Gerätestatus
Leuchtet weiß		Standby
Leuchtet hellblau		Kamera in Betrieb
Leuchtet grün		Während eines Rufs
Leuchtet rot		Mikrofon stumm geschaltet
Blinkt weiß	0,361 Mal/Sek.	Start
Leuchtet nicht		Ausgeschaltet; stromsparender Standby-Modus
Blinkt weiß	0,3 Mal/Sek.	Überwachung aus
Blinkt orange	1 Mal/Sek.	Wiederherstellung der Werkseinstellungen; Aktivierung der HDMI-Funktion/DisplayLink-Funktion/Bluetooth/USB Audio
Blinkt blau	1 Mal/Sek.	Pairing mit Fernbedienung oder Smart-Device
Leuchtet blau	3 Sekunden	Benachrichtigung über Abschluss des Fernbedienungs-Pairings
Blinkt grün	2 Mal/Sek.	Empfang eines Rufs
Blinkt rot	2,5 Mal/Sek.	Hardware-Fehler

Rückseite

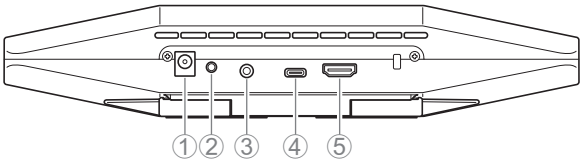

① Buchse [DC-IN]

An dieser Buchse wird das Netzteil angeschlossen. Nach dem Verbinden des Netzteils mit der Buchse [DC-IN] auf der Rückseite stecken Sie den Netzstecker in eine Steckdose. Durch Anschließen des Netzteils wird das Gerät automatisch eingeschaltet. (Seite 39)

② Taste [FUNCTION]

Zum Pairen des Geräts mit der Fernbedienung (Seite 40) oder Zurückstellen des Geräts auf die Werkseinstellungen (Seite 44).

③ 3,5 mm-Audioausgangsbuchse

Über diese Buchse kann das Gerät mit Lautsprechern, Kopfhörern usw. verbunden werden. (Seite 37)

④ Buchse [USB]- (Typ-C)

Über diese Buchse kann das Gerät mit einem Computer verbunden werden.

Dies ermöglicht ein Anzeigen des Computerbildschirms auf dem TV und Einrichten des Geräts. Verwenden Sie für diese Verbindung das zugehörige USB 2.0 (Typ-C zu Typ-A). Einzelheiten zum Anschließen dieses Geräts finden sich unter „Geräte verbinden“ (Seite 37) in diesem Handbuch.

⑤ Buchse [HDMI]

Über diese Buchse kann das Gerät mit einem TV verbunden werden. Auf diese Weise kann auf dem TV der Bildschirm des mit der Buchse [USB] verbundenen Computers und das Bildschirmanzeigenmenü des Geräts angezeigt werden (Seite 43).

Fernbedienung

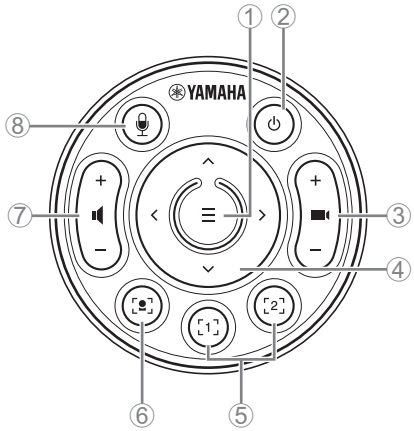

Oberseite

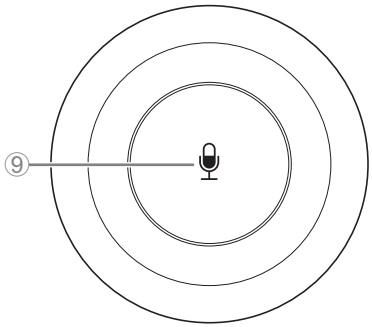

Unterseite

① Menütaste

Zum Anzeigen des Bildschirmanzeigenmenüs (Seite 43) auf dem TV oder zum Pairen des Geräts mit der Fernbedienung (Seite 40).

② Ein/Aus-Taste

Zum Ein-/Ausschalten des CS-500.

③ Kamera-Zoom-Taste

Zum Vergrößern/Verkleinern (Ein-/Auszoomen) des aufgenommenen Videos.

④ Schwenken/Neigen-Taste

Zum Einstellen horizontalen/vertikalen Kamerawinkels. Ebenfalls für Smart-Bildeinstellungen oder zum Bewegen des Cursors in dem auf dem TV angezeigten Bildschirmanzeigenmenü.

⑤ Kamera-Preset-Tasten[i] 1 und 2

Zwei Sätze von PTZ-Einstellungen (Schwenken, Neigen und Zoomen) können gespeichert und abgerufen werden. Halten Sie diese Taste (2 Sekunden lang) gedrückt, um die mit den Tasten ③ und ④ vorgenommenen Einstellungen zu speichern. Zum Abrufen einfach die Taste drücken.

⑥ Smart-Bildeinstellungstaste

Zum Ein-/Ausschalten der Smart-Bildeinstellungsfunktion[ii].

⑦ Lautsprecher-Lautstärketasten

Zum Anheben/Senken der Lautsprecherlautstärke.

⑧ ⑨ Mikrofon-Stummschalttaste

Zum Ein-/Ausschalten des Mikrofons.

[i] Kamera-Preset

Dieses Gerät kann zwei Sätze von Kameraeinstellungen, d. h. PTZ-Werte (Schwenken/Neigen/Zoomen), speichern.

Die Werte können mit der Fernbedienung, dem Bildschirmanzeigenmenü (Seite 43) oder Yamaha CS Manager (siehe Benutzerhandbuch) gespeichert/geändert werden

[ii] Smart-Bildeinstellungsfunktion

Mit dieser Funktion folgt die Kamera dem Motiv in Abhängigkeit des Modus. Wählen Sie einen für den Einsatz geeigneten Modus aus.

[Group] (Gruppe): Der Bildausschnitt enthält alle Personen in der Gruppe.

[Speaker Tracking] (Sprecherverfolgung): Der Bildausschnitt enthält die sprechende Person.

[Individual] (Zielperson): Der Bildausschnitt enthält eine bestimmte Person.

Der Smart-Bildeinstellungsmodus kann mit der Fernbedienung, dem Bildschirmanzeigenmenü (Seite 43) oder Yamaha CS Manager (siehe Benutzerhandbuch) geändert werden

[Bedienungsvorgänge auf der Fernbedienung]

- Mit der Taste ⑥ die Smart-Bildeinstellung einschalten.
- Mit der Neigen (auf/ab)-Taste ④ den Smart-Bildeinstellungsmodus ändern.
- Im Modus [Individual] mit der Schwenken (links/rechts)-Taste ④ die anzuvisierende Person auswählen.
- Im Modus [Group] ist die Kamera-Zoom-Taste ③ deaktiviert.

Montage und Verbindungen

Gerät montieren

■ Auf ein TV stellen

Dieses Gerät kann direkt auf ein TV gestellt werden.

1. Klappen Sie den Ständer an der Unterseite des Geräts auf und hängen Sie ihn dann an der Oberkante des TVs.

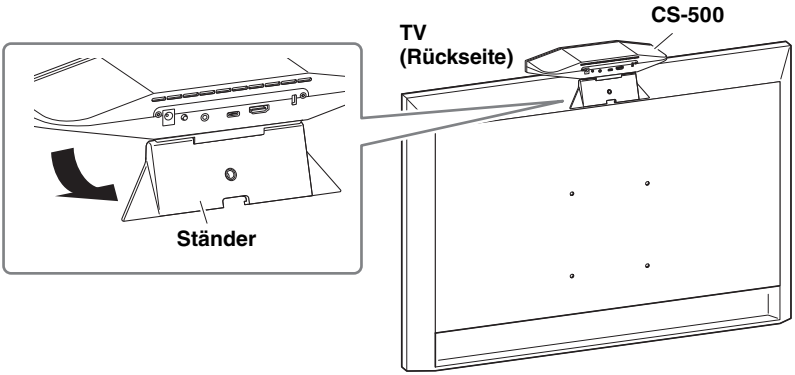

2. Zum Anpassen der Kameraausrichtung (aufwärts/abwärts) den Kamera-Ständer-Winkel ändern.

- Wird das Gerät auf ein TV gestellt, sollte es sich maximal 2 Meter über dem Boden befinden. Wird das Gerät mehr als 2 Meter über dem Boden angebracht, sollte es mit einer Halterung am TV befestigt werden. (Seite 33)
- Das Gerät könnte beim Abstürzen Verletzungen oder Schäden verursachen.

■ An einem TV montieren

Dieses Gerät kann mittels der Wandhalterung und der (VESA-) Bildschirmhalterung (beide getrennt erhältlich) an einem TV montiert werden.

Bereiten Sie für die Montage an einem TV Folgendes vor.

Wandhalterung BRK-WL1 (getrennt erhältlich)

(VESA-) Bildschirmhalterung BRK-TV1 (getrennt erhältlich)

WARNUNG

- Lassen Sie die Halterung durch den Händler, bei dem Sie das Gerät erworben haben, oder einen Fachmann montieren.
- Stellen Sie nach der Montage sicher, dass das CS-500 fest montiert ist. Prüfen Sie außerdem regelmäßig, dass das Gerät nicht abstürzen oder umkippen kann. Wir übernehmen keine Verantwortung für Unfälle, die durch unsachgemäße Montage verursacht wurden.
- Lehnen Sie sich nicht an das montierte CS-500 und setzen Sie es keinem Druck an der Oberseite aus. Das Gerät könnte beim Abstürzen Verletzungen oder Schäden verursachen.

Im folgenden Montagebeispiel werden die Bohrungen im TV und in der Bildschirmhalterung verwendet.

1. Bringen Sie die (senkrechte) Bildschirmhalterung, die Bildschirmhalterung (zur Befestigung an der Wandhalterung) und die Wandhalterung mit den zugehörigen Schrauben an.

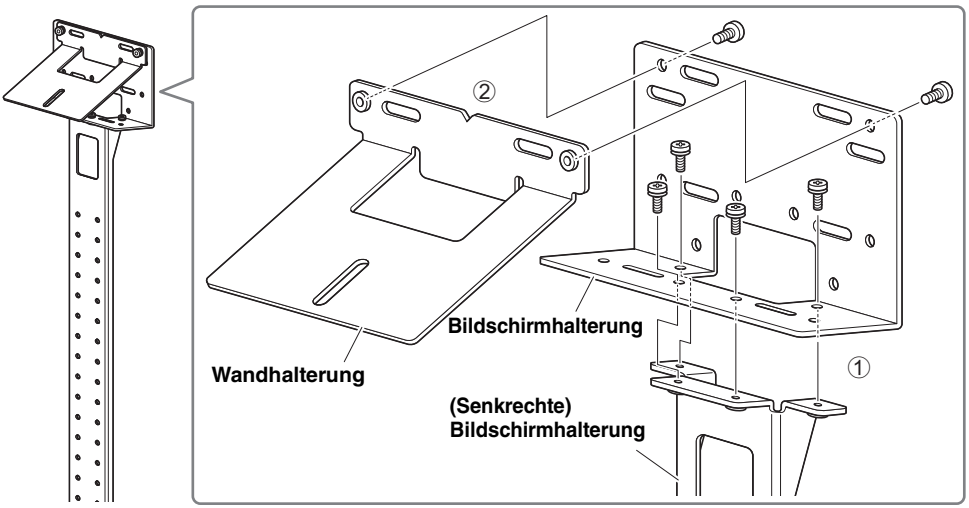

2. Bringen Sie die beiden (waagerechten) Bildschirmhalterungen mit den zugehörigen Schrauben am TV an.

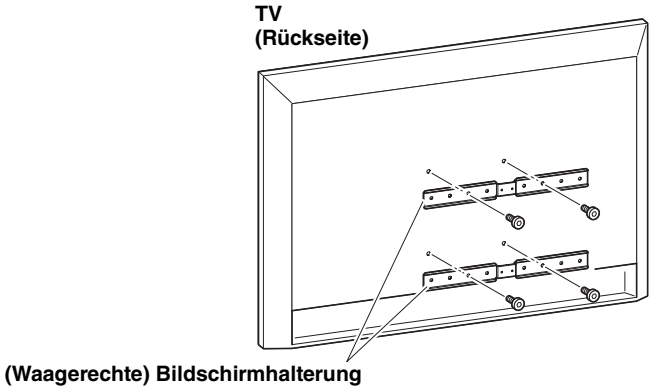

3. Befestigen Sie die in Schritt *1* zusammengebauten Halterungen an den in Schritt *2* angebrachten Halterungen.

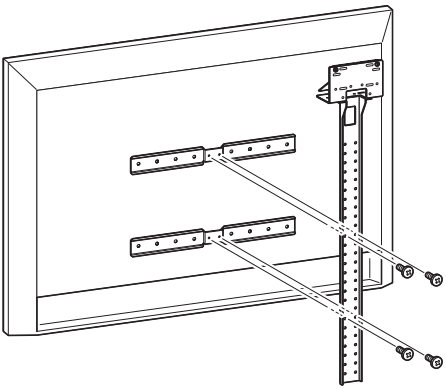

WICHTIG	Wählen Sie eine geeignete TV-Montageposition.

4. Bringen Sie den TV-Ständer an.

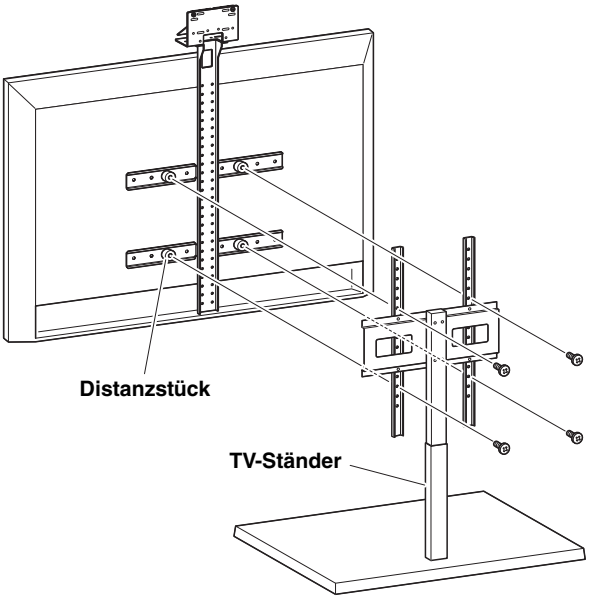

WICHTIG	Bringen Sie je nach der Konfiguration des TV-Ständers auch die Distanzstücke im Lieferumfang der (getrennt erhältlichen) Bildschirmhalterung BRK-TV1 an.

5. Setzen Sie das Gerät auf die Wandhalterung aus Schritt *4* und befestigen Sie es dann von der Unterseite mit der beiliegenden Schraube.

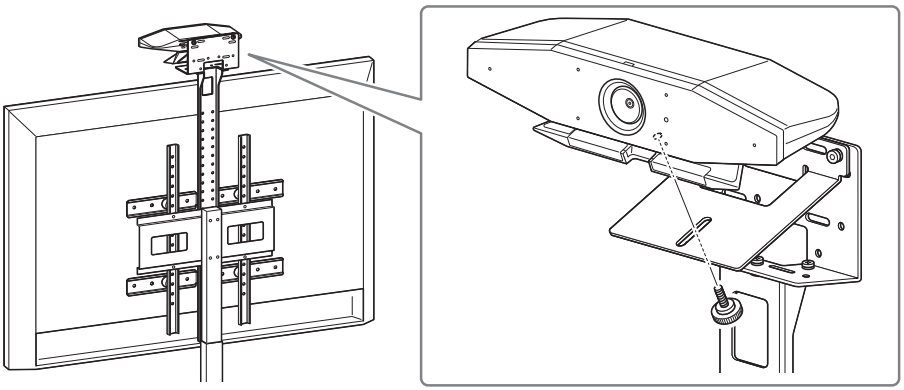

6. Zum Anpassen der Kameraausrichtung (aufwärts/abwärts) den Kamera-Ständer-Winkel ändern.

■ An einer Wand montieren

Dieses Gerät kann mittels der Wandhalterung (getrennt erhältlich) an einer Wand montiert werden.

Bereiten Sie für die Montage an einer Wand Folgendes vor.

Wandhalterung BRK-WL1 (getrennt erhältlich)

WARNUNG

- Lassen Sie die Halterung durch den Händler, bei dem Sie das Gerät erworben haben, oder einen Fachmann montieren.
- Stellen Sie nach der Montage sicher, dass das CS-500 fest montiert ist. Prüfen Sie außerdem regelmäßig, dass das Gerät nicht abstürzen oder umkippen kann. Wir übernehmen keine Verantwortung für Unfälle, die durch unsachgemäße Montage verursacht wurden.
- Lehnen Sie sich nicht an das montierte CS-500 und setzen Sie es keinem Druck an der Oberseite aus. Das Gerät könnte beim Abstürzen Verletzungen oder Schäden verursachen.

1. Montieren Sie die Wandhalterung an der Wand.

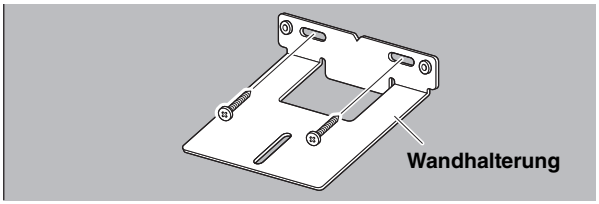

WICHTIG

- Schrauben zum Montieren der Wandhalterung sind nicht im Lieferumfang enthalten. Bereiten Sie ausreichend starke Schrauben vor.
- Für Einzelheiten zu Schrauben und Montage wenden Sie sich bitte an den Händler, bei dem Sie das Gerät erworben haben, oder einen Fachmann.

2. Befestigen Sie das Gerät an die Halterung aus Schritt *1*.

Stellen Sie das Gerät auf die Halterung aus Schritt *1*. Befestigen Sie das Gerät von der Unterseite mit der beiliegenden Schraube an die Wandhalterung.

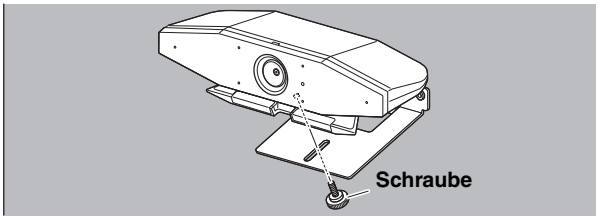

3. Zum Anpassen der Kameraausrichtung (aufwärts/abwärts) den Kamera-Ständer-Winkel ändern.

Geräte verbinden

■ Einrichtungsbeispiele

Dieses Gerät kann entsprechend folgendem Beispiel verbunden werden. Für Videokonferenzen kann ein Computer mit Internetverbindung bequem über ein USB-Kabel mit dem Gerät verbunden werden.

Mit dieser Verbindungsmethode kann Audio über die TV-Lautsprecher ausgegeben werden.

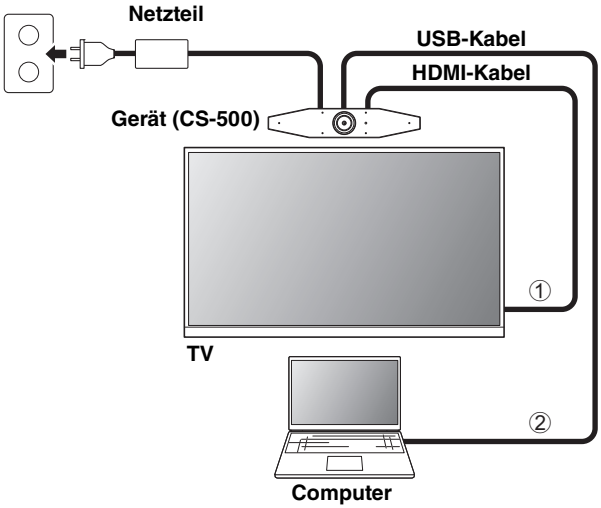

① Verbinden Sie ein Ende des beiliegenden HDMI-Kabels mit der Buchse [HDMI] des Geräts und das andere Ende mit dem TV.

② Schließen Sie den Typ-C-Stecker des beiliegenden USB-Kabels an der Buchse [USB] des Geräts und den Typ-A-Stecker am Computer an.

HINWEIS

- Zuvor muss der Vorgang unter „HDMI-Funktion/DisplayLink-Funktion/Bluetooth/USB-Audio aktivieren“ (Seite 41) durchgeführt werden.
- Zum Anzeigen des Computerbildschirms auf einem TV muss möglicherweise der DisplayLink®-Treiber (Seite 42) installiert werden.

Audio über analoge Lautsprecher/Kopfhörer wiedergeben

Dieses Gerät verfügt über eine 3,5-mm-Audioausgangsbuchse. Schließen Sie hier Kopfhörer oder Aktivlautsprecher an, um das Audio der Gegenstelle einer Videokonferenz wiederzugeben.

■ Einsatz als Webcam

Soll das Gerät lediglich als Webcam für ein Videokonferenzsystem eingesetzt werden, kann es entsprechend folgendem Beispiel verbunden werden.

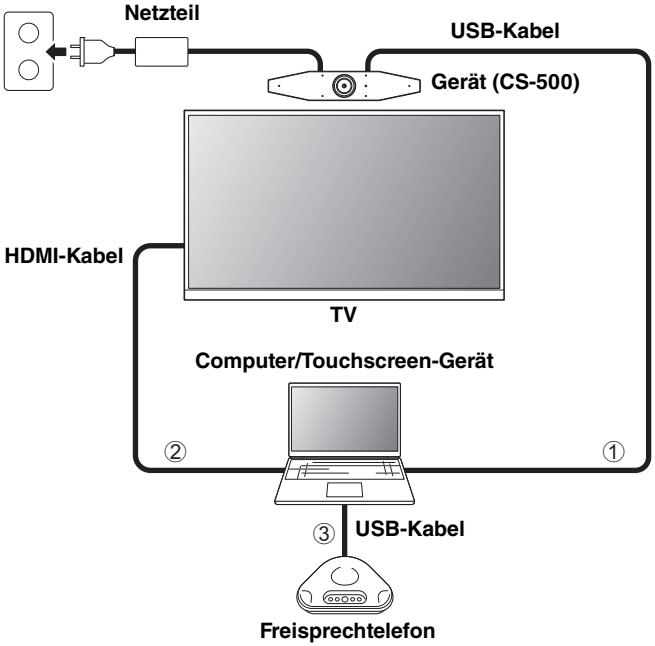

① Schließen Sie den Typ-C-Stecker des beiliegenden USB-Kabels an der Buchse [USB] des Geräts und den Typ-A-Stecker am Computer an.

② Schließen Sie ein Ende des beiliegenden HDMI-Kabels am Computer und das andere Ende am TV an.

③ Verbinde Sie das Freisprechtelefon mit dem Computer.

HINWEIS

Beim ausschließlichen Einsatz als Webcam sind folgende Gerätefunktionen nicht verfügbar.

- Bildschirmanzeigenmenü (Seite 43)
- USB-Audio
- DisplayLink
- Bluetooth
- Wi-Fi

Netzteil anschließen

Verbinden Sie ein Ende des beiliegenden Netzteils mit der Buchs [DC IN] des Geräts und das andere Ende mit einer Netzsteckdose.

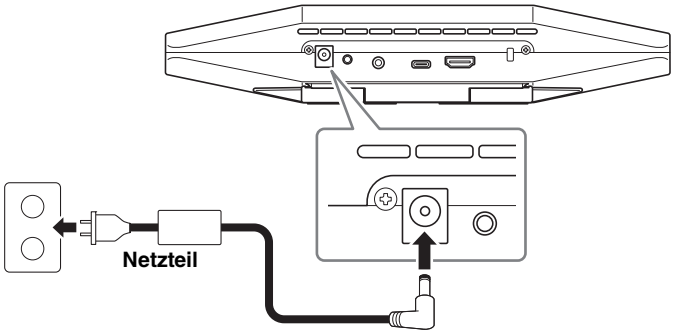

Durch Anschließen des Netzteils wird das Gerät automatisch eingeschaltet.

Bei verbundenem Netzteil kann das Gerät mit der Fernbedienung ein-/ausgeschaltet werden.

Fernbedienungsbatterien einlegen/auswechseln

Zum Einlegen der beiliegenden Batterien (CR2032 × 2) in die Fernbedienung müssen zuvor die Gehäuseunterseite und die Batteriefachabdeckung abgenommen werden. Zum Auswechseln der Batterien die alten herausnehmen und neue (getrennt erhältlich) einlegen.

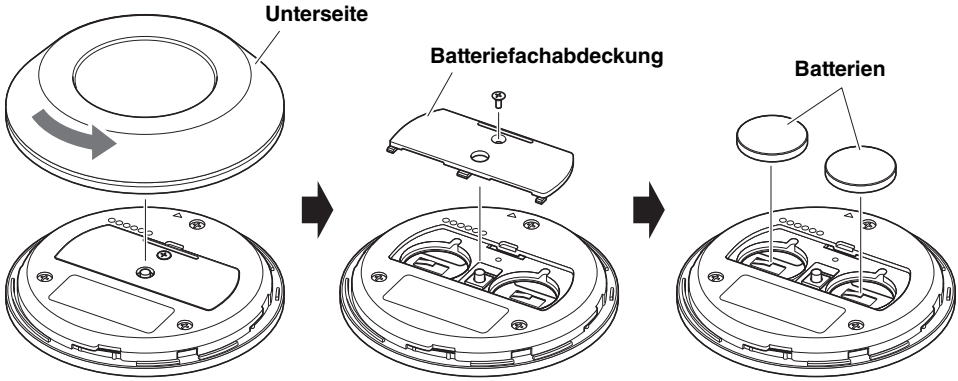

WICHTIG	• Beim Auswechseln der Batterien auf den vorgegebenen Typ (CR-2032) achten. • Entsorgen Sie Batterien sachgemäß.

Gerät und Fernbedienung pairen

Um das Gerät mit der Fernbedienung bedienen zu können, beide wie folgt pairen.

1. Halten Sie die Taste [FUNCTION] (auf der Rückseite des Geräts) mindestens 2 Sekunden lang gedrückt.

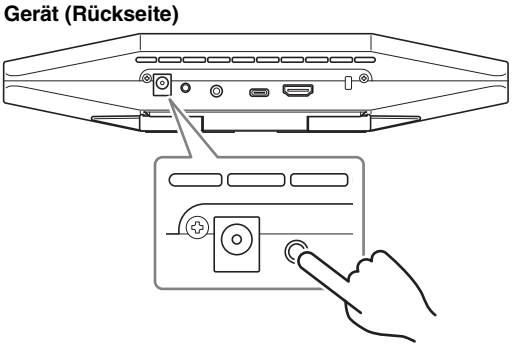

Die Statusanzeige an der Frontblende des Geräts blinkt blau.

2. Halten Sie die Menütaste der Fernbedienung mindestens 2 Sekunden lang gedrückt.

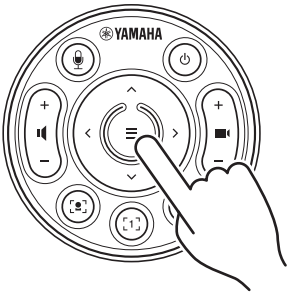

Das Pairing ist abgeschlossen, wenn die Statusanzeige an der Frontblende des Geräts 3 Sekunden lang blau geleuchtet hat.

HINWEIS

Durch mindestens 2 Sekunden langes Gedrückthalten der Taste [FUNCTION] auf der Rückseite des Geräts wird das Pairing der Fernbedienung aufgehoben. Um die Fernbedienung erneut zu pairen, führen Sie den obigen Ablauf zum Pairen durch.

Einschlägige Verknüpfungen

- Fernbedienung (Seite 30)
- HDMI-Funktion/DisplayLink-Funktion/Bluetooth/USB-Audio aktivieren (Seite 41)
- Gerät über einen Fernsehbildschirm (Bildschirmanzeigemenü) konfigurieren (Seite 43)

Erforderliche Ersteinstellungen

■ HDMI-Funktion/DisplayLink-Funktion/Bluetooth/USB-Audio aktivieren

Vor dem Einsatz dieses Gerät müssen die Funktionen wie folgt aktiviert werden. Führen Sie folgenden Ablauf durch, bevor Sie dieses Gerät einsetzen.

HINWEIS

- Bevor Sie den folgenden Ablauf durchführen, pairen Sie das Gerät und die Fernbedienung (Seite 40).
- Für den Einsatz dieses Gerät als Webcam (Seite 38) entfällt dieser Ablauf.

1. Halten Sie die Menütaste und Kamera-Preset-Taste 2 der Fernbedienung mindestens 3 Sekunden lang gedrückt.

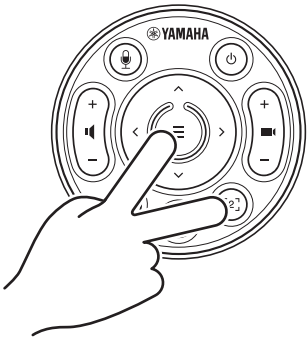

Die Konfiguration ist abgeschlossen, wenn die Statusanzeige auf der Frontblende des Geräts fünfmal im Abstand von 0,5 Sekunden orange geblinkt hat.

■ DisplayLink®-Treiber auf Computer installieren

Zum Anzeigen des Computerbildschirms auf einem TV muss möglicherweise der DisplayLink-Treiber (DisplayLink Manager bei Mac) installiert werden. Wird der Computerbildschirm auch nach Prüfung der folgenden Punkte nicht auf dem TV angezeigt, installieren Sie den DisplayLink-Treiber.

- Gerät und TV sind über ein HDMI-Kabel verbunden.
- Der TV-Eingang ist richtig eingestellt.
- Die Anzeigeeinstellungen des Computers sind auf „Duplizieren“ oder „Erweitern“ eingestellt.
- Der unter „HDMI-Funktion/DisplayLink-Funktion/Bluetooth/USB-Audio aktivieren“ (Seite 41) beschriebene Ablauf wurde durchgeführt.
- DisplayLink wurde in Yamaha CS Manager aktiviert (siehe Benutzerhandbuch).

Laden Sie den neuesten Treiber von der folgenden Website herunter.

(Die folgende Website wird nicht von der Yamaha Corporation betrieben.)

▼ Download-Seite für DisplayLink-Treiber

https://displaylink.com/downloads

■ Gerät am Computer auswählen

Sowohl in der Videokonferenz-Software als auf dem Computer muss CS-500 die Auswahl für das Audiogerät sein.

1. **Wählen Sie in den Soundeinstellungen des Computers „Yamaha CS-500“ für das Standard-Wiedergabegerät sowie das Aufnahmegerät aus.**
2. **Wählen Sie in der Videokonferenzsoftware CS-500 für das Videogerät und Audiogerät aus.**

HINWEIS

Nehmen Sie für den ausschließlichen Einsatz als Webcam folgende Einstellungen vor.

1. **Wählen Sie in den Soundeinstellungen des Computers das Freisprechtelefon für das Standard-Wiedergabegerät sowie das Aufnahmegerät aus.**
2. **Wählen Sie in der Videokonferenzsoftware CS-500 für das Videogerät und das Freisprechtelefon für das Audiogerät aus.**

Gerät über einen Fernsehbildschirm (Bildschirmanzeigemenü) konfigurieren

Mit dem Bildschirmanzeigemenü kann das Einstellungsmenü des Geräts auf einem Fernsehbildschirm anzeigt. Die Bedienung kann über die Fernbedienung erfolgen.

HINWEIS

- Diese Funktion ist nicht benutzbar, wenn dieses Gerät als Webcam eingesetzt wird (Seite 38).
- Um diese Funktion einsetzen zu können, muss zuerst der Ablauf unter „Gerät und Fernbedienung pairen“ (Seite 40) durchgeführt werden.
- Um diese Funktion einsetzen zu können, muss zuerst der Ablauf unter „HDMI-Funktion/ DisplayLink-Funktion/Bluetooth/USB-Audio aktivieren“ (Seite 41) durchgeführt werden.

Bildschirmanzeigenmenü benutzen

1. Drücken Sie die Menütaste auf der Fernbedienung.

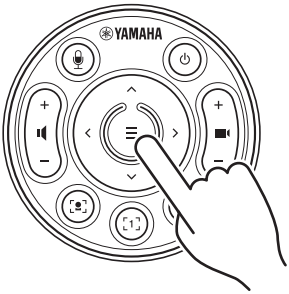

Das Bildschirmanzeigenmenü wird auf dem TV angezeigt.

2. Navigieren Sie mit der Schwenken/Neigen-Taste der Fernbedienung.

Bewegen Sie den Cursor nach oben/unten/links/rechts mit Schwenken/Neigen-Taste (Pfeiltaste).

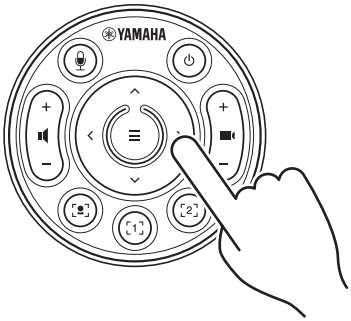

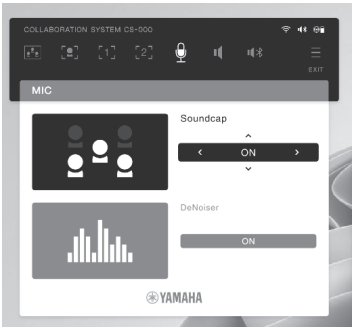

Werkseinstellungen wiederherstellen (Initialisierung)

Die Werkseinstellungen (Vorgabeeinstellungen) dieses Gerät können auf eine der folgenden Weisen wiederhergestellt werden.

- Initialisierung über das Gerät
- Initialisierung über Yamaha CS Manager

Initialisierung über das Gerät

1. Starten Sie das Gerät, indem Sie bei gedrückt gehaltener Taste [FUNCTION] auf der Rückseite des Geräts das Netzkabel verbinden.

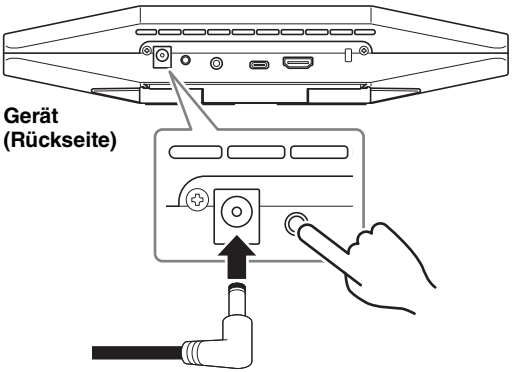

2. Halten Sie nach Anschließen des Netzkabels die Taste [FUNCTION] mindestens 5 Sekunden lang gedrückt.

Die Statusanzeige auf der Frontblende des Geräts blinkt fünfmal im Abstand von 0,5 Sekunden orange.

Die Initialisierung ist abgeschlossen, wenn die Statusanzeige weiß leuchtet.

Initialisierung über Yamaha CS Manager

Nehmen Sie die Initialisierung mit dem Dienstprogramm „Yamaha CS Manager“ vor.

Einzelheiten finden sich im CS-500 Benutzerhandbuch.

Wichtigste technische Daten

Abmessungen		260 mm (B) × 75 mm (T) × 50 mm (H)
Gewicht		0,6 kg
Stromversorgung		20 VDC/2,1 A, CW2002100 (100 V–240 V, 50 Hz/60 Hz)
Maximale Leistungsaufnahme		15,0 W
Temperatur	**Betrieb**	0 °C – 40 °C
	Lagerung	–20 °C – 60 °C
Luftfeuchtigkeit	**Betrieb**	20% – 85% (nichtkondensierend)
	Lagerung	20% – 85% (nichtkondensierend)
Lieferumfang		CS-500 (Gerät), Zuerst lesen, Sicherheitshandbuch, Kurzanleitung, USB 2.0-Kabel (Typ-C auf Typ-A, 5 m), HDMI-Kabel (2 m), Objektivdeckel, Fernbedienung, Knopfzelle (CR2032) × 2, Netzteil mit Netzkabel (CW2002100)
Getrennt erhältliches Zubehör		Wandhalterung (Montagezubehör) BRK-WL1 Bildschirmhalterung (Montagezubehör) BRK-TV1 Glasfaser-USB-Kabel CBL-L10AC und CBL-L25AC

Table des matières

Introduction 47
Manuels disponibles 47
À propos de ce manuel 48
Éléments inclus dans l'emballage 48
Accessoires disponibles en option 49
Logiciel utilitaire disponible 49
Mise à jour du micrologiciel de l'appareil 49

Commandes et connecteurs 50
Panneau avant 50
Panneau arrière 51
Télécommande 52

Configuration et connexions 54
Installation de l'appareil 54
Installation sur un téléviseur 54
Montage sur un téléviseur 55
Montage mural 58
Connexion de dispositifs 59
Exemples de configuration 59
Quand l'appareil sert de caméra Web 60
Connexion de l'alimentation 61
Mise en place des piles dans la télécommande 61
Appariement de l'appareil à la télécommande 62
Exécution des réglages initiaux requis 63
Activation des fonctions HDMI/DisplayLink/Bluetooth/audio USB 63
Installation du pilote DisplayLink® sur votre ordinateur 64
Sélection de l'appareil sur l'ordinateur 64

Configuration de l'appareil depuis un écran de téléviseur (menu d'affichage sur écran) 65
Utilisation de l'affichage sur écran (OSD) 65

Initialisation des réglages de l'appareil 66
Initialisation via l'appareil 66
Initialisation via Yamaha CS Manager 66

Spécifications principales 67

Introduction

Nous vous remercions d'avoir choisi le Yamaha CS-500. Ce produit est un dispositif de vidéoconférence doté d'une caméra et de microphones. Il peut être configuré pour une utilisation dans les espaces de travail et salles de réunion. Combiné à un téléviseur, des haut-parleurs et un logiciel de vidéoconférence (installé sur ordinateur), il offre un plus grand confort de téléconférence.

Manuels disponibles

Les manuels dédiés à ce produit peuvent être téléchargés au format PDF sur le site internet suivant.

▼ Site internet de Yamaha (Téléchargements)
https://download.yamaha.com/

☐	**À lire au préalable (fourni)**	Ce document décrit les premières étapes à effectuer après l'achat du produit.
☐	**Guide de sécurité du CS-500 (fourni)**	Ce document décrit les précautions à observer pour une utilisation sûre du produit.
☑	**Guide rapide du CS-500 (ce manuel, fourni)**	Ce document fournit essentiellement des informations élémentaires en vue de l'utilisation de ce produit, comme le nom des éléments, les instructions de montage et de configuration, ainsi que d'autres sources d'informations apparentées.
☐	**Guide de l'utilisateur du CS-500 (PDF)**	Ce document fournit des informations détaillées sur toutes les fonctions de ce produit, y compris celles décrites dans le Guide rapide. Il décrit aussi l'utilisation de l'application Yamaha CS Manager pour configurer et contrôler l'appareil sur votre ordinateur.

À propos de ce manuel

Dans ce manuel, les informations importantes sont repérées par les intitulés suivants.

⚠ **AVERTISSEMENT**	Ce contenu indique « un risque de blessures graves ou de mort ».
⚠ **ATTENTION**	Ce contenu indique « un risque de blessures ».
AVIS	Indique des consignes que vous devez respecter afin d'éviter toute défaillance, dommage ou dysfonctionnement du produit et toute perte de données.
IMPORTANT	Indique des informations cruciales pour une utilisation et un fonctionnement corrects du produit.
NOTE	Indique des informations complémentaires liées à l'utilisation et au fonctionnement du produit. Ces informations sont fournies pour votre référence.

- Les illustrations figurant dans ce manuel servent uniquement à expliciter les instructions.
- Les noms de société et les noms de produit mentionnés dans ce manuel sont des marques commerciales ou des marques déposées de leurs sociétés respectives.
- Yamaha apporte régulièrement des améliorations et offre des mises à jour du logiciel inclus dans ce produit. Vous pouvez télécharger la version la plus récente du logiciel sur le site internet de Yamaha.
- Le contenu de ce manuel s'applique aux dernières spécifications en date au moment de la publication. Pour vous procurer la version la plus récente de ce manuel, surfez sur le site Internet de Yamaha et téléchargez le manuel électronique.

Éléments inclus dans l'emballage

- **CS-500 (l'appareil)**
- **À lire au préalable**
- **Guide de sécurité**
- **Guide rapide**
- **Câble USB 2.0 (de type C vers A, 5 m)**
- **Câble HDMI (2 m)**
- **Cache-objectif**
- **Télécommande**
- **Pile bouton (CR2032) × 2**
- **Adaptateur secteur avec cordon d'alimentation (CW2002100)**

Accessoires disponibles en option

- **Support de montage mural (accessoire de montage) BRK-WL1**
  Ce support est indispensable pour fixer l'appareil à un mur. Il est aussi utilisé en combinaison avec le support de montage pour moniteur BRK-TV1 afin de monter l'appareil sur un téléviseur.
- **Support de montage pour moniteur (accessoire de montage) BRK-TV1**
  Il est utilisé en combinaison avec le support de montage mural BRK-WL1 pour fixer l'appareil à un pied VESA pour moniteur.
- **Câbles USB : CBL-L10AC (10 mètres), CBL-L25AC (25 mètres)**
  Il s'agit de câbles USB en fibre optique. Ils sont utilisés quand l'appareil et l'ordinateur sont éloignés l'un de l'autre. Ces câbles adoptent la norme USB 3.2 Gen2 (« SuperSpeed Plus ») et permettent des débits de transfert élevés atteignant jusqu'à 10 Gb/s.

NOTE

La norme internationale VESA définit l'espace entre les orifices des vis pour le montage d'équipements vidéo comme des téléviseurs sur des supports muraux et pieds de téléviseur.

Logiciel utilitaire disponible

Vous disposez d'un logiciel utilitaire pour configurer l'appareil en fonction de son environnement et de son utilisation. Ce logiciel peut être téléchargé sur le site internet suivant.

▼ Site internet de Yamaha (Téléchargements)
https://download.yamaha.com/

■ **Yamaha CS Manager**

Ce logiciel vous permet de configurer et contrôler l'appareil sur votre ordinateur. Pour plus d'informations, reportez-vous au Guide de l'utilisateur du CS-500.

Mise à jour du micrologiciel de l'appareil

Ce produit est conçu pour permettre la mise à jour de son micrologiciel afin d'optimaliser davantage ses fonctions, d'intégrer de nouvelles fonctions ou de résoudre d'éventuels problèmes. Nous vous recommandons d'installer la dernière version disponible du micrologiciel.

Vous trouverez des informations sur la mise à jour du micrologiciel sur le site internet de Yamaha. Pour des détails sur la procédure de mise à jour et la configuration de l'appareil, voyez le Guide de l'utilisateur du CS-500.

Commandes et connecteurs

Panneau avant

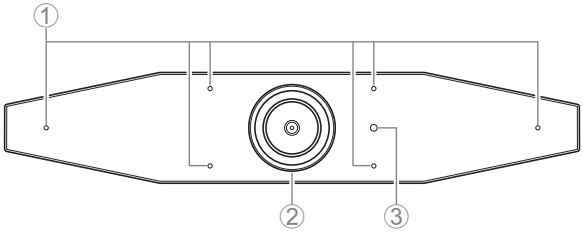

① Microphone

Le signal audio capté par ces microphones est transmis à l'interlocuteur de la connexion à distance.

② Caméra

Le signal vidéo capté par cette caméra est transmis à l'interlocuteur de la connexion à distance.

③ Témoin de statut

Indique le statut de l'appareil. Le tableau ci-dessous énumère par ordre d'importance les statuts indiqués par ce témoin, avec les indications prioritaires en bas de liste.

État du témoin		Statut de l'appareil
Blanc (allumé)		En veille
Bleu clair (allumé)		Caméra active
Vert (allumé)		Durant un appel
Rouge (allumé)		Microphone en sourdine
Blanc (clignotant)	0,361 fois/sec.	Démarrage
Éteint		Hors tension ; en veille
Blanc (clignotant)	0,3 fois/sec.	Fonction d'écoute désactivée
Orange (clignotant)	1 fois/sec.	Initialisation des réglages d'usine ; activation de la fonction HDMI/DisplayLink/Bluetooth/audio USB
Bleu (clignotant)	1 fois/sec.	Appariement à la télécommande ou un dispositif intelligent
Bleu (allumé)	3 secondes	Notification de succès d'appariement à la télécommande
Vert (clignotant)	2 fois/sec.	Appel entrant
Rouge (clignotant)	2,5 fois/sec.	Erreur liée au matériel

Panneau arrière

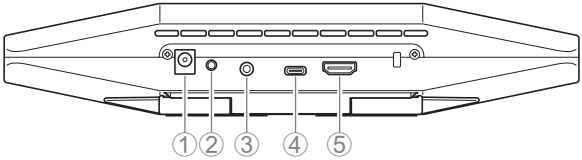

① Prise [DC-IN]

Cette prise sert à brancher l'adaptateur secteur. Après avoir connecté la fiche de l'adaptateur secteur à la prise [DC-IN] au dos de l'appareil, branchez la fiche secteur à une prise de courant. L'appareil est automatiquement mis sous tension quand son adaptateur secteur est branché à la prise de courant. (page 61)

② Bouton [FUNCTION]

Il sert à apparier l'appareil avec la télécommande (page 62) ou à initialiser ses réglages (page 66).

③ Prise [de sortie audio de 3,5 mm]

Cette prise sert à brancher des haut-parleurs, un casque, etc. à l'appareil (page 59).

④ Port [USB] (de type C)

Ce port sert à brancher l'appareil à un ordinateur.

La connexion active l'affichage de l'écran de l'ordinateur sur le téléviseur et permet la configuration de l'appareil. Effectuez cette connexion avec le câble USB 2.0 (de type C vers A) fourni. Pour des détails sur les connexions à cet appareil, voyez la section « Connexion de dispositifs » (page 59) de ce manuel.

⑤ Port [HDMI]

Ce port sert à brancher l'appareil à un téléviseur. Cela permet d'afficher l'écran de l'ordinateur connecté au port [USB] ainsi que l'affichage sur écran (OSD) de l'appareil sur le téléviseur connecté (page 65).

Télécommande

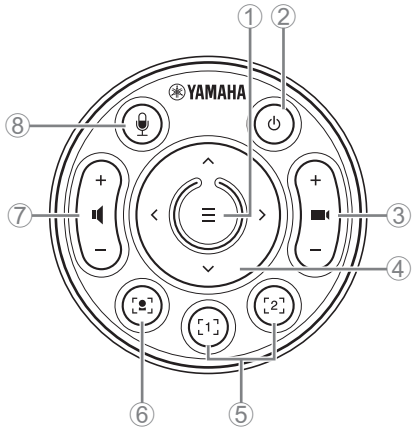

Dessus

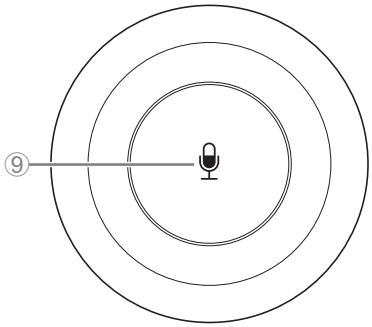

Dessous

① Bouton de menu

Permet d'utiliser l'affichage sur écran (OSD ; page 65) sur un téléviseur ou d'apparier l'appareil avec la télécommande (page 62).

② Bouton d'alimentation

Sert à mettre le CS-500 sous tension/hors tension.

③ Bouton de zoom caméra

Permet de faire un zoom avant/zoom arrière pendant une vidéoconférence.

④ Bouton de panoramique/d'inclinaison

Permet de régler l'angle de la caméra sur le plan horizontal et vertical. Il permet aussi d'exécuter des opérations de cadrage intelligent ou de déplacer le curseur sur l'affichage sur écran (OSD) sur le téléviseur connecté.

⑤ Boutons de presets[i] caméra 1 & 2

Permettent de sauvegarder et de rappeler deux jeux de réglages PTZ (panoramique, inclinaison et zoom). Appliquez une longue pression (au moins 2 secondes) sur ce bouton pour sauvegarder les réglages effectués avec les boutons ③ et ④. Pour rappeler ces réglages, appuyez simplement sur le bouton.

⑥ Bouton de cadrage intelligent

Permet d'activer/de désactiver la fonction de cadrage intelligent[ii].

⑦ Boutons de volume du haut-parleur

Permettent d'augmenter/diminuer le volume des haut-parleurs.

⑧ ⑨ Bouton de sourdine du microphone

Sert à activer/désactiver le microphone.

[i] Preset caméra

Cet appareil permet de sauvegarder deux jeux de réglages de caméra, à savoir les valeurs PTZ (panoramique, inclinaison et zoom).

Pour sauvegarder/modifier ces valeurs, utilisez la télécommande, l'affichage sur écran (OSD; page 65) ou l'application Yamaha CS Manager (voyez le Guide de l'utilisateur).

[ii] Fonction de cadrage intelligent

Grâce à cette fonction, la caméra suit le sujet conformément au mode actif. Sélectionnez le mode approprié en fonction de l'utilisation visée.

[Group]: Cadre toutes les personnes du groupe.

[Speaker Tracking]: Cadre le locuteur.

[Individual]: Cadre une personne spécifique du groupe.

Pour changer de mode de cadrage intelligent, utilisez la télécommande, l'affichage sur écran (OSD; page 65) ou l'application Yamaha CS Manager (voyez le Guide de l'utilisateur).

[Navigation avec la télécommande]

- Activez la fonction de cadrage intelligent avec le bouton ⑥.
- Changez de mode de cadrage intelligent avec le bouton d'inclinaison ④ (haut/bas).
- En mode [Individual], sélectionnez la personne à cadrer avec le bouton de panoramique (gauche/droite) ④.
- En mode [Group], le bouton de zoom caméra ③ est désactivé.

Configuration et connexions

Installation de l'appareil

■ Installation sur un téléviseur

Cet appareil peut être placé directement sur le dessus d'un téléviseur.

1. Dépliez le pied sur le dessous de l'appareil puis accrochez ce dernier au dessus du téléviseur.

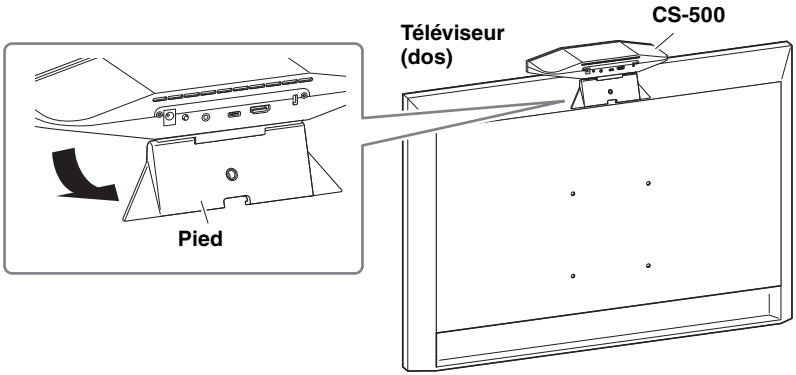

2. Réglez l'angle vertical (haut/bas) de la caméra en ajustant l'angle de la caméra par rapport au pied.

- Lors de l'installation sur un téléviseur, veillez à ce que l'appareil ne se trouve pas à plus de 2 mètres du sol. Si l'appareil est installé à plus de 2 mètres du sol, veillez à le fixer au téléviseur avec un support de montage. (page 55)
- Une chute de l'appareil peut causer des blessures ou des dommages.

■ Montage sur un téléviseur

Cet appareil peut être monté sur un téléviseur avec le support de montage mural et le support de montage pour moniteur (VESA) (tous deux disponibles en option).

Procurez-vous les accessoires suivants pour monter l'appareil sur un téléviseur.

Support de montage mural BRK-WL1 (disponible en option)

Support de montage pour moniteur (VESA) BRK-TV1 (disponible en option)

AVERTISSEMENT

- Veillez à confier l'installation du support de montage mural au revendeur à qui vous avez acheté ce produit, ou à un installateur agréé.
- Après l'installation, assurez-vous que le CS-500 est stable et correctement fixé. Vérifiez en outre régulièrement que l'appareil est stable et ne risque pas de se renverse ou de tomber. Nous déclinons toute responsabilité pour tout accident causé par un montage incorrect de l'appareil.
- Quand le CS-500 est en place, ne reposez jamais votre poids contre l'appareil et n'appliquez jamais aucune pression sur son dessus. Une chute de l'appareil peut causer des blessures ou des dommages.

Voici un exemple de montage via les orifices des vis de montage du téléviseur et d'un pied pour téléviseur.

1. Fixez le support de montage pour moniteur (vertical), le support de montage pour moniteur (pour le montage sur le support de montage mural) et le support de montage mural avec les vis de montage fournies avec ces éléments.

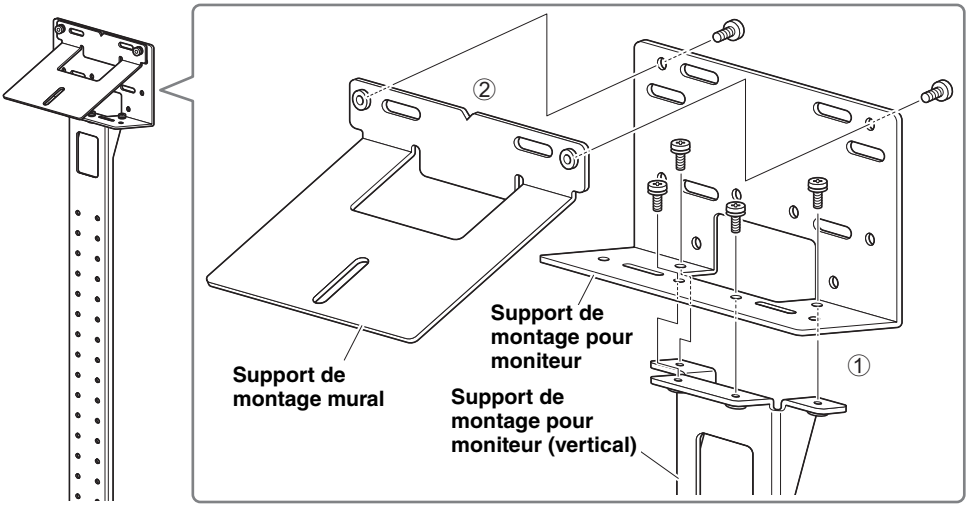

2. Fixez les deux supports de montage pour moniteur (horizontaux) au téléviseur avec les vis de montage fournies.

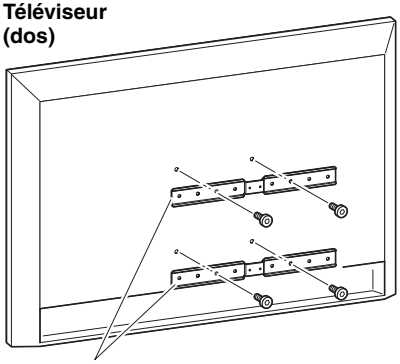

3. Fixez les supports de montage assemblés à l'étape *1* aux supports de montage installés à l'étape *2*.

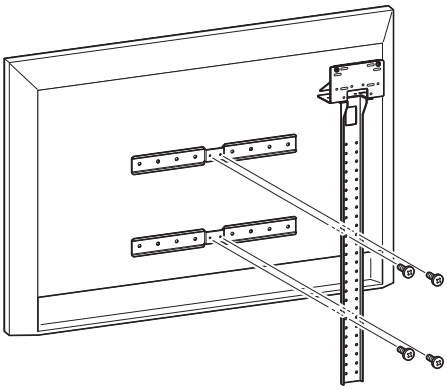

IMPORTANT	Choisissez la position de montage du téléviseur correspondant le mieux à votre environnement.

4. Fixez l'ensemble à un pied pour téléviseur.

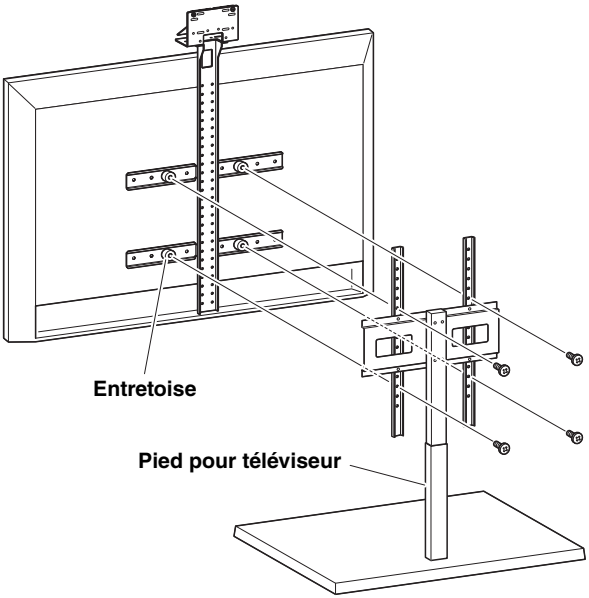

IMPORTANT	Selon la configuration du pied pour téléviseur, fixez aussi fermement les entretoises fournies avec le support de montage pour moniteur BRK-TV1 (disponible en option).

5. Posez l'appareil sur le support de montage mural de l'étape *4*, puis fixez-le en place en serrant la vis fournie sur le dessous de l'appareil.

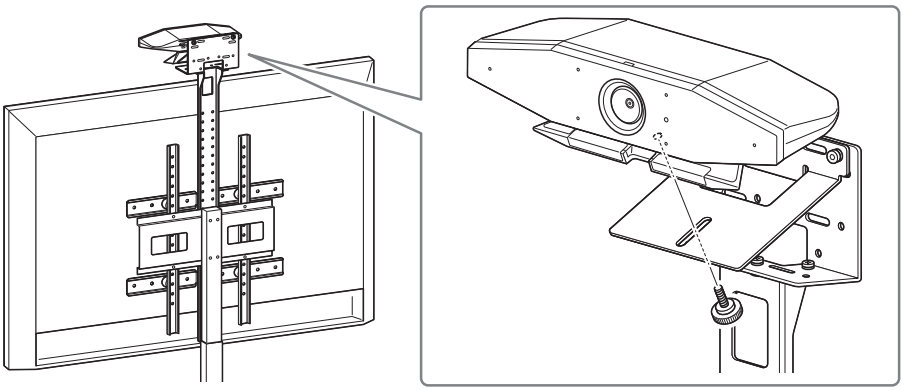

6. Réglez l'angle vertical (haut/bas) de la caméra en ajustant l'angle de la caméra par rapport au pied.

■ Montage mural

Cet appareil peut être monté sur un mur avec le support de montage mural (disponible en option).

Procurez-vous l'accessoire suivant pour monter l'appareil sur un mur.

Support de montage mural BRK-WL1 (disponible en option)

AVERTISSEMENT

- Veillez à confier l'installation du support de montage mural au revendeur à qui vous avez acheté ce produit, ou à un installateur agréé.
- Après l'installation, assurez-vous que le CS-500 est stable et correctement fixé. Vérifiez en outre régulièrement que l'appareil est stable et ne risque pas de se renverse ou de tomber. Nous déclinons toute responsabilité pour tout accident causé par un montage incorrect de l'appareil.
- Quand le CS-500 est en place, ne reposez jamais votre poids contre l'appareil et n'appliquez jamais aucune pression sur son dessus. Une chute de l'appareil peut causer des blessures ou des dommages.

1. Fixez le support de montage mural sur le mur.

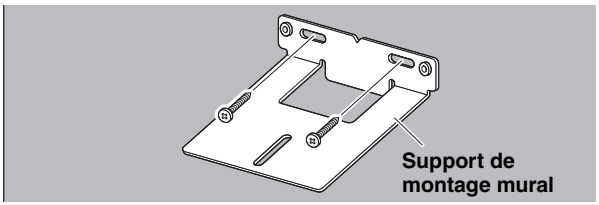

IMPORTANT

- Les vis de fixation du support de montage mural au mur ne sont pas fournies. Veillez à vous procurer des vis suffisamment solides.
- Pour des informations sur les vis et le montage, veillez à prendre contact avec le point de vente où vous avez acheté l'appareil, ou un installateur agréé.

2. Fixez l'appareil au support mural de l'étape *1*.

Posez l'appareil sur le support mural de l'étape ***1***. Fixez l'appareil au support mural en vissant la vis fournie sur le dessous de l'appareil.

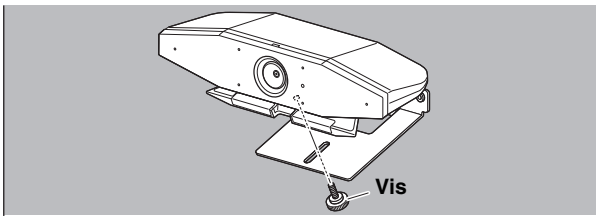

3. Réglez l'angle vertical (haut/bas) de la caméra en ajustant l'angle de la caméra par rapport au pied.

Connexion de dispositifs

■ Exemples de configuration

Les connexions à cet appareil sont décrites sur l'illustration ci-dessous. Pour réaliser des vidéoconférences, il suffit de brancher un ordinateur relié à l'internet à cet appareil via un câble USB.

Cette connexion permet de transmettre le signal audio aux haut-parleurs du téléviseur.

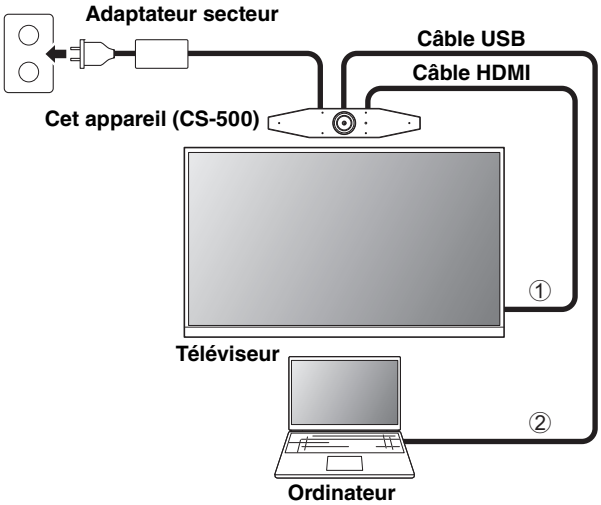

① Branchez une extrémité du câble HDMI fourni au port [HDMI] de l'appareil et son autre extrémité au téléviseur.

② Branchez la fiche de type C du câble USB fourni au port [USB] de l'appareil et sa fiche de type A à l'ordinateur.

NOTE

- Veillez au préalable à exécuter la procédure décrite sous « Activation des fonctions HDMI/DisplayLink/Bluetooth/audio USB » (page 63).
- L'affichage de l'écran de l'ordinateur sur un téléviseur pourrait nécessiter l'installation du pilote DisplayLink® (page 64).

Reproduire le son sur des haut-parleurs ou un casque

Cet appareil est doté d'une prise de sortie audio de 3,5 mm. Branchez-y un casque ou des moniteurs actifs pour reproduire le son de l'interlocuteur durant une vidéoconférence.

■ Quand l'appareil sert de caméra Web

Pour pouvoir servir uniquement de caméra Web au sein d'un système de vidéoconférence, cet appareil doit être branché comme illustré ci-dessous.

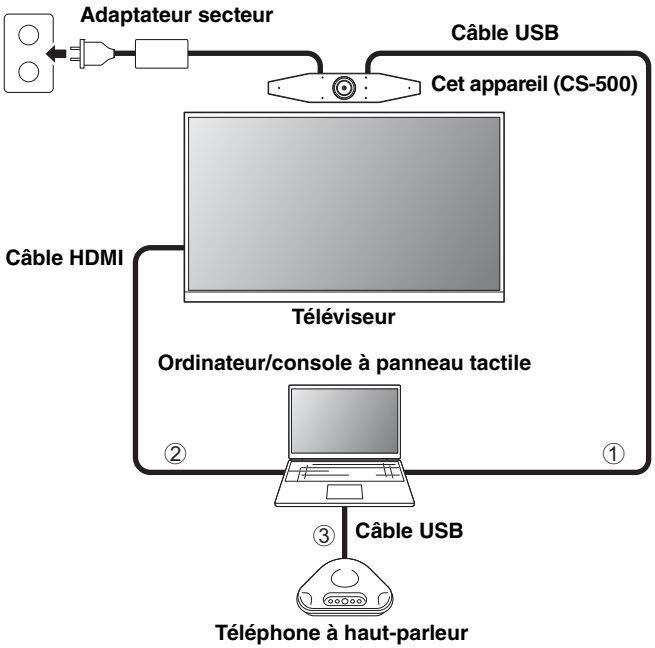

① Branchez la fiche de type C du câble USB fourni au port [USB] de l'appareil et sa fiche de type A à l'ordinateur.

② Branchez une extrémité du câble HDMI fourni à l'ordinateur et son autre extrémité au téléviseur.

③ Branchez le téléphone à haut-parleur à l'ordinateur.

NOTE

Quand l'appareil sert uniquement de caméra Web, les fonctions suivantes ne sont pas utilisées.

- Affichage sur écran (OSD; page 65)
- Audio USB
- DisplayLink
- Bluetooth
- Wi-Fi

Connexion de l'alimentation

Branchez la fiche de l'adaptateur secteur fourni à la prise [DC-IN] de l'appareil et son autre extrémité à une prise de courant.

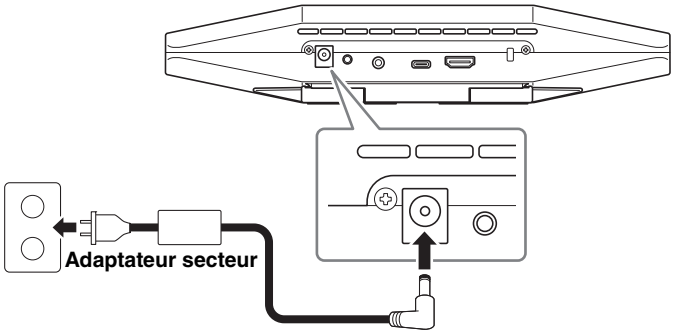

L'appareil est automatiquement mis sous tension quand son adaptateur secteur est branché à la prise de courant.

Une fois l'appareil branché au secteur, il peut être mis sous/hors tension via la télécommande.

Mise en place des piles dans la télécommande

Avant d'insérer les piles fournies (CR2032 × 2) dans la télécommande, retirez le panneau inférieur et le couvercle des piles. Quand les piles sont plates, retirez-les et placez des piles neuves (disponibles dans le commerce).

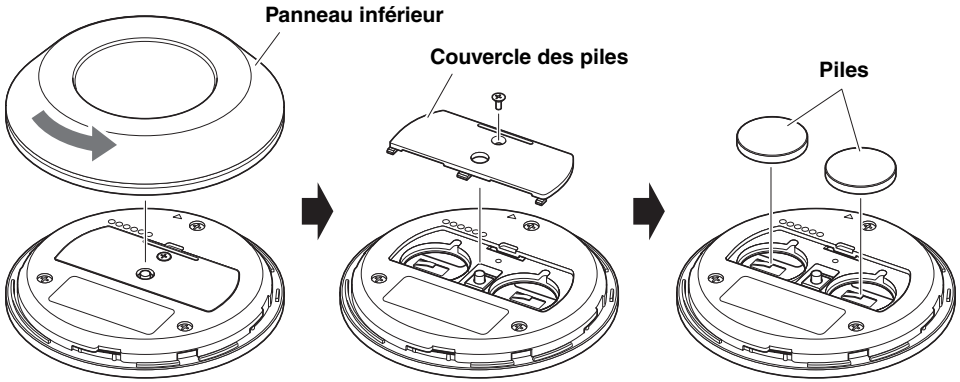

IMPORTANT

- Veillez à remplacer les piles par des piles du type spécifié (CR-2032).
- Mettez les piles usagées au rebut en respectant les règlements en vigueur dans votre région.

Appariement de l'appareil à la télécommande

Appariez l'appareil à la télécommande en suivant la procédure ci-dessous.

1. Appliquez une longue pression (au moins 2 secondes) sur le bouton [FUNCTION] (sur le panneau arrière de l'appareil).

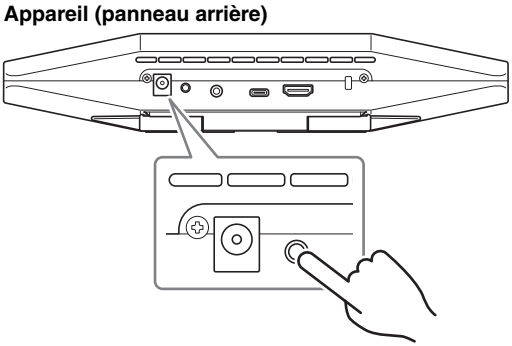

Le témoin de statut sur le panneau avant de l'appareil clignote en bleu.

2. Appliquez une longue pression (au moins 2 secondes) sur le bouton de menu de la télécommande.

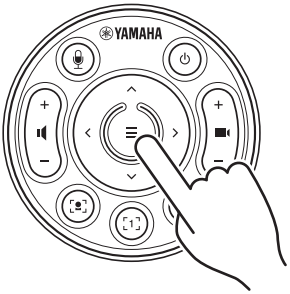

L'appariement est terminé une fois que le témoin de statut sur le panneau avant de l'appareil s'allume en bleu pendant 3 secondes.

NOTE

Une longue pression sur le bouton [FUNCTION] sur le panneau arrière de l'appareil permet de désapparier la télécommande. Pour apparier à nouveau la télécommande, effectuez à nouveau la procédure d'appariement décrite ci-dessus.

Liens connexes

- Télécommande (page 52)
- Activation des fonctions HDMI/DisplayLink/Bluetooth/audio USB (page 63)
- Configuration de l'appareil depuis un écran de téléviseur (menu d'affichage sur écran) (page 65)

Exécution des réglages initiaux requis

■ Activation des fonctions HDMI/DisplayLink/Bluetooth/audio USB

Pour permettre l'utilisation de l'appareil, activez les fonctions comme décrit ci-dessous. Veillez à exécuter la procédure ci-dessous avant d'utiliser cet appareil.

NOTE

- Avant d'exécuter l'opération suivante, appariez l'appareil avec la télécommande (page 62).
- Si l'appareil sert de caméra Web (page 60), il n'est pas nécessaire d'exécuter cette opération.

1. Appliquez une longue pression (au moins 3 secondes) sur le bouton de menu et le bouton de preset 2 de la télécommande.

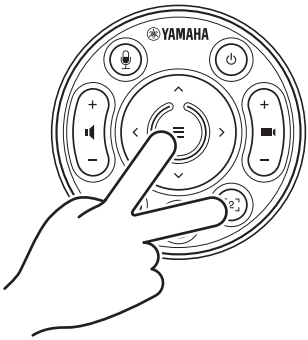

La configuration est terminée une fois que le témoin de statut sur le panneau avant de l'appareil clignote cinq fois en orange à des intervalles de 0,5 seconde.

■ Installation du pilote DisplayLink® sur votre ordinateur

L'affichage de l'écran de l'ordinateur sur un téléviseur pourrait nécessiter l'installation du pilote DisplayLink (DisplayLink Manager pour un Mac). Si vous n'arrivez toujours pas à afficher l'écran de l'ordinateur sur le téléviseur après avoir vérifié les points suivants, installez le pilote DisplayLink.

- L'appareil et le téléviseur sont connectés avec un câble HDMI.
- Le réglage d'entrée du téléviseur est correct.
- Le réglage d'affichage « dupliquer » ou « étendre » est sélectionné sur l'ordinateur.
- Vous avez exécuté la procédure décrite sous « Activation des fonctions HDMI/DisplayLink/Bluetooth/audio USB » (page 63).
- Le pilote DisplayLink a été activé avec le logiciel utilitaire Yamaha CS Manager (voyez le Guide de l'utilisateur).

Téléchargez la dernière version du pilote DisplayLink sur le site internet suivant.

(Le site internet suivant n'est pas géré par Yamaha Corporation.)

▼ Page de téléchargement du pilote DisplayLink

https://displaylink.com/downloads

■ Sélection de l'appareil sur l'ordinateur

Le dispositif audio de votre logiciel de vidéoconférence et de votre ordinateur doivent tous deux être réglés sur « CS-500 ».

1. Dans les paramètres Son de votre ordinateur, sélectionnez « Yamaha CS-500 » comme dispositif de lecture et d'enregistrement par défaut.

2. Dans les paramètres de votre logiciel de vidéoconférence, sélectionnez « CS-500 » à la fois comme dispositif vidéo et audio.

NOTE

Si vous utilisez l'appareil comme une simple caméra Web, réglez les paramètres comme décrit ci-dessous.

1. Dans les paramètres Son de votre ordinateur, sélectionnez le téléphone à haut-parleur comme dispositif de lecture et d'enregistrement par défaut.

2. Dans les paramètres de votre logiciel de vidéoconférence, sélectionnez « CS-500 » comme dispositif vidéo et le téléphone à haut-parleur comme dispositif audio.

Configuration de l'appareil depuis un écran de téléviseur (menu d'affichage sur écran)

Le menu d'affichage sur écran est une fonction affichant le menu des réglages de l'appareil sur un écran de téléviseur. La navigation dans ce menu se fait avec la télécommande.

NOTE

- Cette fonction n'est pas disponible quand l'appareil est utilisé comme caméra Web (page 60).
- Pour permettre l'utilisation de cette fonction, effectuez d'abord la procédure décrite sous « Appariement de l'appareil à la télécommande » (page 62).
- Pour permettre l'utilisation de cette fonction, effectuez d'abord la procédure décrite sous « Activation des fonctions HDMI/DisplayLink/Bluetooth/audio USB » (page 63).

Utilisation de l'affichage sur écran (OSD)

1. Appuyez sur le bouton de menu de la télécommande.

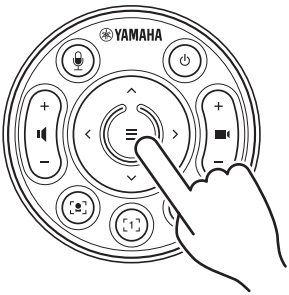

L'affichage sur écran (OSD) apparaît sur le téléviseur.

2. Naviguez dans le menu avec le bouton de panoramique/d'inclinaison de la télécommande.

Le bouton de panoramique/d'inclinaison (bouton de curseur) permet de déplacer le curseur vers le haut/le bas/la gauche/la droite.

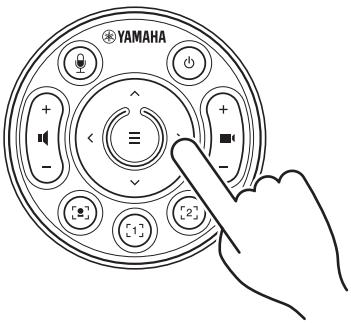

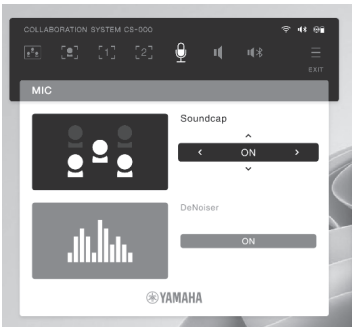

Initialisation des réglages de l’appareil

Suivez une des méthodes ci-dessous pour initialiser les réglages de l’appareil et retrouver ses réglages d’usine.

- Initialisation via l’appareil
- Initialisation via Yamaha CS Manager

Initialisation via l’appareil

1. Mettez l’appareil sous tension en branchant son adaptateur secteur tout en maintenant enfoncé le bouton [FUNCTION] sur le panneau arrière de l’appareil.

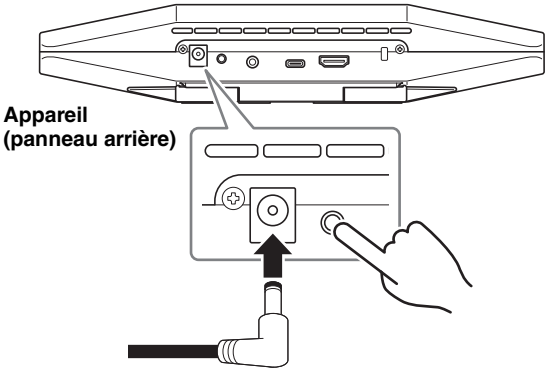

2. Veillez à maintenir le bouton [FUNCTION] enfoncé pendant au moins 5 secondes après avoir branché l’adaptateur secteur.

Le témoin de statut sur le panneau avant de l’appareil clignote cinq fois en orange à des intervalles de 0,5 seconde.

L’initialisation est terminée quand le témoin de statut s’allume en blanc.

Initialisation via Yamaha CS Manager

Initialisez l’appareil avec le logiciel utilitaire « Yamaha CS Manager ».

Pour plus d’informations, reportez-vous au Guide de l’utilisateur du CS-500.

Spécifications principales

Dimensions		260 (L) × 75 (P) × 50 mm (H)
Poids		0,6 kg
Alimentation		20 V DC/2,1 A, CW2002100 (100 à 240 V, 50/60 Hz)
Consommation maximale		15,0 W
Température	**D'utilisation**	0 °C à 40 °C
	Remisage	–20 °C à 60 °C
Humidité	**D'utilisation**	20% à 85% (sans condensation)
	Remisage	20% à 85% (sans condensation)
Éléments inclus dans l'emballage		CS-500 (l'appareil), À lire au préalable, Guide de sécurité, Guide rapide, câble USB 2.0 (de type C vers A, 5 m), câble HDMI (2 m), cache-objectif, télécommande, pile bouton (CR2032) × 2, adaptateur secteur avec cordon d'alimentation (CW2002100)
Accessoires disponibles en option		Support de montage mural (accessoire de montage) BRK-WL1 Support de montage pour moniteur (accessoire de montage) BRK-TV1 Câbles USB en fibre optique CBL-L10AC et CBL-L25AC

Contenido

Introducción 69
Manuales disponibles 69
Acerca de este manual 70
Elementos incluidos 70
Elementos que se venden por separado 71
Software de utilidades disponible 71
Actualización del firmware del dispositivo 71

Controles y conectores 72
Panel delantero 72
Panel trasero 73
Mando a distancia 74

Configuración y conexiones 76
Instalación del dispositivo 76
Si se instala sobre un televisor 76
Si se monta con soportes de fijación en un televisor 77
Si se monta en una pared 80
Conexión de dispositivos 81
Ejemplos de configuraciones 81
Si se utiliza como cámara web 82
Conexión de la fuente de alimentación 83
Introducir/reemplazar las pilas del mando a distancia 83
Emparejar el dispositivo y el mando a distancia 84
Realización de los ajustes iniciales necesarios 85
Activación de la función HDMI/función DisplayLink/Bluetooth/audio USB 85
Instalación del controlador (driver) DisplayLink® en el ordenador 86
Selección del dispositivo en el ordenador 86

Configuración del dispositivo desde la pantalla de un televisor (menú de visualización en pantalla) 87
Utilización del menú de visualización en pantalla 87

Recuperación de los ajustes predeterminados de fábrica (restablecimiento de los valores de fábrica) 88
Inicialización utilizando el dispositivo 88
Inicialización utilizando Yamaha CS Manager 88

Especificaciones principales 89

Introducción

Gracias por adquirir el CS-500 de Yamaha. Este producto es un dispositivo de videoconferencia equipado con cámara y micrófonos. Puede configurarse para su uso en espacios reducidos y salas de reuniones. Combinado con un televisor, altavoces y software de videoconferencia (en un ordenador), permite la realización de teleconferencias de forma cómoda.

Manuales disponibles

Los manuales para este producto se pueden descargar en formato PDF desde el sitio web indicado a continuación.

▼ Sitio web de Yamaha (descargas)
https://download.yamaha.com/

☐	**“Leer primero” (incluido)**	Describe qué hacer lo primero después de adquirir el producto.
☐	**“Guía de seguridad” del CS-500 (incluida)**	Contiene las precauciones para utilizar este producto de forma segura.
☑	**“Guía rápida” del CS-500 (este manual, incluido)**	Proporciona principalmente información básica para utilizar este producto, como los nombres de las partes, procedimientos de instalación y operaciones de configuración, así como detalles sobre dónde obtener otra información relacionada.
☐	**“Guía del usuario” del CS-500 (PDF)**	Este manual proporciona información detallada sobre todas las funciones y características, incluidas aquellas que también se tratan en la “Guía rápida”. También explica cómo utilizar la aplicación Yamaha CS Manager en un ordenador para configurar y manejar el dispositivo.

Acerca de este manual

Este manual utiliza las palabras de señalización que se indican a continuación para la información importante.

ADVERTENCIA	Este contenido está relacionado con “riesgo de lesiones graves o muerte”.
ATENCIÓN	Este contenido está relacionado con “riesgo de lesiones”.
AVISO	Indica contenido que se debe cumplir para evitar fallos de funcionamiento, daños o un funcionamiento incorrecto del producto, así como para evitar la pérdidas de datos.
IMPORTANTE	Indica contenido que se debe conocer para operar y utilizar el producto correctamente.
NOTA	Indica información relacionada con el funcionamiento y el uso. Lea este contenido como referencia.

- Las ilustraciones que se muestran en este manual son únicamente orientativas.
- Los nombres de empresas y productos utilizados en este manual son marcas comerciales o marcas comerciales registradas de sus respectivos titulares.
- Yamaha realiza constantemente mejoras y actualizaciones del software incluido en este producto. Puede descargar el software más reciente desde el sitio web de Yamaha.
- El contenido de este manual es aplicable a las especificaciones más recientes en la fecha de publicación. Para obtener el manual más reciente, acceda al sitio web de Yamaha y descargue el archivo del manual.

Elementos incluidos

- **CS-500 (dispositivo)**
- **Leer primero**
- **Guía de seguridad**
- **Guía rápida**
- **Cable USB 2.0 (tipo C a tipo A, 5 m)**
- **Cable HDMI (2 m)**
- **Tapa de la lente**
- **Mando a distancia**
- **Pilas de botón (CR2032) × 2**
- **Adaptador de CA con cable de alimentación (CW2002100)**

Elementos que se venden por separado

- **Soporte de montaje en pared (accesorio de montaje) BRK-WL1**
  Es necesario para instalar el dispositivo en una pared. También se utiliza en combinación con un soporte de montaje para monitor BRK-TV1 si se instala el dispositivo en un televisor.
- **Soporte de montaje para monitor (accesorio de montaje) BRK-TV1**
  También se utiliza en combinación con un soporte de montaje en pared BRK-WL1 si se instala el dispositivo en el soporte VESA de un televisor.
- **Cables USB: CBL-L10AC (10 metros), CBL-L25AC (25 metros)**
  Estos son cables USB de fibra óptica. Se utilizan cuando el dispositivo y el ordenador están muy separados. Son compatibles con USB 3.2 Gen 2 (SuperSpeed Plus) y tienen capacidad de transferencia de alta velocidad hasta 10 Gbps.

NOTA

Los estándares VESA son internacionales y definen el espacio entre los orificios de los tornillos que se utilizan cuando se colocan equipos de vídeo, como por ejemplo televisores, en soportes de pared y soportes para televisores.

Software de utilidades disponible

El software de utilidades se puede utilizar para configurar el dispositivo según su uso y el entorno. El software se puede descargar desde el sitio web indicado a continuación.

▼ Sitio web de Yamaha (descargas)
https://download.yamaha.com/

■ **Yamaha CS Manager**

Este es un software que permite configurar y manejar el dispositivo desde un ordenador. Para información más detallada, consulte la “Guía del usuario” del CS-500.

Actualización del firmware del dispositivo

Este producto está diseñado para permitir la actualización del firmware del dispositivo con el fin de mejorar la operatividad, añadir funciones y arreglar problemas. Recomendamos la actualización del firmware a la versión más reciente.

La información sobre la actualización del firmware está disponible en el sitio web de Yamaha. Para información más detallada sobre el procedimiento de actualización y los ajustes del dispositivo, consulte la “Guía del usuario” del CS-500.

Controles y conectores

Panel delantero

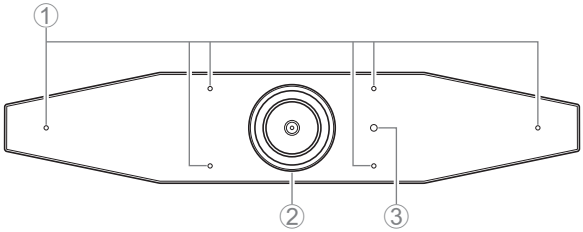

① Micrófono

El audio capturado por estos micrófonos se envía a la parte remota de una conexión remota.

② Cámara

El vídeo capturado por esta cámara se envía a la parte remota de una conexión remota.

③ Indicador de estado

Indica el estado del dispositivo. Cuanto más abajo esté el elemento en la lista que figura a continuación, más alta será la prioridad para la indicación.

Estado del indicador		Estado del dispositivo
Blanco (iluminado)		En espera
Azul claro (iluminado)		Cámara en funcionamiento
Verde (iluminado)		Llamada en curso
Rojo (iluminado)		Micrófono silenciado
Blanco (parpadeando)	0,361 veces por segundo	Iniciando
Sin luz		Apagado; en espera para ahorro de energía
Blanco (parpadeando)	0,3 veces por segundo	Monitorización desactivada
Naranja (parpadeando)	1 vez por segundo	Restablecimiento de los valores de fábrica; activación de la función HDMI/función DisplayLink/Bluetooth/audio USB
Azul (parpadeando)	1 vez por segundo	Emparejando con el mando a distancia o con un dispositivo inteligente
Azul (iluminado)	3 segundos	Notificación de finalización del emparejamiento con el mando a distancia

Estado del indicador		Estado del dispositivo
Verde (parpadeando)	2 veces por segundo	Recibiendo una llamada
Rojo (parpadeando)	2,5 veces por segundo	Error de hardware

Panel trasero

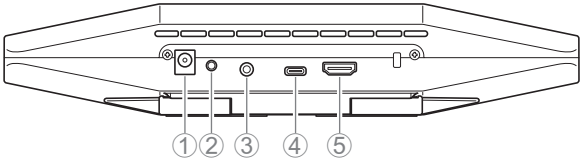

① Toma [DC-IN]

Esta toma es para conectar el adaptador de CA. Después de conectar el adaptador de CA a la toma [DC-IN] del panel trasero, inserte el enchufe de corriente en una toma eléctrica. La conexión del adaptador de CA enciende automáticamente el dispositivo. (página 83).

② Botón [FUNCTION]

Se puede utilizar para emparejar el dispositivo con el mando a distancia (página 84) o para restablecer el dispositivo a sus ajustes predeterminados de fábrica (página 88).

③ Toma de jack [salida de audio de 3,5 mm]

Esta toma de jack es para conectar este dispositivo a altavoces, auriculares, etc. (página 81).

④ Puerto [USB] (tipo - C)

Este puerto es para conectar el dispositivo a un ordenador.

Esto permite mostrar la pantalla del ordenador en el televisor y configurar el dispositivo. Utilice el cable USB 2.0 incluido (tipo C a tipo A) para realizar esta conexión. Para información detallada de cómo conectar este dispositivo, consulte “Conexión de dispositivos” (página 81) en este manual.

⑤ Puerto [HDMI]

Este puerto es para conectar el dispositivo a un televisor. Esto permite que el televisor muestre la pantalla del ordenador conectado al puerto [USB] y el menú de visualización en pantalla del dispositivo (página 87).

Mando a distancia

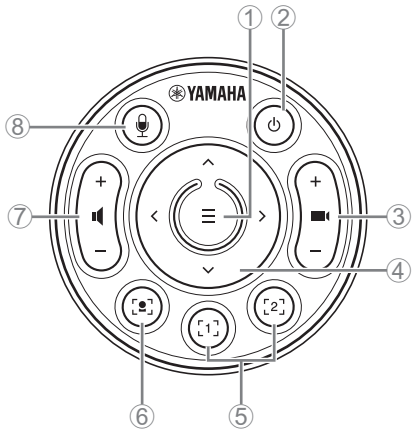

Parte superior

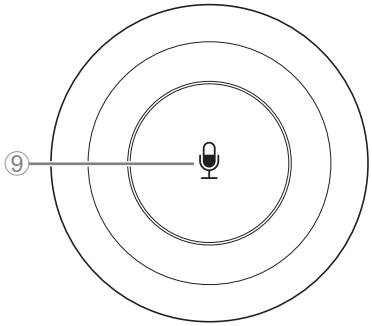

Parte inferior

① Botón de menú

Se puede utilizar para visualizar el menú de visualización en pantalla (página 87) en el televisor o emparejar el dispositivo con el mando a distancia (página 84).

② Botón de alimentación

Se utiliza para encender/apagar el CS-500.

③ Botón de zoom de la cámara

Se utiliza para ampliar/reducir (acercar/alejar el zoom) el vídeo que se está capturando.

④ Botón de giro/inclinación

Se utiliza para ajustar el ángulo de la cámara horizontal/verticalmente. También se puede utilizar para operaciones de encuadre inteligente o para desplazar el cursor en el menú de visualización en pantalla que se muestra en el televisor.

⑤ Botones de preajustes de cámara[i] 1 y 2

Se pueden guardar y recuperar dos configuraciones de PTZ (giro horizontal, inclinación vertical y zoom). Mantenga pulsado (durante 2 segundos) este botón para guardar los ajustes realizados con los botones ③ y ④. Para recuperarlos, simplemente pulse el botón.

⑥ Botón de encuadre inteligente

Se utiliza para activar/desactivar la función de encuadre inteligente[ii].

⑦ Botones de volumen de los altavoces

Se utilizan para subir/bajar el volumen de los altavoces.

⑧ ⑨ Botón de silencio del micrófono

Se utiliza para activar/desactivar el micrófono.

[i] Preajuste de cámara

Este dispositivo puede guardar dos configuraciones de ajustes de cámara, es decir, valores de PTZ (giro horizontal/inclinación vertical/zoom).

Para guardar/cambiar los valores, utilice el mando a distancia, el menú de visualización en pantalla (página 87) o Yamaha CS Manager (consulte la “Guía del usuario”).

[ii] Función de encuadre inteligente

Con esta función, la cámara sigue a la persona según el modo seleccionado. Seleccione el modo adecuado dependiendo del uso.

[Group]: Encuadra a todas las personas del grupo.

[Speaker Tracking]: Encuadra a la persona que está hablando.

[Individual]: Encuadra a una persona específica.

Para cambiar el modo de encuadre inteligente, utilice el mando a distancia, el menú de visualización en pantalla (página 87) o Yamaha CS Manager (consulte la “Guía del usuario”).

[Operación con el mando a distancia]

- Utilice el botón ⑥ para activar el encuadre inteligente.
- Utilice el botón de inclinación (arriba/abajo) ④ para cambiar el modo de encuadre inteligente.
- Con el modo [Individual], utilice el botón de giro (izquierda/derecha) ④ para seleccionar la persona a la que se va a enfocar.
- Con el modo [Group], el botón de zoom ③ de la cámara está desactivado.

Configuración y conexiones

Instalación del dispositivo

■ Si se instala sobre un televisor

Este dispositivo se puede colocar directamente encima de un televisor.

1. Despliegue la base de la parte inferior del dispositivo para abrirla y luego engánchela en la parte superior del televisor.

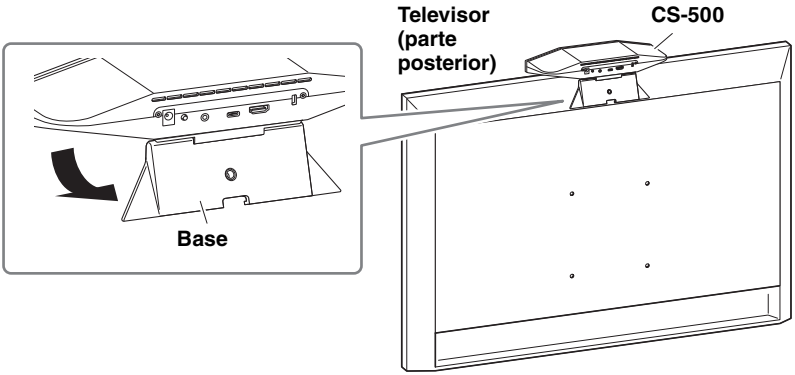

2. Ajuste la orientación de la cámara (hacia arriba o hacia abajo) cambiando el ángulo de la misma con respecto a la base.

- Si se instala sobre un televisor, asegúrese de que el dispositivo no esté a más de 2 metros del suelo. En caso de que instale el dispositivo a más de 2 metros del suelo, asegúrese de utilizar un soporte de montaje para fijarlo al televisor (página 77).
- Si el dispositivo se cae, puede causar lesiones o daños.

■ Si se monta con soportes de fijación en un televisor

Este dispositivo se puede montar en un televisor mediante un soporte de montaje en pared y un soporte de montaje para monitor (VESA) (ambos se venden por separado).

Cuando vaya a montar el dispositivo en un televisor mediante soportes de fijación, prepare lo siguiente:

Soporte de montaje en pared BRK-WL1 (se vende por separado)

Soporte de montaje para monitor (VESA) BRK-TV1 (se vende por separado)

ADVERTENCIA

- Asegúrese de que el distribuidor donde compró el producto o una empresa profesional instale el soporte de montaje.
- Después de la instalación, asegúrese de que el CS-500 esté bien sujeto. Así mismo, compruebe con regularidad que no haya ninguna posibilidad de que el dispositivo se caiga o se vuelque. No podemos asumir ninguna responsabilidad por los accidentes causados por una instalación incorrecta.
- Después de la instalación, no se apoye contra el CS-500 ni aplique sobre él mucha fuerza desde arriba. Si el dispositivo se cae, puede causar lesiones o daños.

Este es un ejemplo de una instalación que utiliza los orificios para tornillos del televisor y un soporte de televisor.

1. Acople el soporte de montaje para monitor (vertical), el soporte de montaje para monitor (para montaje en el soporte de montaje en pared) y el soporte de montaje en pared utilizando los tornillos incluidos con ellos.

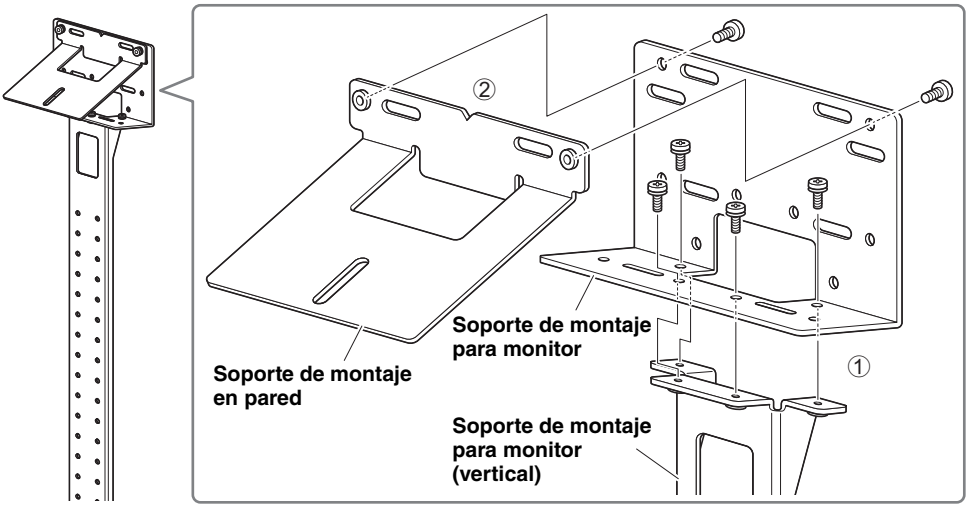

2. Acople los dos soportes de montaje para monitor (horizontales) al televisor usando los tornillos incluidos.

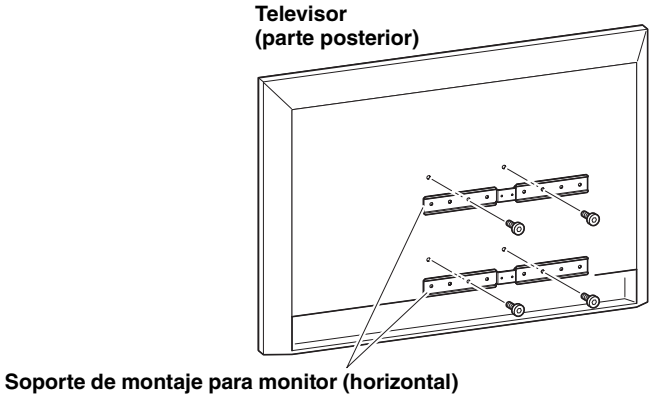

3. Fije los soportes acoplados en el paso *1* a los soportes instalados en el paso *2*.

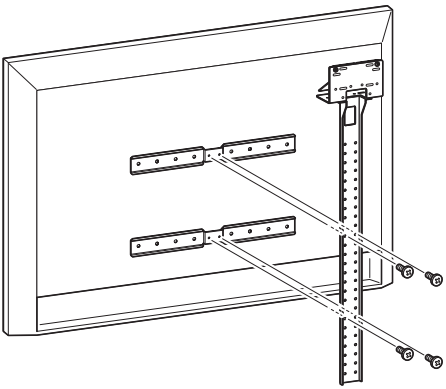

IMPORTANTE Elija la posición de montaje apropiada para el televisor.

4. **Colóquelo en un soporte de televisor.**

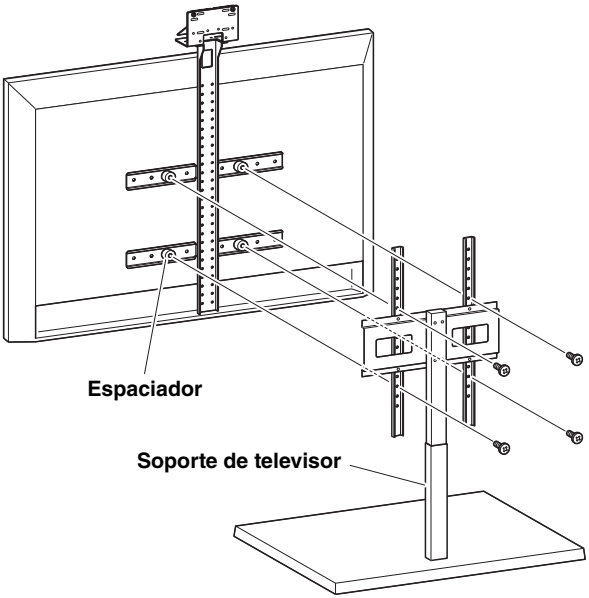

IMPORTANTE	Dependiendo de la configuración del soporte de televisor, asegure firmemente también los espaciadores incluidos con el soporte de montaje para monitor BRK-TV1 (se vende por separado).

5. **Coloque el dispositivo en el soporte de montaje en pared del paso *4*, y a continuación, desde la parte inferior, asegúrelo con el tornillo incluido.**

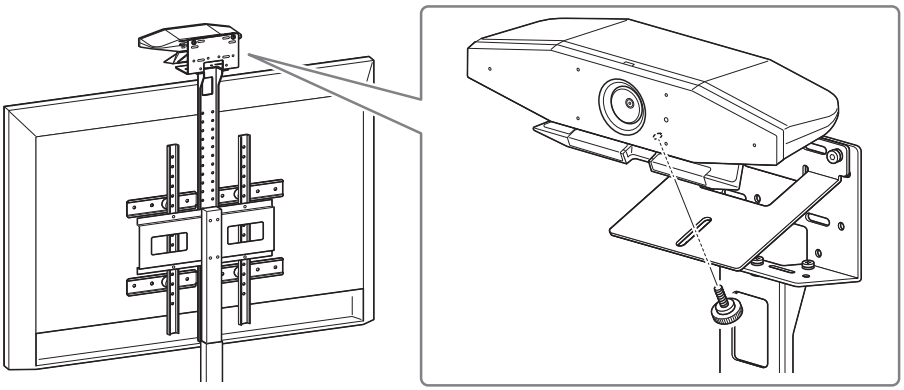

6. **Ajuste la orientación de la cámara (hacia arriba o hacia abajo) cambiando el ángulo de la misma con respecto a la base.**

■ Si se monta en una pared

Este dispositivo se puede montar en una pared mediante un soporte de montaje en pared (se vende por separado).

Cuando vaya a montar el dispositivo en una pared, prepare lo siguiente:

Soporte de montaje en pared BRK-WL1 (se vende por separado)

ADVERTENCIA

- Asegúrese de que el distribuidor donde compró el producto o una empresa profesional instale el soporte de montaje.
- Después de la instalación, asegúrese de que el CS-500 esté bien sujeto. Así mismo, compruebe con regularidad que no haya ninguna posibilidad de que el dispositivo se caiga o se vuelque. No podemos asumir ninguna responsabilidad por los accidentes causados por una instalación incorrecta.
- Después de la instalación, no se apoye contra el CS-500 ni aplique sobre él mucha fuerza desde arriba. Si el dispositivo se cae, puede causar lesiones o daños.

1. Fije a la pared el soporte de montaje en pared.

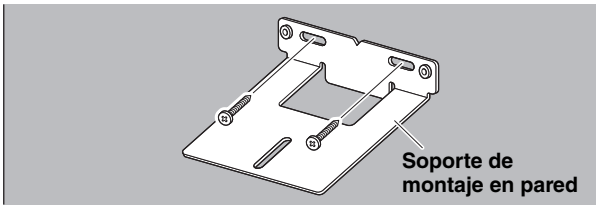

IMPORTANTE

- Los tornillos para fijar a la pared el soporte de montaje en pared no están incluidos. Prepare tornillos con la resistencia suficiente.
- Para más información sobre los tornillos y la instalación, debe ponerse en contacto con el distribuidor donde adquirió el producto o con una empresa profesional.

2. Fije el dispositivo en el soporte del paso *1*.

Coloque el dispositivo en el soporte del paso ***1***. Desde la parte inferior, fije el dispositivo al soporte de montaje en pared mediante el tornillo incluido.

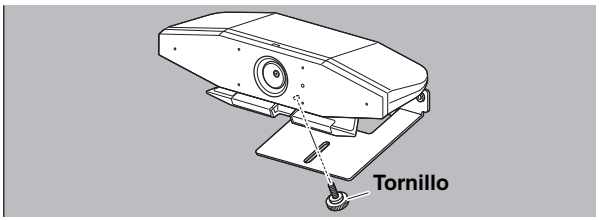

3. Ajuste la orientación de la cámara (hacia arriba o hacia abajo) cambiando el ángulo de la misma con respecto a la base.

Conexión de dispositivos

■ Ejemplos de configuraciones

Este dispositivo se puede conectar como se muestra en el ejemplo a continuación. Para videoconferencias, se puede utilizar un ordenador con conexión a Internet simplemente conectándolo al dispositivo con un cable USB.

Utilice este método de conexión para emitir audio por los altavoces del televisor.

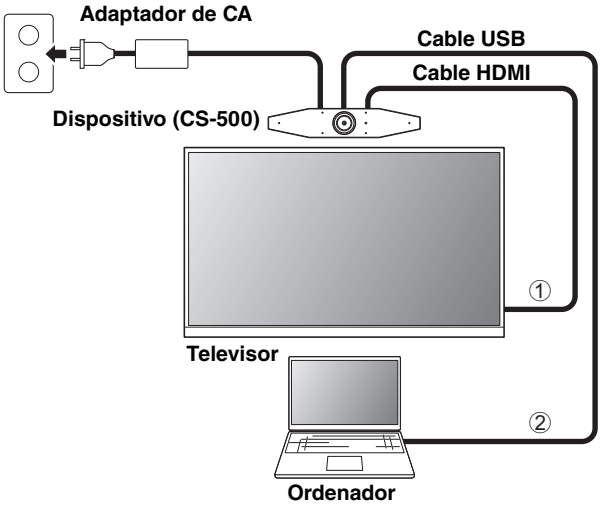

① Conecte un extremo del cable HDMI incluido al puerto [HDMI] del dispositivo y conecte el otro extremo al televisor.

② Conecte el conector tipo C del cable USB incluido al puerto [USB] del dispositivo y conecte el conector tipo A al ordenador.

NOTA

- Asegúrese de seguir primero el procedimiento de “Activación de la función HDMI/función DisplayLink/Bluetooth/audio USB” (página 85).
- Para visualizar la pantalla del ordenador en un televisor, puede que sea necesario instalar el controlador (driver) DisplayLink® (página 86).

Emisión de audio desde altavoces de audio analógicos/auriculares

Este dispositivo está equipado con una toma de jack de salida de audio de 3,5 mm. Conecte a dicha salida unos auriculares o unos altavoces autoamplificados para escuchar el audio de la otra parte en una videoconferencia.

■ Si se utiliza como cámara web

Para utilizarse solamente como cámara web en un sistema de videoconferencia, este dispositivo puede conectarse como se muestra en el ejemplo a continuación.

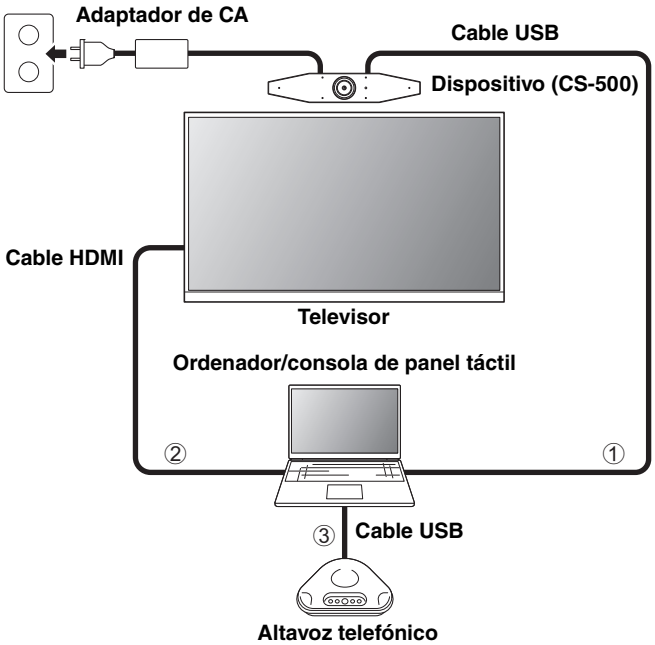

① Conecte el conector tipo C del cable USB incluido al puerto [USB] del dispositivo y conecte el conector tipo A al ordenador.

② Conecte un extremo del cable HDMI incluido al ordenador y conecte el otro extremo al televisor.

③ Conecte el altavoz telefónico al ordenador.

NOTA

Cuando se usa solo como cámara web, no se utilizan las siguientes funciones del dispositivo:

- Menú de visualización en pantalla (página 87)
- Audio USB
- DisplayLink
- Bluetooth
- Wi-Fi

Conexión de la fuente de alimentación

Conecte un extremo del adaptador de CA incluido a la toma [DC-IN] del dispositivo y conecte el otro extremo a una toma eléctrica.

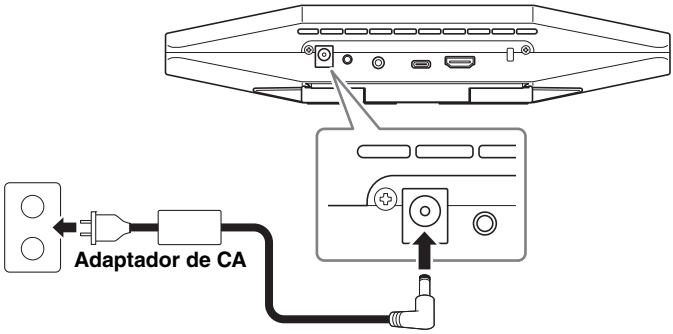

La conexión del adaptador de CA enciende automáticamente el dispositivo.

Después de haber conectado la fuente de alimentación, el dispositivo se puede encender o apagar con el mando a distancia.

Introducir/reemplazar las pilas del mando a distancia

Antes de introducir las pilas incluidas (CR2032 × 2) en el mando a distancia, quite el panel inferior y la cubierta de las pilas. Para reemplazar las pilas, quite las viejas e instale unas nuevas (se venden por separado).

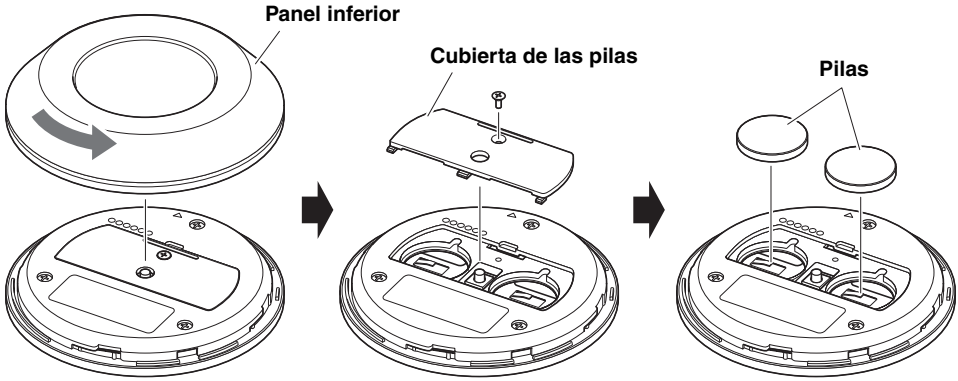

IMPORTANTE

- Cuando reemplace las pilas, asegúrese de utilizar el tipo especificado (CR-2032).
- Deseche las pilas usadas de acuerdo con las normativas locales.

Emparejar el dispositivo y el mando a distancia

Para manejar el dispositivo con el mando a distancia, siga el procedimiento indicado a continuación para emparejarlos.

1. Mantenga presionado el botón [FUNCTION] (en el panel trasero del dispositivo) durante al menos 2 segundos.

Dispositivo (panel trasero)

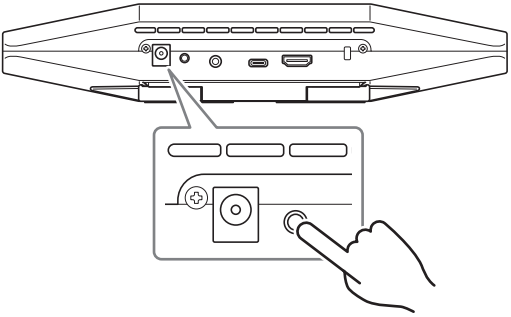

El indicador de estado del panel delantero del dispositivo parpadeará en azul.

2. Mantenga pulsado el botón de menú del mando a distancia durante al menos 2 segundos.

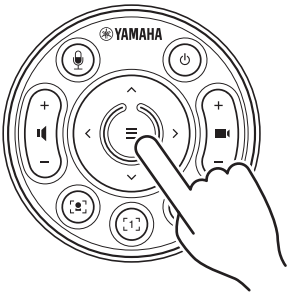

El emparejamiento estará terminado después de que el indicador de estado del panel delantero del dispositivo se ilumine en azul durante 3 segundos.

NOTA

Si mantiene presionado el botón [FUNCTION] en el panel trasero del dispositivo, se desemparejará el mando a distancia emparejado. Para volver a emparejar el mando a distancia, siga el procedimiento de emparejamiento indicado anteriormente.

Enlaces relacionados

- Mando a distancia (página 74)
- Activación de la función HDMI/función DisplayLink/Bluetooth/audio USB (página 85)
- Configuración del dispositivo desde la pantalla de un televisor (menú de visualización en pantalla) (página 87)

Realización de los ajustes iniciales necesarios

■ Activación de la función HDMI/función DisplayLink/Bluetooth/audio USB

Para utilizar este dispositivo, es necesario activar las funciones que se describen a continuación. Asegúrese de seguir el procedimiento indicado a continuación antes de utilizar este dispositivo.

NOTA

- Antes de realizar la siguiente operación, empareje el dispositivo y el mando a distancia (página 84).
- Cuando este dispositivo se utilice como cámara web, (página 82), esta operación no será necesaria.

1. Mantenga pulsados el botón de menú y el botón de preajuste de cámara 2 del mando a distancia durante al menos 3 segundos.

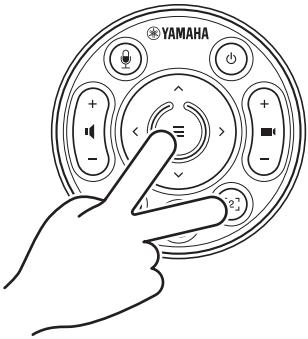

La configuración estará terminada después de que el indicador de estado del panel delantero parpadee en naranja cinco veces con un intervalo de 0,5 segundos.

■ Instalación del controlador (driver) DisplayLink® en el ordenador

Para visualizar la pantalla del ordenador en un televisor, puede que sea necesario instalar el controlador (driver) DisplayLink (DisplayLink Manager en un Mac). Si la pantalla del ordenador no se visualiza en el televisor, incluso después de comprobar todo lo indicado a continuación, instale el controlador DisplayLink:

- El dispositivo y el televisor están conectados con un cable HDMI.
- La entrada del televisor está configurada correctamente.
- Los ajustes de pantalla del ordenador están configurados como “duplicar” o “extender” la pantalla.
- Se ha realizado la operación descrita en “Activación de la función HDMI/función DisplayLink/Bluetooth/audio USB” (página 85).
- Se ha activado DisplayLink en Yamaha CS Manager (consulte la “Guía del usuario”).

Descargue el controlador DisplayLink más reciente desde el sitio web indicado a continuación.

(El siguiente sitio web no está operado por Yamaha Corporation).

▼ Página de descarga del controlador (driver) DisplayLink

https://displaylink.com/downloads

■ Selección del dispositivo en el ordenador

Debe seleccionar el CS-500 como dispositivo de audio en su software de videoconferencia y en su ordenador.

1. En los ajustes de sonido del ordenador, seleccione “Yamaha CS-500” como dispositivo predeterminado tanto de reproducción como de grabación.

2. En el software de videoconferencia, seleccione el CS-500 como dispositivo tanto de vídeo como de audio.

NOTA

Cuando se utilice solo como cámara web, especifique los ajustes descritos a continuación.

1. En los ajustes de sonido del ordenador, seleccione el altavoz telefónico como dispositivo predeterminado tanto de reproducción como de grabación.

2. En el software de videoconferencia, seleccione el CS-500 como dispositivo de vídeo y el altavoz telefónico como dispositivo de audio.

Configuración del dispositivo desde la pantalla de un televisor (menú de visualización en pantalla)

El menú de visualización en pantalla es una función que permite ver el menú de ajustes de configuración del dispositivo en la pantalla de un televisor. Se puede manejar con el mando a distancia.

NOTA

- Esta función no se podrá utilizar cuando este dispositivo se utilice como cámara web (página 82).
- Para utilizar esta función, primero siga el procedimiento de “Emparejar el dispositivo y el mando a distancia” (página 84).
- Para utilizar esta función, primero siga el procedimiento de “Activación de la función HDMI/función DisplayLink/Bluetooth/audio USB” (página 85).

Utilización del menú de visualización en pantalla

1. Pulse el botón de menú del mando a distancia.

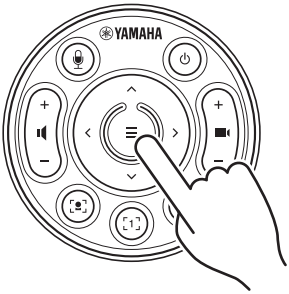

El menú de visualización en pantalla aparecerá en el televisor.

2. Navegue con el botón de giro/inclinación del mando a distancia.

Utilice el botón de giro/inclinación (botón con flechas) para desplazar el cursor hacia arriba/abajo/izquierda/derecha.

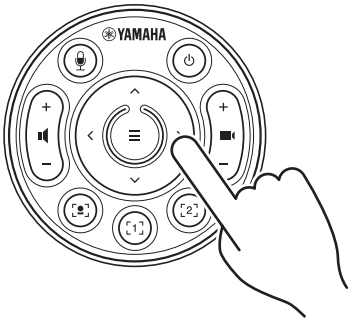

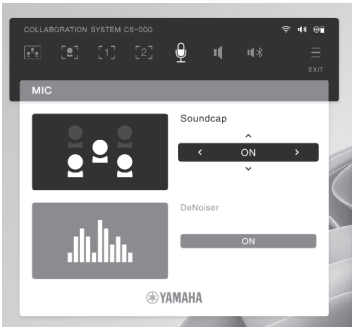

Recuperación de los ajustes predeterminados de fábrica (restablecimiento de los valores de fábrica)

Este dispositivo puede recuperar sus valores predeterminados de fábrica (ajustes iniciales) mediante cualquiera de los métodos siguientes:

- Inicialización utilizando el dispositivo.
- Inicialización utilizando Yamaha CS Manager.

Inicialización utilizando el dispositivo

1. Inicie el dispositivo conectando el cable de alimentación mientras mantiene pulsado el botón [FUNCTION] situado en el panel trasero del dispositivo.

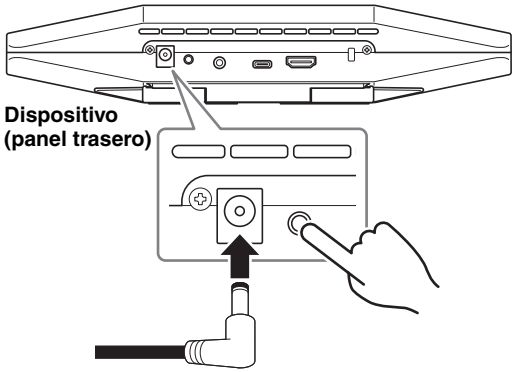

2. Después de conectar el cable de alimentación, mantenga pulsado el botón [FUNCTION] durante al menos 5 segundos.

El indicador de estado del panel delantero del dispositivo parpadeará en naranja cinco veces con un intervalo de 0,5 segundos.

La inicialización estará terminada cuando el indicador de estado se ilumine en blanco.

Inicialización utilizando Yamaha CS Manager

Realice la inicialización utilizando el software de utilidades Yamaha CS Manager.

Para información más detallada, consulte la “Guía del usuario” del CS-500.

Especificaciones principales

Dimensiones		260 mm (an.) × 75 mm (pro.) × 50 mm (al.)
Peso		0,6 kg
Alimentación		20 V CC/2,1 A, CW2002100 (100 V–240 V, 50 Hz/60 Hz)
Consumo de potencia máximo		15 W
Temperatura	**Funcionamiento**	0 °C – 40 °C
	Almacenamiento	–20 °C – 60 °C
Humedad	**Funcionamiento**	20% – 85% (sin condensación)
	Almacenamiento	20% – 85% (sin condensación)
Elementos incluidos		CS-500 (dispositivo), “Leer primero”, “Guía de seguridad”, “Guía rápida”, cable USB 2.0 (tipo C a tipo A, 5 m), cable HDMI (2 m), tapa de la lente, mando a distancia, pilas de botón (CR2032) × 2, adaptador de CA con cable de alimentación (CW2002100)
Elementos que se venden por separado		Soporte de montaje en pared (accesorio de montaje) BRK-WL1 Soporte de montaje para monitor (accesorio de montaje) BRK-TV1 Cables USB de fibra óptica CBL-L10AC y CBL-L25AC

Conteúdo

Introdução 91
Manuais disponíveis 91
Sobre este manual 92
Itens inclusos 92
Itens vendidos separadamente 93
Software utilitário disponível 93
Atualizando o firmware do dispositivo 93

Controles e conectores 94
Painel frontal 94
Painel traseiro 95
Controle remoto 96

Configuração e conexões 98
Instalando o dispositivo 98
Ao instalar em uma TV 98
Ao montar em uma TV 99
Ao montar em uma parede 102
Dispositivos de conexão 103
Configurações de amostra 103
Quando usado como webcam 104
Conectando a fonte de alimentação 105
Inserindo / substituindo as pilhas do controle remoto 105
Emparelhando o dispositivo e o controle remoto 106
Fazendo as configurações iniciais necessárias 107
Ativando a função HDMI/função DisplayLink/Bluetooth/áudio USB 107
Instalando o driver DisplayLink® em seu computador 108
Selecionando o dispositivo no computador 108

Configurando o dispositivo a partir de uma tela de TV (menu de exibição na tela) 109
Usando o menu de exibição na tela 109

Como retornar às configurações padrão de fábrica (redefinição de fábrica) 110
Inicializando usando o dispositivo 110
Inicializando usando o Yamaha CS Manager 110

Principais especificações 111

Introdução

Obrigado por adquirir o Yamaha CS-500. Este produto é um dispositivo de videoconferência equipado com câmera e microfones. Ele pode ser configurado para uso em espaços de reunião e salas de reunião. Combine-o com uma TV, alto-falantes e software de videoconferência (computador) para uma teleconferência confortável.

Manuais disponíveis

Os manuais para este produto podem ser baixados em formato PDF no site a seguir.

▼ Site da Yamaha (Downloads)
https://download.yamaha.com/

☐	**Leia Primeiro (incluído)**	Descreve o que fazer primeiro depois de comprar o produto.
☐	**Guia de segurança CS-500 (incluído)**	Este contém as precauções para usar este produto com segurança.
☑	**Guia rápido do CS-500 (este manual incluído)**	Isso fornece principalmente informações básicas para o uso deste produto, como nomes de peças, procedimentos de instalação e operações de configuração, bem como detalhes sobre onde obter outras informações relacionadas.
☐	**Guia do usuário do CS-500 (PDF)**	Isso fornece informações detalhadas sobre todos os recursos, incluindo os abordados no Guia rápido. Também explica como usar o aplicativo Yamaha CS Manager em seu computador para configurar e operar o dispositivo.

Sobre este manual

Este manual usa as seguintes palavras de sinalização para informações importantes.

ADVERTÊNCIAS	Este conteúdo indica “risco de ferimentos graves ou morte”.
CUIDADO	Este conteúdo indica “risco de ferimentos”.
AVISO	Indica o conteúdo que você deve observar para impedir que o produto funcione incorretamente, seja danificado ou funcione incorretamente e para evitar a perda de dados.
IMPORTANTE	Indica o conteúdo que você deve conhecer para operar e usar o produto corretamente.
OBSERVAÇÃO	Indica informações relacionadas à operação e uso. Leia isto para sua referência.

- As ilustrações mostradas neste manual são apenas para fins instrucionais.
- Os nomes das empresas e dos produtos deste manual são as marcas comerciais ou as marcas comerciais registradas de suas respectivas empresas.
- A Yamaha efetua melhorias e atualizações de maneira constante no software incluído neste produto. Você pode baixar o software mais recente no site da Yamaha.
- O conteúdo deste manual refere-se às últimas especificações na sua data de publicação. Para obter o manual mais recente, acesse o site da Yamaha e faça o download do arquivo do manual.

Itens inclusos

- **CS-500 (dispositivo)**
- **Leia Primeiro**
- **Guia de Segurança**
- **Guia rápido**
- **Cabo USB 2.0 (Tipo-C para Tipo-A, 5 m)**
- **Cabo HDMI (2 m)**
- **Tampa da lente**
- **Controle remoto**
- **Bateria de botão (CR2032) × 2**
- **Adaptador CA com cabo de alimentação (CW2002100)**

Itens vendidos separadamente

- **Suporte de montagem na parede (acessório de montagem) BRK-WL1**
  Isso é necessário para instalar o dispositivo em uma parede. Também é usado em combinação com o suporte de montagem do monitor BRK-TV1 ao instalar o dispositivo em uma TV.
- **Suporte de montagem do monitor (acessório de montagem) BRK-TV1**
  Isso é usado em combinação com o suporte de montagem na parede BRK-WL1 ao instalar o dispositivo no suporte VESA de uma TV.
- **Cabos USB: CBL-L10AC (10 metros), CBL-L25AC (25 metros)**
  Estes são cabos USB de fibra óptica. Eles são usados quando o dispositivo e o computador estão distantes. Eles suportam USB 3.2 Gen2 (Super Speed Plus) e podem se comunicar em altas velocidades de até 10 Gbps.

OBSERVAÇÃO

Os padrões VESA são internacionais e definem o espaçamento entre os orifícios dos parafusos usados ao conectar equipamentos de vídeo, como TVs, a suportes de parede e suportes de TV.

Software utilitário disponível

O software utilitário pode ser usado para configurar o dispositivo de acordo com seu uso e ambiente. O software pode ser baixado no site a seguir.

▼ Site da Yamaha (Downloads)
https://download.yamaha.com/

■ **Yamaha CS Manager**

Este é um software que permite configurar e operar o dispositivo a partir do seu computador. Para obter detalhes, consulte o Guia do Usuário do CS-500.

Atualizando o firmware do dispositivo

Este produto foi projetado para permitir que o firmware do dispositivo seja atualizado para melhorar a operabilidade, adicionar funções e corrigir problemas. Recomendamos atualizar o firmware para a versão mais recente.

Informações sobre como atualizar o firmware estão disponíveis no site da Yamaha. Para obter detalhes sobre o procedimento de atualização e as configurações do dispositivo, consulte o Guia do Usuário do CS-500.

Controles e conectores

Painel frontal

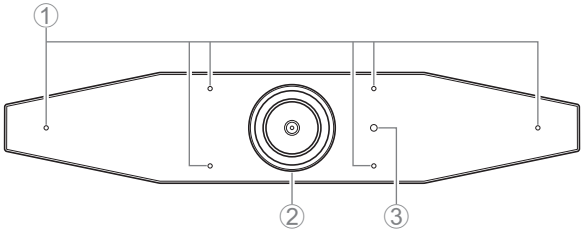

① Microfone

O áudio capturado por esses microfones é entregue à parte remota de uma conexão remota.

② Câmera

O vídeo capturado por esta câmera é entregue à parte remota de uma conexão remota.

③ Status indicador

Indica o status do dispositivo. Quanto menor o item na lista a seguir, maior a prioridade para indicação.

Estado do indicador		Status do dispositivo
Branco (aceso)		Espera
Azul claro (aceso)		Operação da câmera
Verde (aceso)		Durante uma chamada
Vermelho (aceso)		Microfone sem som
Branco (piscando)	0,361 vez/s	Iniciando
Apagado		Desligado; economia de energia em espera
Branco (piscando)	0,3 vez/s	Monitoramento desligado
Laranja (piscando)	1 vez/s	Restauração de fábrica; ativação da função HDMI/ função DisplayLink/Bluetooth/áudio USB
Azul (piscando)	1 vez/s	Emparelhando com o controle remoto ou dispositivo inteligente
Azul (aceso)	3 segundos	Notificação de conclusão do emparelhamento de controle remoto
Verde (piscando)	2 vezes/s	Recebendo uma chamada
Vermelho (piscando)	2,5 vezes/s	Erro de hardware

Painel traseiro

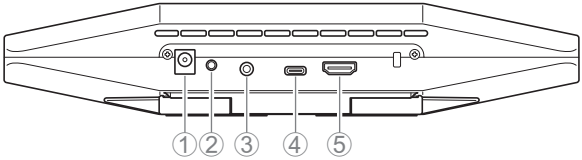

① Conector [DC-IN]

Este conector é para conectar o adaptador AC. Depois de conectar o adaptador CA à saída [DC-IN] no painel traseiro, insira o plugue de alimentação em uma tomada elétrica. A conexão do adaptador CA liga automaticamente o dispositivo. (página 105)

② Botão [FUNCTION]

Pode ser usado para emparelhar o dispositivo com o controle remoto (página 106) ou para retornar o dispositivo às configurações padrão de fábrica (página 110).

③ Conector [saída de áudio de 3,5 mm]

Este conector é para conectar este dispositivo a alto-falantes, fones de ouvido, etc. (página 103)

④ Porta [USB] (Tipo-C)

Esta porta serve para conectar o dispositivo a um computador.

Isso permite exibir a tela do computador na TV e configurar o dispositivo. Use o cabo USB 2.0 incluído (Tipo-C para Tipo-A) para esta conexão. Para obter detalhes sobre como conectar este dispositivo, consulte “Dispositivos de conexão” (página 103) neste manual.

⑤ [HDMI] porta

Esta porta é para conectar o dispositivo a uma TV. Isso permite que a TV exiba a tela do computador conectado à porta [USB] e o menu de exibição na tela do dispositivo (página 109).

Controle remoto

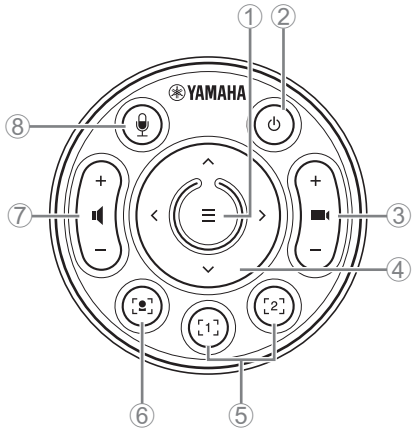

Superior

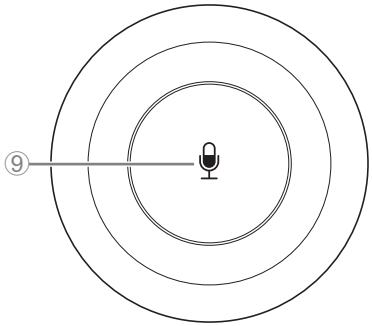

Inferior

① Botão de menu

Pode ser usado para exibir o menu de exibição na tela (página 109) na TV ou emparelhe o dispositivo com o controle remoto (página 106).

② Botão de energia

Usado para ligar/desligar o CS-500.

③ Botão de zoom da câmera

Usado para ampliar/reduzir (zoom in/out) o vídeo que está sendo capturado.

④ Botão de panorâmica / inclinação

Usado para ajustar o ângulo da câmera horizontalmente/verticalmente. Também pode ser usado para operações de enquadramento inteligente ou para mover o cursor no menu de exibição na tela exibido na TV.

⑤ Predefinição da câmera[i] 1 & 2 botões

Dois conjuntos de configurações de PTZ (pan, tilt e zoom) podem ser salvos e recuperados. Pressione longamente (por 2 segundos) este botão para salvar as configurações ajustadas com os botões ③ e ④. Para recuperar, basta pressionar o botão.

⑥ Botão de enquadramento inteligente

Usado para ligar/desligar a função de enquadramento inteligente[ii].

⑦ Botões de volume do alto-falante

Usado para aumentar/diminuir o volume dos alto-falantes.

⑧ ⑨ Botão de silenciar microfone

Usado para ligar/desligar o microfone.

[I] Predefinição da câmera

Este dispositivo pode salvar dois conjuntos de configurações da câmera, ou seja, valores de PTZ (pan/tilt/zoom).

Para salvar/alterar os valores, use o controle remoto, menu de exibição na tela (página 109) ou Yamaha CS Manager (consulte o Guia do usuário).

[Ii] Função de enquadramento inteligente

Com esta função, a câmera segue o assunto de acordo com o modo. Selecione o modo apropriado dependendo do uso.

[Group]: Enquadra todas as pessoas do grupo

[Speaker Tracking]: Enquadra a pessoa que está falando

[Individual]: Enquadra uma pessoa específica

Para alterar o modo de enquadramento inteligente, use o controle remoto, menu de exibição na tela (página 109) ou Yamaha CS Manager (consulte o Guia do usuário).

[Operação de controle remoto]

- Use botão ⑥ para ativar o enquadramento inteligente.
- Use o botão de inclinação (para cima/para baixo) ④ para alterar o modo de enquadramento inteligente.
- Com o modo [Individual], use o botão pan (esquerda/direita) ④ para selecionar a pessoa a ser focada.
- Com o modo [Grupo], o botão de zoom da câmera ③ está desativado.

Configuração e conexões

Instalando o dispositivo

■ Ao instalar em uma TV

Este dispositivo pode ser colocado diretamente em cima de uma TV.

1. Abra o suporte na parte inferior do dispositivo e prenda-o na parte superior da TV.

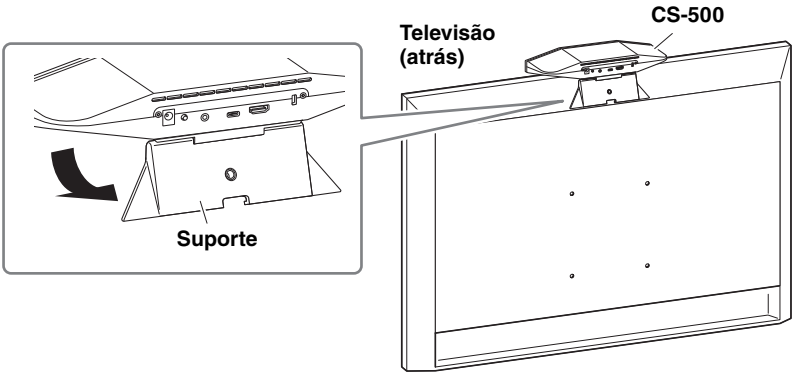

2. Ajuste a orientação da câmera (para cima ou para baixo) alterando o ângulo da câmera para o suporte.

- Ao instalar em uma TV, certifique-se de que o dispositivo não esteja a mais de 2 metros do solo. Ao instalar o dispositivo em um local a mais de 2 metros do solo, certifique-se de usar um suporte para prendê-lo à TV. (página 99)
- Se o dispositivo cair, podem ocorrer ferimentos ou danos.

■ Ao montar em uma TV

Este dispositivo pode ser montado em uma TV usando o suporte de montagem na parede e o suporte de montagem do monitor (VESA) (ambos vendidos separadamente).

Ao montar o dispositivo em uma TV, prepare o seguinte.

Suporte de montagem na parede BRK-WL1 (vendido separadamente)

Suporte de montagem do monitor (VESA) BRK-TV1 (vendido separadamente)

ADVERTÊNCIAS

- Certifique-se de que o suporte de montagem seja instalado pelo revendedor onde você adquiriu o produto ou por um empreiteiro profissional.
- Após a instalação, certifique-se de que o CS-500 está firmemente preso. Além disso, verifique regularmente se não há possibilidade de o dispositivo cair ou tombar. Não podemos ser responsabilizados por acidentes causados por instalação incorreta.
- Após da instalação, não se incline contra o CS-500 nem aplique uma força forte vinda de cima. Se o dispositivo cair, podem ocorrer ferimentos ou danos.

Português

Este é um exemplo de instalação que usa os orifícios dos parafusos na TV e um suporte de TV.

1. Fixe o suporte de montagem do monitor (vertical), o suporte de montagem do monitor (para montagem no suporte de parede) e o suporte de montagem na parede usando os parafusos incluídos com eles.

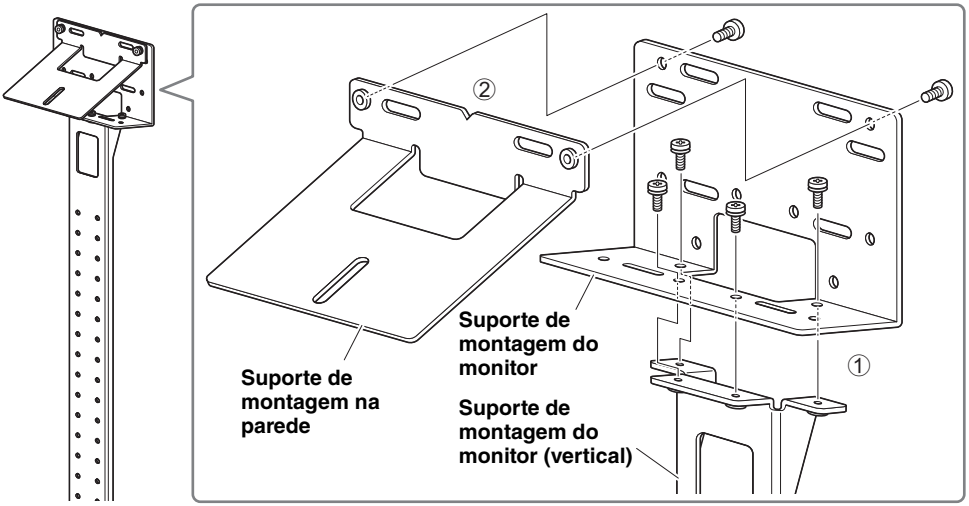

2. Prenda os dois suportes de montagem do monitor (horizontais) à TV usando os parafusos incluídos.

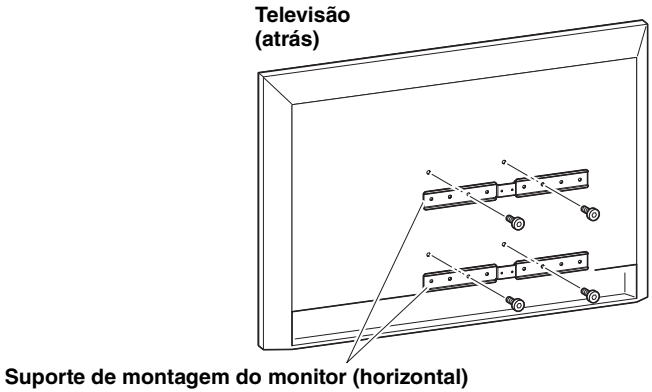

3. Anexe os suportes montados na etapa *1* to os suportes instalados na etapa *2*.

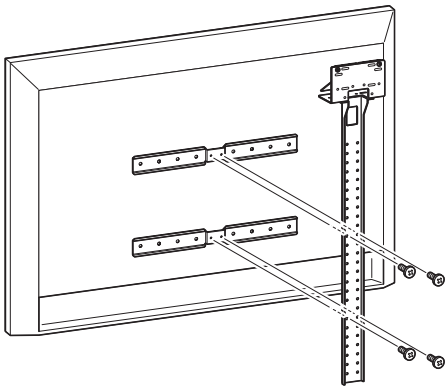

IMPORTANTE Escolha a posição de montagem apropriada para a TV.

4. Conecte a um suporte de TV.

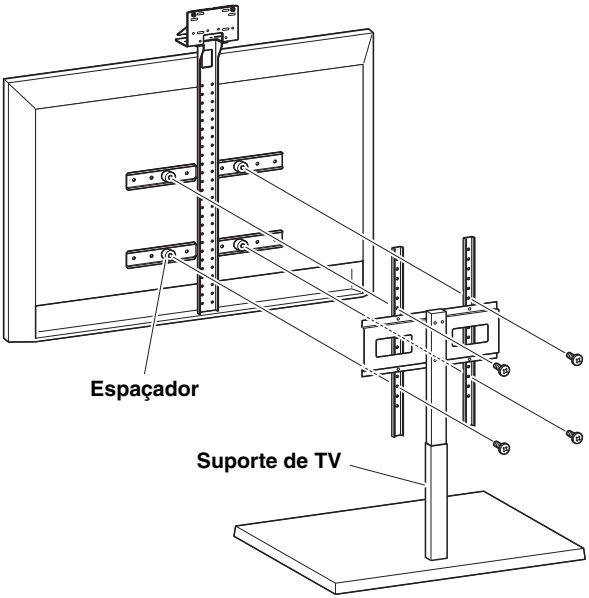

IMPORTANTE	Dependendo da configuração do suporte de TV, prenda também firmemente os espaçadores incluídos com o suporte de montagem do monitor BRK-TV1 (vendido separadamente).

5. Coloque o dispositivo no suporte de montagem na parede da etapa *4*, e, em seguida, pela parte inferior, prenda com o parafuso incluído.

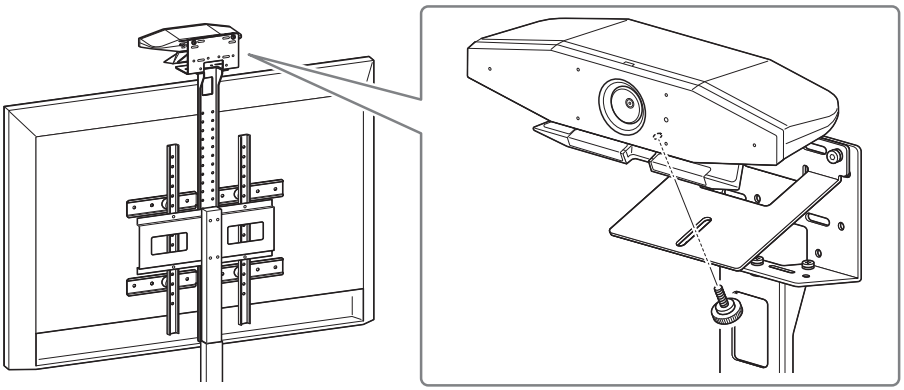

6. Ajuste a orientação da câmera (para cima ou para baixo) alterando o ângulo da câmera para o suporte.

■ Ao montar em uma parede

Este dispositivo pode ser montado na parede usando o suporte de montagem na parede (vendido separadamente).

Ao montar o dispositivo em uma parede, prepare o seguinte.

Suporte de montagem na parede BRK-WL1 (vendido separadamente)

ADVERTÊNCIAS

- Certifique-se de que o suporte de montagem seja instalado pelo revendedor onde você adquiriu o produto ou por um empreiteiro profissional.
- Após a instalação, certifique-se de que o CS-500 está firmemente preso. Além disso, verifique regularmente se não há possibilidade de o dispositivo cair ou tombar. Não podemos ser responsabilizados por acidentes causados por instalação incorreta.
- Após da instalação, não se incline contra o CS-500 nem aplique uma força forte vinda de cima. Se o dispositivo cair, podem ocorrer ferimentos ou danos.

1. Fixe o suporte de montagem na parede.

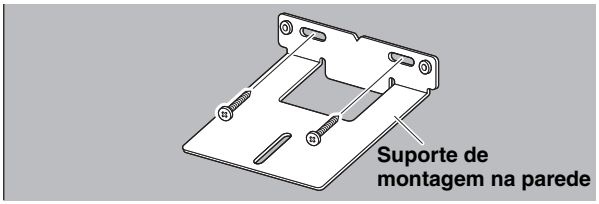

IMPORTANTE

- Os parafusos para fixar o suporte de montagem na parede não estão incluídos. Prepare parafusos que sejam fortes o suficiente.
- Para obter detalhes sobre os parafusos e a instalação, entre em contato com o revendedor onde adquiriu o produto ou com um empreiteiro profissional.

2. Prenda o dispositivo ao suporte da etapa *1*.

Coloque o dispositivo no suporte da etapa ***1***. Do lado de baixo, prenda o dispositivo no suporte de montagem na parede usando o parafuso incluído.

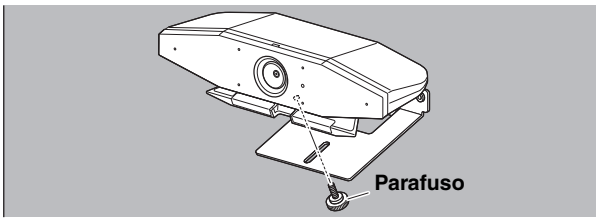

3. Ajuste a orientação da câmera (para cima ou para baixo) alterando o ângulo da câmera para o suporte.

Dispositivos de conexão

■ Configurações de amostra

Este dispositivo pode ser conectado conforme mostrado no exemplo abaixo. Para videoconferências, um computador conectado à Internet pode ser usado simplesmente conectando-o ao dispositivo com um cabo USB.

Use este método de conexão para emitir áudio dos alto-falantes da TV.

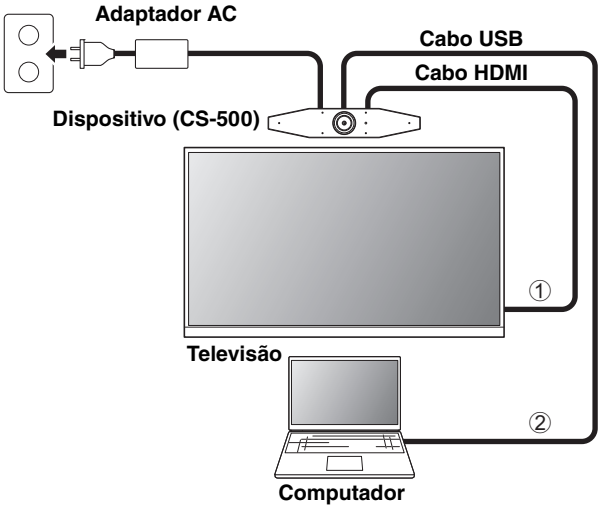

① Conecte uma extremidade do cabo HDMI incluído à porta [HDMI] do dispositivo e conecte a outra extremidade à TV.

② Conecte o plugue Tipo-C do cabo USB incluído à porta [USB] do dispositivo e conecte o plugue Tipo-A ao computador.

OBSERVAÇÃO

- Certifique-se de seguir primeiro o procedimento “Ativando a função HDMI/função DisplayLink/Bluetooth/áudio USB” (página 107).
- Para exibir a tela do computador em uma TV, pode ser necessário instalar o DisplayLink® driver (página 108).

Saída de áudio de alto-falantes/fones de ouvido de áudio analógico

Este dispositivo está equipado com um conector de saída de áudio de 3,5 mm. Conecte fones de ouvido ou alto-falantes com um amplificador embutido para emitir o áudio da outra parte em uma videoconferência.

■ Quando usado como webcam

Para ser usado apenas como webcam para um sistema de videoconferência, este dispositivo pode ser conectado conforme mostrado no exemplo abaixo.

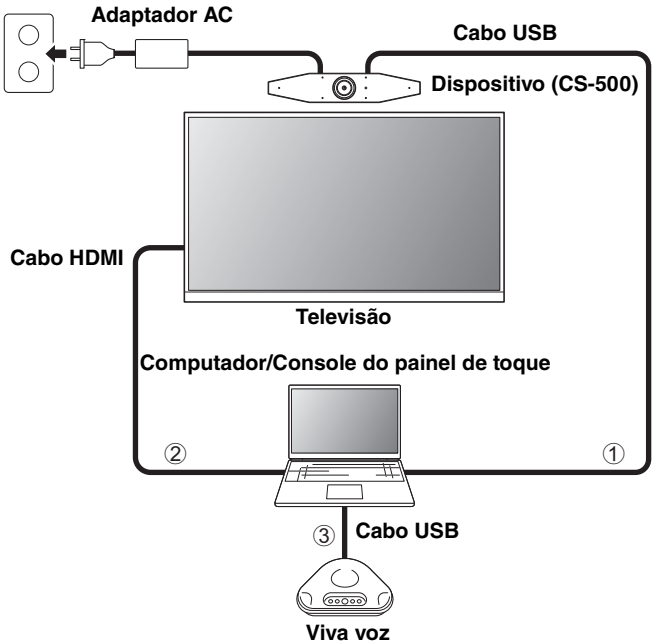

① Conecte o plugue Tipo-C do cabo USB incluído à porta [USB] do dispositivo e conecte o plugue Tipo-A ao computador.

② Conecte uma extremidade do cabo HDMI incluído ao computador e conecte a outra extremidade à TV.

③ Conecte o viva-voz ao computador.

OBSERVAÇÃO

Quando usado apenas como webcam, os seguintes recursos do dispositivo não são usados.

- Menu de exibição na tela (página 109)
- Áudio USB
- DisplayLink
- Bluetooth
- Wi-Fi

Conectando a fonte de alimentação

Conecte uma extremidade do adaptador CA incluído ao conector [DC-IN] do dispositivo e conecte a outra extremidade a uma tomada elétrica.

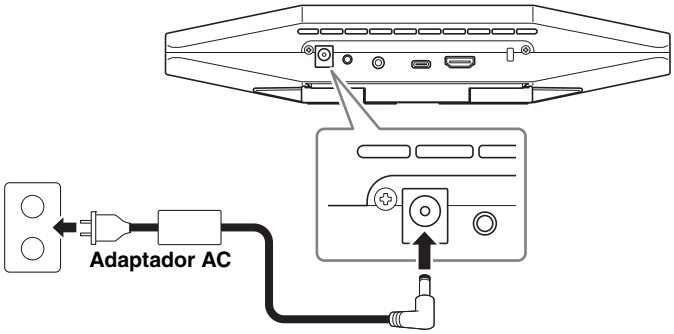

A conexão do adaptador CA liga automaticamente o dispositivo.

Após a conexão da fonte de alimentação, o dispositivo pode ser ligado/desligado com o controle remoto.

Inserindo / substituindo as pilhas do controle remoto

Antes de inserir as pilhas incluídas (CR2032 × 2) no controle remoto, remova o painel inferior e a tampa das pilhas. Para substituir as baterias, remova as antigas e instale as novas (vendidas separadamente).

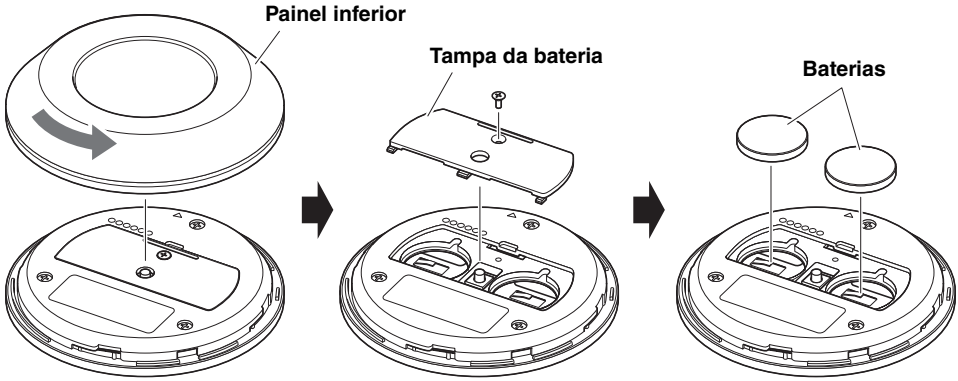

IMPORTANTE

- Ao substituir as pilhas, certifique-se de usar o tipo especificado (CR-2032).
- Descarte as baterias usadas de acordo com os regulamentos locais.

Emparelhando o dispositivo e o controle remoto

Para operar o dispositivo com o controle remoto, siga o procedimento abaixo para emparelhá-los.

1. Mantenha pressionado o botão [FUNCTION] (no painel traseiro do dispositivo) por pelo menos 2 segundos.

Dispositivo (painel traseiro)

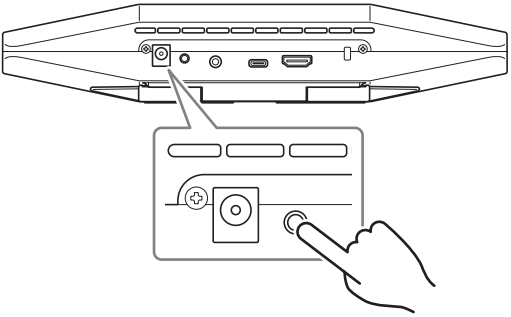

O indicador de status no painel frontal do dispositivo pisca em azul.

2. Pressione longamente o botão de menu no controle remoto por pelo menos 2 segundos.

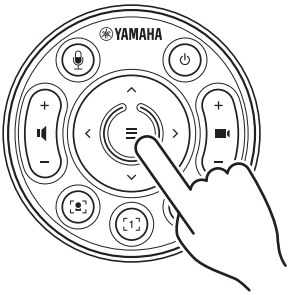

O emparelhamento é concluído após o indicador de status no painel frontal do dispositivo acender em azul por 3 segundos.

OBSERVAÇÃO

Pressionar longamente o botão [FUNCTION] no painel traseiro do dispositivo desemparelhará o controle remoto emparelhado. Para emparelhar o controle remoto novamente, siga o procedimento de emparelhamento acima.

Links Relacionados

- Controle remoto (página 96)
- Ativando a função HDMI/função DisplayLink/Bluetooth/áudio USB (página 107)
- Configurando o dispositivo a partir de uma tela de TV (menu de exibição na tela) (página 109)

Fazendo as configurações iniciais necessárias

■ Ativando a função HDMI/função DisplayLink/Bluetooth/áudio USB

Para usar este dispositivo, ative as funções conforme descrito abaixo. Certifique-se de seguir o procedimento abaixo antes de usar este dispositivo.

OBSERVAÇÃO

- Antes de realizar a operação a seguir, emparelhe o dispositivo e o controle remoto (página 106).
- Quando este dispositivo é usado como uma webcam, (página 104), esta operação não é necessária.

1. Pressione longamente o botão de menu e o botão de predefinição 2 da câmera no controle remoto por pelo menos 3 segundos.

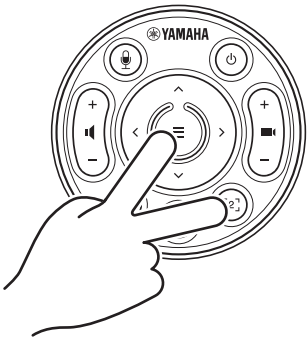

A configuração é concluída depois que o indicador de status no painel frontal do dispositivo pisca cinco vezes em laranja em um intervalo de 0,5 segundo.

■ Instalando o driver DisplayLink® em seu computador

Para exibir a tela do computador em uma TV, pode ser necessário instalar o driver DisplayLink (DisplayLink Manager em um Mac). Se a tela do computador não for exibida na TV, mesmo após verificar o seguinte, instale o driver DisplayLink.

- O dispositivo e a TV estão conectados com um cabo HDMI.
- A entrada da TV está configurada corretamente.
- As configurações de exibição do computador são definidas para “duplicar” ou “estender” a exibição.
- A operação descrita em “Ativando a função HDMI/função DisplayLink/Bluetooth/áudio USB” (página 107) foi desempenhada.
- O DisplayLink foi ativado no Yamaha CS Manager (consulte o Guia do usuário).

Baixe o driver DisplayLink mais recente no site a seguir.

(O site a seguir não é operado pela Yamaha Corporation.)

▼ Página de download do driver DisplayLink

https://displaylink.com/downloads

■ Selecionando o dispositivo no computador

O dispositivo de áudio em seu software de videoconferência e em seu computador deve ser configurado para CS-500.

1. Nas configurações de som do seu computador, selecione “Yamaha CS-500” como dispositivo de reprodução padrão e dispositivo de gravação.

2. No software de videoconferência, selecione CS-500 como dispositivo de vídeo e dispositivo de áudio.

OBSERVAÇÃO

Quando usado apenas como webcam, especifique as configurações conforme descrito abaixo.

1. Nas configurações de som do seu computador, selecione o viva-voz como dispositivo de reprodução padrão e dispositivo de gravação.

2. No software de videoconferência, selecione CS-500 como dispositivo de vídeo e selecione o viva-voz como dispositivo de áudio.

Configurando o dispositivo a partir de uma tela de TV (menu de exibição na tela)

O menu de exibição na tela é um recurso que exibe o menu de configurações do dispositivo na tela da TV. Pode ser operado com o controle remoto.

OBSERVAÇÃO

- Esta função não pode ser usada quando este dispositivo é usado como webcam (página 104).
- Para usar esta função, primeiro siga o procedimento em “Emparelhando o dispositivo e o controle remoto” (página 106).
- Para usar esta função, primeiro siga o procedimento em “Ativando a função HDMI/função DisplayLink/Bluetooth/áudio USB” (página 107).

Usando o menu de exibição na tela

Português

1. Pressione o botão de menu no controle remoto.

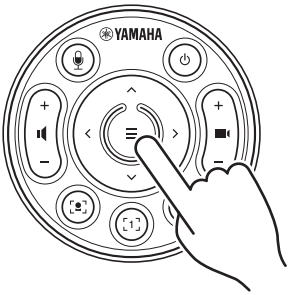

O menu de exibição na tela aparece na TV.

2. Navegue com o botão pan / tilt no controle remoto.

Use o botão de panorâmica/inclinação (botão de seta) para mover o cursor para cima/ para baixo/esquerda/direita.

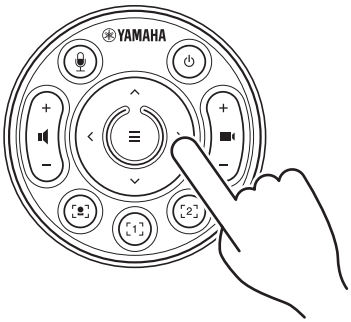

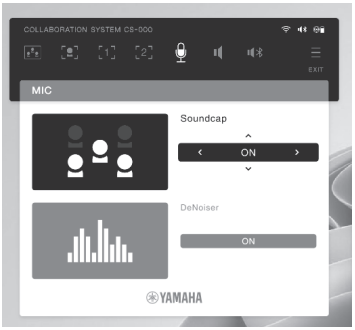

Como retornar às configurações padrão de fábrica (redefinição de fábrica)

Este dispositivo pode retornar ao padrão de fábrica (configurações iniciais) usando um dos seguintes métodos.

- Inicializando usando o dispositivo
- Inicializando usando o Yamaha CS Manager

Inicializando usando o dispositivo

1. Inicie o dispositivo conectando o cabo de alimentação enquanto mantém pressionado o botão [FUNCTION] no painel traseiro do dispositivo.

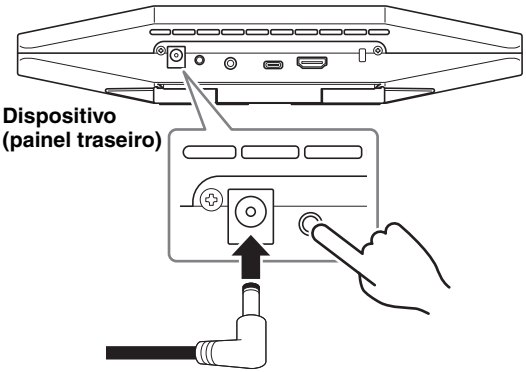

2. Após conectar o cabo de alimentação, mantenha o botão [FUNCTION] pressionado por pelo menos 5 segundos.

O indicador de status no painel frontal do dispositivo pisca em laranja cinco vezes em um intervalo de 0,5 segundo.

A inicialização é concluída quando o indicador de status acende em branco.

Inicializando usando o Yamaha CS Manager

Inicialize usando o software utilitário “Yamaha CS Manager”.

Para obter detalhes, consulte o Guia do Usuário do CS-500.

Principais especificações

Dimensões		260 mm (L) × 75 mm (P) × 50 mm (A)
Peso		0,6 kg
Fonte de energia		20 V DC/2,1 A, CW2002100 (100 V–240 V, 50 Hz/60 Hz)
Consumo máximo de energia		15,0 W
Temperatura	**Operando**	0 °C – 40 °C
	Armazenamento	–20 °C – 60 °C
Umidade	**Operando**	20% – 85% (sem condensação)
	Armazenamento	20% – 85% (sem condensação)
Itens inclusos		CS-500 (dispositivo), Leia Primeiro, Guia de segurança, Guia rápido, cabo USB 2.0 (Tipo-C a Tipo-A, 5 m), cabo HDMI (2 m), tampa da lente, controle remoto, bateria tipo moeda (CR2032) × 2, adaptador CA com cabo de alimentação (CW2002100)
Itens vendidos separadamente		Suporte de montagem na parede (acessório de montagem) BRK-WL1 Suporte de montagem do monitor (acessório de montagem) BRK-TV1 Cabos USB de fibra óptica CBL-L10AC e CBL-L25AC

Sommario

Introduzione 113
Manuali disponibili 113
Informazioni sul manuale 114
Elementi inclusi 114
Elementi venduti separatamente 115
Utility software disponibili 115
Aggiornamento del firmware del dispositivo 115

Controlli e connettori 116
Pannello anteriore 116
Pannello posteriore 117
Telecomando 118

Impostazione e collegamenti 120
Installazione del dispositivo 120
In caso d'installazione su un televisore 120
Per il montaggio su un televisore 121
In caso di montaggio su parete 124
Collegamento dei dispositivi 125
Impostazioni d'esempio 125
Per l'uso come webcam 126
Collegamento dell'alimentazione 127
Inserimento/sostituzione delle batterie del telecomando 127
Accoppiamento del dispositivo e del telecomando 128
Esecuzione delle impostazioni iniziali necessarie 129
Attivazione della funzione HDMI/funzione DisplayLink/Bluetooth/audio USB 129
Installazione del driver DisplayLink® sul computer 130
Selezione del dispositivo sul computer 130

Configurazione del dispositivo dallo schermo televisivo (menu OSD) 131
Uso del menu OSD 131

Ripristino delle impostazioni predefinite di fabbrica (ripristino dei valori di fabbrica) 132
Inizializzazione tramite il dispositivo 132
Inizializzazione tramite Yamaha CS Manager 132

Specifiche principali 133

Introduzione

Grazie per aver acquistato lo Yamaha CS-500. Il prodotto è un dispositivo dotato di videocamera e di microfoni configurabile per sale riunioni e spazi appositi. Per teleconferenze in tutta comodità, è possibile abbinarlo a televisori, altoparlanti e software per videoconferenze (computer).

Manuali disponibili

I manuali del prodotto sono scaricabili in PDF dal seguente sito web.

▼ Sito web Yamaha (Download)
https://download.yamaha.com/

☐	**Leggi prima (incluso)**	Descrive il da farsi dopo l'acquisto del prodotto.
☐	**CS-500 Guida alla sicurezza (inclusa)**	Contiene le precauzioni per l'uso in sicurezza del prodotto.
☑	**CS-500 Guida rapida (questo manuale, inclusa)**	Fornisce principalmente le informazioni base per l'uso del prodotto, come ad esempio i nomi delle parti, le procedure d'installazione, le operazioni di configurazione, oltre a dettagli su dove reperire altre informazioni correlate.
☐	**CS-500 Guida per l'utente (PDF)**	Fornisce informazioni dettagliate su tutte le funzioni, incluse quelle trattate dalla Guida rapida. Spiega inoltre come usare l'applicazione Yamaha CS Manager sul computer per configurare e utilizzare il dispositivo.

Informazioni sul manuale

Il presente manuale utilizza i seguenti termini per le informazioni importanti.

⚠ **AVVERTENZA**	Questo contenuto indica “rischio di lesioni gravi o di morte”.
⚠ **ATTENZIONE**	Questo contenuto indica “rischio di lesioni”.
AVVISO	Indica contenuto da osservare per evitare il guasto del prodotto, danni o malfunzionamento e perdita di dati.
IMPORTANTE	Indica contenuto da conoscere per poter utilizzare il prodotto correttamente.
NOTA	Indica informazioni relative al funzionamento e all’uso. Leggere per consultazione.

- Le illustrazioni in questo manuale vengono fornite esclusivamente a scopo descrittivo.
- Le denominazioni sociali e i nomi dei prodotti riportati nel manuale sono marchi o marchi registrati delle rispettive società.
- Yamaha apporta continui miglioramenti e aggiornamenti al software incluso con il prodotto. È possibile scaricare la versione più recente del software dal sito web Yamaha.
- I contenuti del presente manuale sono conformi alle specifiche più aggiornate a partire dalla data di pubblicazione. Per ottenere la versione più recente del manuale, visitare il sito web Yamaha e scaricare il file del manuale.

Elementi inclusi

- **CS-500 (dispositivo)**
- **Leggi prima**
- **Guida alla sicurezza**
- **Guida rapida**
- **Cavo USB 2.0 (da tipo C a tipo A, 5 m)**
- **Cavo HDMI (2 m)**
- **Coperchio dell’obiettivo**
- **Telecomando**
- **Batteria a bottone (CR2032) × 2**
- **Adattatore CA con cavo d’alimentazione (CW2002100)**

Elementi venduti separatamente

- **Staffa di montaggio (accessorio per il montaggio) BRK-WL1**
  Necessario per installare il dispositivo su una parete. Utilizzabile anche in combinazione con staffa di montaggio del monitor BRK-TV1 per installare il dispositivo su un televisore.
- **Staffa di montaggio del monitor (accessorio per il montaggio) BRK-TV1**
  Utilizzabile anche in combinazione con staffa di montaggio del monitor BRK-WL1 per installare il dispositivo su una staffa VESA per televisore.
- **Cavi LAN: CBL-L10AC (10 metri), CBL-L25AC (25 metri)**
  Si tratta di cavi USB a fibra ottica. Sono utilizzati quando dispositivi e computer sono lontani. Supportano USB 3.2 Gen2 (Super Speed Plus) e possono comunicare a velocità elevate fino a 10 Gbps.

NOTA

Gli standard VESA sono standard internazionali che definiscono lo spazio tra i fori delle viti usate per fissare apparecchiature video come televisori, a supporti da parete e per televisori.

Utility software disponibili

Utility software utilizzabili per configurare il dispositivo secondo l'uso e l'ambiente. Il software è scaricabile dal seguente sito web.

▼ Sito web Yamaha (Download)
https://download.yamaha.com/

■ **Yamaha CS Manager** — Software che consente di configurare e utilizzare il dispositivo dal computer. Per ulteriori informazioni, consultare la Guida per l'utente del CS-500.

Aggiornamento del firmware del dispositivo

Questo prodotto è progettato per consentire l'aggiornamento del dispositivo per migliorare il funzionamento, aggiungere funzioni e risolvere problemi. Consigliamo di aggiornare il firmware all'ultima versione.

Le informazioni sull'aggiornamento del firmware sono disponibili sul sito web Yamaha. Per dettagli sulla procedura d'aggiornamento e le impostazioni del dispositivo, consultare la guida per l'utente del CS-500.

Controlli e connettori

Pannello anteriore

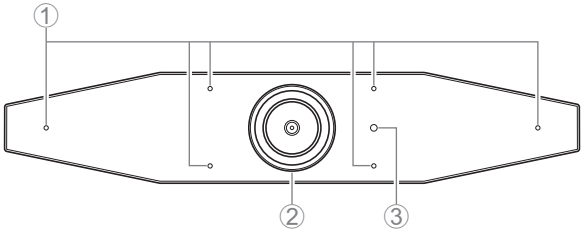

① Microfono

L'audio ripreso da questi microfoni viene trasmesso all'interlocutore in una connessione remota.

② Videocamera

Il video ripreso da questa videocamera viene trasmesso all'interlocutore in una connessione remota.

③ Indicatore di stato

Indica lo stato del dispositivo. Più in basso si trova la voce in elenco, più alta è la priorità d'indicazione.

Stato dell'indicatore		Stato del dispositivo
Bianco (acceso)		Standby
Celeste (acceso)		Videocamera in funzione
Verde (acceso)		Durante una chiamata
Rosso (acceso)		Microfono silenziato
Bianco (lampeggiante)	0,361 volte/sec	In avvio
Spento		Spento; standby risparmio energetico
Bianco (lampeggiante)	0,3 volte/sec	Monitoraggio disattivato
Arancione (lampeggiante)	1 volta/sec	Ripristino delle impostazioni di fabbrica; attivazione della funzione HDMI/funzione DisplayLink/ Bluetooth/audio USB
Blu (lampeggiante)	1 volta/sec	Accoppiamento con il telecomando o dispositivo smart
Blu (acceso)	3 secondi	Notifica completamento dell'accoppiamento del controllo remoto

Stato dell'indicatore		Stato del dispositivo
Verde (lampeggiante)	2 volte/sec	Ricezione di una chiamata
Rosso (lampeggiante)	2,5 volte/sec	Errore hardware

Pannello posteriore

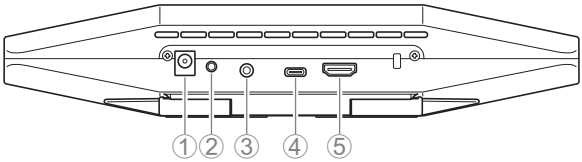

① Presa [DC-IN]

Questa presa serve a collegare un adattatore CA. Collegato l'adattatore CA alla presa [DC-IN] sul pannello posteriore, inserire lo spinotto d'alimentazione in una presa elettrica. Collegando l'adattatore CA, si accende automaticamente il dispositivo. (pagina 127)

② Pulsante [FUNCTION]

Utilizzabile per accoppiare il dispositivo con il telecomando (pagina 128) o per ripristinare le impostazioni di fabbrica del dispositivo (pagina 132).

③ Jack [uscita audio da 3,5 mm]

Questo jack serve a collegare il dispositivo agli altoparlanti, alle cuffie ecc. (pagina 125)

④ Porta [USB] (tipo C)

Questa porta serve a collegare il dispositivo a un computer.

Consente di visualizzare lo schermo del computer sul televisore e di configurare il dispositivo. Utilizzare il cavo USB 2.0 incluso (da tipo C a tipo A) per questa connessione. Per dettagli su come connettere il dispositivo, consultare "Collegamento dei dispositivi" (pagina 125) nel presente manuale.

⑤ Porta [HDMI]

Questa porta serve a collegare il dispositivo a un televisore. Consente al televisore di visualizzare lo schermo del computer connesso alla porta [USB] e l'OSD del dispositivo. (pagina 131).

Telecomando

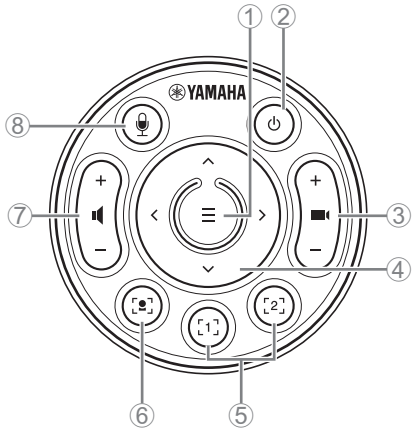

Lato superiore

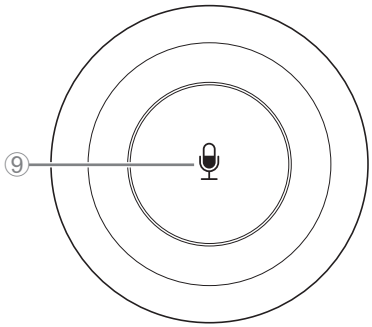

Lato inferiore

① Pulsante Menu

Utilizzabile per visualizzare il menu OSD sul televisore (pagina 131) o per accoppiare il dispositivo con il telecomando (pagina 128).

② Pulsante di alimentazione

Usato per accendere/spegnere il CS-500.

③ Pulsante zoom videocamera

Usato per ingrandire/ridurre (ingrandisci/riduci) il video in corso di ripresa.

④ Pulsante panoramica/inclinazione

Usato per regolare l'angolazione della videocamera in orizzontale/verticale. Può essere usato per operazioni di inquadratura intelligente o per spostare il cursore nel menu OSD visualizzato sul televisore.

⑤ Pulsanti preimpostazioni[i] 1 e 2

È possibile salvare e richiamare due serie di impostazioni PTZ (panoramica, inclinazione e zoom). Tenere premuto (per 2 secondi) questo pulsante per salvare le impostazioni regolate con i pulsanti ③ e ④. Per richiamare, è sufficiente premere il pulsante.

⑥ Pulsante inquadratura intelligente

Usato per attivare/disattivare la funzione d'inquadratura intelligente[ii].

⑦ Pulsanti volume altoparlante

Usati per aumentare/diminuire il volume degli altoparlanti.

⑧ ⑨ Pulsante silenziamento microfono

Usato per accendere/spegnere il microfono.

[i] Preimpostazione videocamera

Il dispositivo può salvare due serie di impostazioni della videocamera, p.es. i valori PTZ (panorama/inclinazione/zoom).

Per salvare/modificare i valori, usare il telecomando, il menu OSD (pagina 131) o Yamaha CS Manager (consultare la Guida per l'utente).

[ii] Funzione inquadratura intelligente

La funzione consente alla videocamera di seguire il soggetto in base alla modalità. Selezionare la modalità adatta all'uso.

[Group]: inquadra tutte le persone del gruppo

[Speaker Tracking]: inquadra la persona che sta parlando

[Individual]: inquadra una persona specifica

Per modificare la modalità d'inquadratura intelligente, usare il telecomando, il menu OSD (pagina 131) o Yamaha CS Manager (consultare la Guida per l'utente).

[Funzionamento tramite telecomando]

- Usare il pulsante ⑥ per attivare l'inquadratura intelligente.
- Usare il pulsante d'inclinazione (su/giù) ④ per modificare la modalità d'inquadratura.
- Con la modalità [Individual], usare il pulsante panorama (sinistra/destra) ④ per selezionare la persona da mettere a fuoco.
- In modalità [Group], il pulsante zoom della videocamera ③ è disattivato.

Impostazione e collegamenti

Installazione del dispositivo

■ In caso d'installazione su un televisore

È possibile posizionare il dispositivo direttamente sopra a un televisore.

1. Aprire il supporto sul lato inferiore del dispositivo e agganciarlo al lato superiore del televisore.

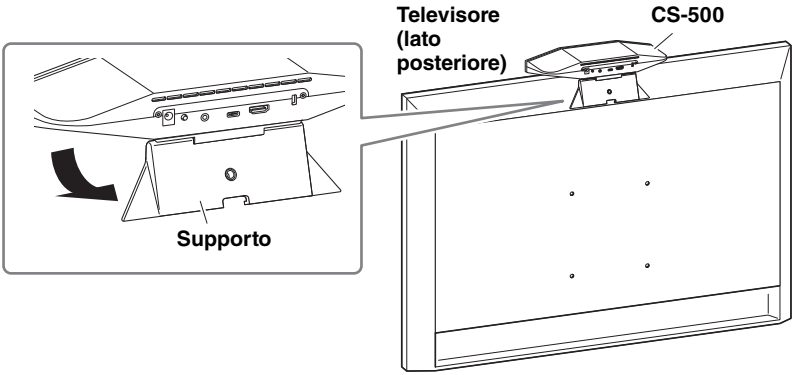

2. Regolare l'orientamento della videocamera (verso l'alto o il basso) modificandone l'angolazione rispetto al supporto.

- In caso d'installazione su un televisore, assicurarsi che il dispositivo non si trovi a un'altezza superiore a 2 metri dal suolo. Per l'installazione in luoghi con un'altezza superiore a 2 metri dal suolo, assicurarsi di usare una staffa per fissare il dispositivo al televisore. (pagina 121)
- La caduta del dispositivo potrebbe causare lesioni o danni.

■ Per il montaggio su un televisore

È possibile montare il dispositivo su un televisore usando la staffa di montaggio su parete e la staffa di montaggio del monitor (VESA) (entrambe vendute separatamente).

Per il montaggio del dispositivo su un televisore, preparare i seguenti articoli.

Staffa di montaggio su parate BRK-WL1 (venduta separatamente)

Staffa di montaggio del monitor (VESA) BRK-TV1 (venduta separatamente)

AVVERTENZA

- Assicurarsi di rivolgersi al rivenditore o a un professionista, per installare la staffa di montaggio.
- Dopo l'installazione, assicurarsi che il CS-500 sia fissato saldamente. Controllare periodicamente inoltre, che il dispositivo non possa cadere o ribaltarsi. Yamaha non si assume alcuna responsabilità causata da un'installazione errata.
- Dopo l'installazione, non appoggiarsi al CS-500 o applicarvi forza eccessiva dall'alto. La caduta del dispositivo potrebbe causare lesioni o danni.

Segue un esempio di installazione che usa i fori delle viti nel televisore e nel relativo supporto.

1. Fissare la staffa di montaggio del monitor (verticale), la staffa di montaggio del monitor (per il montaggio su una staffa di montaggio su parete) e la staffa di montaggio su parete tramite le viti incluse con le stesse.

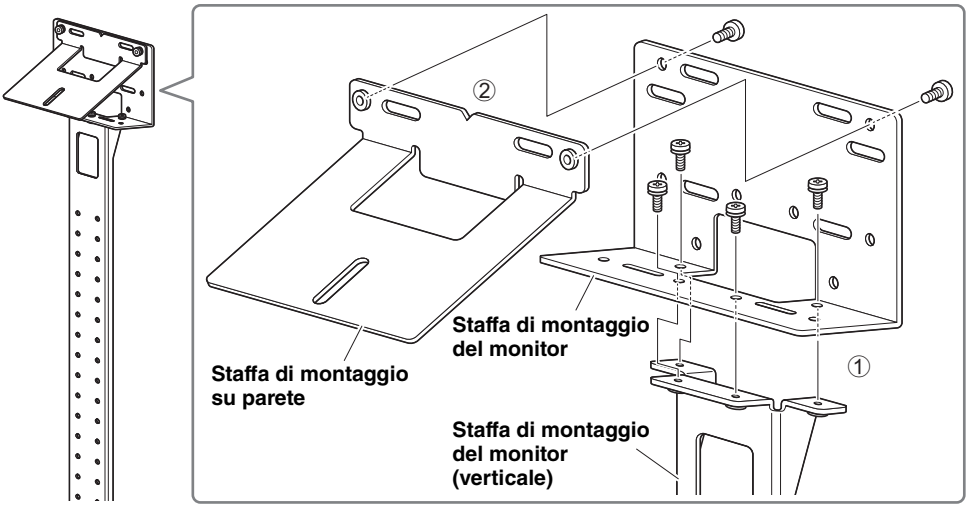

Italiano

2. Fissare le due staffe di montaggio del monitor (orizzontali) al televisore tramite le viti incluse.

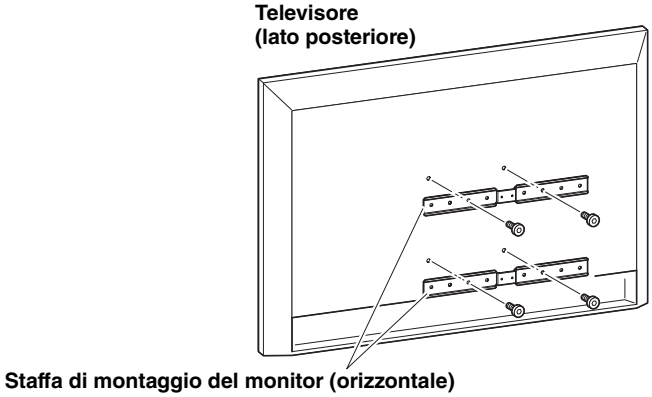

3. Fissare le staffe montate al punto *1* a quelle installate al punto *2*.

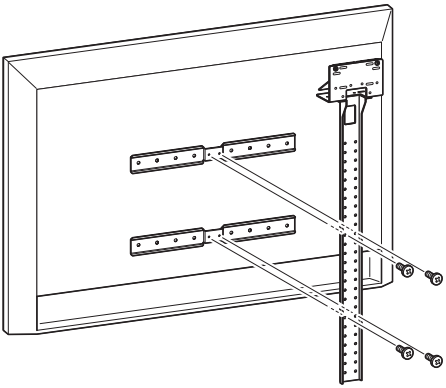

IMPORTANTE Scegliere la corretta posizione di montaggio per il televisore.

4. Fissare a un supporto per televisore.

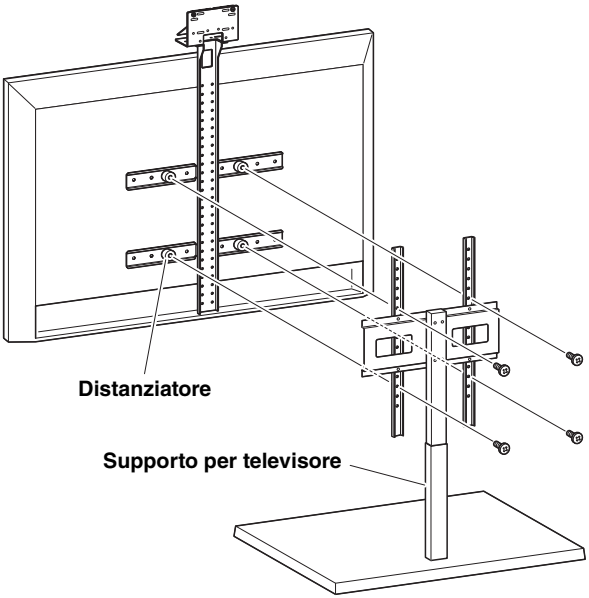

IMPORTANTE	A seconda della configurazione del supporto per televisore, fissare saldamente anche i distanziatori inclusi con la staffa di montaggio del monitor BRK-TV1 (venduta separatamente).

5. Posizionare il dispositivo sulla staffa di montaggio su parete installata al punto *4*, quindi da sotto, fissarla con la vite inclusa.

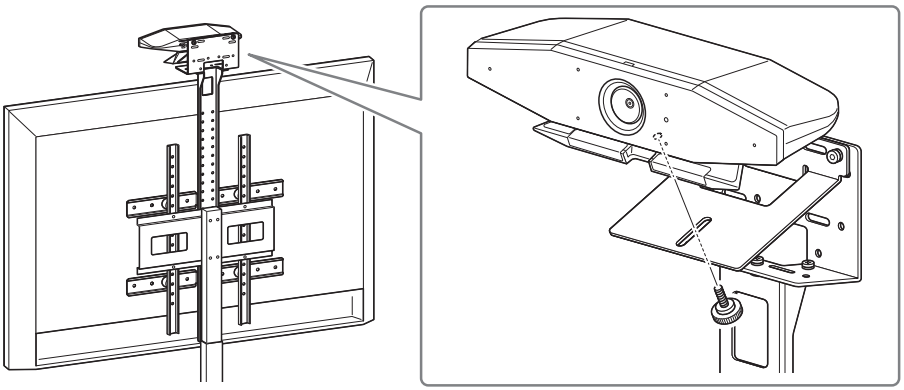

6. Regolare l'orientamento della videocamera (verso l'alto o il basso) modificandone l'angolazione rispetto al supporto.

■ In caso di montaggio su parete

Il dispositivo può essere montato su parete tramite la staffa di montaggio apposita (venduta separatamente).

Per il montaggio del dispositivo su una parete, preparare i seguenti articoli.

Staffa di montaggio su parate BRK-WL1 (venduta separatamente)

AVVERTENZA

- Assicurarsi di rivolgersi al rivenditore o a un professionista, per installare la staffa di montaggio.
- Dopo l'installazione, assicurarsi che il CS-500 sia fissato saldamente. Controllare periodicamente inoltre, che il dispositivo non possa cadere o ribaltarsi. Yamaha non si assume alcuna responsabilità causata da un'installazione errata.
- Dopo l'installazione, non appoggiarsi al CS-500 o applicarvi forza eccessiva dall'alto. La caduta del dispositivo potrebbe causare lesioni o danni.

1. Fissare la staffa di montaggio alla parete.

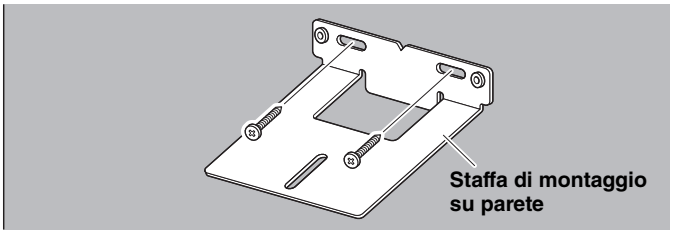

IMPORTANTE

- Le viti per fissare la staffa di montaggio alla parete non sono incluse. Preparare viti sufficientemente robuste.
- Per dettagli sulle viti e l'installazione, rivolgersi al rivenditore da cui si è acquistato il prodotto o a un installatore professionista.

2. Fissare il dispositivo sulla staffa installata al punto *1*.

Posizionare il dispositivo sulla staffa installata al punto ***1***. Fissare il lato inferiore del dispositivo alla staffa di montaggio tramite la vite inclusa.

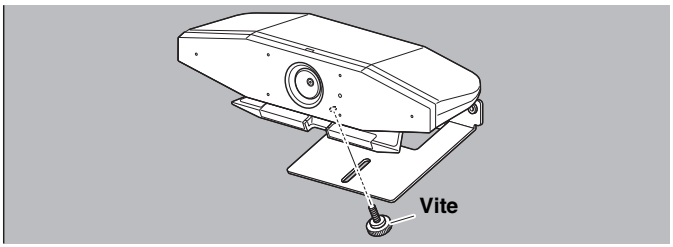

3. Regolare l'orientamento della videocamera (verso l'alto o il basso) modificandone l'angolazione rispetto al supporto.

Collegamento dei dispositivi

■ Impostazioni d'esempio

È possibile collegare il dispositivo come illustrato nell'esempio seguente. Per le videoconferenze, è possibile usare un computer connesso a Internet, collegandolo al dispositivo tramite cavo USB.

Usare questo metodo di connessione per trasmettere l'audio dagli altoparlanti del televisore.

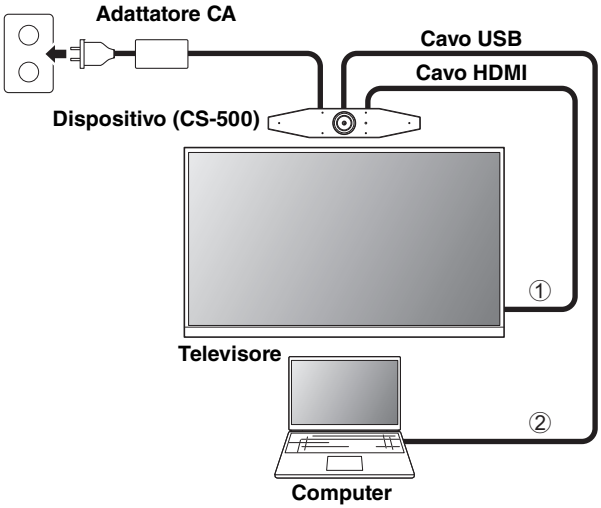

① Collegare un'estremità del cavo HDMI incluso alla porta [HDMI] sul dispositivo, e collegare l'altra estremità al televisore.

② Collegare l'estremità di tipo C del cavo USB incluso alla porta [USB] sul dispositivo, e collegare l'estremità di tipo A al computer.

NOTA

- Assicurarsi di seguire innanzitutto la procedura in "Attivazione della funzione HDMI/ funzione DisplayLink/Bluetooth/audio USB" (pagina 129).
- Per visualizzare lo schermo del computer su un televisore, potrebbe essere necessario installare il driver DisplayLink® (pagina 130).

Trasmissione dell'audio analogico di altoparlanti/cuffie

Questo dispositivo è dotato di un jack di uscita audio da 3,5 mm. Collegare le cuffie o gli altoparlanti con un amplificatore incorporato all'uscita audio dell'interlocutore della videoconferenza.

■ Per l'uso come webcam

Per usare il dispositivo solo come webcam per un impianto di videoconferenza, collegarlo come illustrato nell'esempio seguente.

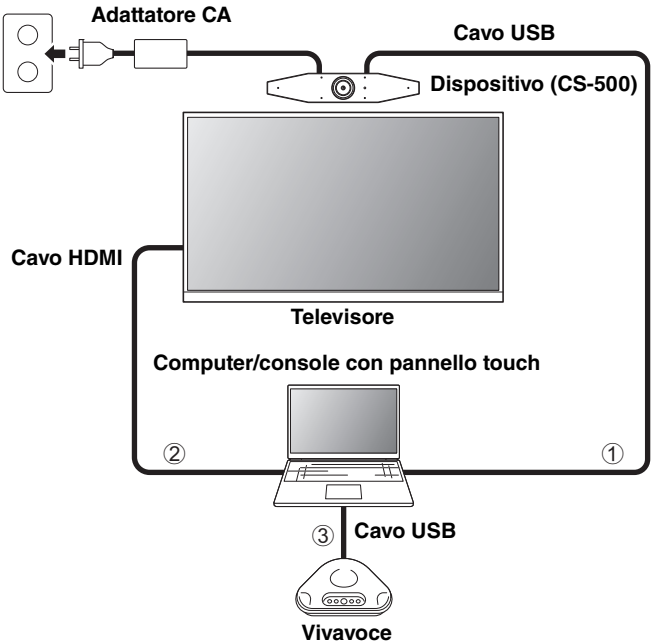

① Collegare l'estremità di tipo C del cavo USB incluso alla porta [USB] sul dispositivo, e collegare l'estremità di tipo A al computer.

② Collegare un'estremità del cavo HDMI incluso al computer, e collegare l'altra estremità al televisore.

③ Collegare il vivavoce al computer.

NOTA

Quando usato solo come webcam, le seguenti funzioni del dispositivo non sono usate.

- Menu OSD (pagina 131)
- Audio USB
- DisplayLink
- Bluetooth
- Wi-Fi

Collegamento dell'alimentazione

Collegare un'estremità dell'adattatore CA incluso alla presa [DC-IN] del dispositivo, e collegare l'altra estremità a una presa elettrica.

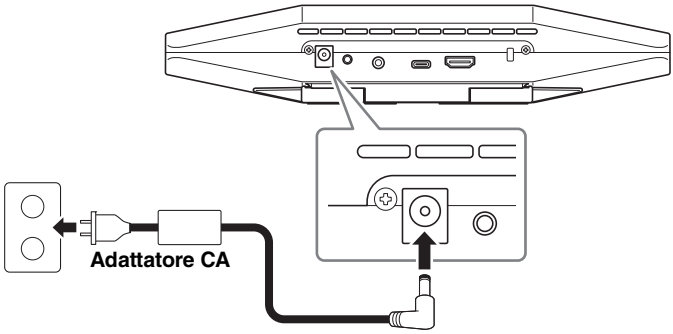

Collegando l'adattatore CA, si accende automaticamente il dispositivo.

Collegata l'alimentazione, è possibile accendere/spegnere il dispositivo con il telecomando.

Inserimento/sostituzione delle batterie del telecomando

Prima d'inserire le batterie incluse (CR2032 × 2) nel telecomando, rimuovere il pannello inferiore e il coperchio della batteria. Per sostituire le batterie, rimuovere quelle vecchie e installare le nuove (vendute separatamente).

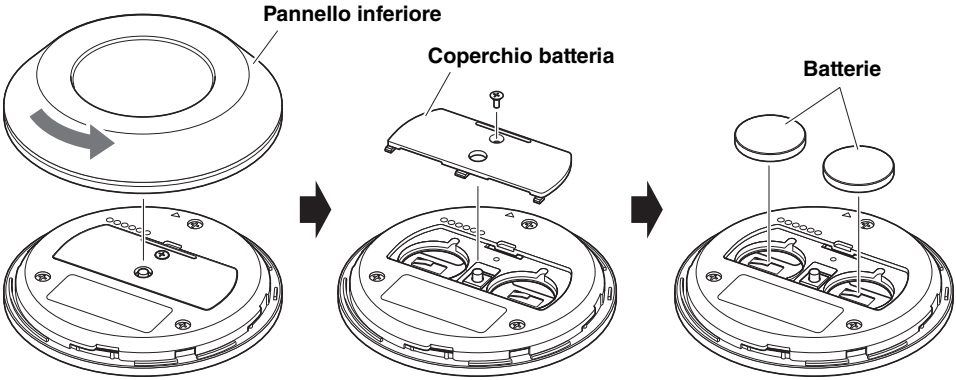

IMPORTANTE	• Per sostituire le batterie, assicurarsi di usare il tipo specificato (CR-2032). • Smaltire le batterie usate secondo le norme locali.

Accoppiamento del dispositivo e del telecomando

Per poter operare il dispositivo con il telecomando, procedere come segue per accoppiarli.

1. Tenere premuto a lungo il pulsante [FUNCTION] (sul pannello posteriore del dispositivo) per almeno 2 secondi.

Dispositivo (pannello posteriore)

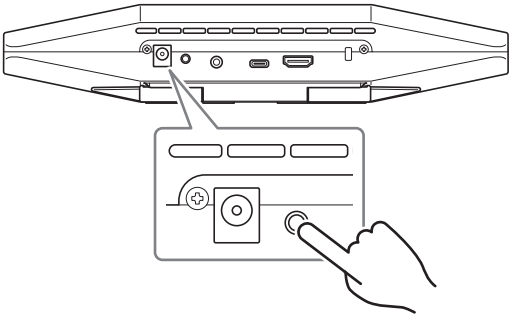

L'indicatore di stato sul pannello anteriore del dispositivo lampeggia in blu.

2. Tenere premuto a lungo il pulsante Menu sul telecomando per almeno 2 secondi.

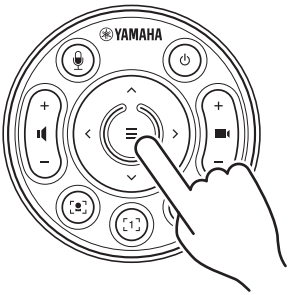

L'accoppiamento è terminato quando l'indicatore di stato sul pannello anteriore del dispositivo s'illumina in blu per 3 secondi.

NOTA

Tenere premuto a lungo il pulsante [FUNCTION] sul pannello posteriore del dispositivo per disaccoppiare il telecomando. Per accoppiare nuovamente il telecomando, seguire la procedura precedente.

Collegamenti correlati

- Telecomando (pagina 118)
- Attivazione della funzione HDMI/funzione DisplayLink/Bluetooth/audio USB (pagina 129)
- Configurazione del dispositivo dallo schermo televisivo (menu OSD) (pagina 131)

Esecuzione delle impostazioni iniziali necessarie

■ Attivazione della funzione HDMI/funzione DisplayLink/Bluetooth/audio USB

Per usare il dispositivo, attivare la funzione come descritto sotto. Prima di usare il dispositivo, assicurarsi di procedere come segue.

NOTA

- Prima di eseguire la procedura seguente, accoppiare il dispositivo al telecomando (pagina 128).
- Quando si usa il dispositivo come webcam, (pagina 126), l'operazione non è necessaria.

1. Tenere premuto a lungo il pulsante Menu e il pulsante preimpostazione videocamera 2 sul telecomando per almeno 3 secondi.

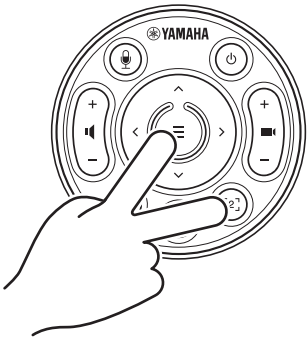

La configurazione è terminata una volta che l'indicatore di stato sul pannello anteriore del dispositivo lampeggia in arancione cinque volte a intervalli di mezzo secondo.

■ Installazione del driver DisplayLink® sul computer

Per visualizzare lo schermo del computer su un televisore, potrebbe essere necessario installare il driver DisplayLink (DisplayLink su Mac). Se lo schermo del computer non appare sul televisore nemmeno dopo aver verificato quanto segue, installare il driver DisplayLink.

- Il dispositivo e il televisore sono collegati con un cavo HDMI.
- L'ingresso del televisore è impostato correttamente.
- Le impostazioni di visualizzazione del computer sono impostate su "duplica" o "estendi" lo schermo.
- L'operazione descritta in "Attivazione della funzione HDMI/funzione DisplayLink/Bluetooth/audio USB" (pagina 129) è stata eseguita.
- DisplayLink è stato attivata in Yamaha CS Manager (consultare la Guida per l'utente).

Scaricare l'ultimo driver DisplayLink dal sito web seguente.

(Il seguente sito web non è gestito da Yamaha Corporation.)

▼Pagina di scaricamento del driver DisplayLink

https://displaylink.com/downloads

■ Selezione del dispositivo sul computer

Il dispositivo audio nel software di videoconferenza e sul computer deve essere impostato su CS-500.

1. Nelle impostazioni audio del computer, selezionare "Yamaha CS-500" sia come dispositivo di riproduzione che di registrazione predefinito.

2. Nel software di videoconferenza, selezionare CS-500 sia come dispositivo video che audio.

NOTA

Quando usato solo come webcam, specificare le impostazioni come descritto sotto.

1. Nelle impostazioni audio del computer, selezionare vivavoce sia come dispositivo di riproduzione che di registrazione predefinito.

2. Nel software di videoconferenza, selezionare CS-500 come dispositivo video e selezionare vivavoce come dispositivo audio.

Configurazione del dispositivo dallo schermo televisivo (menu OSD)

Il menu OSD è una funzione che visualizza un elenco di impostazioni del dispositivo su uno schermo televisivo. È utilizzabile con il telecomando.

NOTA

- Non è possibile usare questa funzione quando il dispositivo è usato come webcam (pagina 126).
- Per usare questa funzione, procedere prima come descritto in "Accoppiamento del dispositivo e del telecomando" (pagina 128).
- Per usare questa funzione, procedere prima come descritto in "Attivazione della funzione HDMI/funzione DisplayLink/Bluetooth/audio USB" (pagina 129).

Uso del menu OSD

1. Premere il pulsante Menu sul telecomando.

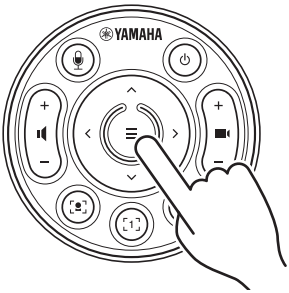

Il menu OSD appare sul televisore.

2. Navigare con il pulsante di panoramica/inclinazione sul telecomando.

Usare il pulsante panorama/inclinazione (pulsante freccia) per spostare il cursore su/giù/sinistra/destra.

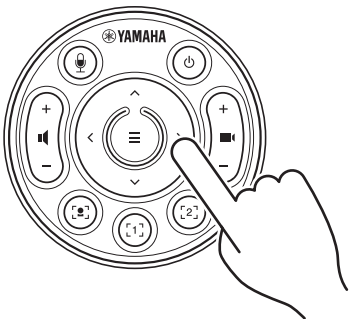

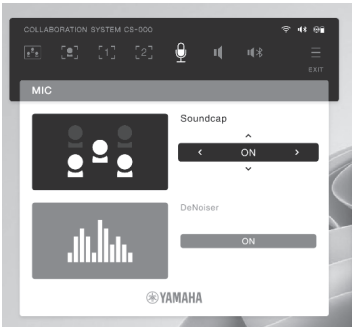

Italiano

Ripristino delle impostazioni predefinite di fabbrica (ripristino dei valori di fabbrica)

È possibile riportare il dispositivo ai valori di fabbrica (impostazioni iniziali) con uno dei seguenti metodi.

- Inizializzazione tramite il dispositivo
- Inizializzazione tramite Yamaha CS Manager

Inizializzazione tramite il dispositivo

1. Avviare il dispositivo collegando il cavo di alimentazione e contemporaneamente premere il pulsante [FUNCTION] sul pannello posteriore del dispositivo.

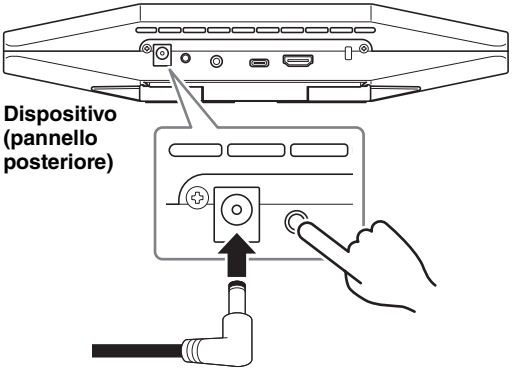

2. Collegato il cavo di alimentazione, mantenere premuto il pulsante [FUNCTION] per almeno 5 secondi.

L'indicatore di stato sul pannello anteriore del dispositivo lampeggia in arancione cinque volte a intervalli di mezzo secondo.

L'inizializzazione è terminata quando l'indicatore di stato si illumina in bianco.

Inizializzazione tramite Yamaha CS Manager

Inizializzare tramite la utility software "Yamaha CS Manager".

Per ulteriori informazioni, consultare la Guida per l'utente del CS-500.

Specifiche principali

Dimensioni		260 mm (L) × 75 mm (P) × 50 mm (A)
Peso		0,6 kg
Alimentazione		20 V CC/2,1 A, CW2002100 (100 V–240 V, 50 Hz/60 Hz)
Consumo massimo		15,0 W
Temperatura	**Operativa**	0 °C – 40 °C
	Conservazione	–20 °C – 60 °C
Umidità	**Operativa**	20% – 85% (senza condensa)
	Conservazione	20% – 85% (senza condensa)
Elementi inclusi		CS-500 (dispositivo), Leggi prima, Guida alla sicurezza, Guida rapida, cavo USB 2.0 (da tipo C a tipo A, da 5 m), cavo HDMI (2 m), coperchio dell'obiettivo, telecomando, batteria a bottone (CR2032) × 2, adattatore CA con cavo di alimentazione (CW2002100)
Elementi venduti separatamente		Staffa di montaggio (accessorio per il montaggio) BRK-WL1 Staffa di montaggio del monitor (accessorio per il montaggio) BRK-TV1 Cavi USB fibra ottica CBL-L10AC & CBL-L25AC

Содержание

Введение 135
Доступные руководства 135
О данном руководстве 136
Элементы, входящие в комплект 136
Элементы, продаваемые отдельно 137
Доступные утилиты 137
Обновление встроенного ПО устройства 137

Элементы управления и разъемы 138
Передняя панель 138
Задняя панель 139
Пульт ДУ 140

Настройка и подключения 142
Установка устройства 142
Установка на телевизоре 142
Монтаж на телевизоре 143
Монтаж на стене 146
Подключение устройств 147
Настройка эталонных параметров 147
Использование в качестве веб-камеры 148
Подключение источника питания 149
Установка и замена батареек в пульте ДУ 149
Сопряжение устройства и пульта ДУ 150
Выполнение необходимых начальных настроек 151
Активация функции HDMI/DisplayLink/Bluetooth/USB audio 151
Установка драйвера DisplayLink® на компьютер 152
Выбор устройства на компьютере 152

Конфигурация устройства с экрана телевизора (экранное меню) 153
Использование экранного меню 153

Восстановление заводских настроек по умолчанию (аппаратный сброс) 154
Инициализация с помощью устройства 154
Инициализация с помощью приложения Yamaha CS Manager 154

Основные технические характеристики 155

Введение

Благодарим за покупку продукта Yamaha CS-500. Данный продукт представляет собой устройство для видеоконференций, оснащенное камерой и микрофонами. Его можно настроить для использования в помещениях и переговорных комнатах, где собираются вместе много людей. Используйте его в сочетании с телевизором, динамиками и оборудованием для видеоконференций (компьютером), чтобы комфортно проводить телеконференции.

Доступные руководства

Руководства для данного продукта можно загрузить в формате PDF со следующего веб-сайта.

▼ Веб-сайт Yamaha (файлы для загрузки)

https://download.yamaha.com/

☐	**Прочтите это в первую очередь (прилагается)**	В этом документе описываются действия, которые необходимо выполнить сразу после приобретения продукта.
☐	**Руководство по технике безопасности для CS-500 (прилагается)**	В этом документе изложены меры предосторожности для безопасного использования данного продукта.
☑	**Краткое руководство для CS-500 (настоящий документ, прилагается)**	В этом документе представлена основная информация по использованию продукта, в частности, названия компонентов, процедуры установки и операции по настройке, а также подробные сведения о том, где можно получить другую сопутствующую информацию.
☐	**Руководство пользователя для CS-500 (в формате PDF)**	В этом документе представлена подробная информация обо всех функциях, включая те, которые рассматриваются в кратком руководстве. В нем также объясняется, как использовать приложение Yamaha CS Manager на компьютере для настройки устройства и управления им.

О данном руководстве

В данном руководстве используются следующие сигнальные слова для обозначения важной информации.

ПРЕДУПРЕЖДЕНИЕ	Данная информация предупреждает о риске гибели или получения серьезных травм.
ВНИМАНИЕ	Данная информация предупреждает о риске получения травмы.
УВЕДОМЛЕНИЕ	Указания, которые необходимо соблюдать во избежание неисправности, повреждения или нарушения работы продукта, а также потери данных.
ВАЖНО	С данной информацией необходимо ознакомиться, чтобы использовать продукт надлежащим образом.
ПРИМЕЧАНИЕ	Данная информация связана с использованием продукта. Ознакомьтесь с ней для справки.

- Иллюстрации в данном руководстве приведены только в качестве примеров.
- Названия компаний и изделий в данном руководстве являются товарными знаками или зарегистрированными товарными знаками соответствующих компаний.
- Компания Yamaha постоянно выпускает усовершенствования и обновления программного обеспечения, прилагаемого к данному продукту. Последнюю версию программного обеспечения можно загрузить с веб-сайта Yamaha.
- В содержании данного руководства приведены последние на момент публикации технические характеристики. Для получения последней версии руководства посетите веб-сайт Yamaha и загрузите файл с руководством.

Элементы, входящие в комплект

- **CS-500 (устройство)**
- **Прочтите это в первую очередь**
- **Руководство по технике безопасности**
- **Краткое руководство**
- **Кабель USB 2.0 (тип – C-A, 5 м)**
- **Кабель HDMI (2 м)**
- **Колпачок объектива**
- **Пульт ДУ**
- **Батарея таблеточного типа (CR2032) × 2**
- **Адаптер переменного тока с кабелем питания (CW2002100)**

Элементы, продаваемые отдельно

- **Кронштейн для монтажа на стене (монтажное приспособление) BRK-WL1**
  Он требуется для установки устройства на стене. Он также используется в сочетании с монтажным кронштейном для монитора BRK-TV1, когда устройство устанавливается на телевизор.
- **Монтажный кронштейн для монитора (монтажное приспособление) BRK-TV1**
  Он используется в сочетании с кронштейном для монтажа на стене BRK-WL1, когда устройство устанавливается на крепление VESA для телевизора.
- **USB-кабели: CBL-L10AC (10 метров), CBL-L25AC (25 метров)**
  Это оптоволоконные USB-кабели. Они используются, когда устройство и компьютер находятся далеко друг от друга. Они поддерживают стандарт USB 3.2 Gen2 (Super Speed Plus) и позволяют устанавливать соединение на высокой скорости до 10 Гбит/с.

ПРИМЕЧАНИЕ

Стандарты VESA – это международные стандарты, которые определяют расстояние между отверстиями для винтов, которые используются при креплении видео оборудования, например, телевизоров, на настенных кронштейнах и стойках для телевизора.

Доступные утилиты

Утилиты могут использоваться для настройки устройства в соответствии с его назначением и окружением. Программное обеспечение можно загрузить со следующего веб-сайта.

▼ Веб-сайт Yamaha (файлы для загрузки)

https://download.yamaha.com/

■ **Yamaha CS Manager**

Данная программа позволяет настраивать устройство и управлять им с компьютера. Подробнее см. в руководстве пользователя для CS-500.

Обновление встроенного ПО устройства

Данный продукт предусматривает обновление встроенного ПО устройства с целью улучшения производительности, добавления функций и устранения проблем. Рекомендуется обновлять встроенное ПО до последней версии.

Информация по обновлению встроенного ПО представлена на веб-сайте Yamaha. Подробнее о процедуре обновления и настройках устройства см. в руководстве пользователя для CS-500.

Элементы управления и разъемы

Передняя панель

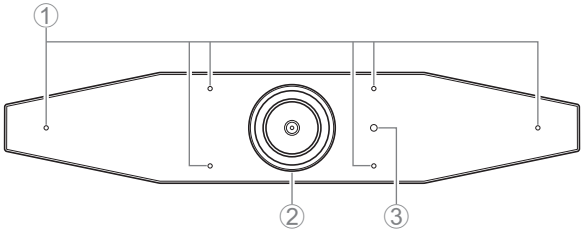

① Микрофон

Аудиосигнал, принимаемый данными микрофонами, передается удаленному абоненту дистанционного подключения.

② Камера

Видеосигнал, принимаемый данной камерой, передается удаленному абоненту дистанционного подключения.

③ Индикатор состояния

Показывает состояние устройства. Чем ниже расположен элемент в следующем списке, тем выше приоритет индикации.

Состояние индикатора		Состояние устройства
Белый (горит)		Режим ожидания
Голубой (горит)		Камера включена
Зеленый (горит)		Во время вызова
Красный (горит)		Микрофон отключен
Белый (мигает)	0,361 раз/сек	Запуск устройства
Не горит		Устройство выключено, энергосберегающий режим ожидания
Белый (мигает)	0,3 раз/сек	Мониторинг выключен
Оранжевый (мигает)	1 раз/сек	Восстановление заводских настроек, активация функции HDMI/функции DisplayLink/Bluetooth/USB audio
Синий (мигает)	1 раз/сек	Сопряжение с пультом ДУ или интеллектуальным устройством
Синий (горит)	3 секунды	Уведомление о завершении сопряжения с пультом ДУ
Зеленый (мигает)	2 раза/сек	Получение вызова
Красный (мигает)	2,5 раза/сек	Аппаратная ошибка

Задняя панель

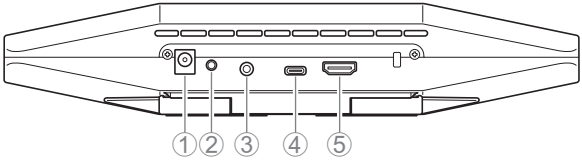

① Гнездо [DC-IN]

Это гнездо предназначено для подключения адаптера переменного тока. После подключения адаптера переменного тока к гнезду [DC-IN] на задней панели, вставьте штепсель питания в электрическую розетку. При подключении адаптера переменного тока автоматически произойдет включение устройства. (стр. 149)

② Кнопка [FUNCTION]

Может использоваться для сопряжения устройства с пультом ДУ (стр. 150) или для возврата устройства к заводским настройкам по умолчанию (стр. 154).

③ Гнездо [3.5 mm audio output]

Это гнездо предназначено для подключения к устройству динамиков, наушников и т.д. (стр. 147)

④ Порт [USB] (тип C)

Данный порт предназначен для подключения устройства к компьютеру.

Это позволяет выводить изображение на экране компьютера на телевизор и настраивать устройство. Для данного подключения используйте прилагаемый кабель USB 2.0 (тип – C-A). Подробнее о подключении данного устройства см. в разделе “Подключение устройств” (стр. 147) данного руководства.

⑤ Порт [HDMI]

Данный порт предназначен для подключения устройства к телевизору. Это позволяет выводить на экран телевизора изображение с компьютера, подключенного к порту [USB], и экранное меню устройства (стр. 153).

Пульт ДУ

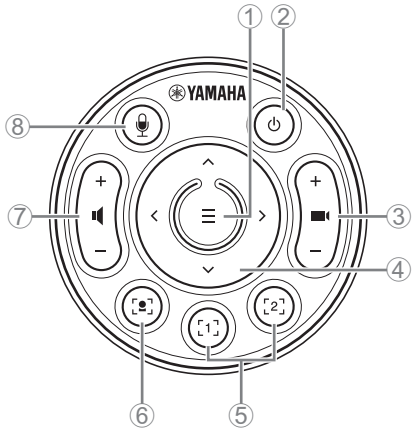

Верхняя сторона

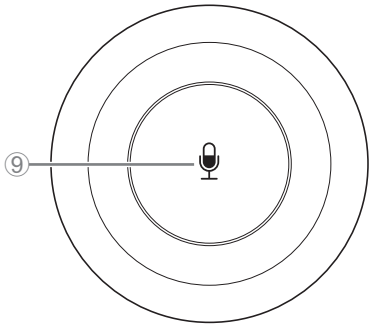

Нижняя сторона

① Кнопка меню

Может использоваться для вывода меню (стр. 153) на экран телевизора или сопряжения устройства с пультом ДУ (стр. 150).

② Кнопка питания

Используется для включения и отключения CS-500.

③ Кнопка масштабирования камеры

Используется для увеличения или уменьшения передаваемого видеоизображения.

④ Кнопка панорамирования и наклона

Используется для регулировки угла наклона камеры в горизонтальном и вертикальном направлении. Она также может использоваться для выполнения операций интеллектуального кадрирования или перемещения курсора в экранном меню на телевизоре.

⑤ Кнопки предварительной настройки камеры[i] 1 и 2

Можно сохранить и вызвать два набора настроек панорамирования, наклона и масштабирования. Используйте длительное нажатие (в течение 2 секунд) данной кнопки, чтобы сохранить настройки ,выполненные с помощью кнопок ③ и ④. Для вызова сохраненных настроек просто нажмите кнопку.

⑥ Кнопка интеллектуального кадрирования

Используется для включения и выключения функции интеллектуального кадрирования[ii].

⑦ Кнопки регулировки громкости динамика

Используется для увеличения и уменьшения уровня громкости динамиков.

⑧ ⑨ Кнопка отключения микрофона

Используется для включения и отключения микрофона.

[i] Предварительная настройка камеры

Данное устройство может сохранять два набора настроек камеры, т.е. значений панорамирования, наклона и масштабирования.

Для сохранения или изменения значений используйте пульт ДУ, экранное меню (стр. 153) или приложение Yamaha CS Manager (см. руководство пользователя).

[ii] Функция интеллектуального кадрирования

При использовании данной функции камера следует за объектом в соответствии с режимом. Выберите режим в зависимости от назначения.

[Group]: Выполняется кадрирование всех людей в группе

[Speaker Tracking]: Выполняется кадрирование человека, который говорит

[Individual]: Выполняется кадрирование конкретного человека

Для изменения режима интеллектуального кадрирования используйте пульт ДУ, экранное меню (стр. 153) или приложение Yamaha CS Manager (см. руководство пользователя).

[Управление с помощью пульта ДУ]

- Используйте кнопку ⑥, чтобы включить интеллектуальное кадрирование.
- Используйте кнопку наклона (вверх/вниз) ④, чтобы изменить режим интеллектуального кадрирования.
- Если выбран режим [Individual], используйте кнопку панорамирования (влево/вправо) ④, чтобы выбрать человека, который будет в фокусе.
- Если выбран режим [Group], кнопка масштабирования камеры ③ деактивирована.

Настройка и подключения

Установка устройства

■ Установка на телевизоре

Данное устройство можно расположить непосредственно сверху на телевизоре.

1. Откройте подставку на нижней стороне устройства и расположите его сверху на телевизоре.

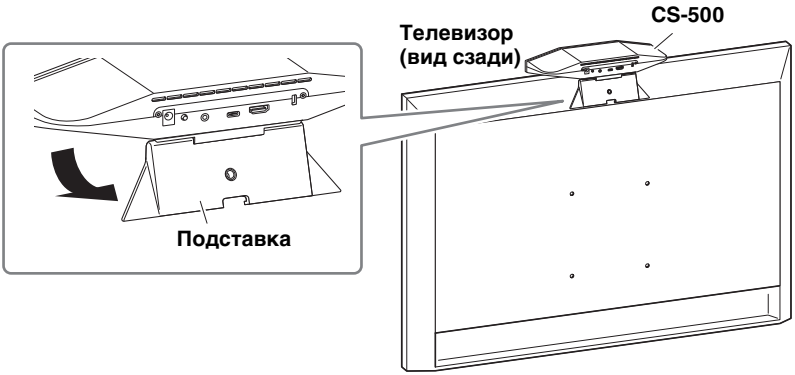

2. Настройте ориентацию камеры (вверх или вниз), изменив угол камеры относительно подставки.

ВНИМАНИЕ

- При установке на телевизоре убедитесь, что устройство находится на расстоянии не более 2 метров от земли. При установке устройства на высоте более 2 метров от земли обязательно используйте кронштейн для надежного крепления на телевизоре. (стр. 143)
- Падение устройства может привести к травмам или повреждению.

■ Монтаж на телевизоре

Данное устройство можно установить на телевизоре с помощью кронштейна для монтажа на стене и монтажного кронштейна для монитора (VESA) (продаются отдельно).

При монтаже устройства на телевизоре подготовьте следующие компоненты.

Кронштейн для монтажа на стене BRK-WL1 (продается отдельно)

Монтажный кронштейн для монитора (VESA) BRK-TV1 (продается отдельно)

ПРЕДУПРЕЖДЕНИЕ

- Для установки монтажного кронштейна обратитесь к дилеру, у которого вы приобрели продукт, или в профессиональную подрядную организацию.
- После установки убедитесь, что CS-500 надежно зафиксировано. Регулярно проверяйте положение устройства, чтобы исключить возможность его падения или опрокидывания. Мы не несем ответственность за несчастные случаи, вызванные неправильной установкой.
- После установки не облокачивайтесь на CS-500 и не прилагайте к нему чрезмерных усилий сверху. Падение устройства может привести к травмам или повреждению.

Это пример установки, когда используются отверстия для винтов в телевизоре и стойке для телевизора.

1. Прикрепите монтажный кронштейн для монитора (вертикальный), монтажный кронштейн для монитора (для установки на кронштейне для монтажа на стене) и кронштейн для монтажа на стене с помощью прилагаемых к ним винтов.

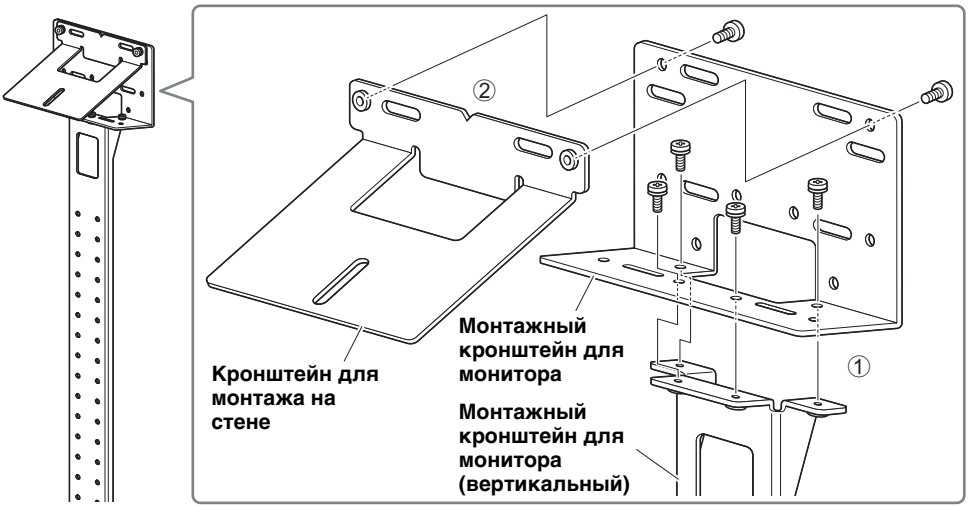

Русский

2. Прикрепите два монтажных кронштейна для монитора (горизонтальных) к телевизору с помощью прилагаемых винтов.

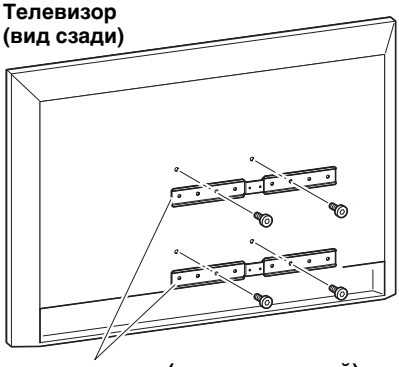

3. Прикрепите кронштейны, собранные в шаге *1*, к кронштейнам, установленным в шаге *2*.

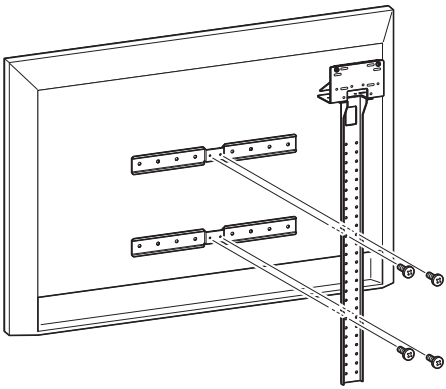

ВАЖНО	Выберите соответствующее монтажное положение для телевизора.

4. Прикрепите к стойке для телевизора.

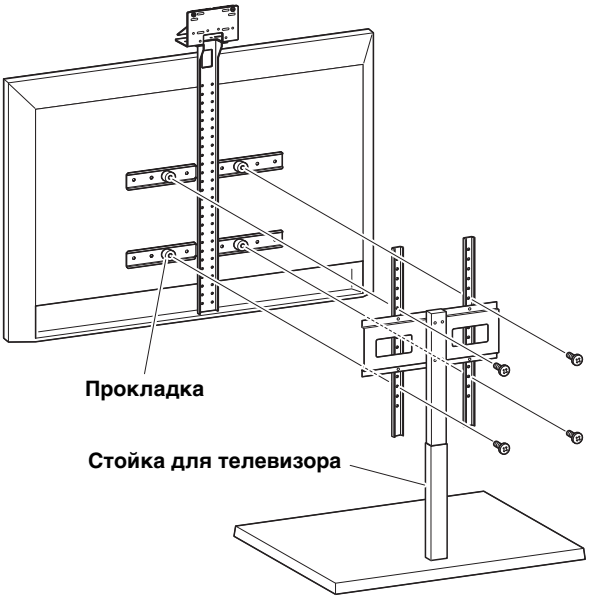

ВАЖНО	В зависимости от конфигурации стойки для телевизора плотно зафиксируйте прокладки, прилагаемые к монтажному кронштейну для монитора BRK-TV1 (продается отдельно).

5. Расположите устройство на кронштейне для монтажа на стене, установленном в шаге *4*, а затем с нижней стороны зафиксируйте его с помощью прилагаемого винта.

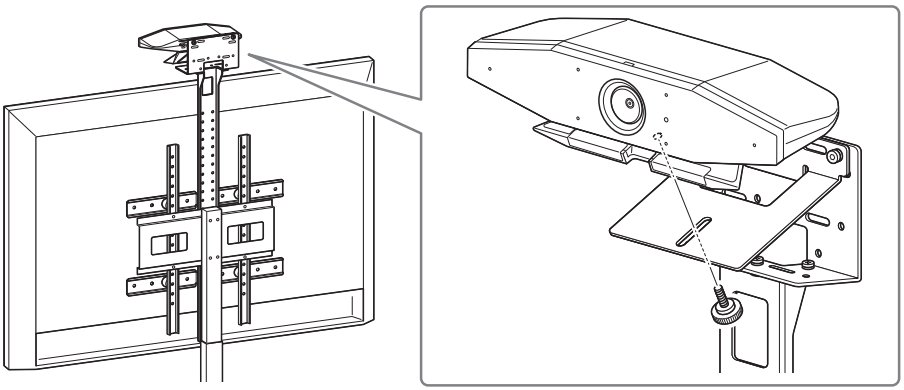

6. Настройте ориентацию камеры (вверх или вниз), изменив угол камеры относительно подставки.

■ Монтаж на стене

Данное устройство можно установить на стене с помощью монтажного кронштейна (продается отдельно).

При монтаже устройства на стене подготовьте следующие компоненты.

Кронштейн для монтажа на стене BRK-WL1 (продается отдельно)

ПРЕДУПРЕЖДЕНИЕ

- Для установки монтажного кронштейна обратитесь к дилеру, у которого вы приобрели продукт, или в профессиональную подрядную организацию.
- После установки убедитесь, что CS-500 надежно зафиксировано. Регулярно проверяйте положение устройства, чтобы исключить возможность его падения или опрокидывания. Мы не несем ответственность за несчастные случаи, вызванные неправильной установкой.
- После установки не облокачивайтесь на CS-500 и не прилагайте к нему чрезмерных усилий сверху. Падение устройства может привести к травмам или повреждению.

1. Прикрепите монтажный кронштейн к стене.

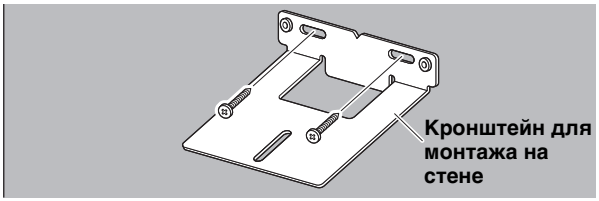

ВАЖНО

- Винты для крепления монтажного кронштейна к стене не прилагаются. Подготовьте достаточно прочные винты.
- Подробнее о винтах и процедуре установки вы можете узнать у дилера, у которого вы приобрели продукт, или обратитесь в профессиональную подрядную организацию.

2. Закрепите устройство на кронштейне, установленном в шаге *1*.

Расположите устройство на кронштейне, установленном в шаге ***1***. С нижней стороны зафиксируйте устройство на монтажном кронштейне с помощью прилагаемого винта.

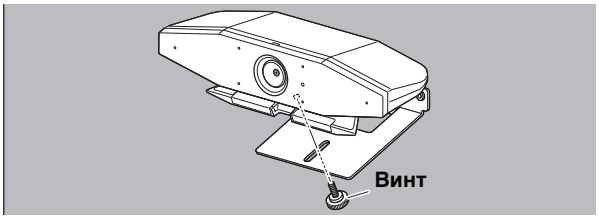

3. Настройте ориентацию камеры (вверх или вниз), изменив угол камеры относительно подставки.

Подключение устройств

■ Настройка эталонных параметров

Данное устройство можно подключить, как показано в примере ниже. Для проведения видеоконференций компьютер, подключенный к сети Интернет, можно использовать, просто подключив его к устройству с помощью кабеля USB.

Используйте данный способ подключения для вывода аудиосигнала через телевизионные динамики.

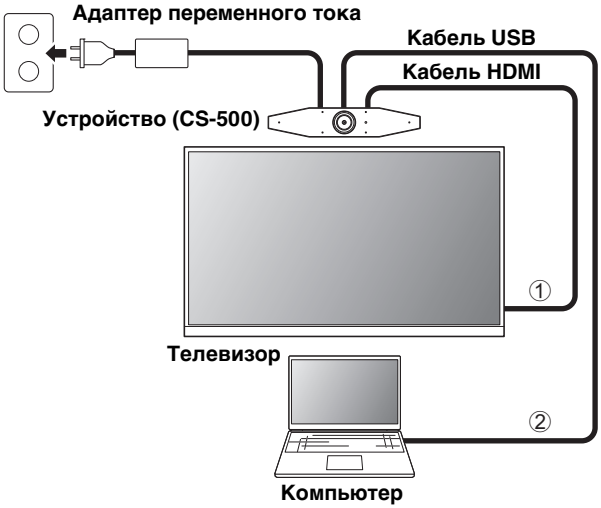

① Подключите один конец прилагаемого кабеля HDMI к порту [HDMI] на устройстве, а второй конец кабеля к телевизору.

② Подключите разъем типа C прилагаемого кабеля USB к порту [USB] на устройстве, а разъем типа A к компьютеру.

ПРИМЕЧАНИЕ

- Сначала обязательно выполните процедуру, описанную в разделе «Активация функции HDMI/DisplayLink/Bluetooth/USB audio» (стр. 151).
- Для отображения экрана компьютера на телевизоре может потребоваться установка драйвера DisplayLink® (стр. 152).

Вывод аудиосигнала через аналоговые динамики/наушники

Данное устройство имеет выходной аудиоразъем 3,5 мм. Подключите наушники или динамики со встроенным усилителем для вывода аудиосигнала второго участника видеоконференции.

■ Использование в качестве веб-камеры

Для использования только в качестве веб-камеры для системы видеоконференций данное устройство можно подключить, как показано в примере ниже.

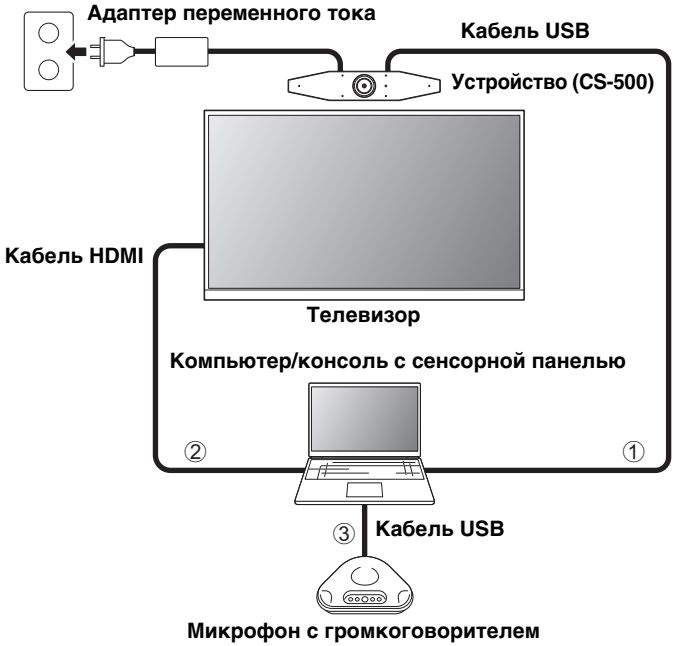

① Подключите разъем типа C прилагаемого кабеля USB к порту [USB] на устройстве, а разъем типа A к компьютеру.

② Подключите один конец прилагаемого кабеля HDMI к компьютеру, а второй конец кабеля к телевизору.

③ Подключите микрофон с громкоговорителем к компьютеру.

ПРИМЕЧАНИЕ

При использовании только в качестве веб-камеры следующие функции устройства не используются.

- Экранное меню (стр. 153)
- USB audio
- DisplayLink
- Bluetooth
- Wi-Fi

Подключение источника питания

Подключите один конец прилагаемого адаптера переменного тока к гнезду [DC-IN] на устройстве, а второй конец адаптера к электрической розетке.

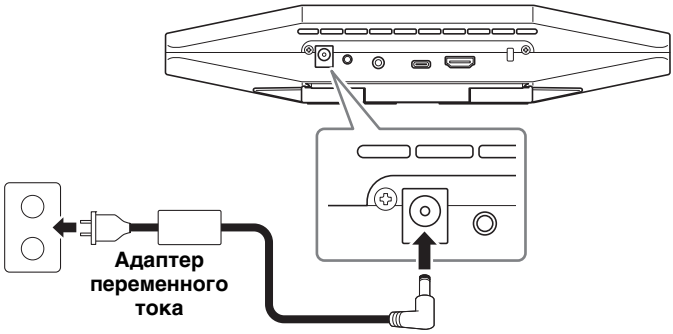

При подключении адаптера переменного тока автоматически произойдет включение устройства.

После подключения источника питания устройство можно включить или выключить с помощью пульта ДУ.

Установка и замена батареек в пульте ДУ

Перед установкой прилагаемых батареек (CR2032 × 2) в пульт ДУ снимите нижнюю панель и крышку отсека для батареек. Для замены батареек извлеките старые батарейки и установите новые (продаются отдельно).

ВАЖНО

- При замене батареек обязательно используйте указанный их тип (CR-2032).
- Утилизируйте использованные батарейки в соответствии с метными нормативными актами.

Сопряжение устройства и пульта ДУ

Для управления устройством с помощью пульта ДУ выполните описанные ниже действия, чтобы установить сопряжение между ними.

1. Длительно удерживайте кнопку [FUNCTION] (на задней панели устройства) не менее 2 секунд.

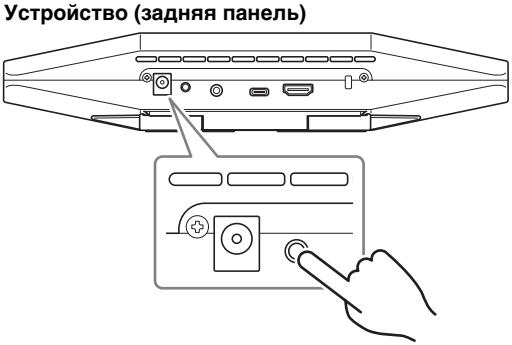

Индикатор состояния на передней панели устройства будет мигать синим.

2. Длительно удерживайте кнопку меню на пульте ДУ не менее 2 секунд.

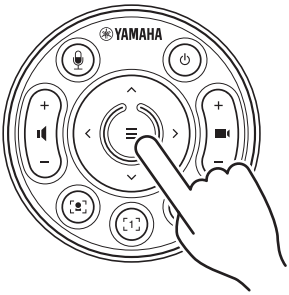

Сопряжение завершено, когда индикатор состояния на передней панели устройства загорится синим на 3 секунды.

ПРИМЕЧАНИЕ

Длительное удержание кнопки [FUNCTION] на задней панели устройства вызовет отмену сопряжения пульта ДУ. Для повторного сопряжения пульта ДУ выполните описанную выше процедуру сопряжения.

Связанные ссылки

- Пульт ДУ (стр. 140)
- Активация функции HDMI/DisplayLink/Bluetooth/USB audio (стр. 151)
- Конфигурация устройства с экрана телевизора (экранное меню) (стр. 153)

Выполнение необходимых начальных настроек

■ Активация функции HDMI/функции DisplayLink/Bluetooth/USB audio

Для использования данного устройства активируйте функции, как описано ниже. Перед использованием устройства обязательно выполните описанные ниже шаги.

ПРИМЕЧАНИЕ

- Перед выполнением следующей операции выполните сопряжение устройства с пультом ДУ (стр. 150).
- Если устройство используется в качестве веб-камеры, (стр. 148), выполнение данной операции не требуется.

1. Длительно удерживайте кнопку меню и кнопку предварительной настройки камеры 2 на пульте ДУ не менее 3 секунд.

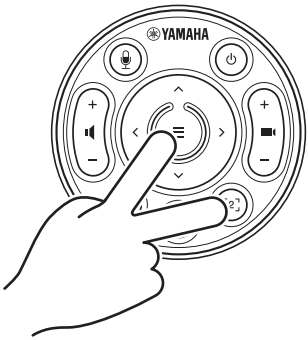

Конфигурация завершена, когда индикатор состояния на передней панели устройства мигает оранжевым пять раз с интервалом 0,5 секунды.

Русский

■ Установка драйвера DisplayLink® на компьютер

Для отображения экрана компьютера на телевизоре может потребоваться установка драйвера DisplayLink (DisplayLink Manager на устройстве Mac). Если экран компьютера не отображается на телевизоре даже после проверки указанных параметров, установите драйвер DisplayLink.

- Устройство и телевизор подключены с помощью кабеля HDMI.
- Вход на телевизоре настроен правильно.
- Параметры отображения на компьютере имеют значение «duplicate» или «extend».
- Операция, описанная в разделе «Активация функции HDMI/DisplayLink/Bluetooth/USB audio» (стр. 151) выполнена.
- Функция DisplayLink активирована в приложении Yamaha CS Manager (см. руководство пользователя).

Загрузите последнюю версию драйвера DisplayLink со следующего веб-сайта.

(Следующий веб-сайт не принадлежит компании Yamaha Corporation.)

▼ Страница загрузки драйвера DisplayLink

https://displaylink.com/downloads

■ Выбор устройства на компьютере

CS-500 должно быть выбрано в качестве аудиоустройства в программном обеспечении для видеоконференций и на компьютере.

1. В настройках звука на компьютере выберите «Yamaha CS-500» в качестве устройства воспроизведения и устройства записи по умолчанию.

2. В программном обеспечении для видеоконференций выберите CS-500 в качестве видео- и аудиоустройства.

ПРИМЕЧАНИЕ

При использовании только в качестве веб-камеры укажите описанные ниже параметры.

1. В настройках звука на компьютере выберите микрофон с громкоговорителем в качестве устройства воспроизведения и устройства записи по умолчанию.

2. В программном обеспечении для видеоконференций выберите CS-500 в качестве видеоустройства, и выберите микрофон с громкоговорителем в качестве аудиоустройства.

Конфигурация устройства с экрана телевизора (экранное меню)

Экранное меню – это функция, которая позволяет отображать меню настроек устройства на экране телевизора. Ею можно управлять с помощью пульта ДУ.

ПРИМЕЧАНИЕ

- Данную функцию нельзя использовать, если устройство используется в качестве веб-камеры (стр. 148).
- Для использования данной функции сначала выполните процедуру, описанную в разделе “Сопряжение устройства и пульта ДУ” (стр. 150).
- Для использования данной функции сначала выполните процедуру, описанную в разделе “Активация функции HDMI/DisplayLink/Bluetooth/USB audio” (стр. 151).

Использование экранного меню

1. Нажмите кнопку меню на пульте ДУ.

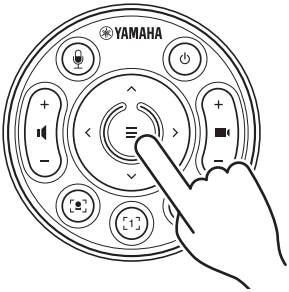

На экране телевизора появится экранное меню.

2. Перемещайтесь по меню с помощью кнопки панорамирования и наклона на пульте ДУ.

Используйте кнопку панорамирования и наклона (кнопка со стрелкой), чтобы перемещать курсор вверх/вниз/влево/вправо.

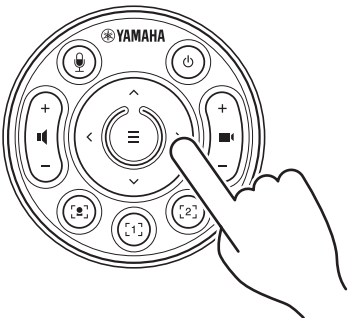

Русский

Восстановление заводских настроек по умолчанию (аппаратный сброс)

На данном устройстве можно восстановить заводские настройки по умолчанию (начальные настройки) следующими способами.

- Инициализация с помощью устройства
- Инициализация с помощью приложения Yamaha CS Manager

Инициализация с помощью устройства

1. Запустите устройство, подключив кабель питания и удерживая кнопку [FUNCTION] на задней панели устройства.

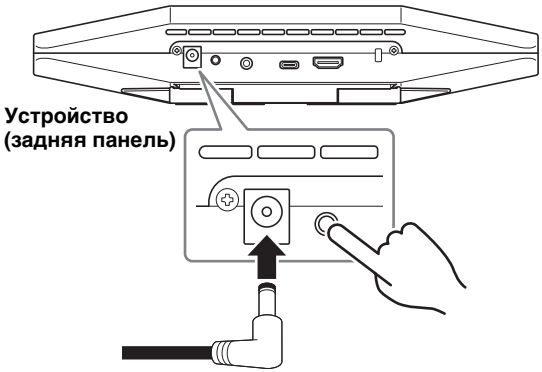

2. После подключения кабеля питания удерживайте нажатой кнопку [FUNCTION] не менее 5 секунд.

Индикатор состояния на передней панели устройства мигает оранжевым пять раз с интервалом 0,5 секунды.

Инициализация завершена, когда индикатор состояния загорится белым.

Инициализация с помощью приложения Yamaha CS Manager

Выполните инициализацию с помощью утилиты Yamaha CS Manager.

Подробнее см. в руководстве пользователя для CS-500.

Основные технические характеристики

Размеры		260 мм (Ш) × 75 мм (Г) × 50 мм (В)
Вес		0,6 кг
Источник питания		20 В постоянного тока/2,1 А, CW2002100 (100–240 В, 50/60 Гц)
Максимальная потребляемая мощность		15,0 Вт
Температура	**Рабочая**	0 °C – 40 °C
	Хранение	–20 °C – 60 °C
Влажность	**Рабочая**	20% – 85% (без конденсата)
	Хранение	20% – 85% (без конденсата)
Элементы, входящие в комплект		CS-500 (устройство), Прочтите это в первую очередь, Руководство по технике безопасности, Краткое руководство, кабель USB 2.0 (тип C-A, 5 м), кабель HDMI (2 м), колпачок объектива, пульт ДУ, батарея таблеточного типа (CR2032) × 2, адаптер переменного тока с кабелем питания (CW2002100)
Элементы, продаваемые отдельно		Кронштейн для монтажа на стене (монтажное приспособление) BRK-WL1 Монтажный кронштейн для монитора (монтажное приспособление) BRK-TV1 Оптоволоконные кабели USB CBL-L10AC и CBL-L25AC

目录

简介 157
现有说明书 157
关于本说明书 158
随附物品 158
单独出售的物品 159
现有实用软件 159
更新设备固件 159
控件和接头 160
前面板 160
后面板 161
遥控器 162
设置和连接 164
安装设备 164
在电视上安装时 164
当安装到电视上时 165
当安装在墙上时 168
连接设备 169
设置示例 169
用作网络摄像头时 170
连接电源 171
插入 / 更换遥控器电池 171
将设备与遥控器配对 172
进行必要的初始设置 173
激活 HDMI 功能 /DisplayLink 功能 / 蓝牙 /USB 音频 173
在电脑上安装 DisplayLink® 驱动程序 174
在电脑上选择设备 174
通过电视屏幕配置设备（屏幕上的显示菜单）..... 175
使用屏幕上的显示菜单 175
恢复出厂默认设置（出厂重置）..... 176
使用设备进行初始化 176
使用 Yamaha CS Manager 进行初始化 176
主要规格 177

简介

感谢您购买 Yamaha CS-500。本产品是一款配备摄像头和麦克风的视频会议设备。本产品可以安放在小型空间和会议室中使用。与电视、扬声器和视频会议软件（电脑）搭配使用，可顺畅进行电话会议。

现有说明书

本产品说明书可从下列网站中以 PDF 格式下载。

▼ Yamaha 网站（下载）

https://download.yamaha.com/

☐	**请先阅读（随附）**	以下内容描述了购买产品后首先要做的事情。
☐	**CS-500 安全指南（随附）**	包含了安全使用本产品的注意事项。
☑	**CS-500 快速指南（本说明书，随附）**	主要提供了使用本产品的基本信息，例如部件名称、安装程序和设置操作，以及从何处获取其他相关信息的详情。
☐	**CS-500 用户指南 (PDF)**	提供了所有功能的详细信息，包括快速指南中介绍的功能。还介绍了如何在您的电脑上使用 Yamaha CS Manager 应用程序来配置和操作设备。

简体中文

关于本说明书

本说明书使用以下信号词表示重要信息。

警告	本内容表示 “ 有重伤或死亡的风险 ” 。
注意	本内容表示 “ 有受伤的风险 ” 。
须知	表示为防止产品发生故障、损坏或操作不当以及数据丢失而必须遵守的内容。
重要事项	表示为正确操作和使用产品而必须知道的内容。
注	表示与操作和使用有关的信息。阅读以参考。

- 本说明书中出现的插图仅用于说明目的。
- 本使用说明书中所使用的公司名和产品名都是各自公司的商标或注册商标。
- Yamaha 不断改进和更新本产品中包含的软件。您可以从 Yamaha 网站下载最新软件。
- 本使用说明书的内容为出版时最新的技术规格。要获取最新的说明书，请访问 Yamaha 网站，然后下载说明书文件。

随附物品

- **CS-500（设备）**
- **请先阅读**
- **安全指南**
- **快速指南**
- **USB 2.0 线缆（Type-C 至 Type-A，5 米）**
- **HDMI 线缆（2 米）**
- **镜头盖**
- **遥控器**
- **纽扣电池 (CR2032) × 2**
- **配有电源线的交流适配器 (CW2002100)**

单独出售的物品

- **壁式安装支架（安装配件）BRK-WL1**
  要将设备安装到墙上，必须使用此配件。将设备安装到电视上时，还可以与显示器安装支架 BRK-TV1 搭配使用。
- **显示器安装支架（安装配件）BRK-TV1**
  将设备安装到电视的 VESA 支架上时，可以与壁式安装支架 BRK-WL1 搭配使用。
- **USB 线缆：CBL-L10AC（10 米）、CBL-L25AC（25 米）**
  这些是光纤 USB 线缆，可在设备和电脑相距较远时使用。这些线缆支持 USB 3.2 Gen2（超高速 Plus），能够以高达 10 Gbps 的超高速度通信。

注

VESA 标准是国际标准，定义了将视频设备（如电视）添加到壁挂支架和电视柜时，所用螺丝孔之间的间隔。

现有实用软件

根据设备的用途和环境，可使用实用软件设置设备。可从以下网站下载该软件。

▼ Yamaha 网站（下载）
https://download.yamaha.com/

■ **Yamaha CS Manager**

这是一款可让您从电脑上配置和操作设备的软件。有关详情，请参阅 CS-500 用户指南。

更新设备固件

本产品旨在更新设备上的固件，以便提高可操作性、添加功能和修复问题。建议将固件更新到最新版本。

Yamaha 网站提供了更新固件的信息。有关更新步骤和设备设置的详情，请参阅 CS-500 用户指南。

控件和接头

前面板

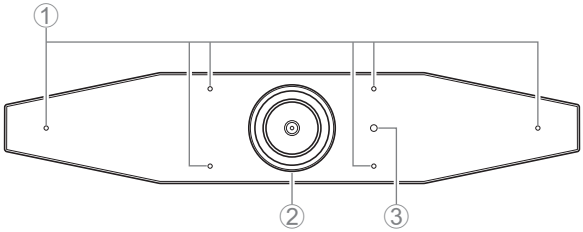

① 麦克风

这些麦克风收录的音频会传送到远程连接的远程方。

② 摄像头

此摄像头拍摄的视频会传送到远程连接的远程方。

③ 状态指示灯

指示设备的状态。在下面的列表中，项目所处位置越低，则表明优先级越高。

指示灯状态		设备状态
白色（亮起）		待机
浅蓝（亮起）		摄像头正在使用中
绿色（亮起）		通话中
红色（亮起）		麦克风已静音
白色（闪烁）	0.361 次 / 秒	正在启动
未亮起		已关闭；省电待机模式
白色（闪烁）	0.3 次 / 秒	监控关闭
橙色（闪烁）	1 次 / 秒	出厂重置；激活 HDMI 功能 /DisplayLink 功能 / 蓝牙 /USB 音频
蓝色（闪烁）	1 次 / 秒	与遥控器或智能设备配对
蓝色（亮起）	3 秒	遥控配对完成通知
绿色（闪烁）	2 次 / 秒	接听电话
红色（闪烁）	2.5 次 / 秒	硬件错误

后面板

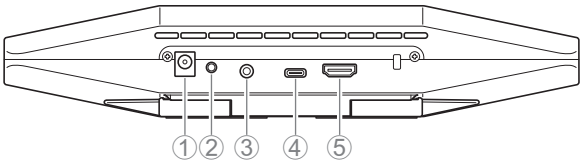

① [DC-IN] 插孔

此插孔用于连接交流适配器。将交流适配器连接到后面板上的 [DC-IN] 插孔后，请将电源插头插入电源插座。连接交流适配器即可自动打开设备。（第 171 页）

② [FUNCTION] 按钮

可用于将设备与遥控器配对（第 172 页），或让设备恢复出厂默认设置（第 176 页）。

③ [3.5 毫米音频输出] 插孔

此插孔用于将此设备连接到扬声器、耳机等（第 169 页）

④ [USB] 端口 (Type-C)

此端口用于将设备连接到电脑。

这样可在电视上显示电脑屏幕并配置设备。使用随附的 USB 2.0 线缆（Type-C 至 Type-A）进行连接。有关连接此设备的详情，请参阅本说明书中的 “ 连接设备 ”（第 169 页）。

⑤ [HDMI] 端口

此端口用于将设备连接到电视。这可让电视展示已连接 [USB] 端口的电脑屏幕和设备屏幕上的显示菜单（第 175 页）。

遥控器

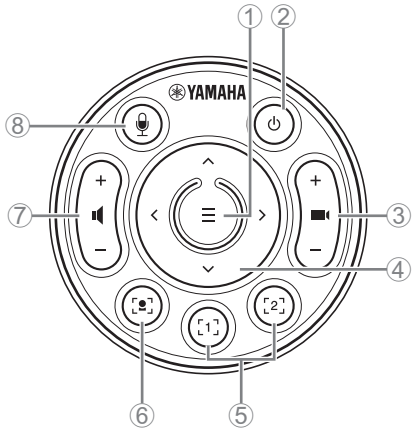

顶部

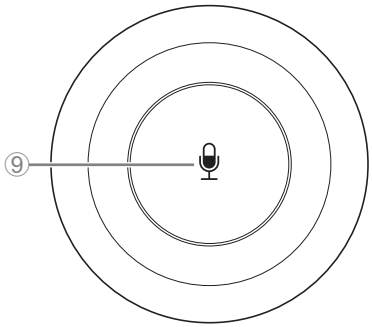

底部

① 菜单按钮

可用于在电视上展示屏幕上的显示菜单（第 175 页），或将设备与遥控器配对（第 172 页）。

② 电源按钮

用于打开 / 关闭 CS-500。

③ 摄像头变焦按钮

用于放大 / 缩小（放大显示 / 缩小显示）正在拍摄的视频。

④ 水平 / 倾斜按钮

用于水平 / 垂直调节摄像头视角。还可用于智能取景操作，或用于在电视所示屏幕上的显示菜单中移动光标。

⑤ 摄像头预设按钮 [i] 1 和 2

可以保存和重新调用两组 PTZ（平移、倾斜和缩放）设置。长按（2 秒）此按钮，可保存通过按钮 ③ 和 ④ 调整的设置。只需按下按钮，即可重新调用。

⑥ 智能取景按钮

用于打开 / 关闭智能取景功能 [ii]。

⑦ 扬声器音量按钮

用于调高 / 调低扬声器的音量。

⑧ ⑨ 麦克风静音按钮

用于打开 / 关闭麦克风。

[i] 摄像头预设

此设备可以保存两组摄像头设置，即 PTZ（平移 / 倾斜 / 缩放）值。

要保存 / 更改值，请使用遥控器、屏幕上的显示菜单（第 175 页）或 Yamaha CS Manager（请参阅用户指南）。

[ii] 智能取景功能

通过此功能，摄像头会根据模式跟随拍摄对象。根据使用情况选择合适的模式。

[Group]：对组中的所有人员取景

[Speaker Tracking]：对说话的人取景

[Individual]：对特定人取景

要更改智能取景模式，请使用遥控器、屏幕上的显示菜单（第 175 页）或 Yamaha CS Manager（请参阅用户指南）。

[遥控器操作]

· 使用按钮 ⑥ 可打开智能取景。

· 使用倾斜（上 / 下）按钮 ④ 可更改智能取景模式。

· 在 [Individual] 模式下，使用平移（左 / 右）按钮 ④ 可选择要聚焦的人。

· 在 [Group] 模式下，摄像头变焦按钮 ③ 会被禁用。

设置和连接

安装设备

■ 在电视上安装时

此设备可以直接放在电视顶部。

1. 打开设备底部的支架，然后将其放置于电视顶部。

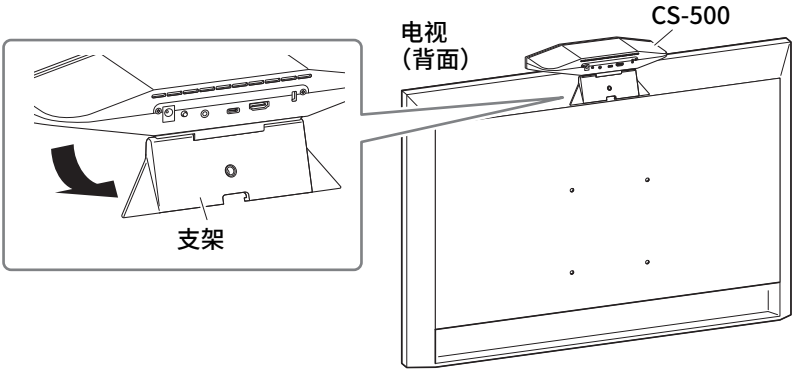

2. 通过改变摄像头与支架的角度来调整摄像头方向（向上或向下）。

注意

- 在电视上安装时，请确保设备距离地面不超过 2 米。在距离地面超过 2 米的位置安装设备时，请务必使用支架将其固定到电视上。（第 165 页）
- 如果设备掉落，可能会导致人身伤害或产品损坏。

■ 当安装到电视上时

可以使用壁式安装支架和显示器安装支架 (VESA)（均单独出售）将此设备安装到电视上。

将设备安装到电视上时，请准备以下配件。

壁式安装支架 BRK-WL1（单独出售）
显示器安装支架 (VESA) BRK-TV1（单独出售）

警告

- 通过您购买产品的经销商或专业承包商，确保已安装了安装支架。
- 安装后，确保已将 CS-500 牢牢固定。此外，经常检查以防止设备掉落或翻倒。对于因安装不当导致的事故，我们概不负责。
- 安装后，请不要斜靠在 CS-500 上，也不要从上面对其施加强压。如果设备掉落，可能会导致人身伤害或产品损坏。

这是使用电视螺孔和电视柜的安装示例。

1. 使用随附的螺钉，安装固定显示器安装支架（垂直方向）、显示器安装支架（用于安装到壁式安装支架）以及壁式安装支架。

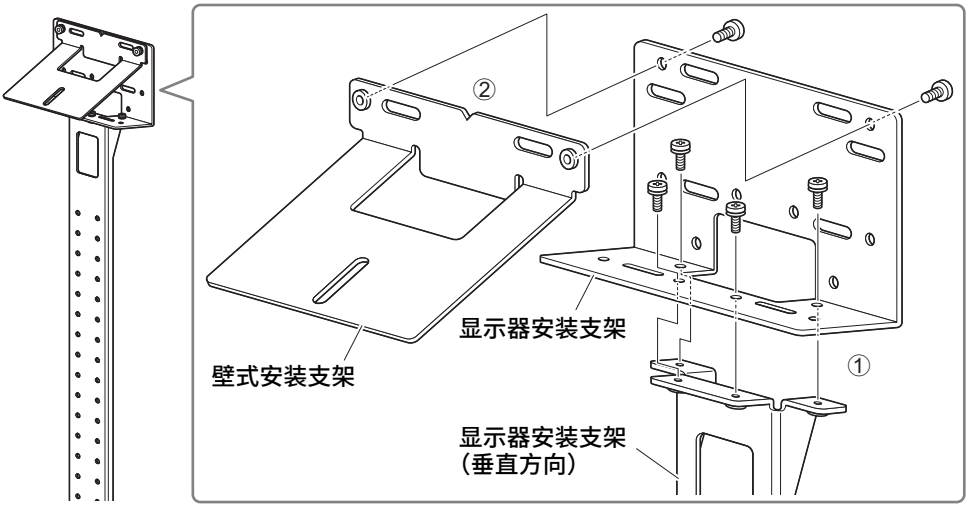

简体中文

2. **通过使用随附螺钉，将两个显示器安装支架（垂直方向）安装到电视上。**

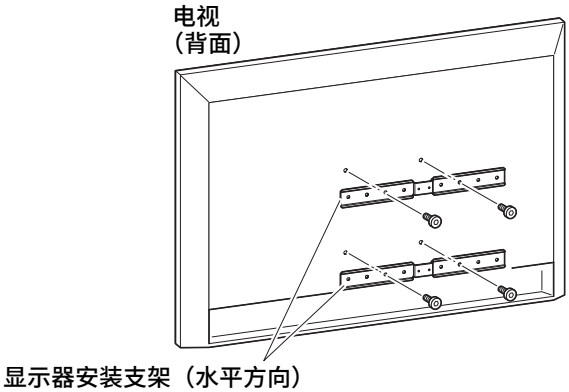

3. **将步骤 *1* 中组装的支架安装到步骤 *2* 中安装的支架上。**

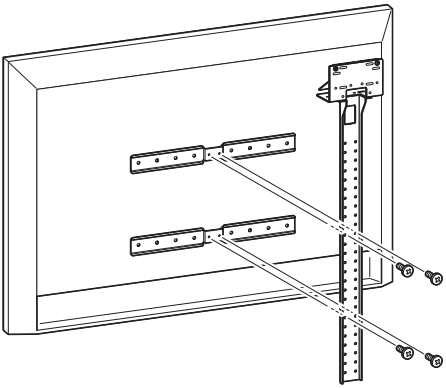

重要事项	为电视选择合适的安装位置。

4. 安装到电视柜上。

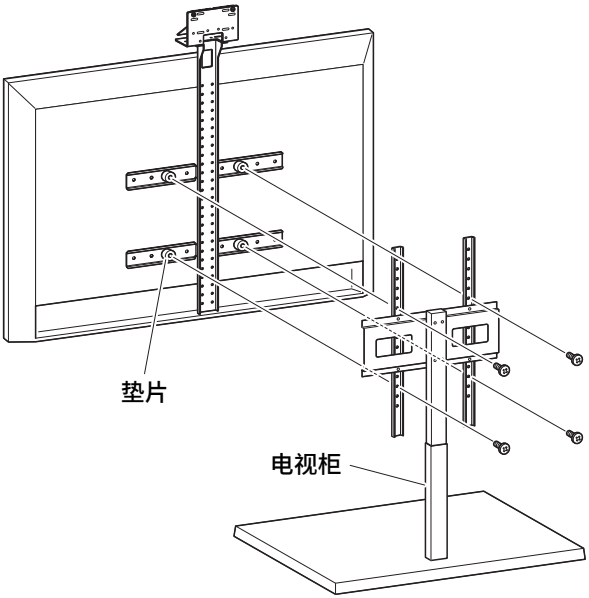

重要事项	根据电视柜的配置，牢牢固定显示器安装支架 BRK-TV1（单独出售）随附的垫片。

5. 将设备放在步骤 *4* 所述的壁式安装支架上，然后用随附的螺钉固定底部。

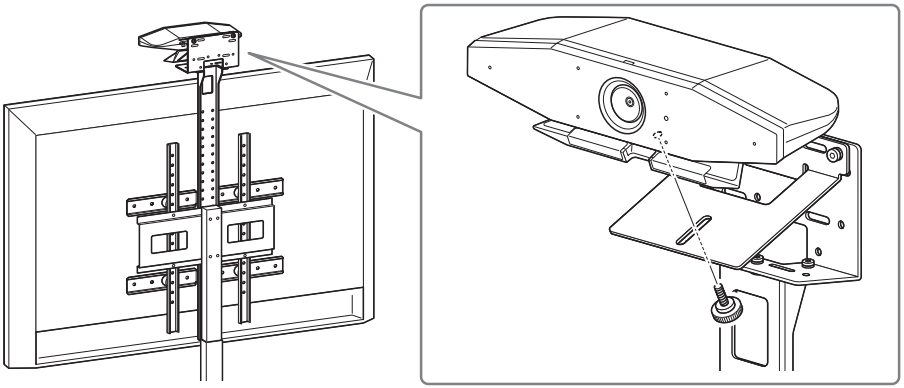

6. 通过改变摄像头与支架的角度来调整摄像头方向（向上或向下）。

■ 当安装在墙上时

可以使用壁式安装支架（单独出售）将此设备安装到墙上。

将设备安装到墙上时，请准备以下配件。

壁式安装支架 BRK-WL1（单独出售）

警告

- 通过您购买产品的经销商或专业承包商，确保已安装了安装支架。
- 安装后，确保已将 CS-500 牢牢固定。此外，经常检查以防止设备掉落或翻倒。对于因安装不当导致的事故，我们概不负责。
- 安装后，请不要斜靠在 CS-500 上，也不要从上面对其施加强压。如果设备掉落，可能会导致人身伤害或产品损坏。

1. 将壁式安装支架安装在墙上。

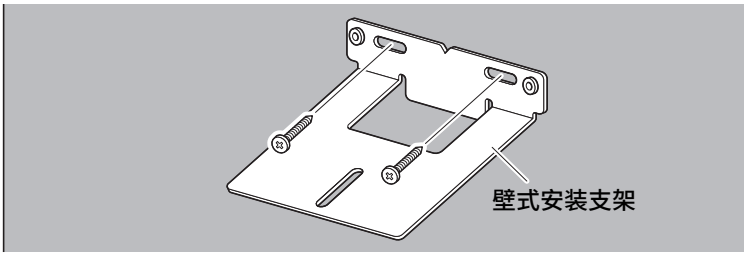

重要事项

- 不随附将壁式安装支架安装在墙上的螺钉。准备足够坚固的螺钉。
- 有关螺钉和安装的详细信息，请确保联系购买本产品的经销商或专业承包商。

2. 将设备固定到步骤 *1* 所述的支架上。

将设备放在步骤 ***1*** 所述的支架上。使用随附的螺钉，将设备固定到壁式安装支架底部。

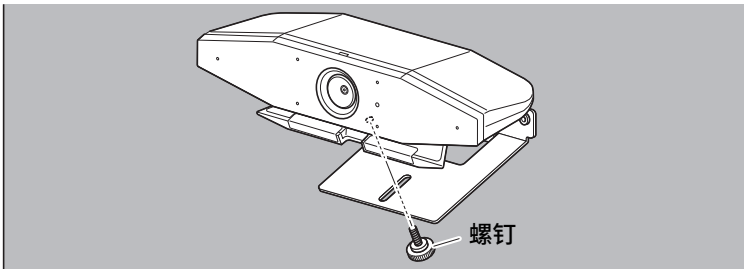

3. 通过改变摄像头与支架的角度来调整摄像头方向（向上或向下）。

连接设备

■ 设置示例

可以按照以下示例所示连接此设备。如果要进行视频会议，可以将已连接到互联网的电脑用 USB 线缆连接到设备。

通过此连接方法，可通过电视扬声器输出音频。

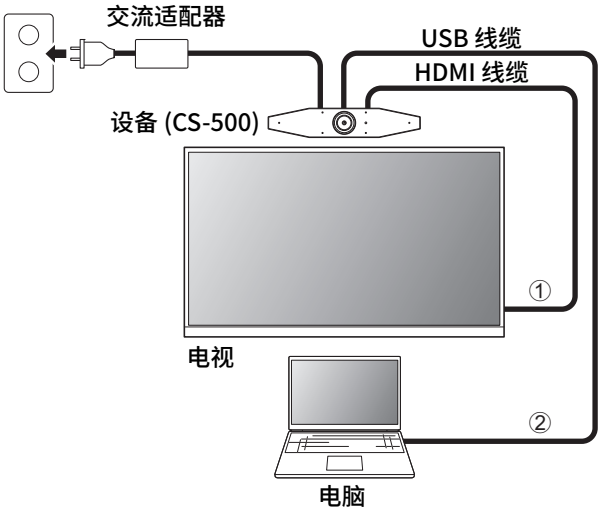

① 将随附的 HDMI 线缆的一端连接至设备上的 [HDMI] 端口，然后将另一端连接至电视。

② 将随附的 USB 线缆的 Type-C 插头连接至设备上的 [USB] 端口，然后将 Type-A 插头连接至电脑。

注

- 务必先遵循 “ 激活 HDMI 功能 /DisplayLink 功能 / 蓝牙 /USB 音频 ”（第 173 页）中的步骤操作。
- 为了在电视上显示电脑屏幕，可能需要安装 DisplayLink® 驱动程序（第 174 页）。

从模拟音频扬声器 / 耳机输出音频

此设备配备 3.5 毫米音频输出插孔。连接配有内置放大器的耳机或扬声器，可在视频会议中输出对方的音频。

■ 用作网络摄像头时

为了仅用作视频会议系统的网络摄像头，可以按照以下示例所示连接此设备。

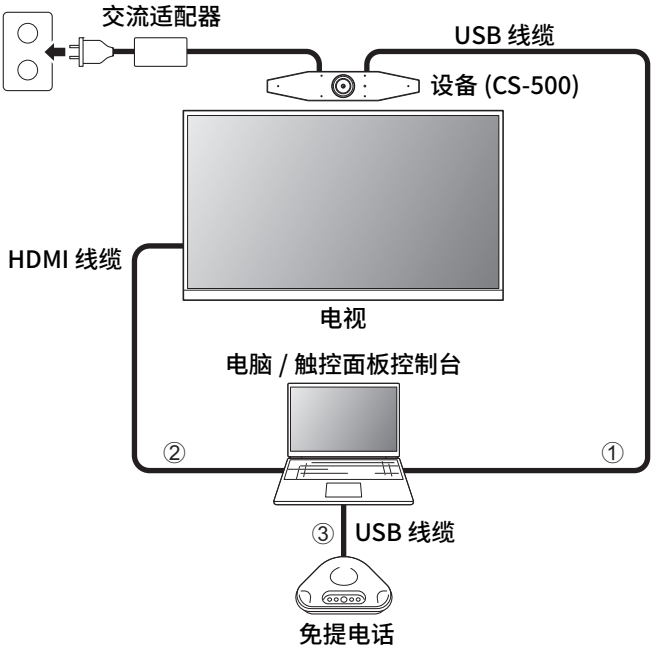

① 将随附的 USB 线缆的 Type-C 插头连接至设备上的 [USB] 端口，然后将 Type-A 插头连接至电脑。

② 将随附的 HDMI 线缆的一端连接至电脑，然后将另一端连接至电视。

③ 将免提电话与电脑连接起来。

注

仅用作网络摄像头时，无法使用以下设备功能。

- 屏幕上的显示菜单（第 175 页）
- USB 音频
- DisplayLink
- 蓝牙
- Wi-Fi

连接电源

将随附的交流适配器的一端插入设备上的 [DC-IN] 插孔，然后将另一端插入电源插座。

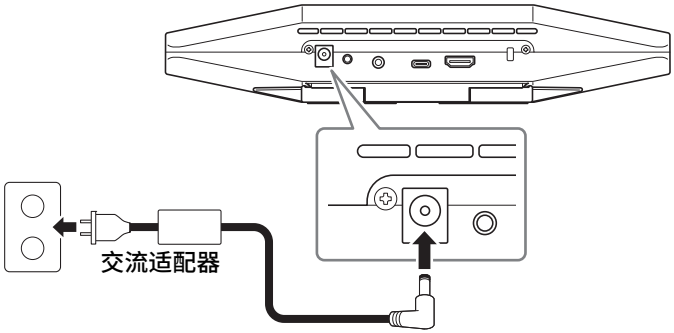

连接交流适配器即可自动打开设备。

接通电源后，可通过遥控器打开 / 关闭设备。

插入 / 更换遥控器电池

先取下底面板和电池盖，然后将随附的电池 (CR2032 × 2) 装入遥控器。要更换电池，请取出旧电池并安装新电池（单独出售）。

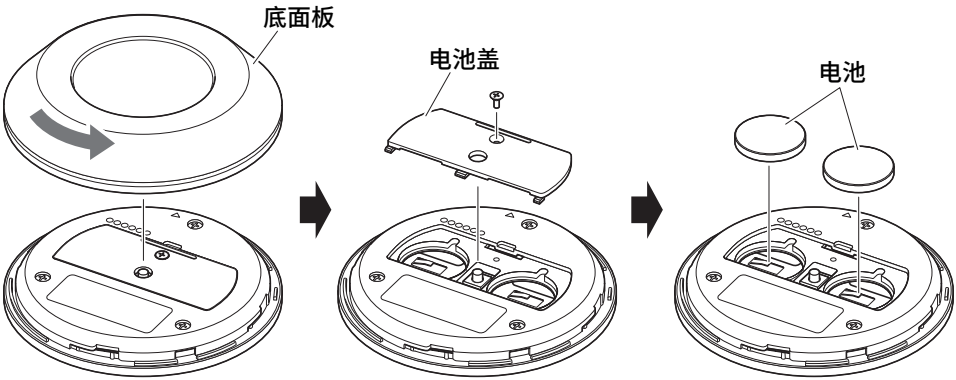

重要事项	· 更换电池时，请务必使用指定类型 (CR-2032) 的电池。 · 根据当地法规处理废旧电池。

简体中文

将设备与遥控器配对

为使用遥控器操控设备，请按照以下步骤对它们进行配对。

1. 长按 [FUNCTION] 按钮（在设备的后面板上）至少 2 秒。

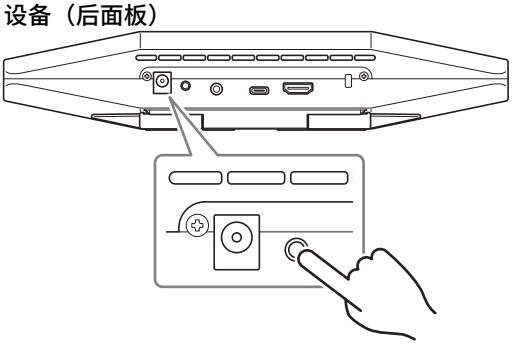

设备前面板上的状态指示灯闪烁蓝光。

2. 在遥控器上长按菜单按钮至少 2 秒。

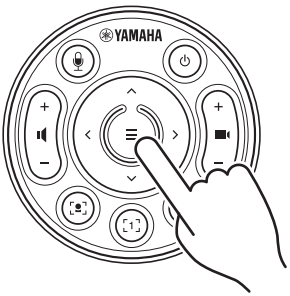

设备前面板上的状态指示灯亮起蓝光 3 秒后，即表示配对完成。

注

长按设备后面板上的 [FUNCTION] 按钮，将与所配对的遥控器取消配对。要重新配对遥控器，请按照上述配对步骤进行操作。

相关链接

· 遥控器（第 162 页）
· 激活 HDMI 功能 /DisplayLink 功能 / 蓝牙 /USB 音频（第 173 页）
· 通过电视屏幕配置设备（屏幕上的显示菜单）（第 175 页）

进行必要的初始设置

■ 激活 HDMI 功能 /DisplayLink 功能 / 蓝牙 /USB 音频

要使用此设备，请按照下面所述激活相应功能。在使用此设备之前，请务必遵循以下步骤操作。

注

· 在执行以下操作之前，请将设备与遥控器配对（第 172 页）。
· 当此设备用作网络摄像头时（第 170 页），无需执行此操作。

1. 在遥控器上长按菜单按钮和摄像头预设按钮 2 至少 3 秒。

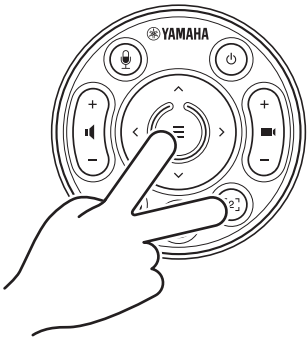

设备前面板上的状态指示灯每隔 0.5 秒闪烁橙色光 5 次，即表示配置完成。

简体中文

■ 在电脑上安装 DisplayLink® 驱动程序

要在电视上显示电脑屏幕，可能需要安装 DisplayLink 驱动程序（在 Mac 上安装 DisplayLink Manager）。如果在确认了以下项之后，电视上未显示电脑屏幕，请安装 DisplayLink 驱动程序。

- 已通过 HDMI 线缆连接设备和电视。
- 已正确设置电视输入。
- 电脑的显示设置已设置为 “ 复制 ” 或 “ 扩展 ” 显示。
- 已执行 “ 激活 HDMI 功能 /DisplayLink 功能 / 蓝牙 /USB 音频 ”（第 173 页）中所述的操作。
- 已在 Yamaha CS Manager 中激活 DisplayLink（请参阅用户指南）。

从以下网站下载最新的 DisplayLink 驱动程序。
（以下网站并非由 Yamaha Corporation 运营。）

▼ DisplayLink 驱动程序下载页面

https://displaylink.com/downloads

■ 在电脑上选择设备

视频会议软件和电脑上的音频设备必须设置为 CS-500。

1. 在电脑的声音设置中，选择 “Yamaha CS-500” 作为默认播放设备和录音设备。

2. 在视频会议软件中，选择 CS-500 作为视频设备和音频设备。

注

当仅用作网络摄像头时，请按如下所述指定设置。

1. 在电脑的声音设置中，选择免提电话作为默认播放设备和录音设备。

2. 在视频会议软件中，选择 CS-500 作为视频设备，并选择免提电话作为音频设备。

通过电视屏幕配置设备（屏幕上的显示菜单）

屏幕上的显示菜单是用于在电视屏幕上显示设备的设置菜单的功能。该功能可以通过遥控器操控。

注

- 当此设备用作网络摄像头时，无法使用此功能（第 170 页）。
- 为了使用此功能，请先按照 “ 将设备与遥控器配对 ”（第 172 页）中的步骤操作。
- 为了使用此功能，请先按照 “ 激活 HDMI 功能 /DisplayLink 功能 / 蓝牙 /USB 音频 ”（第 173 页）中的步骤操作。

使用屏幕上的显示菜单

1. 在遥控器上按下菜单按钮。

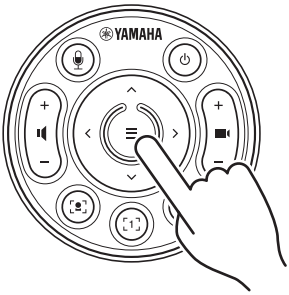

电视上将显示屏幕上的显示菜单。

2. 使用遥控器上的水平 / 倾斜按钮进行导航。

使用平移 / 倾斜按钮（箭头按钮）向上 / 向下 / 向左 / 向右移动光标。

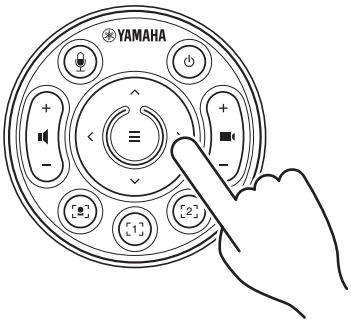

简体中文

恢复出厂默认设置（出厂重置）

可以使用以下任一方法，将此设备恢复出厂默认设置（初始设置）。

・使用设备进行初始化

・使用 Yamaha CS Manager 进行初始化

使用设备进行初始化

1. 连接电源线，同时按住设备后面板上的 [FUNCTION] 按钮来启动设备。

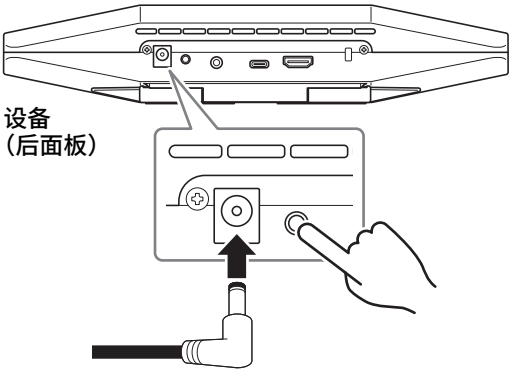

2. 连接电源线后，按住 [FUNCTION] 按钮至少 5 秒。

设备前面板上的状态指示灯每隔 0.5 秒闪烁橙色光 5 次。
当状态指示灯亮起白光时，即表示初始化完成。

使用 Yamaha CS Manager 进行初始化

通过实用软件 “Yamaha CS Manager” 进行初始化。
有关详情，请参阅 CS-500 用户指南。

主要规格

尺寸		260 毫米（宽）× 75 毫米（长）× 50 毫米（高）
重量		0.6 千克
电源		20 V 直流 /2.1 A，CW2002100 （100 V–240 V，50 Hz/60 Hz）
最大功耗		15.0 W
温度	工作	0 °C – 40 °C
	存放	–20 °C – 60 °C
湿度	工作	20% – 85%（非冷凝）
	存放	20% – 85%（非冷凝）
随附物品		CS-500（设备）、请先阅读、安全指南、快速指南、USB 2.0 线缆（Type-C 至 Type-A，5 米）、HDMI 线缆（2 米）、镜头盖、遥控器、纽扣电池 (CR2032) × 2、配有电源线的交流适配器 (CW2002100)
单独出售的物品		壁式安装支架（安装配件）BRK-WL1 显示器安装支架（安装配件）BRK-TV1 光纤 USB 线缆 CBL-L10AC 和 CBL-L25AC

简体中文

目錄

簡介 179
可用的手冊 179
關於本手冊 180
隨附物品 180
另售物品 181
可用的公用程式軟體 181
更新裝置韌體 181
控制項與接頭 182
前面板 182
後面板 183
遙控器 184
安裝和連接 186
安裝裝置 186
安裝在電視上時 186
固定在電視上時 187
固定在牆上時 190
連接裝置 191
設置範例 191
當作網路攝影機使用時 191
連接電源 193
插入 / 更換遙控器電池 193
配對裝置與遙控器 194
進行必要的初始設定 195
啟用 HDMI 功能／ DisplayLink 功能／ Bluetooth ／ USB 音訊 195
將 DisplayLink® 驅動程式安裝到電腦上 196
在電腦上選擇裝置 196
從電視螢幕（螢幕顯示選單）設定裝置 197
使用螢幕顯示選單 197
恢復為出廠預設設定（出廠重設）..... 198
使用裝置進行初始化 198
使用 Yamaha CS Manager 進行初始化 198
主要規格 199

簡介

感謝您購買 Yamaha CS-500。本產品是配備攝影機和麥克風的視訊會議裝置。可安裝在小型空間和會議室使用。可與電視、揚聲器和視訊會議軟體（電腦）結合，享受舒適的視訊會議。

可用的手冊

您可從以下網站下載 PDF 格式的產品手冊。

▼ Yamaha 網站（下載）

https://download.yamaha.com/

☐	**請先閱讀（隨附）**	這說明購買產品後首先要做的工作。
☐	**CS-500 安全指南（隨附）**	這說明安全使用本產品的注意事項。
☑	**CS-500 快速指南（本手冊，隨附）**	這主要提供使用本產品的基本資訊，例如零件名稱、安裝程序和設定操作，以及可在哪裡取得其他相關資訊的詳細資料。
☐	**CS-500 使用指南 (PDF)**	提供所有功能的詳細資訊，包括快速指南所涵蓋的內容。也說明如何在電腦上使用 Yamaha CS Manager 應用程式設定及操作裝置。

繁體中文

關於本手冊

本手冊使用以下警語表示重要資訊。

警告	此內容表示「有嚴重受傷或死亡的危險」。
注意	此內容表示「有受傷的危險」。
須知	表示您應當遵守的內容，以免產品發生故障、損壞或運作異常及資料遺失。
重要	表示您應該知道的內容，確保正確操作及使用產品。
註	表示有關操作及使用的資訊。請閱讀此資訊以供參考。

- 本手冊中所示的插圖僅用於說明目的。
- 本手冊中的公司名稱及產品名稱是其各自公司的商標或註冊商標。
- Yamaha 持續對本產品中含有的軟體進行改善和更新。您可以從 Yamaha 網站下載最新軟體。
- 本手冊的內容為截至印製日期的最新規格。若要取得最新手冊，請瀏覽 Yamaha 網站並下載手冊檔案。

隨附物品

- **CS-500（本裝置）**
- **請先閱讀**
- **安全指南**
- **快速指南**
- **USB 2.0 纜線（Type-C 轉 Type-A，5 m）**
- **HDMI 纜線（2 m）**
- **鏡頭蓋**
- **遙控器**
- **鈕扣型電池 (CR2032) × 2**
- **AC 變壓器附電源線 (CW2002100)**

另售物品

- **壁掛架（安裝配件）BRK-WL1**
  將裝置安裝在牆上時需要此配件。將裝置安裝在電視上時，也可與顯示器固定架 BRK-TV1 搭配使用。
- **顯示器固定架（安裝配件）BRK-TV1**
  將裝置安裝在電視的 VESA 固定架上時，與壁掛架 BRK-WL1 搭配使用。
- **USB 纜線：CBL-L10AC（10 公尺）、CBL-L25AC（25 公尺）**
  這些是光纖 USB 纜線。在裝置與電腦相距較遠時使用。支援 USB 3.2 Gen2 (Super Speed Plus)，能以高達 10 Gbps 的速度通訊。

註

VESA 標準是國際標準，定義將電視等視訊設備安裝至壁掛架及電視架時使用的螺絲孔間距。

可用的公用程式軟體

可使用公用程式軟體根據用途和環境來設定裝置。可從以下網站下載軟體。

▼ Yamaha 網站（下載）
https://download.yamaha.com/

■ **Yamaha CS Manager**　此軟體可讓您從電腦上設定及操作裝置。如需詳細資訊，請參閱 CS-500 使用指南。

更新裝置韌體

本產品在設計上允許更新裝置的韌體，用以改善操作性、新增功能及修正問題。建議將韌體更新至最新版本。

Yamaha 網站上有提供韌體更新的資訊。如需更新程序及裝置設定的詳細資訊，請參閱 CS-500 使用指南。

控制項與接頭

前面板

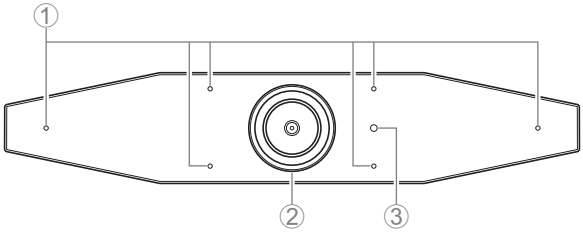

① 麥克風

麥克風捕捉的聲音被傳送至遠端連線的遠端方。

② 攝影機

攝影機捕捉的影像被傳送至遠端連線的遠端方。

③ 狀態指示燈

指示裝置的狀態。下列清單中的項目越低，指示的優先順序就越高。

指示燈狀態		裝置狀態
白色（亮起）		待機
淺藍色（亮起）		攝影機運作中
綠色（亮起）		通話中
紅色（亮起）		麥克風靜音
白色（閃爍）	每秒 0.361 次	啟動
熄滅		關閉；省電待機
白色（閃爍）	每秒 0.3 次	監控關閉
橘色（閃爍）	每秒 1 次	出廠重設；啟用 HDMI 功能／ DisplayLink 功能／ Bluetooth ／ USB 音訊
藍色（閃爍）	每秒 1 次	正在與遙控器或智慧型裝置配對
藍色（亮起）	3 秒	遙控器配對完成通知
綠色（閃爍）	每秒 2 次	正在接聽通話
紅色（閃爍）	每秒 2.5 次	硬體錯誤

後面板

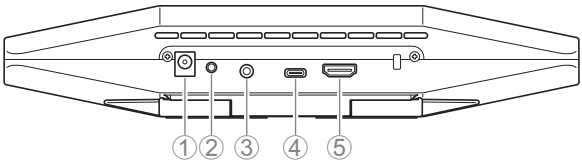

① [DC-IN] 插孔

此插孔用於連接 AC 變壓器。將交流電變壓器連接至後面板上的 [DC-IN] 插孔後，將電源插頭插入電源插座。連接 AC 變壓器會自動開啟裝置。（第 193 頁）

② [FUNCTION] 按鈕

可用來配對裝置與遙控器（第 194 頁），或將裝置恢復為出廠預設設定（第 198 頁）。

③ [3.5 mm 音訊輸出] 插孔

此插孔用於將本裝置連接至揚聲器、耳機等等。（第 191 頁）

④ [USB] 連接埠 (Type-C)

此連接埠用於將裝置連接至電腦。

可在電視上顯示電腦畫面及設定裝置。使用隨附的 USB 2.0 纜線（Type-C 轉 Type-A）進行此連接。如需關於連接本裝置的詳細資訊，請參閱本手冊中的「連接裝置」(第 191 頁)。

⑤ [HDMI] 連接埠

此連接埠用於將裝置連接至電視。這可讓電視顯示連接至 [USB] 連接埠的電腦畫面，以及裝置的螢幕顯示選單（第 197 頁）。

遙控器

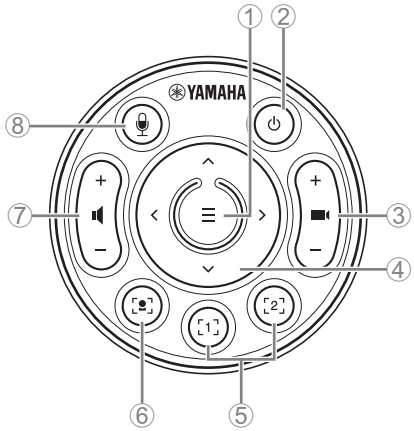

頂部

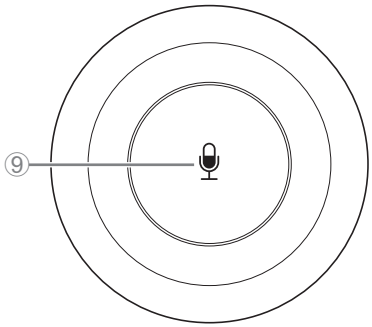

底部

① 選單按鈕

可用來在電視上顯示螢幕顯示選單（第 197 頁）或將裝置與遙控器配對（第 194 頁）。

② 電源按鈕

用來開啟／關閉 CS-500。

③ 攝影機縮放按鈕

用來放大／縮小（拉近／拉遠）捕捉的影像。

④ 平移／傾斜按鈕

用來橫向／縱向調整攝影機角度。也可用於智慧取景操作或在電視上顯示的螢幕顯示選單中移動游標。

⑤ 攝影機預設 [i] 1 和 2 按鈕

可儲存並重新叫用兩組 PTZ（平移、傾斜、縮放）設定。長按（2 秒）此按鈕可儲存使用按鈕 ③ 和 ④ 調整的設定。若要重新叫用，請短按按鈕。

⑥ 智慧取景按鈕

用來開啟／關閉智慧取景功能 [ii]。

⑦ 喇叭音量按鈕

用來調高／調低揚聲器音量。

⑧ ⑨ 麥克風靜音按鈕

用來開啟／關閉麥克風。

---

i 攝影機預設

本裝置可儲存兩組攝影機設定，即 PTZ（平移／傾斜／縮放）值。

若要儲存／變更值，請使用遙控器、螢幕顯示選單（第 197 頁）或 Yamaha CS Manager（請參閱使用指南）。

ii 智慧取景功能

透過此功能，攝影機可依照模式跟隨被攝主體。請根據用途選擇合適的模式。

[Group]：拍攝團體中的所有人

[Speaker Tracking]：拍攝正在說話的人

[Individual]：拍攝特定人員

若要變更智慧取景模式，請使用遙控器、螢幕顯示選單（第 197 頁）或 Yamaha CS Manager（請參閱使用指南）。

[遙控器操作]

- 使用按鈕 ⑥ 開啟智慧取景。
- 使用傾斜（上／下）按鈕 ④ 變更智慧取景模式。
- 在 [Individual] 模式下，使用平移（左／右）按鈕 ④ 選擇要聚焦的對象。
- 在 [Group] 模式下，停用攝影機縮放按鈕 ③。

安裝和連接

安裝裝置

■ 安裝在電視上時

本裝置可直接放在電視頂部。

1. 翻開裝置底部的支架，然後將其鉤在電視頂部。

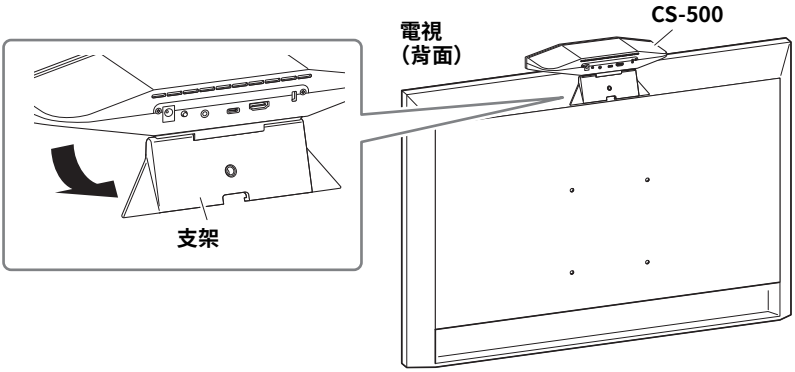

2. 改變攝影機與支架之間的角度以調整攝影機方向（上或下）。

注意

- 安裝在電視上時，請確保裝置離地不超過 2 公尺。如果將裝置安裝在離地超過 2 公尺處，請務必使用托架將其固定在電視上。（第 187 頁）
- 如果裝置掉落，可能會導致受傷或損壞。

■ 固定在電視上時

可使用壁掛架和顯示器固定架 (VESA)（皆為另售）將本裝置固定在電視上。

將裝置固定在電視上時，請準備下列物品。

壁掛架 BRK-WL1（另售）
顯示器固定架 (VESA) BRK-TV1（另售）

警告

- 務必由您購買產品的經銷商或專業技術人員安裝固定架。
- 完成安裝後，務必確定 CS-500 有牢牢固定。此外，請定期檢查以確保裝置不會掉落或傾倒。對於錯誤安裝所造成的任何意外，本公司恕不承擔任何責任。
- 完成安裝後，請勿讓身體倚靠在 CS-500 或從上方對其用力施力。如果裝置掉落，可能會導致受傷或損壞。

這是使用電視和電視架上的螺絲孔的安裝範例。

1. 使用隨附的螺絲，安裝顯示器安裝架（垂直）、顯示器安裝架（用於固定到壁掛架）及壁掛架。

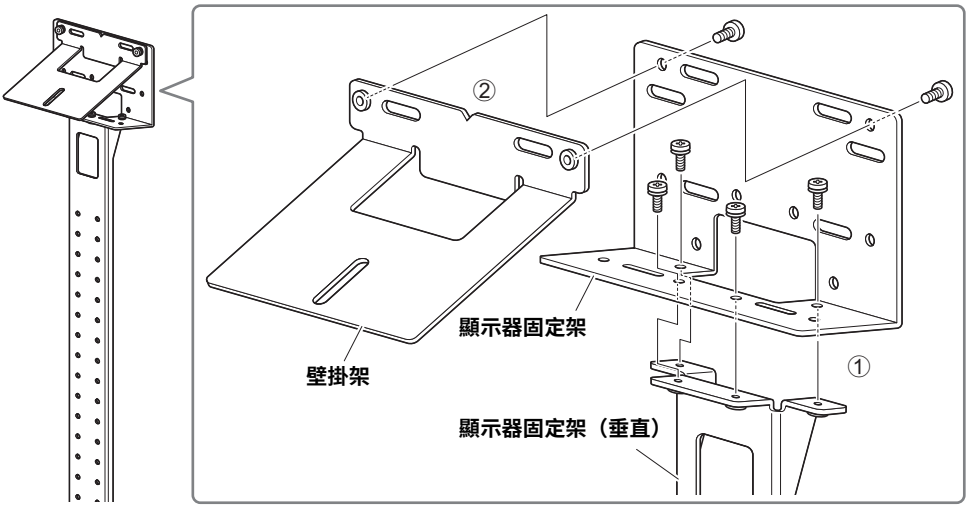

繁體中文

2. 使用隨附的螺絲，將兩個顯示器固定架（水平）安裝至電視。

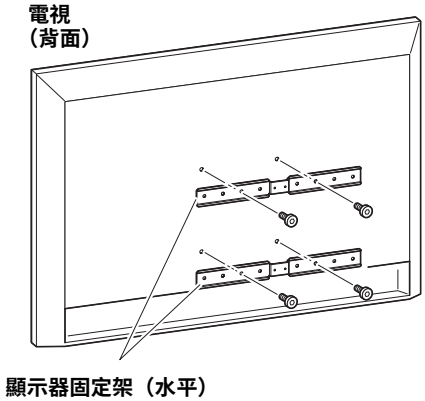

3. 將在步驟 *1* 組裝的支架安裝到在步驟 *2* 安裝的支架。

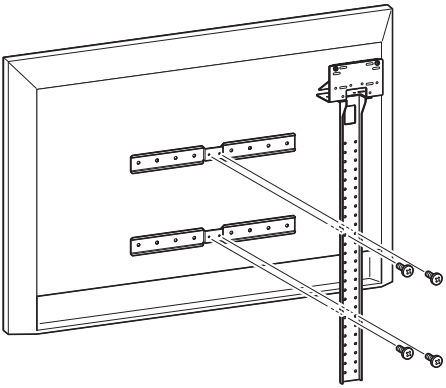

重要 請選擇適合安裝電視的位置。

4. 安裝至電視架。

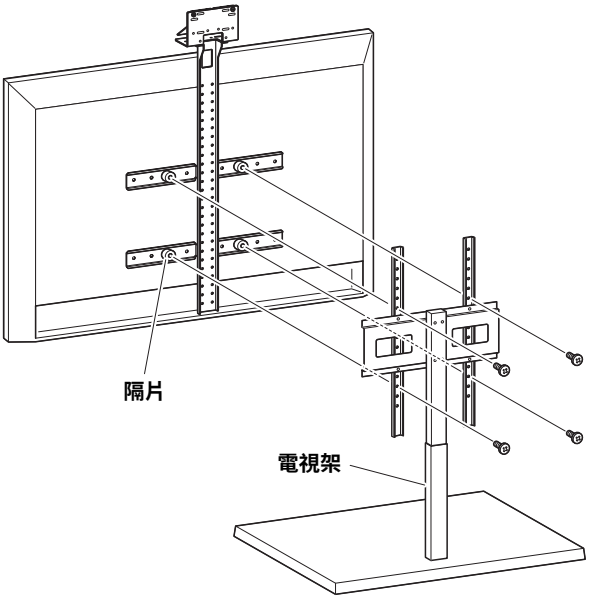

重要	根據電視架的配置，請同時鎖緊 BRK-TV1 顯示器固定架（另售）隨附的隔片。

5. 將裝置放在步驟 *4* 中的壁掛架上，然後使用隨附的螺絲從下側固定。

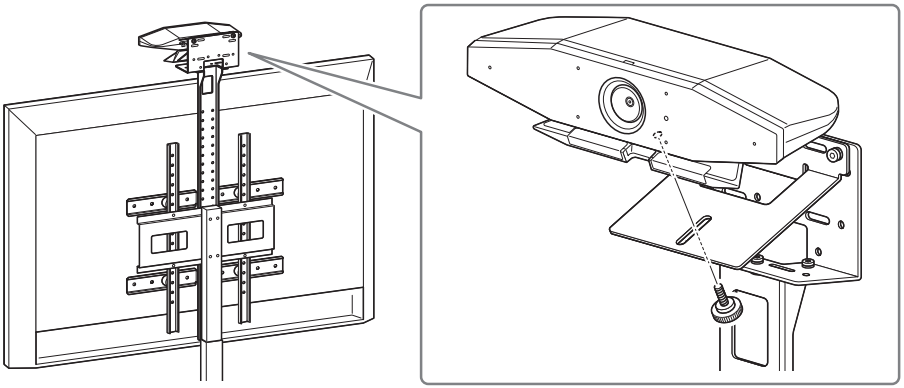

6. 改變攝影機與支架之間的角度以調整攝影機方向（上或下）。

■ 固定在牆上時

可使用壁掛架（另售）將本裝置固定在牆上。

將裝置固定在牆上時，請準備下列物品。

壁掛架 BRK-WL1（另售）

警告

- 務必由您購買產品的經銷商或專業技術人員安裝固定架。
- 完成安裝後，務必確定 CS-500 有牢牢固定。此外，請定期檢查以確保裝置不會掉落或傾倒。對於錯誤安裝所造成的任何意外，本公司恕不承擔任何責任。
- 完成安裝後，請勿讓身體倚靠在 CS-500 或從上方對其用力施力。如果裝置掉落，可能會導致受傷或損壞。

1. **將壁掛架安裝到牆壁。**

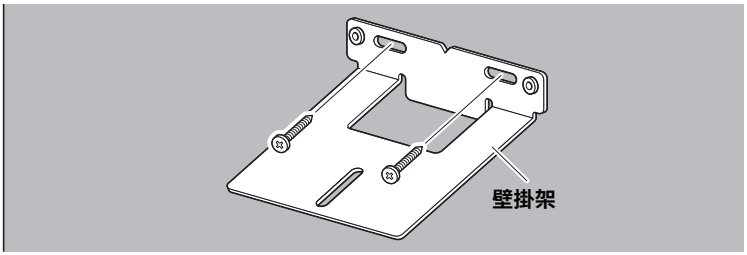

重要

- 本產品未隨附將壁掛架安裝至牆壁的螺絲。請備妥具有足夠強度的螺絲。
- 如需螺絲及安裝的詳細資訊，務必聯絡您購買產品的經銷商或專業技術人員。

2. **將裝置固定至步驟 *1* 中的托架。**

將裝置放在步驟 ***1*** 中的托架上。使用隨附的螺絲從下側將裝置固定至壁掛架。

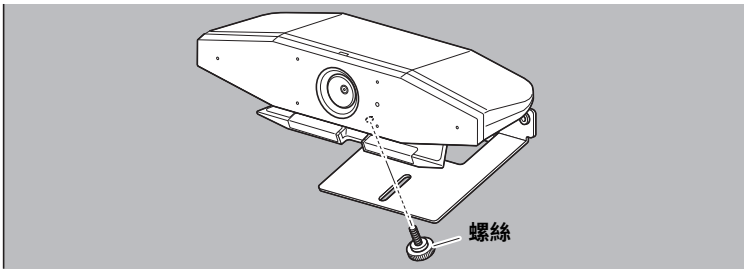

3. **改變攝影機與支架之間的角度以調整攝影機方向（上或下）。**

連接裝置

■ 設置範例

可依照下圖所示連接本裝置。若要進行視訊會議，只要透過 USB 纜線將連線至網際網路的電腦連接至裝置，即可使用電腦。

使用此連接方法從電視揚聲器輸出音訊。

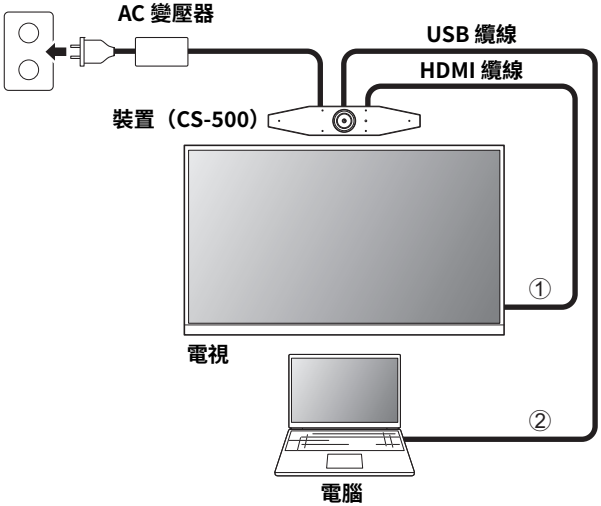

① 將隨附 HDMI 纜線的一端連接至裝置上的 [HDMI] 連接埠，另一端連接至電視。

② 將隨附 USB 纜線的 Type-C 插頭連接至裝置上的 [USB] 連接埠，並將 Type-A 插頭連接至電腦。

註

- 請務必先依照「啟用 HDMI 功能／ DisplayLink 功能／ Bluetooth ／ USB 音訊」（第 195 頁）中的程序操作。
- 若要在電視上顯示電腦畫面，可能必須安裝 DisplayLink® 驅動程式（第 196 頁）。

從類比音訊揚聲器／耳機輸出音訊

本裝置配備 3.5 mm 音訊輸出插孔。連接具有內建放大器的耳機或揚聲器，在視訊會議中輸出對方的音訊。

■ 當作網路攝影機使用時

若要只當作視訊會議系統的網路攝影機使用，可依照下圖所示連接本裝置。

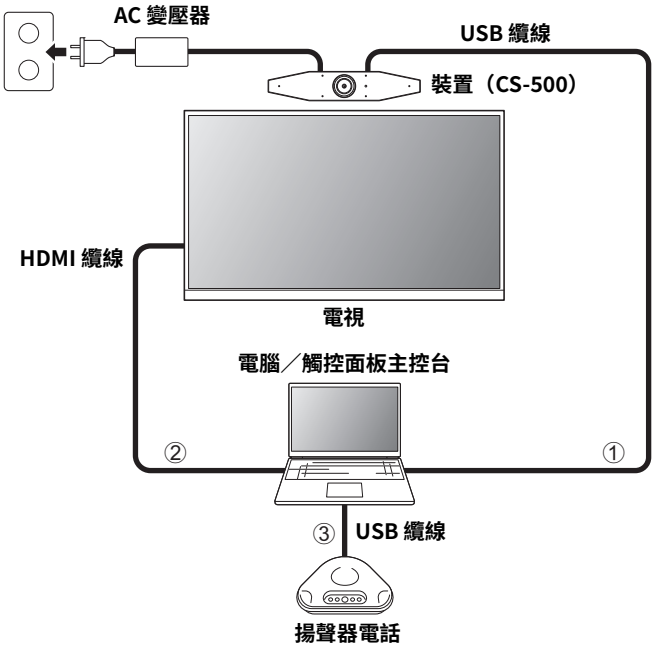

① 將隨附 USB 纜線的 Type-C 插頭連接至裝置上的 [USB] 連接埠，並將 Type-A 插頭連接至電腦。

② 將隨附 HDMI 纜線的一端連接至電腦，另一端連接至電視。

③ 將揚聲器電話連接至電腦。

註

只當作網路攝影機使用時，不使用下列裝置功能。

- 螢幕顯示選單（第 197 頁）
- USB 音訊
- DisplayLink
- Bluetooth
- Wi-Fi

連接電源

將隨附 AC 變壓器的一端連接至裝置上的 [DC-IN] 插孔，另一端連接至電源插座。

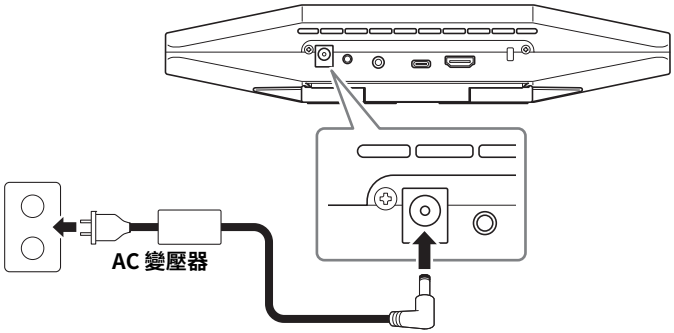

連接 AC 變壓器會自動開啟裝置。

連接電源後，可使用遙控器開啟／關閉裝置。

插入 / 更換遙控器電池

將隨附的電池 (CR2032 × 2) 裝入遙控器之前，請拆下底部面板和電池蓋。若要更換電池，請取出舊電池並安裝新電池（另售）。

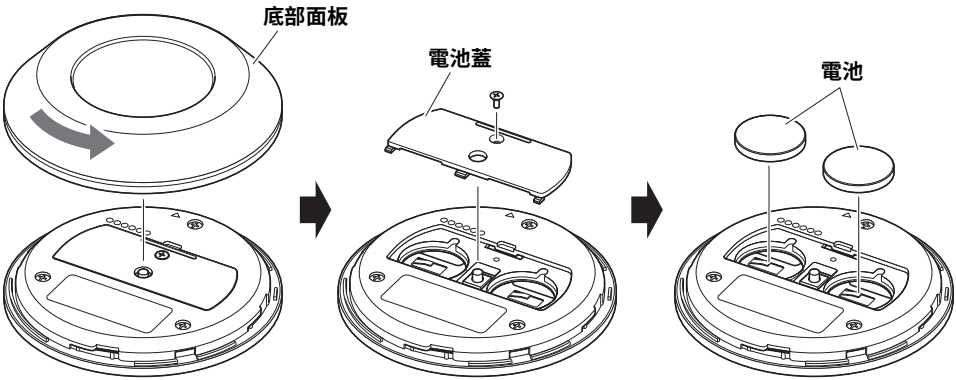

重要	• 更換電池時，請務必使用指定類型 (CR-2032)。 • 請依照當地法規處置舊電池。

繁體中文

配對裝置與遙控器

若要使用遙控器操作裝置，請依照下列程序進行配對。

1. 長按 [FUNCTION] 按鈕 (裝置的後面板) 至少 2 秒。

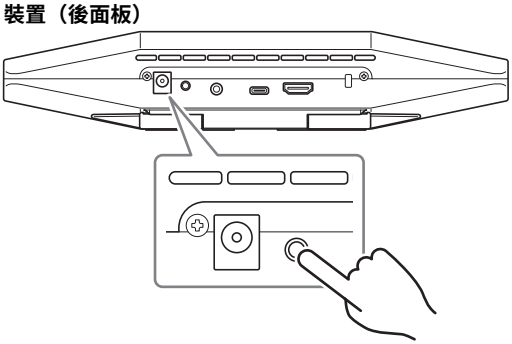

裝置前面板上的狀態指示燈會閃爍藍色。

2. 長按遙控器上的選單按鈕至少 2 秒。

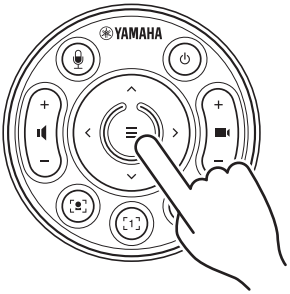

裝置前面板上的狀態指示燈亮藍燈 3 秒後，即完成配對。

註

長按裝置後面板上的 [FUNCTION] 按鈕，可將已配對遙控器解除配對。若要再次配對遙控器，請依照上述配對程序操作。

相關連結

- 遙控器（第 184 頁）
- 啟用 HDMI 功能／ DisplayLink 功能／ Bluetooth ／ USB 音訊（第 195 頁）
- 從電視螢幕（螢幕顯示選單）設定裝置（第 197 頁）

進行必要的初始設定

■ 啟用 HDMI 功能／ DisplayLink 功能／ Bluetooth ／ USB 音訊

若要使用本裝置，請如下所述啟用功能。使用本裝置前，請務必依照下述程序操作。

註

・執行以下操作之前，請將裝置與遙控器配對（第 194 頁）。
・將本裝置當作網路攝影機使用時（第 191 頁），不必進行此操作。

1. 長按遙控器上的選單按鈕和攝影機預設 2 按鈕至少 3 秒。

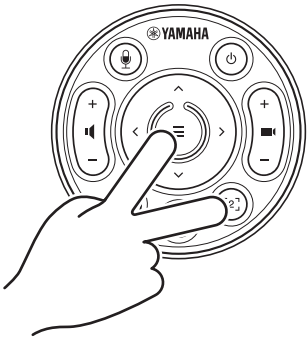

裝置前面板上的狀態指示燈以 0.5 秒為間隔閃爍橘燈五次後，即完成設定。

繁體中文

■ 將 DisplayLink® 驅動程式安裝到電腦上

若要在電視上顯示電腦畫面，可能必須安裝 DisplayLink 驅動程式（在 Mac 上是 DisplayLink Manager）。如果檢查下列各項之後，電視上仍未顯示電腦畫面，請安裝 DisplayLink 驅動程式。

- 已使用 HDMI 纜線連接裝置和電視。
- 已正確設定電視輸入。
- 電腦的顯示設定設為「複製」或「延伸」顯示畫面。
- 已執行「啟用 HDMI 功能／ DisplayLink 功能／ Bluetooth ／ USB 音訊」（第 195 頁）中所述的操作。
- 已在 Yamaha CS Manager 中啟用 DisplayLink（請參閱使用指南）。

請從以下網站下載最新的 DisplayLink 驅動程式。
（以下網站並非由 Yamaha Corporation 經營。）

▼ DisplayLink 驅動程式下載頁面
https://displaylink.com/downloads

■ 在電腦上選擇裝置

必須在視訊會議軟體中和電腦上將音訊裝置設為 CS-500。

1. 在電腦的聲音設定中，選擇「Yamaha CS-500」作為預設播放裝置和錄音裝置。

2. 在視訊會議軟體中，選擇 CS-500 作為視訊裝置和音訊裝置。

註

只當作網路攝影機使用時，請如下所述指定設定。

1. 在電腦的聲音設定中，選擇揚聲器電話作為預設播放裝置和錄音裝置。

2. 在視訊會議軟體中，選擇 CS-500 作為視訊裝置，並選擇揚聲器電話作為音訊裝置。

從電視螢幕（螢幕顯示選單）設定裝置

螢幕顯示選單是在電視螢幕上顯示裝置設定選單的功能。可使用遙控器操作。

註

- 將本裝置當作網路攝影機使用時（第 191 頁），無法使用此功能。
- 若要使用此功能，請先依照「配對裝置與遙控器」(第 194 頁) 中的程序操作。
- 若要使用此功能，請先依照「啟用 HDMI 功能／ DisplayLink 功能／ Bluetooth ／ USB 音訊」(第 195 頁) 中的程序操作。

使用螢幕顯示選單

1. 按下遙控器上的選單按鈕。

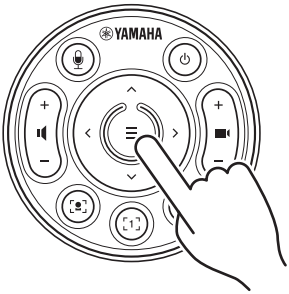

螢幕顯示選單隨即出現在電視上。

2. 使用遙控器上的平移 / 傾斜按鈕進行瀏覽。

使用平移／傾斜按鈕（箭號按鈕）上下左右移動游標。

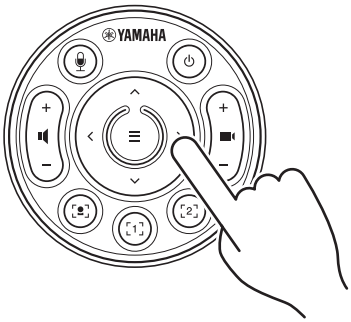

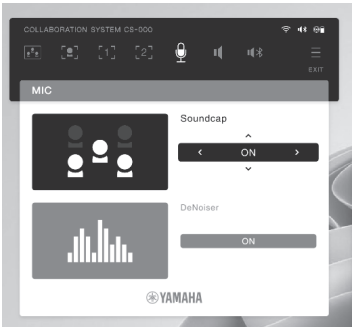

繁體中文

恢復為出廠預設設定（出廠重設）

可使用下列任一方法將本裝置恢復為出廠預設值（初始設定）。

・使用裝置進行初始化
・使用 Yamaha CS Manager 進行初始化

使用裝置進行初始化

1. 連接電源線並按住裝置後面板上的 [FUNCTION] 按鈕以啟動裝置。

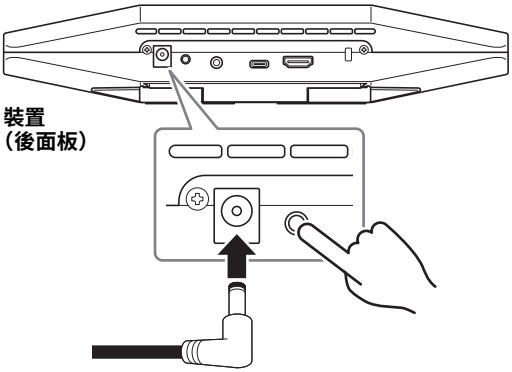

2. 連接電源線後，持續按住 [FUNCTION] 按鈕至少 5 秒。

裝置前面板上的狀態指示燈以 0.5 秒為間隔閃爍橘燈五次。
狀態指示燈亮白燈時，表示初始化完成。

使用 Yamaha CS Manager 進行初始化

使用公用程式軟體「Yamaha CS Manager」進行初始化。
如需詳細資訊，請參閱 CS-500 使用指南。

主要規格

尺寸		260 mm（寬）× 75 mm（深）× 50 mm（高）
重量		0.6 kg
電源		20 V 直流電 /2.1 A，CW2002100 （100 V–240 V，50 Hz/60 Hz）
最大功耗		15.0 W
溫度	操作中	0 °C – 40 °C
	存放	–20 °C – 60 °C
溼度	操作中	20% – 85%（非凝結）
	存放	20% – 85%（非凝結）
隨附物品		CS-500（裝置）、請先閱讀、安全指南、快速指南、USB 2.0 纜線（Type-C 轉 Type-A，5 m）、HDMI 纜線 (2 m)、鏡頭蓋、遙控器、鈕扣型電池 (CR2032) × 2、AC 變壓器附電源線 (CW2002100)
另售物品		壁掛架（安裝配件）BRK-WL1 顯示器固定架（安裝配件）BRK-TV1 光纖 USB 纜線 CBL-L10AC 和 CBL-L25AC

繁體中文

목차

소개 201
다운로드 가능한 설명서 201
본 설명서에 관해서 202
부속품 202
별매 항목 203
사용 가능한 유틸리티 소프트웨어 203
기기의 펌웨어 업데이트 203
컨트롤 및 커넥터 204
전면 패널 204
후면 패널 205
리모컨 206
설치 및 연결 208
기기 설치 208
TV 에 설치 시 208
TV 에 장착 시 209
벽면에 장착 시 212
기기 연결 213
설치 샘플 213
웹캠으로 사용 시 214
전원 공급 장치 연결 215
리모콘 배터리 삽입 / 교체 215
기기와 리모컨 페어링하기 216
필수 초기 설정 217
HDMI 기능 /DisplayLink 기능 /Bluetooth/ USB 오디오 활성화 217
컴퓨터에 DisplayLink® 드라이버 설치 218
컴퓨터에서 장치 선택 218
TV 화면으로부터 기기 구성하기 (온스크린 표시 메뉴) 219
온스크린 디스플레이 메뉴 사용 219
공장 초기 설정으로 돌아가기 (공장 초기화) 220
기기를 사용하여 초기화 220
Yamaha CS Manager 를 사용하여 초기화 220
주요 사양 221

소개

Yamaha CS-500 을 구입해 주셔서 감사합니다 . 본 제품은 카메라와 마이크가 탑재된 화상회의 장치입니다 . 크고 작은 회의실에 설치하여 사용할 수 있습니다 . TV, 스피커 , 화상회의 소프트웨어 (컴퓨터) 와 함께 사용하면 편안한 원격회의가 가능합니다 .

다운로드 가능한 설명서

이 제품의 설명서는 다음 웹사이트에서 PDF 형식으로 다운로드할 수 있습니다 .

▼ Yamaha 웹사이트 (다운로드)

https://download.yamaha.com/

☐ **먼저 읽어주세요 (포함)**	제품 구매 후 가장 먼저 해야 할 일에 대해 설명합니다 .
☐ **CS-500 안전가이드 (포함)**	본 제품을 안전하게 사용하기 위한 안전 주의사항이 포함되어 있습니다 .
☑ **CS-500 빠른 가이드 (본 메뉴얼 , 포함)**	부품 이름 , 설치 절차 , 설정 조작 등 제품 사용에 대한 기본 정보와 기타 관련 정보를 얻을 수 있는 위치에 대한 자세한 정보를 제공합니다 .
☐ **CS-500 사용자 가이드 (PDF)**	빠른 가이드에서 다루는 기능을 포함하여 모든 기능에 대한 자세한 정보를 제공합니다 . 또한 컴퓨터에서 Yamaha CS Manager 애플리케이션을 사용하여 기기를 구성하고 작동하는 방법에 대해서도 설명합니다.

본 설명서에 관해서

본 설명서는 중요한 정보에 대해 다음과 같은 표시 단어를 사용합니다 .

경고	이 사항은 “ 중상 또는 사망의 위험 ” 을 의미합니다 .
주의	이 사항은 “ 부상의 위험 ” 을 의미합니다 .
주의사항	제품 고장 , 손상 , 오작동 방지 및 데이터 손실을 피하기 위해 준수해야 하는 사항을 나타냅니다 .
중요	제품을 올바르게 조작하고 사용하기 위해 알아야 하는 사항을 나타냅니다 .
주	조작과 사용에 관련된 정보를 나타냅니다 . 참고용으로 읽어 주십시오 .

- 본 사용설명서에 수록된 그림은 설명 용도로만 사용됩니다 .
- 본 사용설명서에 기재된 회사명과 제품명은 각 회사의 상표 또는 등록 상표입니다 .
- Yamaha 는 본 제품에 포함된 소프트웨어를 지속적으로 개선하고 업데이트합니다 . Yamaha 웹사이트에서 최신 소프트웨어를 다운로드할 수 있습니다 .
- 본 설명서의 내용은 발행일 현재 최신 사양을 기준으로 하고 있습니다 . 최신 설명서를 얻으시려면 Yamaha 웹사이트에 액세스한 후 설명서 파일을 다운로드해 주십시오 .

부속품

- **CS-500 (기기)**
- **먼저 읽어주세요**
- **안전가이드**
- **빠른 가이드**
- **USB 2.0 케이블 (C 타입 -A 타입 , 5 m)**
- **HDMI 케이블 (2 m)**
- **렌즈 캡**
- **리모컨**
- **코인 배터리 (CR2032) × 2**
- **AC 어댑터와 전원 코드 (CW2002100)**

별매 항목

- **벽면 장착 브래킷 (장착 액세서리) BRK-WL1**
  벽면에 기기를 설치하는 데 필요합니다 . 또한 TV 에 기기를 설치할 때 모니터 장착 브래킷 BRK-TV1 과 함께 사용됩니다 .
- **모니터 장착 브래킷 (장착 액세서리) BRK-TV1**
  TV 의 VESA 마운트에 기기를 설치할 때 벽면 장착 브래킷인 BRK-WL1 과 함께 사용합니다 .
- **USB 케이블 : CBL-L10AC (10 미터), CBL-L25AC (25 미터)**
  이것은 광섬유 USB 케이블입니다 . 기가와 컴퓨터가 분리되어 있을 때 사용합니다 . 이것은 USB 3.2 Gen2 (Super Speed Plus) 를 지원하며 , 최대 10 Gbps 의 고속으로 통신할 수 있습니다 .

주

VESA 표준은 국제적으로 통용되며 , TV 등의 영상기기를 벽걸이 , TV 스탠드에 부착할 때 사용하는 나사 구멍 사이의 간격을 규정합니다 .

사용 가능한 유틸리티 소프트웨어

유틸리티 소프트웨어를 사용하여 사용 및 환경에 따라 기기를 설정할 수 있습니다 . 소프트웨어는 다음 웹사이트에서 다운로드할 수 있습니다 .

▼ Yamaha 웹사이트 (다운로드)
https://download.yamaha.com/

■ **Yamaha CS Manager**

이 소프트웨어는 컴퓨터에서 장치를 구성하고 작동할 수 있게 해줍니다. 자세한 내용은 CS-500 사용자 가이드를 참조하십시오 .

기기의 펌웨어 업데이트

본 제품은 운용성 향상 , 기능 추가 및 문제 해결을 위해 장치의 펌웨어를 업데이트 할 수 있도록 설계되었습니다 . 펌웨어는 최신 버전으로 업데이트하실 것을 권장합니다 .

펌웨어 업데이트에 대한 정보는 Yamaha 웹사이트에서 확인할 수 있습니다 . 업데이트 절차 및 기기 설정에 대한 자세한 내용은 CS-500 사용자 가이드를 참조하십시오 .

컨트롤 및 커넥터

전면 패널

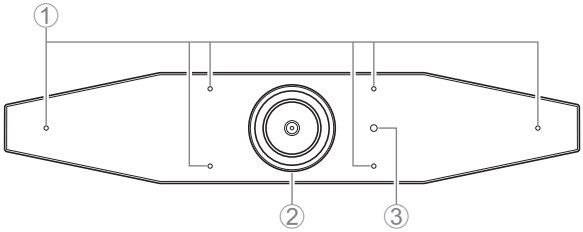

① 마이크

이 마이크에 의해 입력된 오디오는 원격으로 연결된 원격 당사자에게 전달됩니다 .

② 카메라

이 카메라에 의해 캡처된 비디오는 원격으로 연결된 원격 당사자에게 전달됩니다 .

③ 상태 표시등

기기의 상태를 나타냅니다 . 다음 목록에서 항목이 낮을수록 표시 우선 순위가 높습니다 .

표시등 상태		기기 상태
흰색 (점등)		대기
밝은 청색 (점등)		카메라 작동
녹색 (점등)		통화 중
빨간색 (점등)		마이크 음소거
흰색 (깜빡임)	0.361 회 / 초	시작
꺼짐		꺼짐 ; 절전 대기
흰색 (깜빡임)	0.3 회 / 초	모니터링 꺼짐
주황색 (깜빡임)	1 회 / 초	출고 시 설정 복원 ; HDMI 기능 활성화 /DisplayLink 기능 /Bluetooth/ USB 오디오
파란색 (깜빡임)	1 회 / 초	리모컨 또는 스마트 기기와 페어링
파란색 (점등)	3 초	리모컨 페어링의 완료 공지
녹색 (깜빡임)	2 회 / 초	전화 받기
빨간색 (깜빡임)	2.5 회 / 초	하드웨어 오류

후면 패널

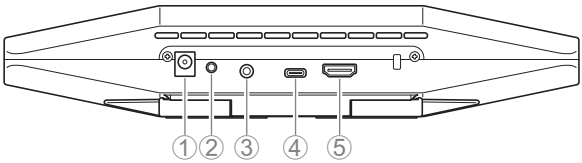

① [DC-IN] 잭

AC 어댑터 연결용입니다 . AC 어댑터를 후면 패널의 [DC-IN] 잭에 연결한 후 전원 플러그를 콘센트에 꽂아 주십시오 . AC 어댑터를 연결하면 기기가 자동으로 켜집니다 . (215 페이지)

② [FUNCTION] 버튼

기기를 리모컨(216 페이지)과 페어링하거나 공장 초기 설정으로 되돌리는 데 사용할 수 있습니다 (220 페이지).

③ [3.5 mm 오디오 출력] 잭

본 기기를 스피커 , 헤드폰 등에 연결하기 위한 것입니다 . (213 페이지)

④ [USB] 포트 (C 타입)

이 포트는 기기를 컴퓨터에 연결하기 위한 것입니다 .

이를 통해 TV 에 컴퓨터 화면을 표시하고 기기를 설정할 수 있습니다 . 이 연결에는 포함된 USB 2.0 케이블 (C 타입 -A 타입) 을 사용하십시오 . 본 기기를 연결하는 방법에 대한 자세한 내용은 본 설명서의 “ 기기 연결 ”(213 페이지) 를 참조하십시오 .

⑤ [HDMI] 포트

이 포트는 장치를 TV 에 연결하기 위한 것입니다 . 이렇게 하면 [USB] 포트에 연결된 컴퓨터의 화면과 기기의 온스크린 디스플레이 메뉴 (219 페이지) 를 TV 에 표시할 수 있습니다 .

리모컨

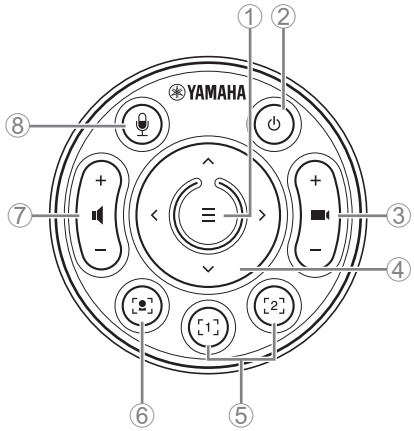

상단

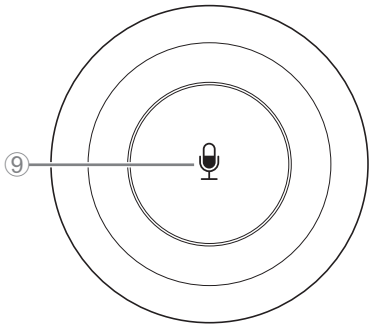

바닥

① 메뉴 버튼

TV 에 온스크린 디스플레이 메뉴 (219 페이지) 를 표시하거나 기기를 리모컨 (216 페이지) 과 페어링하는데 사용할 수 있습니다 .

② 전원 버튼

CS-500 을 켜고 끌 때 사용합니다 .

③ 카메라 줌 버튼

캡처 중인 비디오를 확대 / 축소 (줌인 / 줌아웃) 하는 데 사용됩니다 .

④ 팬 / 틸트 버튼

카메라 각도를 수평 / 수직으로 조정할 때 사용합니다 . 스마트 프레이밍 조작이나 TV 에 표시되는 온스크린 디스플레이 메뉴에서 커서 이동 시에도 사용할 수 있습니다 .

⑤ 카메라 사전 설정 [i] 1 및 2 버튼

두 세트의 PTZ(팬, 틸트, 줌) 설정을 저장하고 불러올 수 있습니다. ③, ④ 버튼으로 조정한 설정을 저장하려면 이 버튼을 길게 (2 초 동안) 누릅니다 . 불러오려면 버튼을 누르기만 하면 됩니다 .

⑥ 스마트 프레이밍 버튼

스마트 프레이밍 기능을 켜거나 끌 때 사용합니다 [ii].

⑦ 스피커 볼륨 버튼

스피커의 볼륨을 높이거나 낮출 때 사용합니다 .

⑧ ⑨ 마이크 음소거 버튼

마이크를 켜고 끌 때 사용합니다 .

[i] 카메라 사전 설정

이 기기는 두 세트의 카메라 설정 , 즉 PTZ(팬 / 틸트 / 줌) 값을 저장할 수 있습니다 .

값을 저장 / 변경하려면 리모컨 , 온스크린 디스플레이 메뉴 (219 페이지) 또는 Yamaha CS Manager(사용자 가이드 참조) 를 사용하십시오 .

[ii] 스마트 프레이밍 기능

이 기능을 사용하면 카메라가 모드에 따라 피사체를 따라갑니다 . 용도에 따라 적절한 모드를 선택하십시오 .

[Group]: 그룹의 모든 사람을 프레임에 넣음

[Speaker Tracking]: 말하는 사람을 프레임에 넣음

[Individual]: 특정 인물을 프레임에 넣음

스마트 프레이밍 모드를 변경하려면 리모컨 , 온스크린 디스플레이 메뉴 (219 페이지) 또는 Yamaha CS Manager(사용자 가이드 참조) 를 사용하십시오 .

[리모컨 조작]

- ⑥ 버튼을 사용하여 스마트 프레이밍을 켭니다 .
- ④ 틸트 (위 / 아래) 버튼을 사용하여 스마트 프레이밍 모드를 변경합니다 .
- [Individual] 모드에서 ④ 팬 (좌 / 우) 버튼을 사용하여 초점을 맞출 인물을 선택합니다 .
- [Group] 모드에서는 ③ 카메라 줌 버튼이 비활성화됩니다 .

설치 및 연결

기기 설치

■ TV 에 설치 시

이 기기는 TV 바로 위에 놓을 수 있습니다 .

1. 기기 하단의 스탠드를 뒤집어서 열고 TV 위에 걸어 놓습니다 .

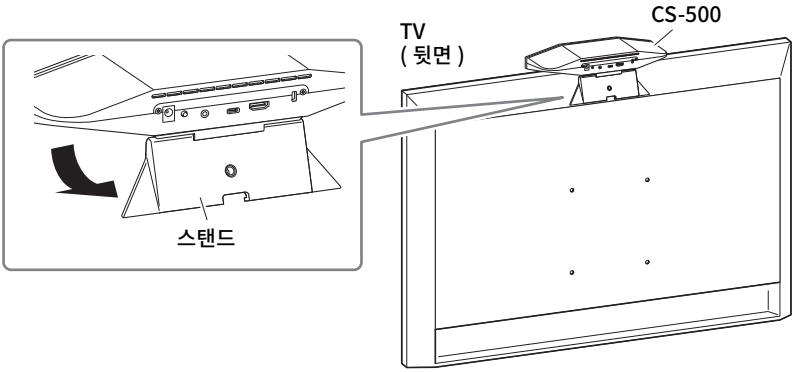

2. 스탠드에 대한 카메라 각도를 변경하여 카메라 방향 (위 또는 아래) 을 조정합니다 .

주의

- TV 에 설치할 경우 지면에서 2 m 이내의 거리를 유지합니다 . 지면에서 2 미터 이상 떨어진 곳에 설치할 경우 반드시 브라켓을 이용하여 TV 에 고정하십시오 . (209 페이지)
- 기기가 떨어지면 부상을 입거나 제품이 손상될 수 있습니다 .

■ TV 에 장착 시

이 기기는 벽면 장착 브래킷과 모니터 장착 브래킷 (VESA)(모두 별매) 을 사용하여 TV 에 장착할 수 있습니다 .

TV 에 기기를 장착할 때는 다음 항목을 준비합니다 .

벽면 장착 브래킷 BRK-WL1 (별매)
모니터 장착 브래킷 (VESA) BRK-TV1 (별매)

경고

- 반드시 제품을 구입한 판매점이나 전문 계약업체에서 장착 브래킷을 설치하도록 하십시오 .
- 설치 후 CS-500 이 단단히 고정되었는지 확인하십시오 . 또한 기기가 넘어지거나 넘어질 가능성이 없는지 정기적으로 확인하십시오 . 잘못된 설치로 인한 사고는 당사에서 책임지지 않습니다 .
- 설치 후 CS-500 에 기대거나 위에서 강한 힘을 가하지 마십시오 . 기기가 떨어지면 부상을 입거나 제품이 손상될 수 있습니다 .

TV 와 TV 스탠드의 나사 구멍을 사용하여 설치한 예입니다 .

1. 모니터 장착 브래킷 (수직), 모니터 장착 브래킷 (벽걸이 브래킷에 장착용) 및 벽걸이 브래킷에 포함된 나사를 사용하여 부착합니다 .

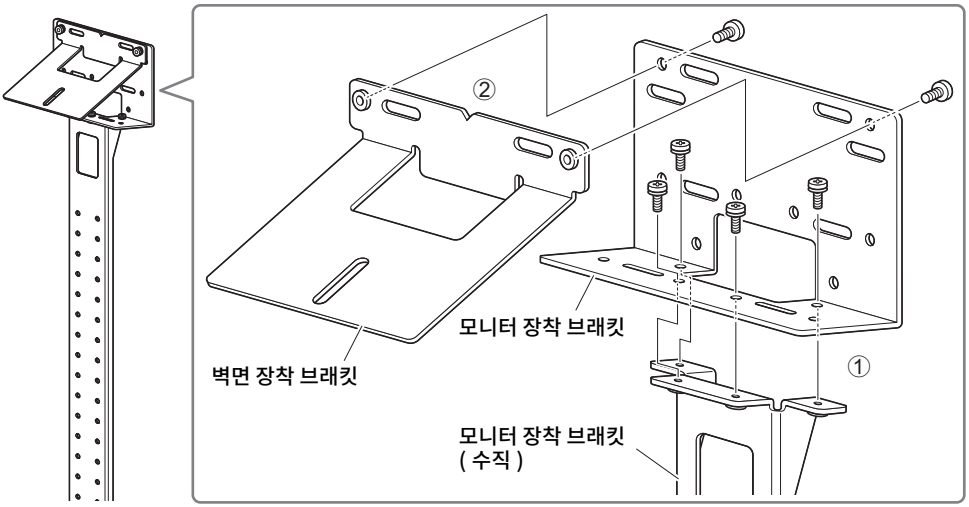

한국어

2. 포함된 나사를 사용하여 2 개의 모니터 장착 브래킷 (가로) 을 TV 에 부착하십시오 .

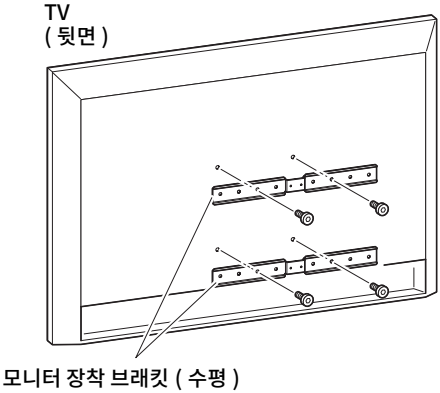

3. *1* 단계에서 조립한 브래킷을 *2* 단계에서 설치한 브래킷에 부착합니다 .

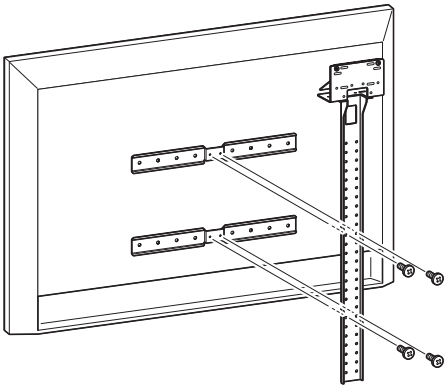

중요	TV 에 적합한 장착 위치를 선택하십시오 .

4. TV 스탠드에 부착합니다 .

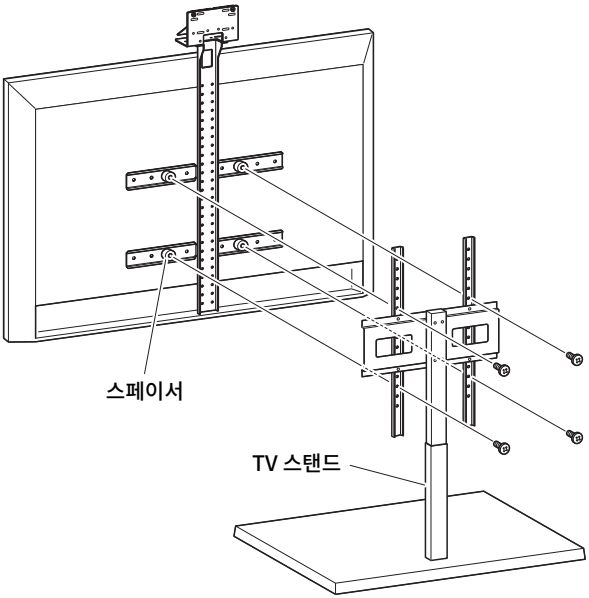

중요	TV 스탠드의 형태에 따라 모니터 장착 브래킷 BRK-TV1(별매) 에 포함된 스페이서도 단단히 고정하십시오 .

5. 4 단계의 벽면 장착 브래킷에 기기를 올려놓은 후 밑에서부터 동봉된 나사로 고정합니다 .

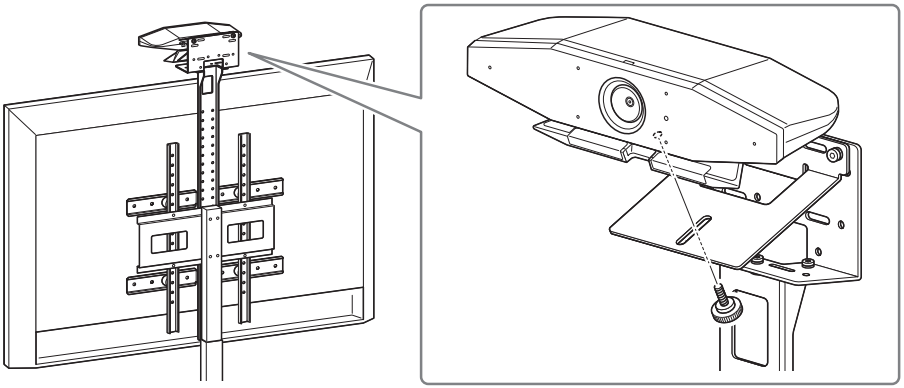

6. 스탠드에 대한 카메라 각도를 변경하여 카메라 방향 (위 또는 아래) 을 조정합니다 .

■ 벽면에 장착 시

이 기기는 벽면 장착 브래킷 (별매) 을 사용하여 벽면에 장착할 수 있습니다 .

벽면에 기기를 장착할 때는 다음 항목을 준비합니다 .

벽면 장착 브래킷 BRK-WL1 (별매)

경고

- 반드시 제품을 구입한 판매점이나 전문 계약업체에서 장착 브래킷을 설치하도록 하십시오 .
- 설치 후 CS-500 이 단단히 고정되었는지 확인하십시오 . 또한 기기가 넘어지거나 넘어질 가능성이 없는지 정기적으로 확인하십시오 . 잘못된 설치로 인한 사고는 당사에서 책임지지 않습니다 .
- 설치 후 CS-500 에 기대거나 위에서 강한 힘을 가하지 마십시오 . 기기가 떨어지면 부상을 입거나 제품이 손상될 수 있습니다 .

1. 벽면 장착 브래킷을 벽에 장착합니다 .

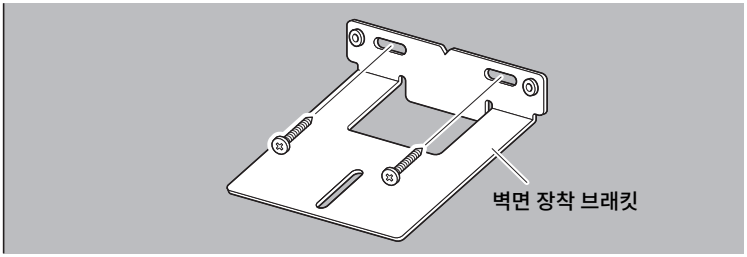

중요

- 벽면 장착 브래킷을 벽면에 고정하기 위한 나사는 포함되어 있지 않습니다 . 충분히 강한 나사를 준비하십시오 .
- 나사 및 설치에 관한 자세한 사항은 반드시 제품을 구입한 대리점이나 전문업체에 문의하십시오 .

2. 기기를 *1* 단계의 브래킷에 고정합니다 .

기기를 ***1*** 단계의 브래킷에 놓습니다 . 아래쪽에서 부속된 나사를 사용하여 기기를 벽면 장착 브래킷에 고정합니다 .

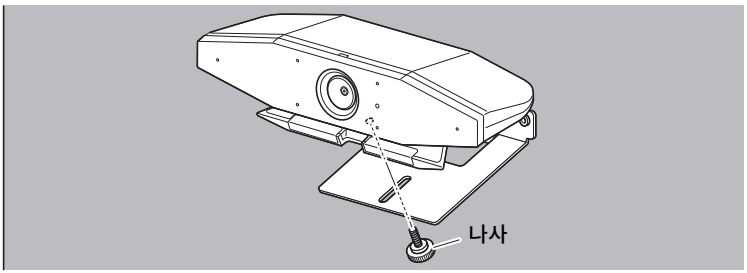

3. 스탠드에 대한 카메라 각도를 변경하여 카메라 방향 (위 또는 아래) 을 조정합니다 .

기기 연결

■ 설치 샘플

이 기기는 아래 예와 같이 연결할 수 있습니다 . 화상회의의 경우 인터넷에 연결된 컴퓨터를 USB 케이블로 기기에 연결하기만 하면 사용할 수 있습니다 .

이 연결 방법을 사용하여 TV 스피커에서 오디오를 출력합니다 .

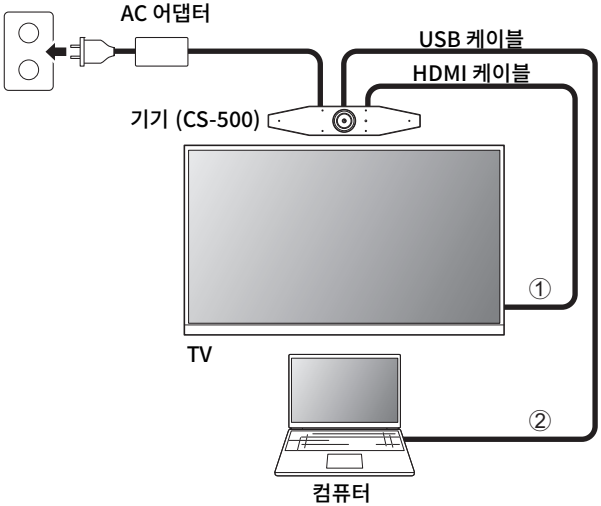

① 포함된 HDMI 케이블의 한쪽 끝을 기기의 [HDMI] 포트에 연결하고 다른 쪽 끝을 TV 에 연결하십시오 .

② 포함된 USB 케이블의 C 타입 플러그를 기기의 [USB] 포트에 연결하고 A 타입 플러그를 컴퓨터에 연결합니다 .

주

- 먼저 “HDMI 기능 /DisplayLink 기능 /Bluetooth/ USB 오디오 활성화 ”(217 페이지) 의 절차를 따르십시오 .
- 컴퓨터 화면을 TV에 표시하려면 DisplayLink® 드라이버(218 페이지)를 설치해야 할 수 있습니다.

아날로그 오디오 스피커 / 헤드폰에서 오디오 출력

본 기기에는 3.5 mm 오디오 출력 잭이 있습니다 . 앰프가 내장된 헤드폰이나 스피커를 연결하여 화상회의에서 상대방의 음성을 출력합니다 .

■ 웹캠으로 사용 시

화상회의 시스템용 웹캠으로만 사용하기 위해서는 아래 예와 같이 기기를 연결하면 됩니다 .

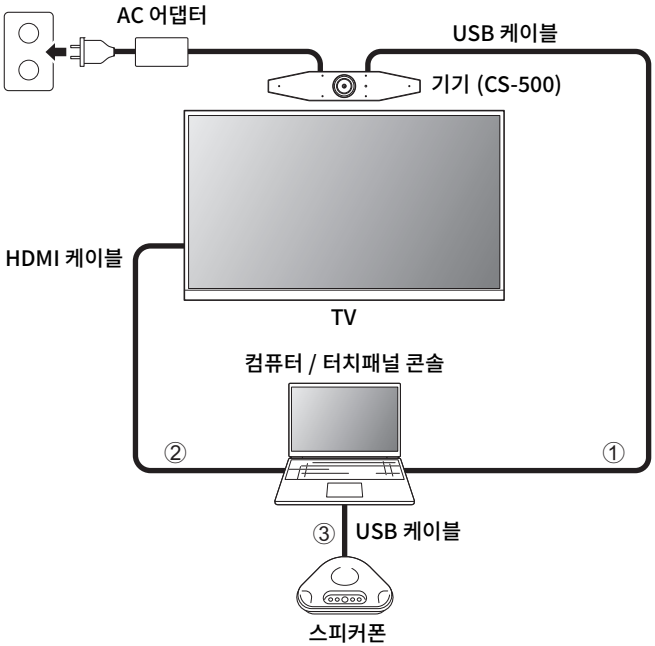

① 포함된 USB 케이블의 C 타입 플러그를 기기의 [USB] 포트에 연결하고 A 타입 플러그를 컴퓨터에 연결합니다 .

② 포함된 HDMI 케이블의 한쪽 끝을 컴퓨터에 연결하고 다른 쪽 끝을 TV 에 연결합니다 .

③ 스피커폰을 컴퓨터에 연결합니다 .

주

웹캠으로만 사용할 경우 기기의 다음 기능은 사용되지 않습니다 .

- 온스크린 디스플레이 메뉴 (219 페이지)
- USB 오디오
- DisplayLink
- Bluetooth
- Wi-Fi

전원 공급 장치 연결

포함된 AC 어댑터의 한쪽 끝을 기기의 [DC-IN] 잭에 연결하고 다른 쪽 끝을 전기 콘센트에 연결하십시오 .

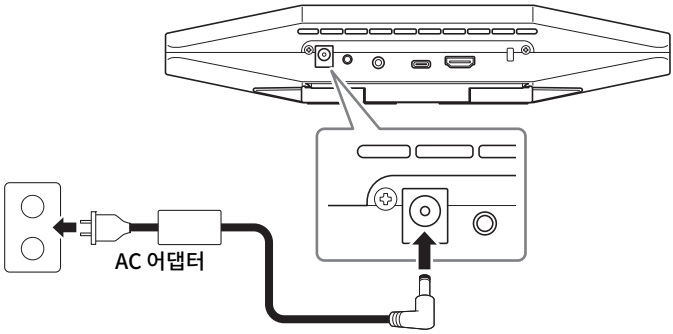

AC 어댑터를 연결하면 기기가 자동으로 켜집니다 .

전원 공급 장치가 연결된 후 리모컨으로 기기를 켜거나 끌 수 있습니다 .

리모콘 배터리 삽입 / 교체

포함된 배터리 (CR2032 × 2) 를 리모컨에 삽입하기 전에 하단 패널과 배터리 커버를 제거합니다 . 배터리를 교체하려면 기존 배터리를 제거하고 새 배터리 (별매) 를 설치하십시오 .

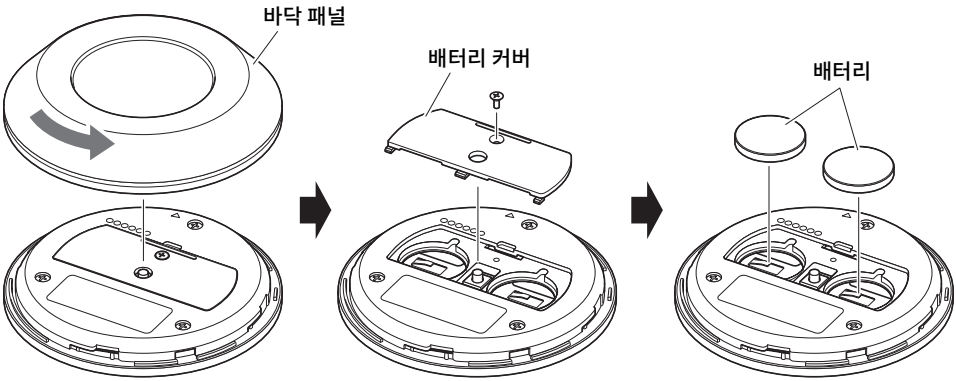

중요	• 배터리를 교체할 때는 반드시 지정된 종류 (CR-2032) 를 사용하십시오 . • 사용한 배터리는 현지 규정에 따라 폐기하십시오 .

기기와 리모컨 페어링하기

리모컨으로 기기를 조작하려면 아래 절차에 따라 페어링하십시오 .

1. [FUNCTION] 버튼 (기기 후면 패널에 있음) 을 2 초 이상 길게 누릅니다 .

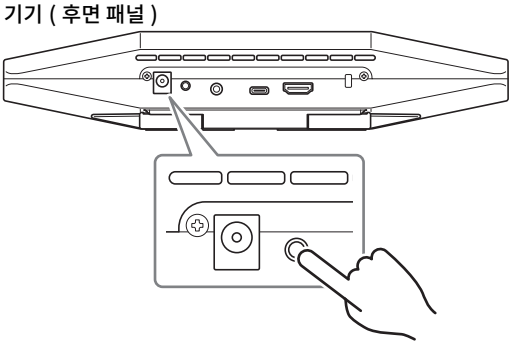

기기 전면 패널의 상태 표시등이 파란색으로 깜박입니다 .

2. 리모컨의 메뉴 버튼을 2 초 이상 길게 누릅니다 .

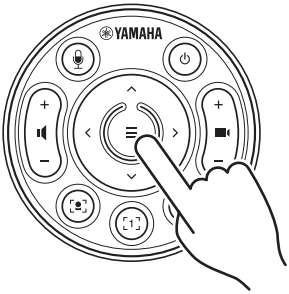

기기 전면 패널의 상태 표시등이 청색으로 3 초간 점등한 후 페어링이 완료됩니다 .

주

기기의 후면 패널에 있는 [FUNCTION] 버튼을 길게 누르면 페어링된 리모컨의 페어링이 해제됩니다. 리모컨을 다시 페어링하려면 위의 페어링 절차를 따릅니다 .

관련된 링크

- 리모컨 (206 페이지)
- HDMI 기능 /DisplayLink 기능 /Bluetooth/ USB 오디오 활성화 (217 페이지)
- TV 화면으로부터 기기 구성하기 (온스크린 표시 메뉴) (219 페이지)

필수 초기 설정

■ HDMI 기능 /DisplayLink 기능 /Bluetooth/ USB 오디오 활성화

본 기기를 사용하려면 다음과 같이 기능을 활성화하십시오 . 본 기기를 사용하기 전에 아래 절차에 따라야 합니다 .

주

- 다음 조작을 수행하기 전에 기기와 리모컨을 페어링합니다 (216 페이지).
- 본 기기를 웹캠 (214 페이지) 으로 사용하는 경우 이 조작은 필요하지 않습니다 .

1. 리모컨의 메뉴 버튼과 2 번 카메라 프리셋 버튼을 3 초 이상 길게 누릅니다 .

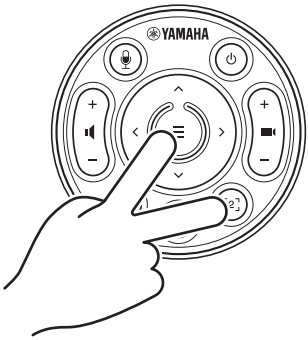

기기 전면 패널의 상태 표시등이 0.5초 간격으로 주황색으로 5회 점멸한 후에 구성이 종료됩니다.

한국어

■ 컴퓨터에 DisplayLink® 드라이버 설치

컴퓨터 화면을 TV 에 표시하려면 DisplayLink 드라이버 (Mac 에는 DisplayLink Manager) 를 설치해야 할 수 있습니다 . 다음을 확인했음에도 불구하고 TV 에 컴퓨터 화면이 표시되지 않으면 DisplayLink 드라이버를 설치하십시오 .

- 기기와 TV 가 HDMI 케이블로 연결되어 있을 것 .
- TV 입력이 올바르게 설정되어 있을 것 .
- 컴퓨터의 디스플레이 설정이 디스플레이를 " 복제 " 또는 " 확장 " 하도록 설정되어 있을 것 .
- "HDMI 기능 /DisplayLink 기능 /Bluetooth/ USB 오디오 활성화 "(217 페이지) 에 설명된 조작을 수행한 상태일 것 .
- DisplayLink 가 Yamaha CS Manager 에서 활성화되어 있을 것 (사용자 가이드 참조).

다음 웹사이트에서 최신 DisplayLink 드라이버를 다운로드하십시오 .

(다음 웹사이트는 Yamaha Corporation 에서 운영하는 것이 아닙니다 .)

▼ DisplayLink 드라이버 다운로드 페이지

https://displaylink.com/downloads

■ 컴퓨터에서 장치 선택

화상회의 소프트웨어와 컴퓨터의 오디오 장치는 CS-500 으로 설정되어야 합니다 .

1. 컴퓨터의 소리 설정에서 기본 재생 장치와 녹음 장치로 모두 "Yamaha CS-500" 을 선택합니다 .

2. 화상회의 소프트웨어에서 비디오 장치와 오디오 장치로 모두 CS-500 을 선택합니다 .

주

웹캠으로만 사용하는 경우 아래에 설명된 대로 설정을 지정합니다 .

1. 컴퓨터의 소리 설정에서 기본 재생 장치와 녹음 장치로 모두 스피커폰을 선택합니다 .

2. 화상회의 소프트웨어에서 비디오 장치로 CS-500 을 선택하고 스피커폰을 오디오 장치로 선택합니다 .

TV 화면으로부터 기기 구성하기 (온스크린 표시 메뉴)

온스크린 표시 메뉴는 기기의 설정 메뉴를 TV 화면에 표시하는 기능입니다 . 이것은 리모컨으로 조작할 수 있습니다 .

주

- 이 기기를 웹캠 (214 페이지) 으로 사용하는 경우 이 기능을 사용할 수 없습니다 .
- 이 기능을 사용하려면 먼저 “ 기기와 리모컨 페어링하기 ”(216 페이지) 의 절차를 따르십시오 .
- 이 기능을 사용하려면 먼저 “HDMI 기능 /DisplayLink 기능 /Bluetooth/ USB 오디오 활성화 ” (217 페이지) 의 절차를 따르십시오 .

온스크린 디스플레이 메뉴 사용

1. 리모컨의 메뉴 버튼을 누르십시오 .

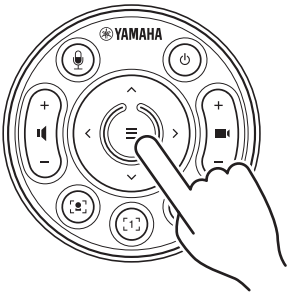

온스크린 디스플레이 메뉴가 TV 에 나타납니다 .

2. 리모콘의 팬 / 틸트 버튼으로 탐색합니다 .

팬 / 틸트 버튼 (화살표 버튼) 을 사용하여 커서를 위 / 아래 / 왼쪽 / 오른쪽으로 이동합니다 .

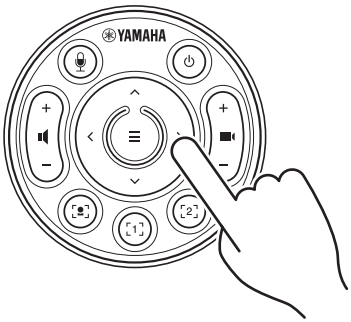

한국

공장 초기 설정으로 돌아가기 (공장 초기화)

이 기기는 다음 방법 중 하나를 사용하여 공장 기본값 (초기 설정) 으로 되돌릴 수 있습니다 .

- 기기를 사용하여 초기화
- Yamaha CS Manager 를 사용하여 초기화

기기를 사용하여 초기화

1. 기기 후면의 [FUNCTION] 버튼을 누른 상태에서 전원 케이블을 연결하여 기기를 시작합니다 .

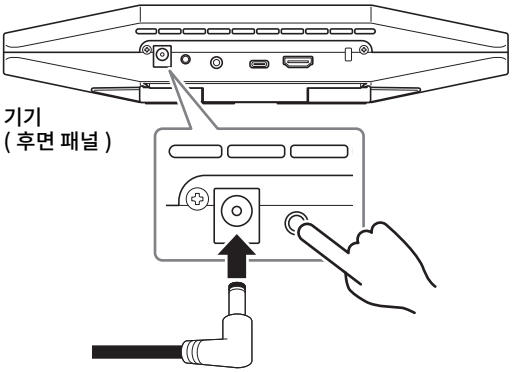

2. 전원 케이블을 연결한 후 [FUNCTION] 버튼을 5 초 이상 길게 누릅니다 .

기기 전면 패널의 상태 표시등이 0.5 초 간격으로 주황색으로 5 회 점멸합니다 .
상태 표시등이 흰색으로 켜지면 초기화가 완료된 것입니다 .

Yamaha CS Manager 를 사용하여 초기화

유틸리티 소프트웨어인 “Yamaha CS Manager” 를 사용하여 초기화합니다 .
자세한 내용은 CS-500 사용자 가이드를 참조하십시오 .

주요 사양

치수		260 mm (W) × 75 mm (D) × 50 mm (H)
무게		0.6 kg
전원 공급 장치		20 V DC/2.1 A, CW2002100 (100 V – 240 V, 50 Hz/60 Hz)
최대 소비 전력		15.0 W
온도	**작동**	0°C ~ 40 °C
	보관	–20°C ~ 60°C
습도	**작동**	20% ~ 85%(비응결)
	보관	20% ~ 85%(비응결)
부속품		CS-500 (기기), 먼저 읽어주세요 , 안전가이드 , 빠른 가이드 , USB 2.0 케이블 (C 타입 -A 타입 , 5 m), HDMI 케이블 (2 m), 렌즈 캡 , 리모컨 , 코인 배터리 (CR2032) × 2, AC 어댑터와 전원 코드 (CW2002100)
별매 항목		벽면 장착 브래킷 (장착 액세서리) BRK-WL1 모니터 장착 브래킷 (장착 액세서리) BRK-TV1 광섬유 USB 케이블 CBL-L10AC 및 CBL-L25AC

目次

はじめに **223**
マニュアルの構成 223
本書の記載内容について 224
同梱品 224
別売品 225
ユーティリティーソフトウェア 225
本体ファームウェアのアップデート 225
各部の名称と機能 **226**
前面 226
背面 227
リモコン 228
準備と接続 **230**
本体を設置する 230
テレビの上に取り付ける場合 230
テレビに固定して取り付ける場合 231
壁に取り付ける場合 234
機器を接続する 235
接続例 235
Web カメラとして使う場合 236
電源を接続する 237
リモコンに電池を入れる／交換する 237
リモコンと本体をペアリングする 238
はじめて使うときに必要な設定をする 239
HDMI 接続・DisplayLink 機能・Bluetooth・USB オーディオ機能の有効化 239
DisplayLink® ドライバーをインストールする 240
PC でデバイスを選択する 240
テレビ画面上で本体を設定する（OSD メニュー） **241**
OSD メニューの操作方法 241
工場出荷時の状態に戻す（ファクトリーリセット） **242**
本体で初期化する 242
ヤマハ CS マネージャーで初期化する 242
主な仕様 **243**

はじめに

このたびは、ヤマハ CS-500 をお買い求めいただき、まことにありがとうございます。本製品は、カメラやマイクを搭載したビデオ会議用デバイスです。ハドルスペースや会議室に設置して使用します。テレビやスピーカー、ビデオ会議ソフトウェア（PC）と組み合わせることで、快適な遠隔会議を実現します。

マニュアルの構成

本製品のマニュアルは、以下のウェブサイトから PDF 形式でダウンロードできます。

▼ヤマハホームページ（ダウンロード）
https://download.yamaha.com/

☐ **はじめにお読みください（同梱品）**	ご購入後、はじめに必ず実施いただく内容を説明しています。
☐ **CS-500 セーフティーガイド（同梱品）**	本製品を安全にご使用いただくための注意点を説明しています。
☑ **CS-500 クイックガイド（本書 / 同梱品）**	主に各部の名称、セットアップ手順、設置方法など本製品の使い方の概要や、関連するその他の情報の入手先などについて説明しています。
☐ **CS-500 ユーザーガイド（PDF）**	クイックガイドで説明している情報も含め、すべての機能について詳しく説明しています。また、本体の設定や操作を PC 上で行う「ヤマハ CS マネージャー」について説明しています。

日本語

本書の記載内容について

本書に記載されている記号とその内容は、以下のとおりです。

警告	「死亡する可能性または重傷を負う可能性が想定される」内容です。
注意	「傷害を負う可能性が想定される」内容です。
ご注意	製品の故障、損傷や誤動作、データの損失を防ぐため、お守りいただく内容です。
重要	製品を正しく操作、運用するために、必ず知っておいていただきたい内容です。
お知らせ	操作や運用に関連した情報です。参考にお読みください。

- 本書に掲載されているイラストは、すべて説明のためのものです。
- 本書に記載されている会社名および製品名等は、各社の登録商標または商標です。
- 弊社では製品のソフトウェアを継続的に改善しています。最新のソフトウェアは、ヤマハウェブサイトからダウンロードできます。
- 本書は、発行時点での最新仕様で説明しています。最新版は、ヤマハウェブサイトからダウンロードできます。

同梱品

- CS-500 本体
- はじめにお読みください
- セーフティーガイド
- クイックガイド
- 保証書
- USB 2.0 ケーブル（Type-C to Type-A、5 m）
- HDMI ケーブル（2 m）
- レンズキャップ
- リモコン
- コイン電池（CR2032、2 個）
- AC アダプター（CW2002100、電源コード含む）

別売品

- **ウォールマウントブラケット（マウントアクセサリー）「BRK-WL1」**
  壁に取り付けるときに必要です。またテレビに取り付ける場合、スクリーンマウントブラケット「BRK-TV1」と組み合わせて使用します。
- **スクリーンマウントブラケット（マウントアクセサリー）「BRK-TV1」**
  テレビの VESA マウントに取り付ける場合に、ウォールマウントブラケット「BRK-WL1」と組み合わせて使用します。
- **USB ケーブル「CBL-L10AC（10 メートル）」「CBL-L25AC（25 メートル）」**
  光ファイバー製の USB ケーブルです。本体と PC が離れている場合に使用します。USB 3.2 Gen2（Super Speed Plus）に対応し、最大 10 G ビット／秒で高速に通信できます。

お知らせ

VESA とは、テレビなどの映像機器を、壁掛け金具やテレビスタンドに取り付ける際に使うネジ穴の間隔について定めた国際規格です。

ユーティリティーソフトウェア

用途や環境に合わせて本体を設定するためのユーティリティーソフトウェアを利用できます。ソフトウェアは、以下のウェブサイトからダウンロードできます。

▼ヤマハホームページ（ダウンロード）
https://download.yamaha.com/

■ **ヤマハ CS マネージャー**　本体の設定や操作を PC 上で行うソフトウェアです。詳しくは CS-500 ユーザーガイドをご参照ください。

本体ファームウェアのアップデート

本製品は、操作性の向上や機能の追加、不具合の修正のために、本体のファームウェアをアップデートできる仕様になっています。ファームウェアは、最新のバージョンにアップデートしていただくことをおすすめします。

ファームウェアのアップデートに関する情報は、ヤマハ ウェブサイトに掲載されています。アップデートの手順や本体の設定については、CS-500 ユーザーガイドをご参照ください。

各部の名称と機能

前面

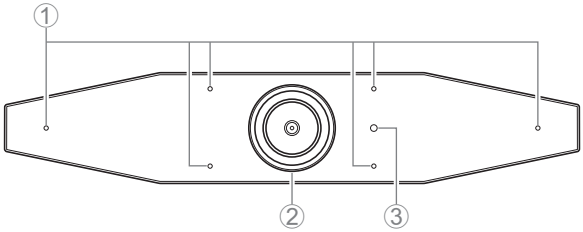

① マイク

収音した音声をリモート接続先の相手に届けるためのマイクです。

② カメラ

撮影した映像をリモート接続先の相手に見せるためのカメラです。

③ ステータスインジケーター

本体の状態を表示します。下から順に優先して表示されます。

インジケーターの状態		本製品の状態
白（点灯）		スタンバイ状態
水色（点灯）		カメラ動作中
緑（点灯）		通話中
赤（点灯）		マイクミュート中
白（点滅）	0.361 回 / 秒	起動中
消灯		電源オフ／省電力待機状態
白（点滅）	0.3 回 / 秒	モニターオフ状態
橙（点滅）	1 回 / 秒	ファクトリーリセット／ HDMI 接続・DisplayLink 機能・Bluetooth・USB オーディオ機能の有効化
青（点滅）	1 回 / 秒	リモコンまたはスマートデバイスのペアリング中
青（点灯）	3秒間	リモコンのペアリング完了通知
緑（点滅）	2 回 / 秒	着信中
赤（点滅）	2.5 回 / 秒	ハードウェアエラー

背面

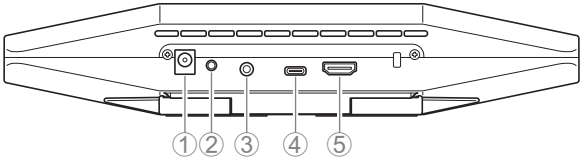

① [DC-IN] 端子

AC アダプターを接続するための端子です。背面の [DC-IN] 端子に接続してから、コンセントに接続します。AC アダプターを接続すると本体の電源が自動的にオンになります。（237 ページ）

② [FUNCTION] ボタン

リモコンと本体をペアリングしたり（238 ページ）、本体を工場出荷時の状態に戻したり（242 ページ）するときに使用します。

③ [3.5mm オーディオ出力] 端子

スピーカーやヘッドホンなどを本体と接続するための端子です。（235 ページ）

④ [USB] 端子（C-Type）

本体と PC を接続するための端子です。

PC の画面を表示したり、本体の設定をしたりするときに使用します。接続には同梱の USB2.0 ケーブル（Type-C to Type-A）をご使用ください。本体の接続方法については、本書の「機器を接続する」（235 ページ）をご参照ください。

⑤ [HDMI] 端子

本体とテレビを接続するための端子です。[USB] 端子に接続した PC の画面や、OSD メニュー（241 ページ）をテレビに表示します。

リモコン

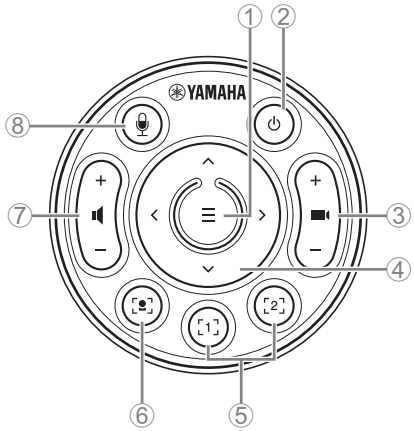

表面

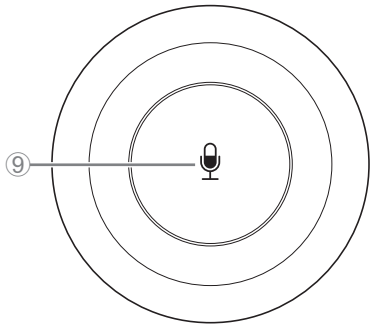

裏面

① メニューボタン

テレビに OSD メニューを表示（241 ページ）したり、リモコンと本体をペアリング（238 ページ）したりするときに使用します。

② 電源ボタン

CS-500 の電源をオン／オフします。

③ カメラ ズームボタン

撮影している映像を拡大／縮小（ズームイン／アウト）します。

④ パン／チルトボタン

カメラの向きを水平／垂直に動かすボタンです。スマートフレーミングの操作、または OSD メニューをテレビ画面に表示した場合のカーソル移動にも使用します。

⑤ カメラ プリセット[i] 1/2 ボタン

PTZ（パン・チルト・ズーム）の設定を 2 セットまで保存して呼び出すことができます。③ と ④ のボタンで調整した設定を、このボタンを長押し（2 秒）して保存します。呼び出すときは、ボタンを押すだけです。

⑥ スマートフレーミングボタン

スマートフレーミング機能[ii] をオン／オフします。

⑦ スピーカー ボリュームボタン

スピーカーのボリュームをアップ／ダウンします。

⑧ ⑨ マイク ミュートボタン

マイクのオン／オフを切り替えます。

---

[i] カメラプリセット

本製品は、カメラの PTZ 値（パン・チルト・ズーム）を 2 つまで保存できます。

値の保存・変更は、リモコン、OSD メニュー（241 ページ）、またはヤマハ CS マネージャー（ユーザーガイド参照）から行えます。

[ii] スマートフレーミング機能

モードに応じて被写体を追従する機能です。用途に合わせてモードが選べます。

[Group]：映っている人全員をフレームに収める

[Speaker Tracking]：話している人をフレームに収める

[Individual]：特定の一人をフレームに収める

スマートフレーミングのモードの変更は、リモコン、OSD メニュー（241 ページ）、またはヤマハ CS マネージャー（ユーザーガイド参照）から行えます。

【リモコンでの操作】

- ⑥ のボタンでスマートフレーミングをオンにします。
- ④ のチルト（上下）ボタンでスマートフレーミングモードを切り替えます。
- Individual モードの場合、④ のパン（左右）ボタンでフォーカスする人を切り替えることができます。
- Group モードの場合、③ のカメラズームボタンは無効となります。

準備と接続

本体を設置する

■ テレビの上に取り付ける場合

本体を直接テレビの上に乗せることができます。

1. 本体の底のスタンドを開き、テレビの上部に引っ掛ける

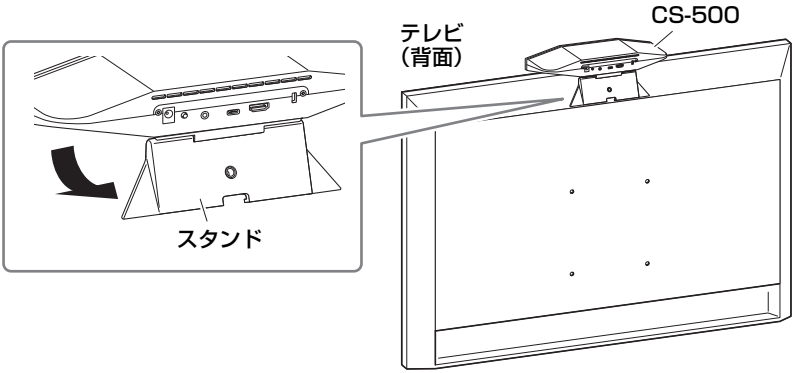

2. カメラの向きをスタンドの角度（上下）で調整する

注意

- テレビの上に取り付ける場合は、2メートル以下の高さに設置してください。2 メートルより高い位置に設置する場合は、ブラケットを使用してテレビに固定して取り付けてください。（231 ページ）
- 落下による、けがや破損に注意してください。

■ テレビに固定して取り付ける場合

別売の「ウォールマウントブラケット」と「スクリーンマウントブラケット（VESA)」を使用して本体をテレビに固定できます。

本体をテレビに固定する場合は、以下をご用意ください。

ウォールマウントブラケット 「BRK-WL1」（別売品）
スクリーンマウントブラケット（VESA）「BRK-TV1」（別売品）

警告

- マウントブラケットの取り付けは、必ずお買い上げの販売店または専門の施工業者に依頼してください。
- 設置後、CS-500 がしっかりと固定されていることを確認してください。また、落下や転倒の可能性がないか定期的に点検してください。誤った設置により起きた事故について、責任を負いかねますのでご了承ください。
- 設置後、CS-500 にもたれかかったり、上から強い力をかけたりしないでください。落下による、けがや破損の原因になります。

テレビのネジ穴をテレビスタンドと一緒に使用する場合の取り付け例です。

1. スクリーンマウントブラケット（縦向き）とスクリーンマウントブラケット（ウォールマウントブラケット取り付け部品)、ウォールマウントブラケットを同梱のネジで取り付ける

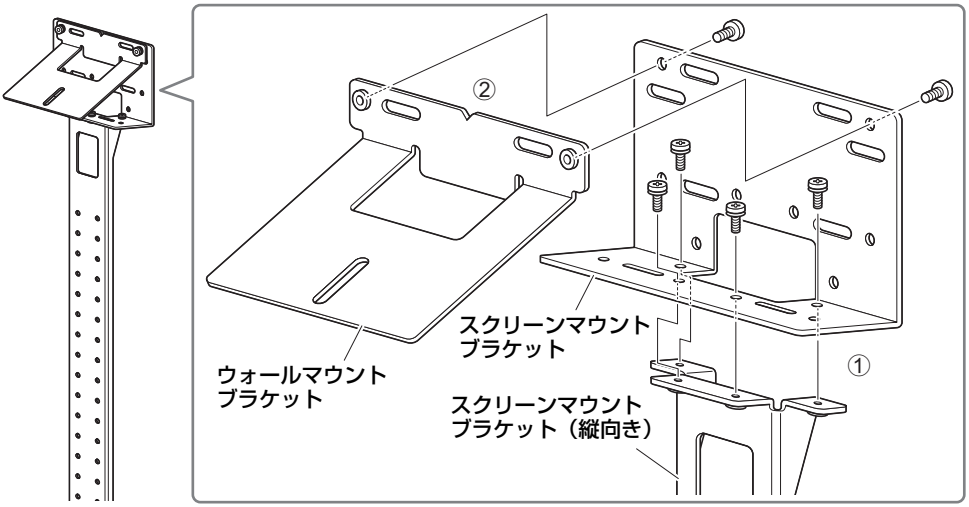

日本語

2. スクリーンマウントブラケット（横向き）２本を、同梱のネジでテレビに取り付ける

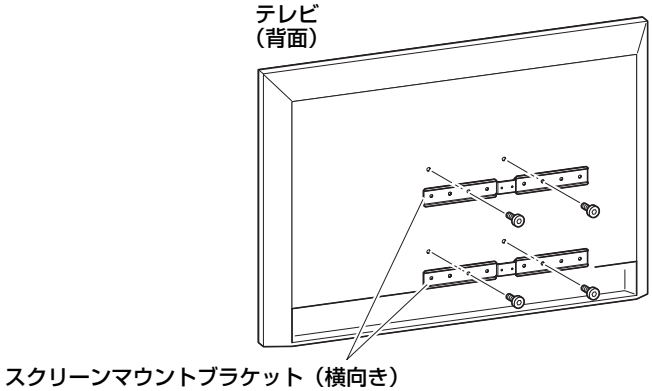

3. ***2*** に ***1*** を取り付ける

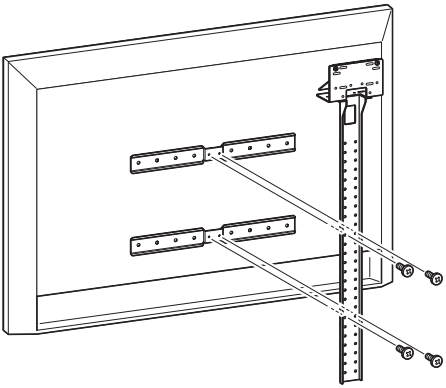

重 要	テレビに合わせて取り付け位置を調整してください。

4. テレビスタンドに取り付ける

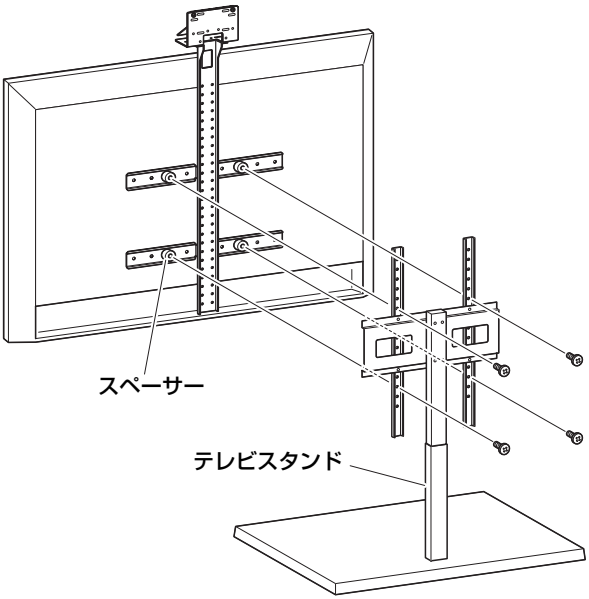

重 要	テレビスタンドの形状によっては、別売品のスクリーンマウントブラケット「BRK-TV1」に同梱されているスペーサーも一緒に重ねて締めてください。

5. 4 のウォールマウントブラケットに本体を乗せ、下側から同梱のネジで固定する

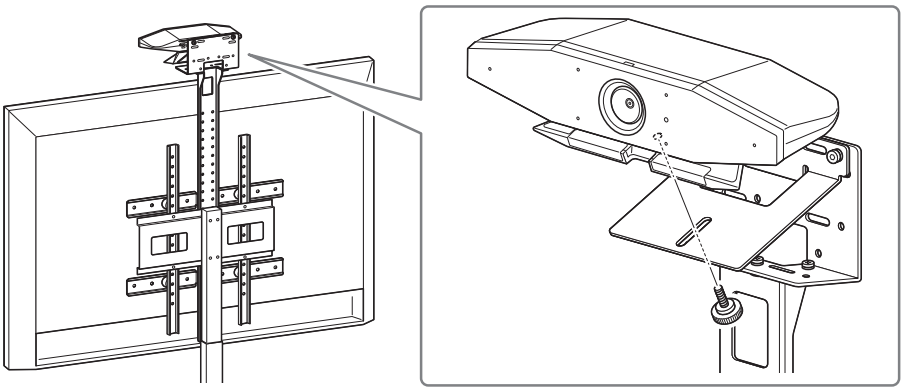

6. カメラの向きをスタンドの角度（上下）で調整する

■ 壁に取り付ける場合

別売の「ウォールマウントブラケット」を使用して、本体を壁に取り付けることができます。

本体を壁に取り付ける場合は、以下をご用意ください。

ウォールマウントブラケット　BRK-WL1（別売品）

警告

- マウントブラケットの取り付けは、必ずお買い上げの販売店または専門の施工業者に依頼してください。
- 設置後、CS-500 がしっかりと固定されていることを確認してください。また、落下や転倒の可能性がないか定期的に点検してください。誤った設置により起きた事故について、責任を負いかねますのでご了承ください。
- 設置後、CS-500 にもたれかかったり、上から強い力をかけたりしないでください。落下による、けがや破損の原因になります。

1. ウォールマウントブラケットを壁に取り付ける

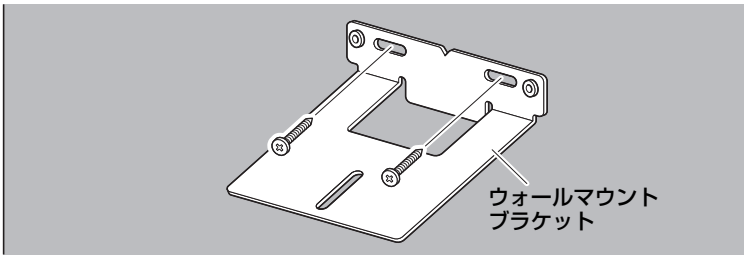

重 要

- 壁に固定するネジは同梱品に含まれません。十分な強度を確保できるネジをご用意ください。
- ネジや取り付けについては、必ずお買い上げの販売店または専門の施工業者にお問い合わせください。

2. 本体と *1* を固定する

1 に本体を乗せます。ウォールマウントブラケットの下側から、ウォールマウントブラケットに同梱しているネジで本体を固定します。

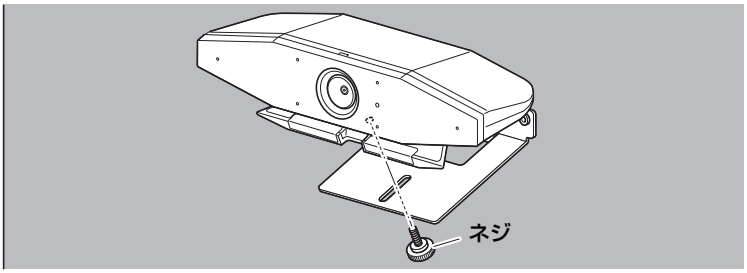

3. カメラの向きをスタンドの角度（上下）で調整する

機器を接続する

■ 接続例

以下の例のように接続することができます。ビデオ会議のときにはインターネットに接続された PC を、本体に USB 接続するだけで使用できます。

テレビのスピーカーから音声を出力する場合の接続方法です。

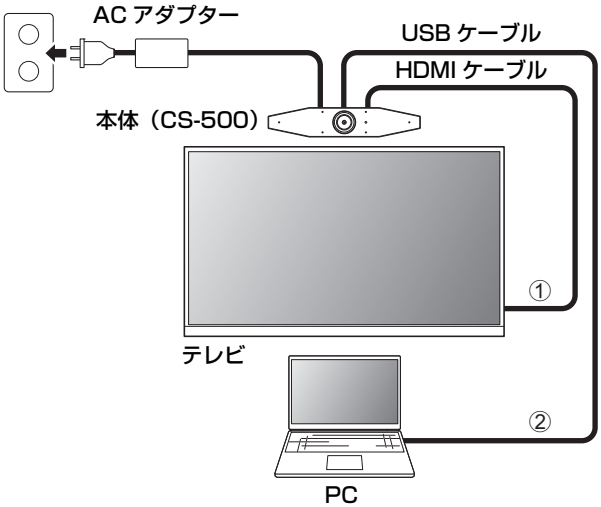

① 同梱の HDMI ケーブルの一端を本体の [HDMI] 端子に接続し、もう一端をテレビに接続します。

② 同梱の USB ケーブルの Type-C 側を本体の [USB] 端子に接続し、Type-A 側を PC に接続します。

お知らせ

- 事前に HDMI 接続・DisplayLink 機能・Bluetooth・USB オーディオ機能の有効化（239 ページ）をする必要があります。
- PC の画面をテレビに表示するために、DisplayLink® ドライバーのインストール（240 ページ）が必要になる場合があります。

アナログオーディオスピーカー・ヘッドホンから音声を出力する

本体には 3.5mm オーディオ出力端子を備えています。アンプ内蔵型スピーカーやヘッドホンと接続することで、それらからビデオ会議の接続先の音声を出力できます。

■ Web カメラとして使う場合

本体を、ビデオ会議システムの Web カメラとしてのみ使用する場合は、以下の例のように接続できます。

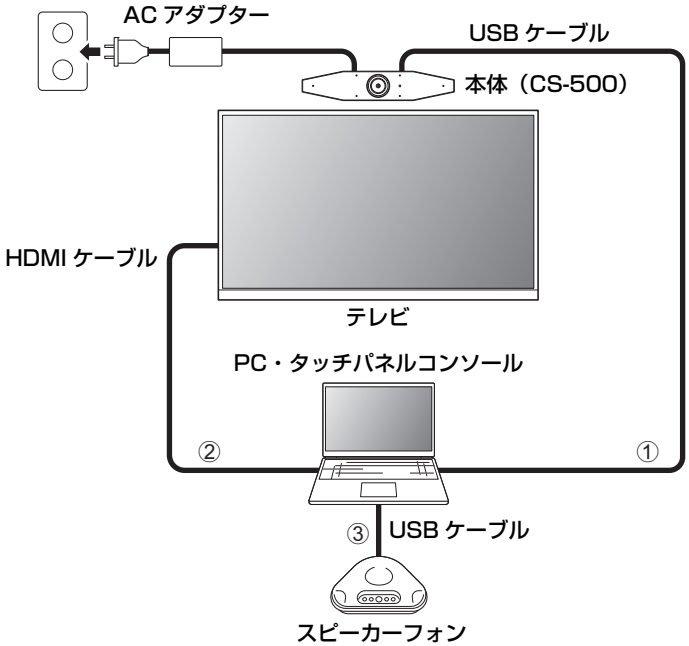

① 同梱の USB ケーブルの Type C 側を本体の [USB] 端子に接続し、Type-A 側を PC に接続します。

② 同梱の HDMI ケーブルの一端を PC に接続し、もう一端をテレビに接続します。

③ スピーカーフォンを PC に接続します。

お知らせ

Web カメラとしてのみ使用する場合は、本体の以下の機能を使用しません。

- OSD（On-Screen Display）機能（241 ページ）
- USB オーディオ機能
- DisplayLink 機能
- Bluetooth 接続
- Wi-Fi 接続

電源を接続する

同梱の AC アダプターの一端を本体の [DC IN] 端子に接続し、もう一端をコンセントに差し込みます。

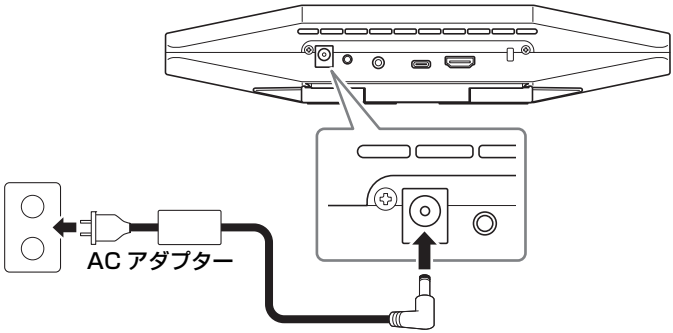

AC アダプターを接続すると本体の電源が自動的にオンになります。

電源を接続したあとは、リモコンで電源をオン／オフします。

リモコンに電池を入れる／交換する

リモコンに電池を入れるときは、リモコン背面パネルと電池カバーを外し、同梱の電池（CR2032×2 個）を入れてください。交換するときは、古い電池を取り除いて別売の新しい電池と交換してください。

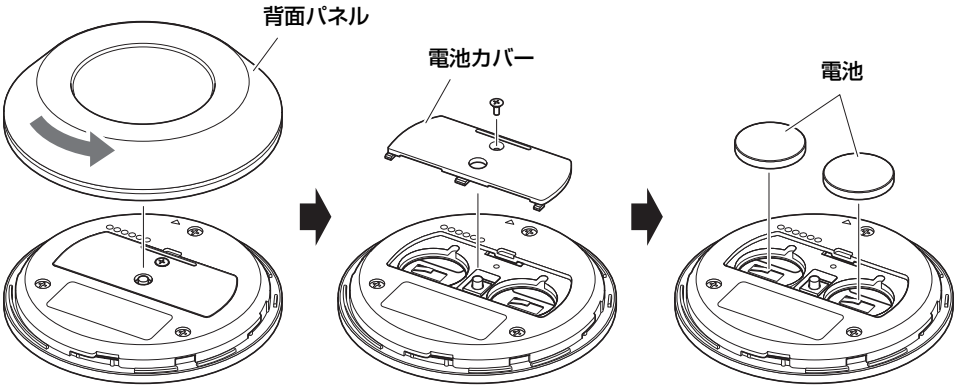

重 要

- 交換時には、必ず指定の電池（CR-2032）を使用してください。
- 使用済みの電池は、自治体の指示に従い廃棄をしてください。

日本語

リモコンと本体をペアリングする

リモコンから本体の操作ができるようにするため、以下の手順でペアリングをしてください。

1. 本体の背面の [FUNCTION] ボタンを長押し（2秒以上）する

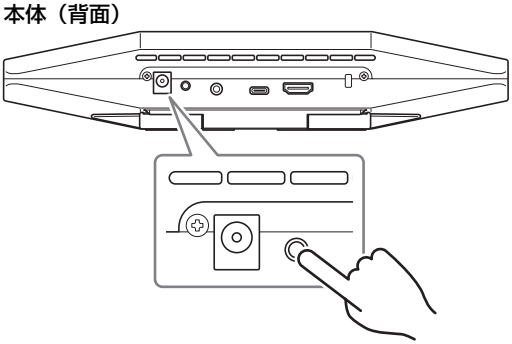

本体の前面のステータスインジケーターが青色で点滅します。

2. リモコンの [メニュー] ボタンを長押し（2 秒以上）する

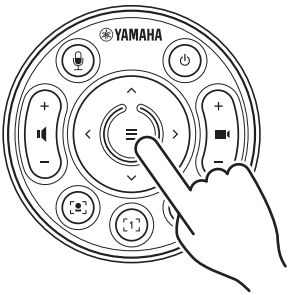

本体の前面のステータスインジケーターが青色に3秒間点灯したら、ペアリング完了です。

お知らせ

本体の背面の [FUNCTION] ボタンを長押しした場合は、ペアリング済みのリモコンのペアリングが解除されます。リモコンを再度ペアリングするときは、上記の手順に沿ってペアリングをやり直してください。

関連リンク

- リモコン（228 ページ）
- HDMI 接続・DisplayLink 機能・Bluetooth・USB オーディオ機能の有効化（239 ページ）
- テレビ画面上で本体を設定する（OSD メニュー）（241 ページ）

はじめて使うときに必要な設定をする

■ HDMI 接続・DisplayLink 機能・Bluetooth・USB オーディオ機能の有効化

本体を使用するための以下の機能を有効化します。使用する前に必ず以下の操作を行ってください。

お知らせ

- 本操作を行う前に、リモコンと本体をペアリングする（238 ページ）を行ってください。
- 本体を Web カメラとして使用する場合（236 ページ）は、この操作は必要ありません。

1. リモコンの [メニュー] ボタンと [カメラ プリセット 2] ボタンを長押し（3 秒以上）する

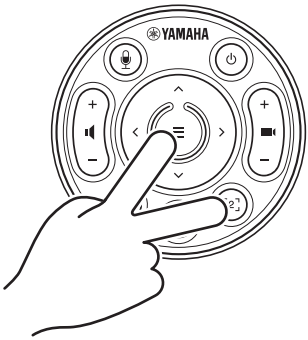

本体の前面のステータスインジケーターが、橙色に 0.5 秒間隔で 5 回点滅したら設定完了です。

日本語

■ DisplayLink® ドライバーをインストールする

PC の画面をテレビに表示するために、DisplayLink ドライバー（Mac の場合 DisplayLink Manager）のインストールが必要になる場合があります。以下の項目を確認しても PC 画面がテレビに表示されない場合、DisplayLink ドライバーをインストールしてください。

- 本体とテレビが HDMI ケーブルで接続されている。
- テレビの入力切り替えが正しく選択されている。
- PC のディスプレイ設定で、表示画面を「複製する」もしくは「拡張する」になっている。
- HDMI 接続・DisplayLink 機能・Bluetooth・USB オーディオ機能の有効化（239 ページ）を行っている。
- ヤマハ CS マネージャーで DisplayLink 設定が有効になっている（ユーザーガイドをご参照ください）。

DisplayLink の最新のドライバーは、以下からダウンロードしてください。
（以下のサイトはヤマハ株式会社の運営するサイトではありません。）

▼ DisplayLink ドライバーダウンロードページ
https://displaylink.com/downloads

■ PC でデバイスを選択する

お使いのビデオ会議ソフトウェアと PC で、オーディオデバイスを CS-500 に設定する必要があります。

1. **PC のサウンド設定で既定の「再生」「録音」デバイスとして「Yamaha CS-500」を選択する**

2. **ビデオ会議ソフトウェアで、ビデオデバイス／オーディオデバイスとして CS-500 を選択する**

お知らせ

Web カメラとしてのみ使用する場合は、以下のように選択してください。

1. **PC のサウンド設定で「録音」「再生」の既定のデバイスとしてスピーカーフォンを選択する**

2. **ビデオ会議ソフトでビデオデバイスを CS-500 に設定し、オーディオデバイスはスピーカーフォンデバイスを選択する**

テレビ画面上で本体を設定する（OSDメニュー）

OSD（On-Screen Display）メニューは、本体の設定画面をテレビに表示する機能です。リモコンから操作できます。

お知らせ

- 本機能は、本体を Web カメラとして使う場合（236 ページ）には使用できません。
- 本機能を使用するには、リモコンと本体をペアリングする（238 ページ）を先に行ってください。
- 本機能を使用するには、HDMI 接続・DisplayLink 機能・Bluetooth・USB オーディオ機能の有効化（239 ページ）を先に行ってください。

OSD メニューの操作方法

1. リモコンのメニューボタンを押す

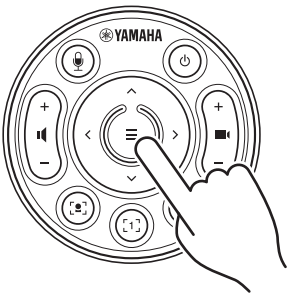

テレビに OSD メニューが表示されます。

2. リモコンのパン／チルトボタンで操作する

パン／チルトボタン（矢印ボタン）で上下左右のカーソル移動ができます。

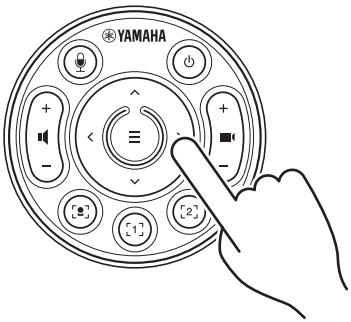

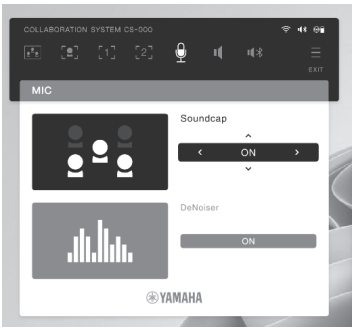

日本語

工場出荷時の状態に戻す（ファクトリーリセット）

以下のどちらかの方法で、本体を工場出荷時の状態（初期設定）に戻すことができます。

- 本体で初期化する
- ヤマハ CS マネージャーで初期化する

本体で初期化する

1. 本体背面の [FUNCTION] ボタンを押したまま、電源ケーブルを接続して本体を起動する

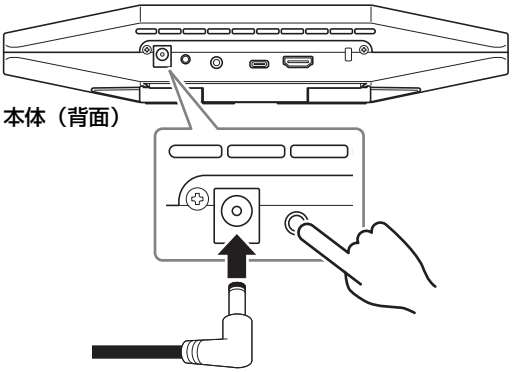

2. 電源ケーブル接続後も、[FUNCTION] ボタンを５秒以上押したままにする

本体の前面のステータスインジケーターが橙色に 0.5 秒間隔で 5 回点滅します。
インジケーターが白色に点灯すると、初期化の完了です。

ヤマハ CS マネージャーで初期化する

ユーティリティソフト「ヤマハ CS マネージャー」を使用して初期化します。
詳細は、CS-500 ユーザーガイドを参照ください。

主な仕様

寸法		W 260 mm × D 75 mm × H 50 mm
質量		0.6 kg
電源		DC20 V/2.1 A 、CW2002100 （100 V ～ 240 V、50 Hz/60 Hz）
最大消費電力		15.0 W
温度	動作	0 ℃～ 40 ℃
	保管	-20 ℃～ 60 ℃
湿度	動作	20%～ 85%（結露しないこと）
	保管	20%～ 85%（結露しないこと）
同梱品		CS-500 本体、はじめにお読みください、セーフティーガイド、クイックガイド、保証書、USB 2.0 ケーブル（Type-C to Type-A、5 m）、HDMI ケーブル（2 m）、レンズキャップ、リモコン、コイン電池（CR2032、2 個）、AC アダプター（CW2002100、電源コード含む）
別売品		ウォールマウントブラケット（マウントアクセサリー）「BRK-WL1」 スクリーンマウントブラケット（マウントアクセサリー）「BRK-TV1」 USB 光ケーブル「CBL-L10AC」「CBL-L25AC」

日本語

Yamaha Global Site
U.S.A. and Canada
https://uc.yamaha.com/
Other Countries
https://www.yamaha.com/

Yamaha Downloads
U.S.A. and Canada
https://uc.yamaha.com/support/
Other Countries
https://download.yamaha.com/

© 2022 Yamaha Corporation
Published 08/2022
2022 年 8 月 发行
IPOD-A0