ATTENTION

RISQUE DE CHOC
ELECTRIQUE-NE PAS OUVRIR

ATTENTION:
POUR RÉDUIRE LES RISQUES D'ÉLECTROCUTION, NE PAS RETIRER LE CAPOT (OU LE DOS). NE CONTIENT PAS DE PIÈCES NÉCESSITANT L'INTERVENTION DE L'UTILISATEUR. POUR TOUTE INTERVENTION, FAIRE APPEL À DES PROFESSIONNELS QUALIFIÉS.

Explication des symboles

L'éclair avec une flèche à l'intérieur d'un triangle équilatéral est destiné à attirer l'attention de l'utilisateur sur la présence d'une « tension dangereuse » non isolée à l'intérieur de l'appareil, pouvant être suffisamment élevée pour constituer un risque d'électrocution.

Le point d'exclamation à l'intérieur d'un triangle équilatéral est destiné à attirer l'attention de l'utilisateur sur la présence d'instructions importantes sur l'emploi ou la maintenance (réparation) de l'appareil dans la documentation fournie.

PRÉCAUTIONS CONCER-NANT LA SÉCURITÉ

1. Lire ces instructions.
2. Conserver ces instructions.
3. Tenir compte de tous les avertissements.
4. Suivre toutes les instructions.
5. Ne pas utiliser ce produit à proximité d'eau.
6. Nettoyer uniquement avec un chiffon propre et sec.
7. Ne pas bloquer les orifices de ventilation. Installer l'appareil
8. Ne pas installer l'appareil à proximité d'une source de chaleur comme un radiateur, une bouche de chaleur, un poêle ou tout autre appareil (y compris un amplificateur) produisant de la chaleur.
9. Ne pas modifier le système de sécurité de la fiche polarisée ou de la fiche de terre. Une fiche polarisée dispose de deux broches dont une est plus large que l'autre. Une fiche de terre dispose de deux broches et d'une troisième pour le raccordement à la terre. Cette broche plus large ou cette troisième broche est destinée à assurer la sécurité de l'utilisateur. Si la fiche équipant l'appareil n'est pas compatible avec les prises de courant disponibles, faire remplacer les prises par un électricien.
10. Acheminer les cordons d'alimentation de sorte qu'ils ne soient pas piétinés ni coincés, en faisant tout spécialement attention aux fiches, prises de courant et au point de sortie de l'appareil.
11. Utiliser exclusivement les fixations et accessoires spécifiés par le fabricant.
12. Utiliser exclusivement le chariot, le stand, le trépied, le support ou la table recommandés par le fabricant ou vendus avec cet appareil. Si l'appareil est posé sur un chariot, déplacer le chariot avec précaution pour éviter tout risque de chute et de blessure.

13. Débrancher l'appareil en cas d'orage ou lorsqu'il doit rester hors service pendant une période prolongée.
14. Confier toute réparation à un personnel qualifié. Faire réparer l'appareil s'il a subi tout dommage, par exemple si la fiche ou le cordon d'alimentation est endommagé, si du liquide a coulé ou des objets sont tombés à l'intérieur de l'appareil, si l'appareil a été exposé à la pluie ou à de l'humidité, si l'appareil ne fonctionne pas normalement ou est tombé.

AVERTISSEMENT
POUR RÉDUIRE LES RISQUES D'INCENDIE OU DE DÉCHARGE ÉLECTRIQUE, N'EXPOSEZ PAS CET APPAREIL À LA PLUIE OU À L'HUMIDITÉ.

CONTENTS

PRECAUTIONS.....5
NOTICE.....8
INFORMATION.....10
INTRODUCTION.....12
Included items..... 12
Reference manuals..... 12
Before use..... 13
CONTROLS AND FUNCTIONS.....14
Top panel..... 14
Bottom panel..... 16
MAIN SPECIFICATIONS.....17

The model number, serial number, power requirements, etc., may be found on or near the name plate, which is at the bottom of the unit. You should note this serial number in the space provided below and retain this manual as a permanent record of your purchase to aid identification in the event of theft.

Model No.

Serial No.

PRECAUTIONS

PLEASE READ CAREFULLY BEFORE PROCEEDING

Please keep this manual in a safe place for future reference.

Yamaha cannot be held responsible for damage caused by improper use or modifications to the product, or data that is lost or destroyed.

WARNING

Always follow the basic precautions listed below to avoid the possibility of serious injury or even death from electrical shock, short-circuiting, damages, fire or other hazards. These precautions include, but are not limited to, the following:

If you notice any abnormality

- If any of the following problems occur, immediately disconnect the electric plug from the outlet.
  - The power cord or plug becomes frayed or damaged.
  - Unusual smells or smoke are emitted.
  - Some object, or water has been dropped into the product.
  - Cracks or other visible damage appear on the product.

  Then have the product inspected or repaired by qualified Yamaha service personnel.

Power supply

- Do not damage the power cord. Failure to observe this precaution could result in fire, electric shock, or damage to the product.
  - Do not place heavy objects on the cord.
  - Do not process the cord in any way.
  - Do not apply excessive force to the cord.
  - Be sure to keep the cord away from anything hot.
- Only use the voltage specified as correct for the product. The required voltage is printed on the name plate of the product.
- Use the specified adaptor/power cord only. Using the wrong adaptor can result in damage to the product or overheating.

- Do not use the supplied adaptor/power cord with other devices. Otherwise, fire, burns or damage to the product may be caused.
- Check the electric plug periodically and remove any dirt or dust which may have accumulated on it.
- Make sure to fully insert the electric plug to prevent electric shocks or fire.
- When setting up the product, make sure that the AC outlet you are using is easily accessible. If some trouble or malfunction occurs, immediately disconnect the plug from the outlet. As long as the power cord is not unplugged from the wall AC outlet, the product will not be disconnected from the power source.
- Remove the electric plug from the outlet when the product is not to be used for extended periods of time.
- Do not touch the product or the electric plug during an electrical storm.

Do not open

- This product contains no user-serviceable parts. Do not attempt to disassemble the internal parts or modify them in any way.

Water warning

- Do not expose the product to rain, use it near water or in damp or wet conditions, or place on it any containers (such as vases, bottles or glasses) containing liquids which might spill into any openings.
- Never insert or remove an electric plug with wet hands.

Fire warning

- Do not place any burning items or open flames near the product, since they may cause a fire.

Wireless unit

- Do not use this product near medical devices or inside medical facilities. Radio waves from this product may affect electro-medical devices.
- Do not use this product within 15 cm (6 in) of persons with a heart pacemaker implant or a defibrillator implant. Radio waves from this product may affect electro-medical devices, such as a heart pacemaker implant or defibrillator implant.

Maintenance

- Remove the power plug from the AC outlet when cleaning the product.

Charging

- Charge within the specified charging temperature range. Charging at a temperature outside the range may cause leakage, explosion, fire, or damage.

⚠ CAUTION

Always follow the basic precautions listed below to avoid the possibility of physical injury to you or others. These precautions include, but are not limited to, the following:

Power supply

- Do not cover or wrap the AC adaptor with a cloth or blanket.
- When removing the electric plug from the product or an outlet, always hold the plug itself and not the cord. Pulling by the cord can damage it.

Location and connection

- Do not place the product in an unstable position or a location with excessive vibration, where it might accidentally fall and cause injury.
- Keep this product out of reach of children. This product is not suitable for use in locations where children are likely to be present.
- Do not place the product in a location where it may come into contact with corrosive gases or salt air. Doing so may result in malfunction.
- Before moving the product, remove the connected AC adaptor.

Handling caution

- Do not rest your weight on the product or place heavy objects on it.

NOTICE

To avoid the possibility of malfunction/damage to the product, damage to data, or damage to other property, follow the notices below.

Handling and maintenance

- Do not use the product in the vicinity of a TV, radio, or other electric products. Otherwise, the product, TV, or radio may generate noise.
- Do not use the product in the vicinity of a microwave oven. Otherwise, there is a risk of electromagnetic interference with wireless communication.
- Install the product in a location away from other electronic devices. Installing this product near other electronic devices may cause the quality of received radio waves to suffer and communication to become unstable.
- Do not install the product in a location where magnetic fields are strong. Otherwise, it might cause the product to malfunction.
- Do not connect devices that generate noise to the same power supply line that this product is connected to. Otherwise, damage or malfunctions may occur.
- Do not expose the product to excessive dust or vibration, or extreme cold or heat, in order to prevent the possibility of disfiguration, unstable operation, or damage to the internal components.
- Do not install in locations where temperature changes are severe. Otherwise, condensation may form on the inside or the surface of the product, causing it to break.
- If there is reason to believe that condensation might have occurred, leave the product for several hours without turning on the power until the condensation has completely dried out, in order to prevent possible damage.
- Do not touch the interior of a port with your fingers or any metallic object.

- Do not place vinyl, plastic or rubber objects on the product, since this might cause alteration or discoloration.
- When cleaning the product, use a dry and soft cloth. Do not use paint thinners, solvents, cleaning fluids, or chemical-impregnated wiping cloths, since this might cause alteration or discoloration.

INFORMATION

About functions/data bundled with the product

- Warning: Operation of this product in a residential environment could cause radio interference.
- This product is compatible with the 1.9 GHz DECT standard. If the product is used in an environment where CS digital broadcasting is being received or PHS is used, radio waves may interfere with each other, affecting broadcasting and communication.
- A small amount of current is flowing, even when the microphone is not being charged. When you are not using the product for a long time, make sure you unplug the power cord from the wall AC outlet.
- Refer to the website below for the licensing terms of the open source software used in this product.
  U.S.A. and Canada
  https://uc.yamaha.com/support/
  Other countries
  https://download.yamaha.com/

About this manual

- This Manual uses the following signal words for the important information:

⚠ ***WARNING***	This content indicates “risk of serious injury or death.”
⚠ ***CAUTION***	This content indicates “risk of injury.”
NOTICE	Indicates content that you must observe in order to prevent the product from malfunctioning, being damaged, or operating incorrectly, and to avoid data loss.
IMPORTANT	Indicates content that you must know in order to operate and use the product correctly.
NOTE	Indicates information that is related to operation and use. Read this for your reference.

- The illustrations as shown in this manual are for instructional purposes only.
- Yamaha continuously makes improvements and updates to the software included in this product. You can download the latest software from the Yamaha website.
- Warning: Unauthorized copying of this document in part or in its entirety is prohibited.

About transfer/disposal

- If you transfer the product to a third party, pass this manual and accessories along with it.
- This product contains recyclable components. When disposing of this product, please contact the appropriate local authorities.

INTRODUCTION

Thank you for purchasing the Yamaha RM-WCH-8 microphone charger. This unit is a dedicated charger for Yamaha wireless microphones (RM-WOM/RM-WDR/RM-WGL/RM-WGS).
Be sure to read this manual before using the unit.

Included items

- P16V2.4A-R (AC adaptor) :1
- Power cord :1 or 3
- Owner's Manual (this document) :1

NOTE : The number of power cords varies depending on the region of purchase.

Reference manuals

For details on the functions and specifications of this unit, read the Reference Manual for the RM Series Wireless Microphone System. This publication is available on the Yamaha website.

U.S.A. and Canada
https://uc.yamaha.com/support/
Other countries
https://download.yamaha.com/

Before use

This unit does not have a power button. For your safety, follow the steps below to start up the unit.

1. Connect the AC adaptor and power cord.

If three power cords are included, select the one with the power plug corresponding to the outlet being used.

WARNING : Use the supplied adaptor/power cord only. Using the wrong adaptor/power cord can result in damage to the product or overheating.

: Do not use the supplied adaptor/power cord with other devices.

Otherwise, fire, burns or damage to the product may be caused.

2. Connect the AC adaptor to this unit.

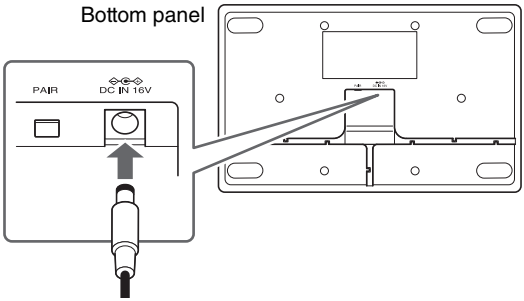

3. Insert the power plug into the electrical outlet.

This unit starts up.

CONTROLS AND FUNCTIONS

Top panel

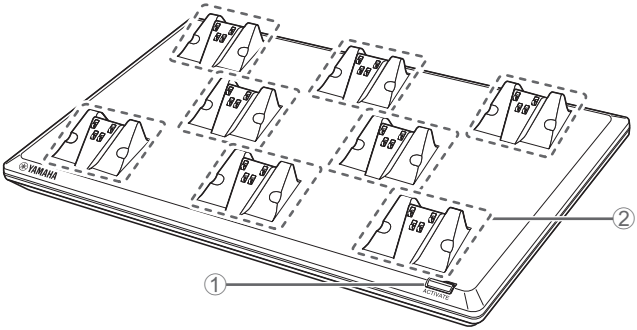

① ACTIVATE button/indicator

Use to pair the access point with the microphones placed in the holders. For details, refer to the Reference Manual.

② Microphone holders

Press the holes on the bottom of the microphone against the tabs on the holder to magnetically secure the microphone and start charging it.

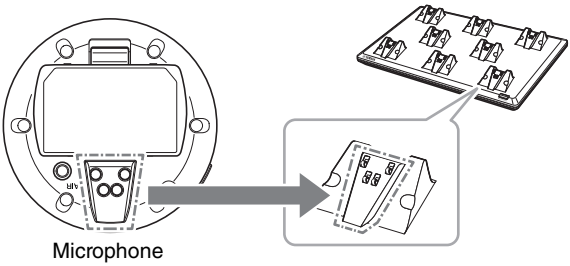

NOTE : Up to eight microphones can be charged at the same time.

: The charging status (remaining operating time) is indicated by the Battery indicator on the microphone.

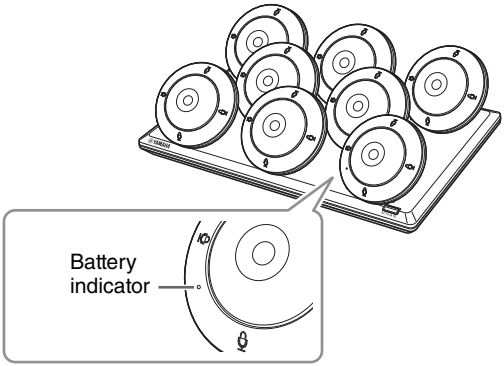

Indicator	Remaining operating time
Lit red	Less than 3 hours
Lit orange	3 hours to less than 15 hours
Lit green	15 hours or more

When charging is finished, the indicator goes off.

Bottom panel

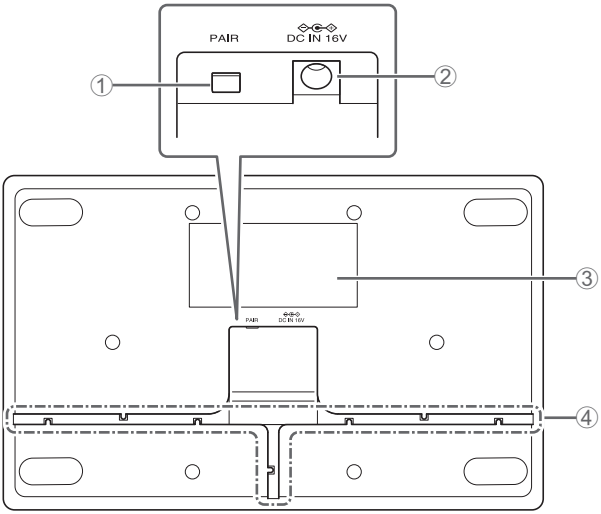

① PAIR button

Use to pair this unit with the access point.
For details, refer to the Reference Manual.

② AC adaptor jack

Connect the included AC adaptor.

③ Product label

Provides information about this unit and marks of conformity with various standards.

④ Cable slots

Use for routing the DC cord of the AC adaptor.

MAIN SPECIFICATIONS

General specifications

Dimensions		W 304.0 mm × D 188.0 mm × H 41.5 mm
Weight		800 g
Power requirement		P16V2.4A-R (AC adaptor) Output: 16.0 V DC, 2.4 A
Maximum power consumption		16 V, 0.2 A
In operation	Temperature	0 °C – 40 °C
	Humidity	20% – 85% (no condensation)
Storage	Temperature	–20 °C – 60 °C
	Humidity	10% – 90% (no condensation)
Indicator		Activate
Accessories		• P16V2.4A-R (AC adaptor) :1 • Power cord :1 or 3 • Owner's Manual (this document) :1

Wireless specifications

Supported standard	1.9 GHz DECT standard
Radio frequency	• USA/Canada: 1920.0 MHz – 1930.0 MHz • Europe/Northern Europe/UK/Australia/New Zealand: 1880.0 MHz – 1900.0 MHz • Japan: 1893.5 MHz – 1906.1 MHz
Maximum output power (EIRP)	• USA/Canada: 23.5 dBm • Europe/Northern Europe/UK/Australia/New Zealand/Japan: 26.5 dBm
Antenna (built-in)	Supports space diversity
Use	Control between access point and charger
Maximum coverage distance	50 m (depends on the usage environment)
Encryption method	AES (256-bit)

The contents of this manual apply to the latest specifications as of the publishing date. To obtain the latest manual, access the Yamaha website then download the manual file.

English

Information for users on collection and disposal of old equipment:

This symbol on the products, packaging, and/or accompanying documents means that used electrical and electronic products should not be mixed with general household waste.

For proper treatment, recovery and recycling of old products, please take them to applicable collection points, in accordance with your national legislation.

By disposing of these products correctly, you will help to save valuable resources and prevent any potential negative effects on human health and the environment which could otherwise arise from inappropriate waste handling.

For more information about collection and recycling of old products, please contact your local municipality, your waste disposal service or the point of sale where you purchased the items.

For business users in the European Union:
If you wish to discard electrical and electronic equipment, please contact your dealer or supplier for further information.

Information on Disposal in other Countries outside the European Union:
This symbol is only valid in the European Union. If you wish to discard these items, please contact your local authorities or dealer and ask for the correct method of disposal.

This transmitter must not be co-located or operated in conjunction with any other antenna or transmitter.

This equipment complies with FCC radiation exposure limits set forth for an uncontrolled environment and meets the FCC radio frequency (RF) Exposure Guidelines. This equipment should be installed and operated keeping the radiator at least 20 cm or more away from person's body.

This equipment complies with ISED radiation exposure limits set forth for an uncontrolled environment and meets RSS-102 of the ISED radio frequency (RF) Exposure rules. This equipment should be installed and operated keeping the radiator at least 20cm or more away from person's body.

This device contains licence-exempt transmitter(s)/receiver(s) that comply with Innovation, Science and Economic Development Canada's licence-exempt RSS(s). Operation is subject to the following two conditions:

1. This device may not cause interference.
2. This device must accept any interference, including interference that may cause undesired operation of the device.

COMPLIANCE INFORMATION STATEMENT (Supplier's declaration of conformity procedure)

Responsible Party:	Yamaha Unified Communications, Inc.
Address:	144 North Rd, Suite 3250 Sudbury, MA 01776
Telephone:	800-326-1088
Type of Equipment:	Microphone Charger
Model Name:	RM-WCH-8

This device complies with Part 15 of the FCC Rules.
Operation is subject to the following conditions:

1) this device may not cause harmful interference, and
2) this device must accept any interference received including interference that may cause undesired operation.

FCC INFORMATION (U.S.A.)

1. **IMPORTANT NOTICE: DO NOT MODIFY THIS UNIT!** This product, when installed as indicated in the instructions contained in this manual, meets FCC requirements. Modifications not expressly approved by Yamaha may void your authority, granted by the FCC, to use the product.
2. **IMPORTANT:** When connecting this product to accessories and/or another product use only high quality shielded cables. Cable/s supplied with this product MUST be used. Follow all installation instructions. Failure to follow instructions could void your FCC authorization to use this product in the USA.
3. **NOTE:** This equipment has been tested and found to comply with the limits for a Class A digital device, pursuant to Part 15 of the FCC rules. These limits are designed to provide reasonable protection against harmful interference when the equipment is operated in a commercial environment. This equipment generates, uses and can radiate radio frequency energy and, if not installed and used in accordance with the instruction manual, may cause harmful interference to radio communications. Operation of this equipment in a residential area is likely to cause harmful interference in which case the user will be required to correct the interference at his own expense.

INHALTSVERZEICHNIS

VORSICHTSMAßNAHMEN 23
ACHTUNG.....26
INFORMATION 28
EINLEITUNG.....30
Lieferumfang..... 30
Referenzhandbücher 30
Vor dem Einsatz 31
BEDIENUNGSELEMENTE UND DEREN FUNKTION.....32
Oberseite 32
Unterseite 34
TECHNISCHE DATEN 35

Die Nummer des Modells, die Seriennummer, der Leistungsbedarf usw. sind auf dem Typenschild, das sich auf der Unterseite des Geräts befindet, oder in der Nähe davon angegeben. Sie sollten diese Seriennummer an der unten vorgesehenen Stelle eintragen und dieses Handbuch als dauerhaften Beleg für Ihren Kauf aufbewahren, um im Fall eines Diebstahls die Identifikation zu erleichtern.

Modell Nr.

Seriennr.

VORSICHTSMAßNAHMEN

EMPFOHLENE LEKTÜRE VOR DEM WEITERFAHREN

Vorliegendes Handbuch für spätere Nachschlagzwecke sorgfältig aufbewahren.

Yamaha haftet weder für Schäden, die auf unsachgemäße Benutzung oder Veränderungen des Geräts zurückzuführen sind, noch für den Verlust oder die Zerstörung von Daten.

⚠ *WARNUNG*

Beachten Sie stets die nachfolgend aufgeführten Vorsichtsmaßnahmen, um schwere Verletzungen oder tödliche Unfälle durch elektrischen Schlag, Kurzschluss, Brand oder andere Gefahren zu vermeiden. Folgende Vorsichtsmaßregeln stellen keine vollständige Aufzählung dar.

Ungewöhnliche Vorkommnisse

- Tritt eines der folgenden Probleme auf, ziehen Sie sofort den Netzstecker aus der Steckdose ab.
  - Das Netzkabel bzw. der Netzstecker ist ausgefranst oder beschädigt.
  - Das Gerät erzeugt einen ungewöhnlichen Geruch oder Rauch.
  - Ein Gegenstand oder Wasser ist in das Gerät eingedrungen.
  - Das Gerät weist Risse oder andere sichtbare Schäden auf.

  Das Gerät anschließend von qualifiziertem Yamaha Kundendienstpersonal prüfen oder reparieren lassen.

Stromversorgung

- Beschädigen Sie das Netzkabel nicht. Andernfalls könnte ein Brand, elektrischer Schlag oder Beschädigung des Geräts erfolgen.
  - Keine schweren Gegenstände auf das Netzkabel setzen.
  - Das Netzkabel in keiner Weise umrüsten.
  - Das Netzkabel nicht strapazieren.
  - Das Netzkabel von Hitzequellen fernhalten.

- Versorgen Sie ausschließlich die für das Gerät vorgegebene Spannung. Die erforderliche Spannung ist auf dem Typschild des Geräts angegeben.
- Verwenden Sie ausschließlich das vorgegebene Netzteil/Netzkabel. Der Einsatz eines falschen Adapters kann eine Beschädigung oder Überhitzung des Geräts verursachen.
- Das zugehörige Netzteil/Netzkabel darf nicht mit anderen Geräten eingesetzt werden. Anderenfalls könnte ein Brand, Verbrennungen oder eine Beschädigung des Geräts verursacht werden.
- Prüfen Sie regelmäßig den Zustand des Netzsteckers und entfernen Sie jeglichen Schmutz oder Staub, der sich darauf angesammelt hat.
- Der Netzstecker muss vollständig eingesteckt werden, um Stromschläge oder Brände zu vermeiden.
- Achten Sie beim Aufstellen des Geräts darauf, dass sich eine Netzsteckdose in der Nähe befindet. Sollten Probleme oder eine Störung auftreten, ziehen Sie den Netzstecker umgehend von der Netzsteckdose ab. Solange das Netzkabel noch an der Steckdose angeschlossen ist, ist das Gerät nicht von der Stromversorgung getrennt.
- Ziehen Sie den Netzstecker aus der Steckdose, wenn das Gerät längere Zeit nicht verwendet werden soll.
- Berühren Sie während eines Gewitters weder das Gerät noch den Netzstecker.

Nicht öffnen

- Dieses Gerät enthält keine vom Benutzer zu wartenden Teile. Die inneren Bauteile weder zerlegen noch in irgendeiner Weise modifizieren.

Gefahr durch Wasser

- Schützen Sie das Gerät vor Regen, Wasser und Feuchtigkeit, und stellen Sie keine mit Flüssigkeiten befüllten Behälter (wie Vasen, Flaschen oder Gläser) darauf ab, deren Inhalt in die Öffnungen auslaufen könnte.
- Den Netzstecker niemals mit nassen Händen in die Steckdose stecken oder daraus abziehen.

Brandschutz

- Halten Sie brennende Gegenstände und offene Flammen vom Gerät fern, um einen Brand zu vermeiden.

Kabellose Komponenten

- Verwenden Sie dieses Gerät nicht in der Nähe von medizinischen Geräten oder in medizinischen Einrichtungen. Funkwellen von diesem Gerät können medizinische Geräte stören.
- Personen mit Herzschrittmacher- oder Defibrillator-Implantat müssen mindestens 15 cm von diesem Gerät entfernt bleiben. Funkwellen von diesem Gerät können medizinische Geräte wie Herzschrittmacher- oder Defibrillator-Implantate stören.

Wartung

- Bevor Sie das Gerät reinigen, ziehen Sie den Netzstecker aus der Steckdose ab.

Laden

- Das Aufladen muss innerhalb des vorgegebenen Temperaturbereichs erfolgen. Das Laden bei einer Temperatur außerhalb des Bereichs kann Flüssigkeitsaustritt, Überhitzung, Brand oder Beschädigung verursachen.

⚠ *VORSICHT*

Befolgen Sie stets die unten aufgeführten Grundvorsichtsmaßnahmen, um mögliche Verletzungen der eigenen oder anderer Personen zu vermeiden. Folgende Vorsichtsmaßregeln stellen keine vollständige Aufzählung dar.

Stromversorgung

- Das Netzteil nicht mit einem Tuch oder einer Decke abdecken oder einwickeln.
- Wenn Sie den Netzstecker vom Gerät oder aus der Netzsteckdose abziehen, stets am Stecker selbst ziehen, niemals am Kabel. Durch Ziehen am Netzkabel kann dieses beschädigt werden.

Einsatzort und Verbindungen

- Stellen Sie das Gerät nicht in eine unstabile Lage oder an einem Ort mit übermäßigen Vibrationen, an dem es versehentlich abstürzen und Verletzungen verursachen könnte.
- Halten Sie dieses Gerät außer Reichweite von Kindern. Dieses Gerät eignet sich nicht für den Einsatz an Orten, wo sich Kinder aufhalten könnten.
- Setzen Sie das Gerät nicht an einem Ort ein, wo es korrosiven Gasen oder salzhaltiger Luft ausgesetzt sein könnte. Dadurch kann es zu Fehlfunktionen kommen.
- Trennen Sie das Gerät vom Netzteil, bevor Sie es versetzen.

Vorsichtsmaßnahmen während der Benutzung

- Sie sollten sich weder auf das Gerät abstützen noch schwere Gegenstände darauf abstellen.

ACHTUNG

Beachten Sie folgende Hinweise, um eine Störung bzw. Beschädigung des Geräts, den Verlust von Daten oder andere Sachschäden zu vermeiden.

Umgang und Wartung

- Setzen Sie dieses Gerät nicht in der Nähe eines Fernsehgeräts, Radios oder anderen elektrischen Geräts ein. Andernfalls könnte das Gerät, Fernsehgerät oder Radio Störungen verursachen.
- Setzen Sie dieses Gerät nicht in der Nähe eines Mikrowellenherds ein. Anderenfalls könnte die drahtlose Kommunikation von elektromagnetischen Störungen beeinflusst werden.
- Stellen Sie das Gerät von anderen elektronischen Geräten entfernt auf. Wird dieses Gerät in der Nähe anderer elektronischer Geräte aufgestellt, kann der Empfang von Funkwellen beeinträchtigt und die Kommunikation gestört werden.
- Stellen Sie das Gerät von starken Magnetfeldern entfernt auf. Anderenfalls könnte die Funktion des Geräts beeinträchtigt werden.

- Schließen Sie keine störungsverursachenden Geräte an dieselbe Stromleitung an, mit der dieses Gerät verbunden ist. Anderenfalls könnte Beschädigung oder Störung verursacht werden.
- Setzen Sie das Gerät weder übermäßigem Staub, Vibrationen noch extremer Kälte oder Hitze aus, um eine äußere Schädigung, Betriebsstörungen oder eine Beschädigung innerer Bauteile zu vermeiden.
- Das Gerät nicht an Orten mit starken Temperaturänderungen anbringen. Andernfalls kann sich Kondensation auf der Innenseite oder Oberfläche des Geräts bilden und Beschädigung verursachen.
- Wenn es Grund zur Annahme gibt, dass Kondensation aufgetreten sein könnte, lassen Sie das Gerät zum Schutz vor möglichen Schäden mehrere Stunden lang ausgeschaltet, bis die Kondensation vollständig ausgetrocknet ist.
- Finger und metallische Gegenstände aus dem Inneren der Anschlussbuchsen fernhalten.
- Halten Sie Gegenstände aus Vinyl, Kunststoff oder Gummi fern, andernfalls könnte das Gerät verformt oder verfärbt werden.
- Reinigen Sie das Gerät mit einem trockenen, weichen Tuch. Verwenden Sie keine mit Verdünner, Lösungsmittel, Reiniger oder anderen Chemikalien befeuchtete Wischtücher, um Verformung oder Verfärbung zu vermeiden.

INFORMATION

Über mit dem Gerät gebündelte Funktionen/Daten

- Warnung: Der Betrieb dieses Geräts in Wohngebieten kann Funkstörungen verursachen.
- Dieses Gerät unterstützt den 1,9-GHz-DECT-Standard. Wird das Gerät in einer Umgebung eingesetzt, wo CS-Digitalrundfunk empfangen oder PHS verwendet wird, können sich die Funkwellen gegenseitig stören und der Rundfunk oder die Kommunikation beeinträchtigt werden.
- Auch wenn Sie das Mikrofon nicht geladen wird, wird eine minimale Strommenge aufgenommen. Wird das Gerät längere Zeit nicht benutzt, sollten Sie den Netzstecker von der Netzsteckdose abziehen.
- Die Lizenzbedingungen für die in diesem Produkt verwendete Open-Source-Software findet sich auf der folgenden Website.
  Für USA und Kanada
  https://uc.yamaha.com/support/
  Für andere Länder
  https://download.yamaha.com/

Über dieses Handbuch

- Folgende Signalwörter weisen auf wichtige Informationen in vorliegendem Handbuch hin.

⚠ **WARNUNG**	Dieser Inhalt weist auf „unmittelbares Risiko schwerer Verletzungen oder Todesgefahr“ hin.
⚠ **VORSICHT**	Der zugehörige Inhalt weist auf „ein Risiko schwerer Verletzungen“ hin.
ACHTUNG	Verweist auf Informationen, die zu beachten sind, um Gerätepannen, -schäden oder -störungen sowie Datenverluste zu verhindern.
WICHTIG	Verweist auf Informationen, die für eine ordnungsgemäße Bedienung und Benutzung des Geräts erforderlich sind.
HINWEIS	Verweist auf Informationen zur Bedienung und Benutzung. Lesen Sie diese nach Bedarf.

- Die Abbildungen in diesem Handbuch dienen lediglich zur Veranschaulichung.
- Yamaha verbessert und aktualisiert die in diesem Gerät enthaltene Software kontinuierlich. Sie können die neueste Software von der Yamaha-Website herunterladen.
- Warnung: Das unbefugte Kopieren dieses Dokuments, ob ganz oder teilweise, ist untersagt.

Bei Übergabe/Entsorgung

- Falls Sie dieses Gerät an eine andere Person weitergeben, legen Sie vorliegendes Handbuch und das Zubehör bei.
- Dieses Gerät enthält recycelbare Komponenten. Wenden Sie sich für die Entsorgung dieses Geräts bitte an die zuständigen örtlichen Behörden.

EINLEITUNG

Vielen Dank für den Kauf eines Mikrofon-Ladegeräts RM-WCH-8 von Yamaha. Es handelt sich hierbei um ein spezielles Ladegerät für Drahtlosmikrofone von Yamaha (RM-WOM/RM-WDR/RM-WGL/ RM-WGS).
Lesen Sie das vorliegende Handbuch sorgfältig durch, bevor Sie das Gerät einsetzen.

Lieferumfang

- P16V2.4A-R (Netzteil) :1
- Netzkabel :1 bzw. 3
- Vorliegende Benutzerhandbuch :1

HINWEIS : Die Anzahl Netzkabel hängt vom Erwerbsort ab.

Referenzhandbücher

Ausführliche Informationen zu den Funktionen und technischen Daten finden sich im Referenzhandbuch für das Drahtlosmikrofonsystem der RM-Serie. Das Dokument ist auf der Yamaha-Website verfügbar.

Für USA und Kanada
https://uc.yamaha.com/support/

Für andere Länder
https://download.yamaha.com/

Vor dem Einsatz

Dieses Gerät weist keinen Ein/Aus-Schalter auf. Das Gerät wird wie folgt sicher gestartet.

Deutsch

1. Das Netzgerät und das Netzkabel anschließen.

Falls drei Netzkabel vorliegen, wählen Sie dasjenige, dessen Netzstecker der verwendeten Steckdose entspricht.

WARNUNG **:** Verwenden Sie ausschließlich das zugehörige Netzteil/Netzkabel. Der Einsatz eines falschen Netzteils/Netzkabels kann eine Beschädigung oder Überhitzung des Geräts verursachen.

: Das zugehörige Netzteil/Netzkabel darf nicht mit anderen Geräten eingesetzt werden.

Anderenfalls könnte ein Brand, Verbrennungen oder eine Beschädigung des Geräts verursacht werden.

2. Schließen Sie das Netzgerät an dieses Gerät an.

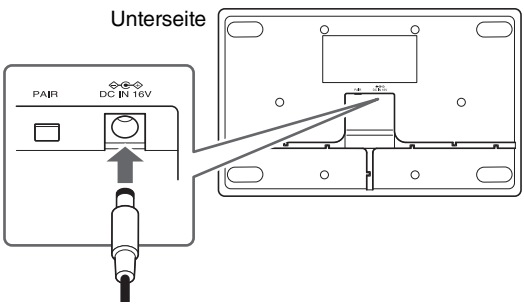

3. Stecken Sie den Netzstecker in die Steckdose ein.

Das Gerät startet.

BEDIENUNGSELEMENTE UND DEREN FUNKTION

Oberseite

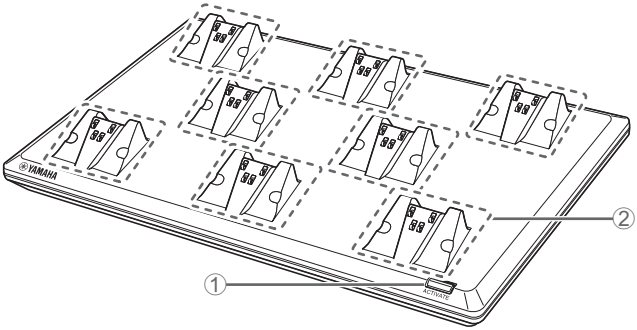

① Taste/Anzeige ACTIVATE

Zum Pairen des Access Points mit den in den Haltern angebrachten Mikrofonen. Einzelheiten finden sich im Referenzhandbuch.

② Mikrofonhalter

Um das Mikrofon magnetisch anzubringen und den Ladevorgang zu beginnen, die Öffnungen an der Unterseite des Mikrofons an den Halternasen andrücken.

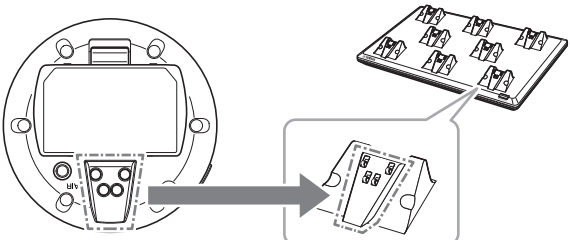

Mikrofon

HINWEIS : Bis zu acht Mikrofone können gleichzeitig aufgeladen werden.
: Der Ladestatus (verbleibende Betriebszeit) wird durch die Akku-Anzeige am Mikrofon angezeigt.

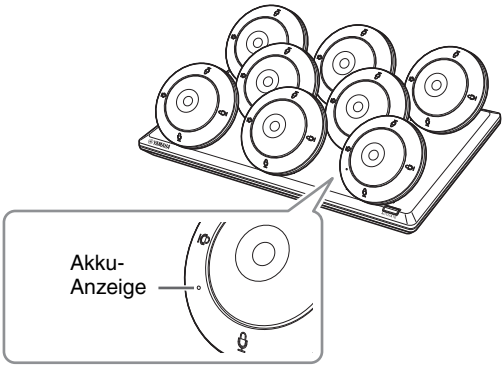

Anzeige	Verbleibende Betriebszeit
Leuchtet rot	Unter 3 Stunden
Leuchtet orange	3 bis unter 15 Stunden
Leuchtet grün	Mindestens 15 Stunden

Nach Abschluss des Ladevorgangs erlischt die Anzeige.

Unterseite

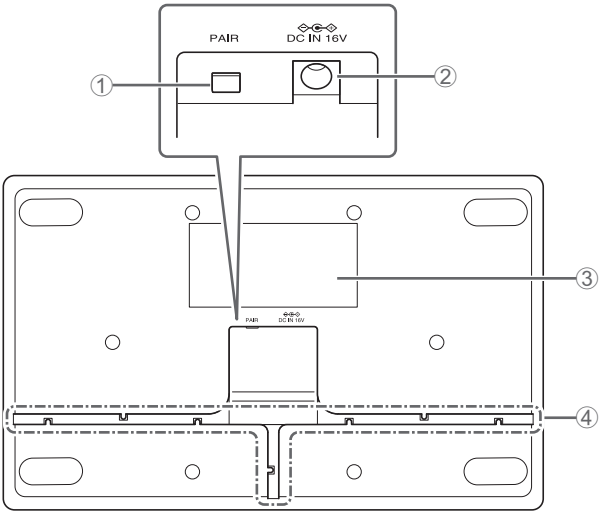

① Taste PAIR

Zum Pairen mit dem Access Point.

Einzelheiten finden sich im Referenzhandbuch.

② Netzteilbuchse

Zum Anschließen des zugehörigen Netzteils.

③ Typschild

Informiert über das Gerät und Prüfzeichen für verschiedene Standards.

④ Kabelführungsaussparungen

Zum Verlegen des DC-Kabels vom Netzteil.

TECHNISCHE DATEN

Technische Daten – Allgemein

Abmessungen		B 304,0 mm × T 188,0 mm × H 41,5 mm
Gewicht		800 g
Leistungsanforderungen		P16V2.4A-R (Netzteil) Ausgang: 16,0 VDC, 2,4 A
Maximale Leistungsaufnahme		16 V, 0,2 A
Im Betrieb	Temperatur	0 °C – 40 °C
	Luftfeuchtigkeit	20% – 85% (nichtkondensierend)
Lagerung	Temperatur	–20 °C – 60 °C
	Luftfeuchtigkeit	10% – 90% (nichtkondensierend)
Anzeige		ACTIVATE
Zubehör		• P16V2.4A-R (Netzteil) :1 • Netzkabel :1 bzw. 3 • Vorliegende Benutzerhandbuch:1

Deutsch