English

CONTENTS

PRECAUTIONS.....4
NOTICE.....8
INFORMATION.....9
INTRODUCTION.....11
Included items.....11
Reference manuals.....11
Before use.....11
CONTROLS AND FUNCTIONS.....12
Top panel/side panel.....12
Bottom panel.....14
MAIN SPECIFICATIONS.....15

The model number, serial number, power requirements, etc., may be found on or near the name plate, which is at the bottom of the unit. You should note this serial number in the space provided below and retain this manual as a permanent record of your purchase to aid identification in the event of theft.

Model No.

Serial No.

PRECAUTIONS

PLEASE READ CAREFULLY BEFORE PROCEEDING

Please keep this manual in a safe place for future reference.

Yamaha cannot be held responsible for damage caused by improper use or modifications to the product, or data that is lost or destroyed.

WARNING

Always follow the basic precautions listed below to avoid the possibility of serious injury or even death from electrical shock, short-circuiting, damages, fire or other hazards. These precautions include, but are not limited to, the following:

If you notice any abnormality

- If any of the following problems occur, immediately remove the battery from the product.
  - Unusual smells or smoke are emitted.
  - Some object, or water has been dropped into the product.
  - Cracks or other visible damage appear on the product.

  Then have the product inspected or repaired by qualified Yamaha service personnel.

Power supply

- [When charging this product through its USB port]
  Do not damage the USB cable. Failure to observe this precaution could result in fire, electric shock, or damage to the product.
  - Do not place heavy objects on the cable.
  - Do not process the cable in any way.
  - Do not apply excessive force to the cable.
  - Be sure to keep the cable away from anything hot.
- [When charging this product through its USB port]
  Connect to a USB power adaptor or computer that meets USB standards. Making an incorrect connection may cause fire, electric shock or malfunctions.

Do not open

- This product contains no user-serviceable parts. Do not attempt to disassemble the internal parts or modify them in any way.

Water warning

- Do not expose the product to rain, use it near water or in damp or wet conditions, or place on it any containers (such as vases, bottles or glasses) containing liquids which might spill into any openings.

Fire warning

- Do not place any burning items or open flames near the product, since they may cause a fire.

Battery

- Do not use batteries other than specified batteries. Otherwise, the performance and safety of the product may suffer. Fluid leakage, overheating, rupture, fire or damage may also occur.
- Insert the battery in the correct orientation. Failure to do so might result in a fire, burns, or inflammation due to fluid leaks.
- Charge only in a specified way and with a specified charger. Charging in an unspecified way or with an unspecified charger may cause leakage, overheating, explosion, or malfunction.
- Charge within the specified charging temperature range. Charging at a temperature outside the range may cause leakage, explosion, fire, or damage.
- Never charge when the battery is wet. Doing so may cause electric shock, leakage, explosion, fire, or malfunction due to short circuiting.
- Do not disassemble a battery. If the contents of the battery get on your hands or in your eyes, it can cause blindness or chemical burns. Disassembling may cause overheating, explosion, fire, or malfunction.
- Do not dispose of batteries in fire. Doing so may result in the battery bursting, causing a fire or injury.
- Do not expose the battery to heat or high temperatures such as sunlight or fire. The battery may burst, causing a fire or injury.

- Do not drop the battery or subject it to impacts. Fluid leakage, overheating, rupture, fire or damage may also occur. If the battery is dropped or subjected to impacts, discontinue using it, even if it does not look damaged.
- If the batteries do leak, avoid contact with the leaked fluid. If the battery fluid should come in contact with your eyes, mouth, or skin, wash immediately with water and consult a doctor. Battery fluid is corrosive and may possibly cause loss of sight or chemical burns.
- Keep new and used batteries away from children. If you think batteries might have been swallowed or placed inside any part of the body, seek immediate medical attention. If the battery is swallowed, it can cause severe internal burns in just two hours and can lead to death.
- When storing batteries, insulate the terminal area by applying tape, or some other protection. If the terminal of the battery touches other batteries or metal objects, it may cause overheating, fire, or battery fluid leakage.
- Do not put in a pocket or bag, carry, or store batteries together with pieces of metal. The battery could short, burst, or leak, causing a fire or injury.
- Do not dispose of batteries with regular household waste. Subjecting the battery to impacts during the disposal process may cause a fire. Do not throw away used batteries; instead, take them to a recycling center or drop-off location.

Wireless unit

- Do not use this product near medical devices or inside medical facilities. Radio waves from this product may affect electro-medical devices.
- Do not use this product within 15 cm (6 in) of persons with a heart pacemaker implant or a defibrillator implant. Radio waves from this product may affect electro-medical devices, such as a heart pacemaker implant or defibrillator implant.

CAUTION

Always follow the basic precautions listed below to avoid the possibility of physical injury to you or others. These precautions include, but are not limited to, the following:

Location and connection

- Do not place the product in an unstable position or a location with excessive vibration, where it might accidentally fall and cause injury.
- Keep this product out of reach of children. This product is not suitable for use in locations where children are likely to be present.
- Do not place the product in a location where it may come into contact with corrosive gases or salt air. Doing so may result in malfunction.
- [When charging this product through its USB port]
  Before moving the product, remove the connected USB cable.

Handling caution

- Do not rest your weight on the product or place heavy objects on it.

NOTICE

To avoid the possibility of malfunction/damage to the product, damage to data, or damage to other property, follow the notices below.

Handling and maintenance

- Do not use the product in the vicinity of a TV, radio, or other electric products. Otherwise, the product, TV, or radio may generate noise.
- Do not use the product in the vicinity of a microwave oven. Otherwise, there is a risk of electromagnetic interference with wireless communication.
- Install the product in a location away from other electronic devices. Installing this product near other electronic devices may cause the quality of received radio waves to suffer and communication to become unstable.
- Do not install the product in a location where magnetic fields are strong. Otherwise, it might cause the product to malfunction.
- Do not expose the product to excessive dust or vibration, or extreme cold or heat, in order to prevent the possibility of disfiguration, unstable operation, or damage to the internal components.
- Do not install in locations where temperature changes are severe. Otherwise, condensation may form on the inside or the surface of the product, causing it to break.
- If there is reason to believe that condensation might have occurred, leave the product for several hours without turning on the power until the condensation has completely dried out, in order to prevent possible damage.
- Do not touch the interior of a port with your fingers or any metallic object.
- Do not place vinyl, plastic or rubber objects on the product, since this might cause alteration or discoloration.
- When cleaning the product, use a dry and soft cloth. Do not use paint thinners, solvents, cleaning fluids, or chemical-impregnated wiping cloths, since this might cause alteration or discoloration.

INFORMATION

About functions/data bundled with the product

- Warning: Operation of this product in a residential environment could cause radio interference.
- This product is compatible with the 1.9 GHz DECT standard. If the product is used in an environment where CS digital broadcasting is being received or PHS is used, radio waves may interfere with each other, affecting broadcasting and communication.
- Even when the product is in standby mode, electricity is still flowing to the product at the minimum level.
- This product contains a lithium-ion battery. In order to maintain capacity, charge the battery once every six months.
- A rechargeable battery has a limited lifespan. The battery's capacity will gradually decrease depending on the storage method and environment, the frequency of use, and its age. When the length of time that the battery can be used after being charged becomes extremely short, replace it with a new one.
- Refer to the website below for the licensing terms of the open source software used in this product.

  U.S.A. and Canada

  https://uc.yamaha.com/support/

  Other countries

  https://download.yamaha.com/

About this manual

- This Manual uses the following signal words for the important information:

⚠ ***WARNING***	This content indicates “risk of serious injury or death.”
⚠ ***CAUTION***	This content indicates “risk of injury.”
NOTICE	Indicates content that you must observe in order to prevent the product from malfunctioning, being damaged, or operating incorrectly, and to avoid data loss.
IMPORTANT	Indicates content that you must know in order to operate and use the product correctly.
NOTE	Indicates information that is related to operation and use. Read this for your reference.

- The illustrations as shown in this manual are for instructional purposes only.
- Yamaha continuously makes improvements and updates to the software included in this product. You can download the latest software from the Yamaha website.
- Warning: Unauthorized copying of this document in part or in its entirety is prohibited.

About transfer/disposal

- If you transfer the product to a third party, pass this manual and accessories along with it.
- This product contains recyclable components. When disposing of this product, please contact the appropriate local authorities.

INTRODUCTION

Thank you for purchasing the Yamaha RM-WOM/RM-WDR/RM-WGL/RM-WGS wireless microphone. This unit is compatible with the 1.9 GHz DECT standard and can be used in combination with a dedicated access point. Be sure to read this manual before using the unit.

Included items

- Windscreen :1 (RM-WGL/RM-WGS only)
- RM-WBT (battery) :1 (installed in this unit)
- Owner's Manual (this document) :1

Reference manuals

In order to use this unit, initial settings, such as pairing with an access point, are required. For details on the initial setting procedure, functions, and specifications, read the Reference Manual for the RM Series Wireless Microphone System. This publication is available on the Yamaha website.

U.S.A. and Canada

https://uc.yamaha.com/support/

Other countries

https://download.yamaha.com/

Before use

This unit is pre-installed with one RM-WBT battery (refer to page 14). To prepare the battery for use, be sure to first charge this unit (battery) with the dedicated charger.

CONTROLS AND FUNCTIONS

Top panel/side panel

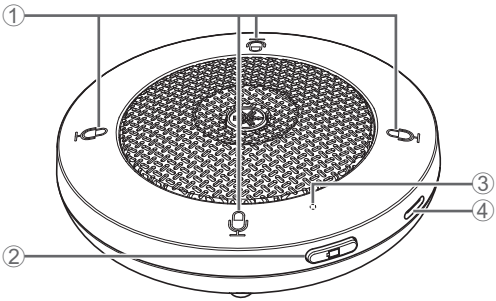

① (Mic) buttons/indicators

Touch a button to turn on/off the microphone.

Indicator	Microphone status
Green	ON
Red	OFF

NOTE : The number of Mic buttons/indicators differs depending on the model.

: All four Mic buttons/indicators of the RM-WOM work together.

: The ring indicator (shown at the right) on the RM-WGL/RM-WGS works together with the Mic buttons/indicators.

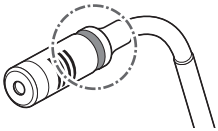

: Other indicator colors and flashing patterns indicate functions and statuses other than those mentioned above. For details, refer to the Reference Manual.

② (Battery) button

③ Battery indicator

- Press the button to check the remaining operating time.

Indicator	Remaining operating time
Lit green	15 hours or more
Lit orange	3 hours to less than 15 hours
Lit red	1 hour to less than 3 hours

NOTE : The indicator flashes red (even without pressing the button) when there is less than one hour remaining.

: If the time between the indicator changing from green to orange becomes extremely short compared to when this unit was first used, replace the battery with a new one.

- Long-pressing the button for two to three seconds (the indicator flashes orange gradually) puts this unit in standby mode. Long-pressing the button again for two to three seconds cancels the mode.

④ USB port (Type-C)

Instead of using the dedicated charger, this unit (battery) can also be charged by connecting it to a USB power adaptor (Output: 5 V DC, 500 mA or more) or computer that meets USB standards.

NOTE : Use a USB cable of 3 m or less.

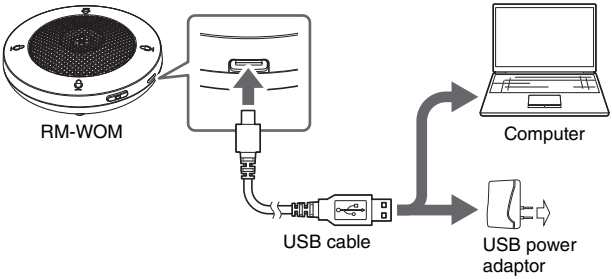

Bottom panel

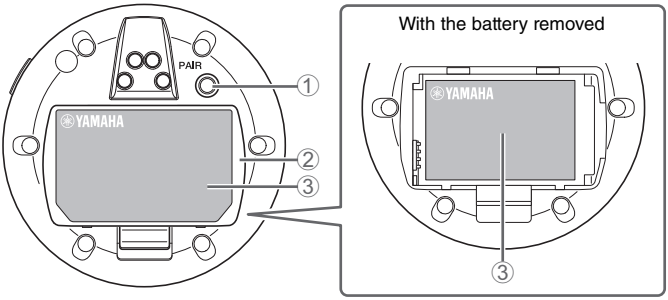

① PAIR button

Use to pair this unit with the access point. For details, refer to the Reference Manual.

② Battery cover

Remove this cover to remove or install the battery. Grab the battery with your fingers as shown to remove it.

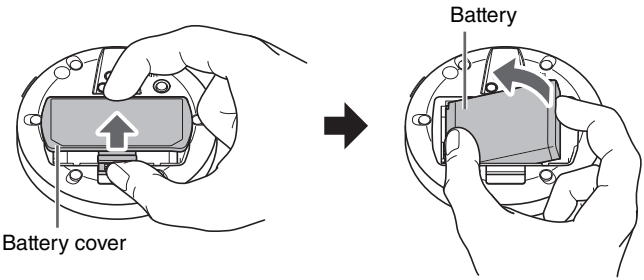

③ Product label

Provides information about this unit and marks of conformity with various standards.

English

MAIN SPECIFICATIONS

General specifications

Dimensions	RM-WOM RM-WDR	W 89.0 mm × D 89.0 mm × H 26.0 mm
	RM-WGL	W 89.0 mm × D 89.0 mm × H 308.0 mm
	RM-WGS	W 89.0 mm × D 89.0 mm × H 171.0 mm
Weight	RM-WOM	126 g
	RM-WDR	130 g
	RM-WGL	152 g
	RM-WGS	140 g
Power requirement		RM-WBT (lithium-ion battery) Output: 3.60 V, 2350 mAh
Maximum power consumption		5 V, 0.2 A
In operation	Temperature	0 °C – 40 °C
	Humidity	20% – 85% (no condensation)
In charging	Temperature	5 °C – 40 °C
	Humidity	20% – 85% (no condensation)
Storage	Temperature	–20 °C – 60 °C
	Humidity	10% – 90% (no condensation)
Indicators	RM-WOM RM-WDR	• Mic • Battery
	RM-WGL RM-WGS	• Mic • Ring • Battery
Accessories	RM-WOM RM-WDR	• RM-WBT (battery) :1 • Owner's Manual (this document) :1
	RM-WGL RM-WGS	• Windscreen :1 • RM-WBT (battery) :1 • Owner's Manual (this document) :1

Audio specifications

Frequency response		160 Hz – 16 kHz (–10 dB)
Sampling rate		48 kHz
Bit depth		24-bit
Maximum input level of SPL (0 dBFS)	RM-WOM	108.0 dB SPL
	RM-WDR	110.0 dB SPL
	RM-WGL RM-WGS	113.0 dB SPL
Self noise	RM-WOM	23.5 dBA SPL
	RM-WDR	30.7 dBA SPL
	RM-WGL RM-WGS	33.0 dBA SPL
SNR (Ref. 94 dB SPL at 1 kHz)	RM-WOM	70.5 dBA
	RM-WDR	63.3 dBA
	RM-WGL RM-WGS	61.0 dBA
Sensitivity	RM-WOM	–14.0 dBFS/Pa
	RM-WDR	–16.0 dBFS/Pa
	RM-WGL RM-WGS	–19.0 dBFS/Pa
Dynamic range	RM-WOM	84.5 dBA
	RM-WDR	79.3 dBA
	RM-WGL RM-WGS	80.0 dBA

Wireless specifications

Supported standard	1.9 GHz DECT standard
Radio frequency	• USA/Canada: 1920.0 MHz – 1930.0 MHz • Europe/Northern Europe/UK/Australia/New Zealand: 1880.0 MHz – 1900.0 MHz • Japan: 1893.5 MHz – 1906.1 MHz
Maximum output power (EIRP)	• USA/Canada: 23.5 dBm • Europe/Northern Europe/UK/Australia/New Zealand/Japan: 26.5 dBm
Antenna (built-in)	Supports space diversity
Use	Audio communication and control between access point and microphone
Maximum coverage distance	50 m (depends on the usage environment)
Encryption method	AES (256-bit)

The contents of this manual apply to the latest specifications as of the publishing date. To obtain the latest manual, access the Yamaha website then download the manual file.

Information for users on collection and disposal of old equipment and used batteries:

Cd

These symbols on the products, packaging, and/or accompanying documents mean that used electrical and electronic products and batteries should not be mixed with general household waste.
For proper treatment, recovery and recycling of old products and used batteries, please take them to applicable collection points, in accordance with your national legislation.

By disposing of these products and batteries correctly, you will help to save valuable resources and prevent any potential negative effects on human health and the environment which could otherwise arise from inappropriate waste handling.

For more information about collection and recycling of old products and batteries, please contact your local municipality, your waste disposal service or the point of sale where you purchased the items.

For business users in the European Union:
If you wish to discard electrical and electronic equipment, please contact your dealer or supplier for further information.

Information on Disposal in other Countries outside the European Union:
These symbols are only valid in the European Union. If you wish to discard these items, please contact your local authorities or dealer and ask for the correct method of disposal.

Note for the battery symbol (bottom two symbol examples):
This symbol might be used in combination with a chemical symbol. In this case it complies with the requirement set by the EU Battery Directive for the chemical involved.

WARNING
Do not dispose your old battery in the trash. Call 1-877-2-RECYCLE, to find a retail collection site nearest you to recycle your battery. You can also locate a collection site on the Rechargeable Battery Recycling Corporation (RBRC) website at;
http://www.call2recycle.org/
When this product has reached the end of its life, please remove and recycle the battery before you dispose of this product.
PLEASE NOTE: The above wording is only for; Nickel Cadmium (Ni-Cd), Nickel Metal Hydride (Ni-MH), Lithium Ion (Li-ion) and Small Sealed Lead (Pb) batteries.

CAN ICES-3 (A)/NMB-3(A)

This transmitter must not be co-located or operated in conjunction with any other antenna or transmitter.

This equipment complies with FCC radiation exposure limits set forth for an uncontrolled environment and meets the FCC radio frequency (RF) Exposure Guidelines. This equipment should be installed and operated keeping the radiator at least 20cm or more away from person’s body.

This equipment complies with ISED radiation exposure limits set forth for an uncontrolled environment and meets RSS-102 of the ISED radio frequency (RF) Exposure rules. This equipment should be installed and operated keeping the radiator at least 20cm or more away from person’s body.

This device contains licence-exempt transmitter(s)/receiver(s) that comply with Innovation, Science and Economic Development Canada’s licence-exempt RSS(s). Operation is subject to the following two conditions:
1. This device may not cause interference.
2. This device must accept any interference, including interference that may cause undesired operation of the device.

COMPLIANCE INFORMATION STATEMENT
(Supplier's declaration of conformity procedure)

Responsible Party:	Yamaha Unified Communications, Inc.
Address:	144 North Rd, Suite 3250 Sudbury, MA 01776
Telephone:	800-326-1088
Type of Equipment:	Wireless Microphone
Model Name:	RM-WOM, RM-WDR, RM-WGL, RM-WGS

This device complies with Part 15 of the FCC Rules.
Operation is subject to the following conditions:

1) this device may not cause harmful interference, and
2) this device must accept any interference received including interference that may cause undesired operation.

FCC INFORMATION (U.S.A.)

1. **IMPORTANT NOTICE: DO NOT MODIFY THIS UNIT!** This product, when installed as indicated in the instructions contained in this manual, meets FCC requirements. Modifications not expressly approved by Yamaha may void your authority, granted by the FCC, to use the product.
2. **IMPORTANT:** When connecting this product to accessories and/or another product use only high quality shielded cables. Cable/s supplied with this product MUST be used. Follow all installation instructions. Failure to follow instructions could void your FCC authorization to use this product in the USA.
3. **NOTE:** This equipment has been tested and found to comply with the limits for a Class A digital device, pursuant to Part 15 of the FCC rules. These limits are designed to provide reasonable protection against harmful interference when the equipment is operated in a commercial environment. This equipment generates, uses and can radiate radio frequency energy and, if not installed and used in accordance with the instruction manual, may cause harmful interference to radio communications. Operation of this equipment in a residential area is likely to cause harmful interference in which case the user will be required to correct the interference at his own expense.

INHALTSVERZEICHNIS

VORSICHTSMAßNAHMEN 22
ACHTUNG.....26
INFORMATION 27
EINLEITUNG.....29
Lieferumfang..... 29
Referenzhandbücher 29
Vor dem Einsatz 29
BEDIENUNGSELEMENTE UND DEREN FUNKTION.....30
Oberseite/Seitenwand 30
Unterseite 32
TECHNISCHE DATEN 33

Deutsch

Die Nummer des Modells, die Seriennummer, der Leistungsbedarf usw. sind auf dem Typenschild, das sich auf der Unterseite des Geräts befindet, oder in der Nähe davon angegeben. Sie sollten diese Seriennummer an der unten vorgesehenen Stelle eintragen und dieses Handbuch als dauerhaften Beleg für Ihren Kauf aufbewahren, um im Fall eines Diebstahls die Identifikation zu erleichtern.

Modell Nr.

Seriennr.

VORSICHTSMAßNAHMEN

EMPFOHLENE LEKTÜRE VOR DEM WEITERFAHREN

Vorliegendes Handbuch für spätere Nachschlagzwecke sorgfältig aufbewahren.

Yamaha haftet weder für Schäden, die auf unsachgemäße Benutzung oder Veränderungen des Geräts zurückzuführen sind, noch für den Verlust oder die Zerstörung von Daten.

⚠ *WARNUNG*

Beachten Sie stets die nachfolgend aufgeführten Vorsichtsmaßnahmen, um schwere Verletzungen oder tödliche Unfälle durch elektrischen Schlag, Kurzschluss, Brand oder andere Gefahren zu vermeiden. Folgende Vorsichtsmaßregeln stellen keine vollständige Aufzählung dar.

Ungewöhnliche Vorkommnisse

- Tritt eines der folgenden Probleme auf, nehmen Sie sofort den Akku aus dem Gerät heraus.
  - Das Gerät erzeugt einen ungewöhnlichen Geruch oder Rauch.
  - Ein Gegenstand oder Wasser ist in das Gerät eingedrungen.
  - Das Gerät weist Risse oder andere sichtbare Schäden auf.

  Das Gerät anschließend von qualifiziertem Yamaha Kundendienstpersonal prüfen oder reparieren lassen.

Stromversorgung

- [Beim Laden des Geräts über seine USB-Buchse]
  Das USB-Kabel nicht beschädigen. Andernfalls könnte ein Brand, elektrischer Schlag oder Beschädigung des Geräts erfolgen.
  - Keine schweren Gegenstände auf das Kabel setzen.
  - Das Kabel in keiner Weise umrüsten.
  - Das Kabel nicht strapazieren.
  - Das Kabel von Hitzequellen fernhalten.
- [Beim Laden des Geräts über seine USB-Buchse]
  Das eingesetzte USB-Netzteill oder Computer muss dem USB-Standard entsprechen. Ein falscher Anschluss kann einen Brand, Stromschlag oder Störung verursachen.

Nicht öffnen

- Dieses Gerät enthält keine vom Benutzer zu wartenden Teile. Die inneren Bauteile weder zerlegen noch in irgendeiner Weise modifizieren.

Gefahr durch Wasser

- Schützen Sie das Gerät vor Regen, Wasser und Feuchtigkeit, und stellen Sie keine mit Flüssigkeiten befüllten Behälter (wie Vasen, Flaschen oder Gläser) darauf ab, deren Inhalt in die Öffnungen auslaufen könnte.

Brandschutz

- Halten Sie brennende Gegenstände und offene Flammen vom Gerät fern, um einen Brand zu vermeiden.

Akku

- Verwenden Sie niemals andere als die vorgegebenen Akkus. Anderenfalls könnten die Leistung und Sicherheit des Geräts beeinträchtigt werden. Außerdem könnten Flüssigkeitsaustritt, Überhitzung, Bersten, Brand oder Beschädigung verursacht werden.
- Richten Sie den Akku beim Einsetzen richtig aus. Bei Nichtbeachtung können Brände, Verbrennungen oder Selbstentzündung aufgrund auslaufender Flüssigkeit auftreten.
- Das Aufladen muss wie vorgegeben und mit dem vorgegebenen Ladegerät erfolgen. Anderenfalls könnten Flüssigkeitsaustritt, Überhitzung, Bersten, Explosion oder Störung verursacht werden.
- Das Aufladen muss innerhalb des vorgegebenen Temperaturbereichs erfolgen. Das Laden bei einer Temperatur außerhalb des Bereichs kann Flüssigkeitsaustritt, Überhitzung, Brand oder Beschädigung verursachen.
- Den Akku niemals aufladen, wenn er nass ist. Anderenfalls könnten aufgrund eines Kurzschlusses Stromschlag, Flüssigkeitsaustritt, Explosion, Brand oder Störung verursacht werden.
- Den Akku nicht zerlegen. Der Kontakt von Batterieflüssigkeit mit der Haut oder den Augen kann Erblindung oder Verätzungen verursachen. Zerlegung kann Überhitzung, Explosion, Brand oder Störungen verursachen.
- Werfen Sie die Akkus nicht ins Feuer. Ein Akku könnte dabei bersten und einen Brand oder eine Störung verursachen.
- Schützen Sie den Akku vor hohen Temperaturen wie von Sonnenlicht oder Feuer. Der Akku könnte platzen und einen Brand oder Verletzungen verursachen.

- Schützen Sie den Akku vor Stürzen und Stößen. Außerdem könnten Flüssigkeitsaustritt, Überhitzung, Bersten, Brand oder Beschädigung verursacht werden. Wurde der Akku einem Sturz oder Stoß ausgesetzt, stellen Sie den Einsatz ein, auch wenn keine Beschädigung sichtbar ist.
- Vermeiden Sie jeglichen Kontakt mit austretender Batterieflüssigkeit. Wenn die Batterieflüssigkeit mit Augen, Mund oder Haut in Kontakt kommt, bitte sofort mit Wasser auswaschen und einen Arzt aufsuchen. Batterieflüssigkeit ist korrosiv und kann Sehverlust oder chemische Verbrennungen bewirken.
- Halten Sie neue sowie alte Akkus von Kindern fern. Besteht die Vermutung, dass ein Akku verschluckt oder in den Körper eingeführt wurde, suchen Sie sofort einen Arzt auf. Ein verschluckter Akku kann innerhalb von zwei Stunden gefährliche und sogar tödliche innere Verätzungen verursachen.
- Vor dem Lagern von Akkus sollten Sie den Bereich um die Pole mit Klebeband oder anderem geeigneten Schutzmaterial isolieren. Falls die Akkupole mit anderen Batterien oder Metallgegenständen in Kontakt kommen, könnten Überhitzung, Brand oder Flüssigkeitsaustritt verursacht werden.
- Tragen oder lagern Sie Akkus nicht in der Tasche oder zusammen mit Metallgegenständen. Ein Akku könnte dabei kurzgeschlossen werden, bersten oder auslaufen und einen Brand oder Verletzungen verursachen.
- Entsorgen Sie Akkus nicht mit normalem Hausmüll. Wird der Akku während der Entsorgung Stößen ausgesetzt, könnte ein Brand verursacht werden. Werfen Sie gebrauchte Akkus nicht weg, sondern bringen Sie sie zu einem Recyclingcenter oder einer Sammelstelle.

Kabellose Komponenten

- Verwenden Sie dieses Gerät nicht in der Nähe von medizinischen Geräten oder in medizinischen Einrichtungen. Funkwellen von diesem Gerät können medizinische Geräte stören.
- Personen mit Herzschrittmacher- oder Defibrillator-Implantat müssen mindestens 15 cm von diesem Gerät entfernt bleiben. Funkwellen von diesem Gerät können medizinische Geräte wie Herzschrittmacher- oder Defibrillator-Implantate stören.

VORSICHT

Befolgen Sie stets die unten aufgeführten Grundvorsichtsmaßnahmen, um mögliche Verletzungen der eigenen oder anderer Personen zu vermeiden. Folgende Vorsichtsmaßregeln stellen keine vollständige Aufzählung dar.

Einsatzort und Verbindungen

- Stellen Sie das Gerät nicht in eine unstabile Lage oder an einem Ort mit übermäßigen Vibrationen, an dem es versehentlich abstürzen und Verletzungen verursachen könnte.
- Halten Sie dieses Gerät außer Reichweite von Kindern. Dieses Gerät eignet sich nicht für den Einsatz an Orten, wo sich Kinder aufhalten könnten.
- Setzen Sie das Gerät nicht an einem Ort ein, wo es korrosiven Gasen oder salzhaltiger Luft ausgesetzt sein könnte. Dadurch kann es zu Fehlfunktionen kommen.
- [Beim Laden des Geräts über seine USB-Buchse]
  Ziehen Sie das USB-Kabel ab, bevor Sie das Gerät versetzen.

Vorsichtsmaßnahmen während der Benutzung

- Sie sollten sich weder auf das Gerät abstützen noch schwere Gegenstände darauf abstellen.

ACHTUNG

Beachten Sie folgende Hinweise, um eine Störung bzw. Beschädigung des Geräts, den Verlust von Daten oder andere Sachschäden zu vermeiden.

Umgang und Wartung

- Setzen Sie dieses Gerät nicht in der Nähe eines Fernsehgeräts, Radios oder anderen elektrischen Geräts ein. Andernfalls könnte das Gerät, Fernsehgerät oder Radio Störungen verursachen.
- Setzen Sie dieses Gerät nicht in der Nähe eines Mikrowellenherds ein. Anderenfalls könnte die drahtlose Kommunikation von elektromagnetischen Störungen beeinflusst werden.
- Stellen Sie das Gerät von anderen elektronischen Geräten entfernt auf. Wird dieses Gerät in der Nähe anderer elektronischer Geräte aufgestellt, kann der Empfang von Funkwellen beeinträchtigt und die Kommunikation gestört werden.
- Stellen Sie das Gerät von starken Magnetfeldern entfernt auf. Anderenfalls könnte die Funktion des Geräts beeinträchtigt werden.
- Setzen Sie das Gerät weder übermäßigem Staub, Vibrationen noch extremer Kälte oder Hitze aus, um eine äußere Schädigung, Betriebsstörungen oder eine Beschädigung innerer Bauteile zu vermeiden.
- Das Gerät nicht an Orten mit starken Temperaturänderungen anbringen. Andernfalls kann sich Kondensation auf der Innenseite oder Oberfläche des Geräts bilden und Beschädigung verursachen.
- Wenn es Grund zur Annahme gibt, dass Kondensation aufgetreten sein könnte, lassen Sie das Gerät zum Schutz vor möglichen Schäden mehrere Stunden lang ausgeschaltet, bis die Kondensation vollständig ausgetrocknet ist.
- Finger und metallische Gegenstände aus dem Inneren der Anschlussbuchsen fernhalten.
- Halten Sie Gegenstände aus Vinyl, Kunststoff oder Gummi fern, andernfalls könnte das Gerät verformt oder verfärbt werden.
- Reinigen Sie das Gerät mit einem trockenen, weichen Tuch. Verwenden Sie keine mit Verdünner, Lösungsmittel, Reiniger oder anderen Chemikalien befeuchtete Wischtücher, um Verformung oder Verfärbung zu vermeiden.

INFORMATION

Über mit dem Gerät gebündelte Funktionen/Daten

- Warnung: Der Betrieb dieses Geräts in Wohngebieten kann Funkstörungen verursachen.
- Dieses Gerät unterstützt den 1,9-GHz-DECT-Standard. Wird das Gerät in einer Umgebung eingesetzt, wo CS-Digitalrundfunk empfangen oder PHS verwendet wird, können sich die Funkwellen gegenseitig stören und der Rundfunk oder die Kommunikation beeinträchtigt werden.
- Das Gerät nimmt auch im Bereitschaftsmodus noch eine minimale Strommenge auf.
- Dieses Gerät enthält einen Lithium-Ionen-Akku. Der Akku muss alle sechs Monate aufgeladen werden, um seine Kapazität zu erhalten.
- Akkus weisen eine begrenzte Lebensdauer auf. Die Kapazität des Akkus nimmt in Abhängigkeit dessen Lagerung, Umgebung, Verwendungshäufigkeit und Nutzungsdauer ab. Wenn die verfügbare Einsatzdauer nach dem Laden des Akkus extrem kurz wird, ersetzen Sie ihn.
- Die Lizenzbedingungen für die in diesem Produkt verwendete Open-Source-Software findet sich auf der folgenden Website.

  Für USA und Kanada

  https://uc.yamaha.com/support/

  Für andere Länder

  https://download.yamaha.com/

Über dieses Handbuch

- Folgende Signalwörter weisen auf wichtige Informationen in vorliegendem Handbuch hin.

⚠ **WARNUNG**	Dieser Inhalt weist auf „unmittelbares Risiko schwerer Verletzungen oder Todesgefahr“ hin.
⚠ **VORSICHT**	Der zugehörige Inhalt weist auf „ein Risiko schwerer Verletzungen“ hin.
ACHTUNG	Verweist auf Informationen, die zu beachten sind, um Gerätepannen, -schäden oder -störungen sowie Datenverluste zu verhindern.
WICHTIG	Verweist auf Informationen, die für eine ordnungsgemäße Bedienung und Benutzung des Geräts erforderlich sind.
HINWEIS	Verweist auf Informationen zur Bedienung und Benutzung. Lesen Sie diese nach Bedarf.

- Die Abbildungen in diesem Handbuch dienen lediglich zur Veranschaulichung.
- Yamaha verbessert und aktualisiert die in diesem Gerät enthaltene Software kontinuierlich. Sie können die neueste Software von der Yamaha-Website herunterladen.
- Warnung: Das unbefugte Kopieren dieses Dokuments, ob ganz oder teilweise, ist untersagt.

Bei Übergabe/Entsorgung

- Falls Sie dieses Gerät an eine andere Person weitergeben, legen Sie vorliegendes Handbuch und das Zubehör bei.
- Dieses Gerät enthält recycelbare Komponenten. Wenden Sie sich für die Entsorgung dieses Geräts bitte an die zuständigen örtlichen Behörden.

EINLEITUNG

Vielen Dank für den Kauf eines Drahtlosmikrofons RM-WOM/RM-WDR/RM-WGL/RM-WGS von Yamaha. Dieses Gerät unterstützt den 1,9-GHz-DECT-Standard und kann mit einem zugehörigen Access Point eingesetzt werden. Lesen Sie das vorliegende Handbuch sorgfältig durch, bevor Sie das Gerät einsetzen.

Lieferumfang

- Windschutz :1 (nur RM-WGL/RM-WGS)
- RM-WBT (Akku) :1 (im Gerät)
- Vorliegende Benutzerhandbuch :1

Referenzhandbücher

Vor dem Einsatz dieses Geräts sind Ersteinstellungen wie das Pairen mit einem Access Point erforderlich. Ausführliche Informationen zu den Ersteinstellungen, Funktionen und technischen Daten finden sich im Referenzhandbuch für das Drahtlosmikrofonsystem der RM-Serie. Das Dokument ist auf der Yamaha-Website verfügbar.

Für USA und Kanada

https://uc.yamaha.com/support/

Für andere Länder

https://download.yamaha.com/

Vor dem Einsatz

Dieses Gerät wurde werkseitig mit einem Akku RM-WBT bestückt (siehe Seite 32). Zur Vorbereitung des Akkus für den Einsatz muss dieser (im Gerät) zuerst mit dem zugehörigen Ladegerät aufgeladen werden.

BEDIENUNGSELEMENTE UND DEREN FUNKTION

Oberseite/Seitenwand

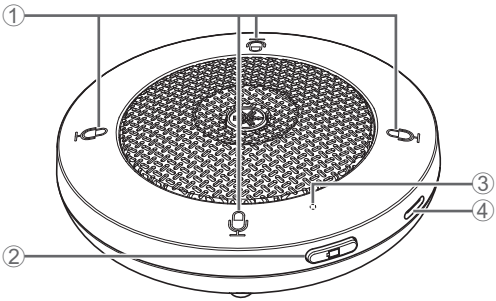

① Mikrofontasten/-anzeigen

Berühren Sie eine Taste, um das Mikrofon ein- oder auszuschalten.

Anzeige	Mikrofonstatus
Grün	Ein
Rot	Aus

HINWEIS : Die Anzahl Mikrofontasten/-anzeigen hängt vom Modell ab.

: Die vier Mikrofontasten/-anzeigen des RM-WOM arbeiten zusammen.

: Die Ringanzeige (Abbildung rechts) am RM-WGL/RM-WGS arbeitet zusammen mit den Mikrofontasten/-anzeigen.

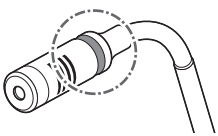

: Andere als die oben erwähnten Funktionen und Zustände werden durch andere Anzeigefarben und -blinkmuster angezeigt. Einzelheiten finden sich im Referenzhandbuch.

② Akku-Taste

③ Akku-Anzeige

- Drücken Sie die Taste, um die verbleibende Betriebszeit zu prüfen.

Anzeige	Verbleibende Betriebszeit
Leuchtet grün	Mindestens 15 Stunden
Leuchtet orange	3 bis unter 15 Stunden
Leuchtet rot	1 bis unter 3 Stunden

Deutsch

HINWEIS : Die Anzeige blinkt rot (auch ohne Drücken der Taste), wenn weniger als eine Stunde verbleibt.

: Wenn die Anzeige im Vergleich zum Ersteinsatz in extrem kurzer Zeit von Grün auf Orange wechselt ersetzen Sie den Akku.

- Wird die Taste zwei bis drei Sekunden lang gedrückt gehalten (die Anzeige blinkt orange), wird das Gerät in den Bereitschaftsmodus versetzt. Wird die Taste erneut zwei bis drei Sekunden lang gedrückt gehalten, wird der Modus aufgehoben.

④ Buchse USB (Typ C)

Anstatt das Gerät (Akku) mit dem zugehörigen Ladegerät aufzuladen, kann alternativ ein USB-Netzteil (mit 5 VDC/min. 500 mA Ausgang) oder Computer, der dem USB-Standard entspricht, angeschlossen werden.

HINWEIS : Verwenden Sie ein USB-Kabel mit einer Länge von max. 3 m.

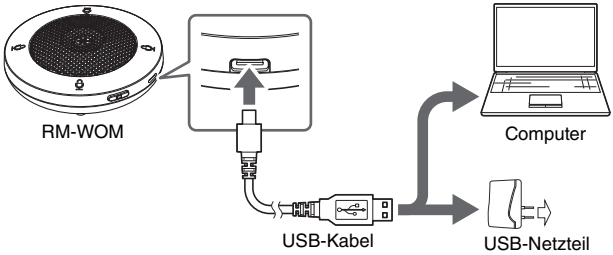

Unterseite

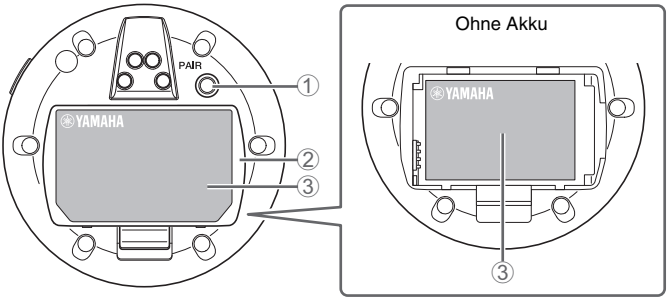

① Taste PAIR

Zum Pairen mit dem Access Point. Einzelheiten finden sich im Referenzhandbuch.

② Akku-Abdeckung

Diese Abdeckung zum Herausnehmen oder Einsetzen des Akkus abnehmen. Den Akku zum Herausnehmen wie abgebildet mit den Fingern greifen.

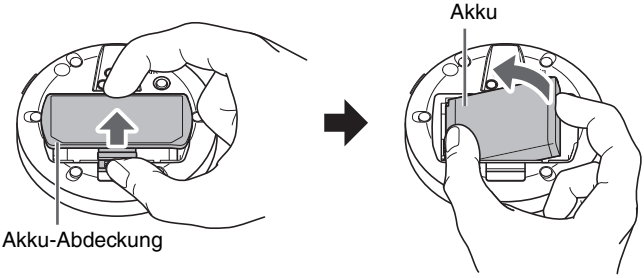

③ Typschild

Informiert über das Gerät und Prüfzeichen für verschiedene Standards.

TECHNISCHE DATEN

Technische Daten – Allgemein

Abmessungen	RM-WOM RM-WDR	B 89,0 mm × T 89,0 mm × H 26,0 mm
	RM-WGL	B 89,0 mm × T 89,0 mm × H 308,0 mm
	RM-WGS	B 89,0 mm × T 89,0 mm × H 171,0 mm
Gewicht	RM-WOM	126 g
	RM-WDR	130 g
	RM-WGL	152 g
	RM-WGS	140 g
Leistungsanforderungen		RM-WBT (Lithium-Ionen-Akku) Leistung: 3,60 V, 2350 mAh
Maximale Leistungsaufnahme		5 V, 0,2 A
Im Betrieb	Temperatur	0 °C – 40 °C
	Luftfeuchtigkeit	20% – 85% (nichtkondensierend)
Beim Laden	Temperatur	5 °C – 40 °C
	Luftfeuchtigkeit	20% – 85% (nichtkondensierend)
Lagerung	Temperatur	–20 °C – 60 °C
	Luftfeuchtigkeit	10% – 90% (nichtkondensierend)
Anzeigen	RM-WOM RM-WDR	• Mikrofon • Akku
	RM-WGL RM-WGS	• Mikrofon • Ring • Akku
Zubehör	RM-WOM RM-WDR	• RM-WBT (Akku) :1 • Vorliegende Benutzerhandbuch :1
	RM-WGL RM-WGS	• Windschutz :1 • RM-WBT (Akku) :1 • Vorliegende Benutzerhandbuch :1

Deutsch

Technische Daten – Audio

Frequenzgang		160 Hz – 16 kHz (–10 dB)
Abtastrate		48 kHz
Bittiefe		24 Bits
Maximaler Eingangsschalldruckpegel (0 dBFS)	RM-WOM	108,0 dB Schalldruck
	RM-WDR	110,0 dB Schalldruck
	RM-WGL RM-WGS	113,0 dB Schalldruck
Eigengeräusch	RM-WOM	23,5 dBA Schalldruck
	RM-WDR	30,7 dBA Schalldruck
	RM-WGL RM-WGS	33,0 dBA Schalldruck
SRV (Ref. 94 dB Schalldruck bei1 kHz)	RM-WOM	70,5 dBA
	RM-WDR	63,3 dBA
	RM-WGL RM-WGS	61,0 dBA
Empfindlichkeit	RM-WOM	–14,0 dBFS/Pa
	RM-WDR	–16,0 dBFS/Pa
	RM-WGL RM-WGS	–19,0 dBFS/Pa
Dynamikbereich	RM-WOM	84,5 dBA
	RM-WDR	79,3 dBA
	RM-WGL RM-WGS	80,0 dBA