Technische Daten – Drahtloskommunikation

Unterstützter Standard	1,9 GHz DECT
Funkfrequenz	• USA/Kanada: 1920,0 MHz – 1930,0 MHz • Europa/Nordeuropa/Großbritannien/Australien/Neuseeland: 1880,0 MHz – 1900,0 MHz • Japan: 1893,5 MHz – 1906,1 MHz
Maximale Ausgangsleistung (EIRP)	• USA/Kanada: 23,5 dBm • Europa/Nordeuropa/Großbritannien/Australien/Neuseeland/Japan: 26,5 dBm
Antenne (integriert)	Unterstützt Raumdiversität
Einsatz	Audiokommunikation und -steuerung zwischen Access Point und Mikrofon
Maximale Reichweite	50 m (je nach Einsatzumgebung)
Verschlüsselungsmethode	AES (256 Bits)

Der Inhalt dieser Bedienungsanleitung gilt für die neuesten technischen Daten zum Zeitpunkt der Veröffentlichung. Um die neueste Version der Anleitung zu erhalten, rufen Sie die Website von Yamaha auf und laden Sie dann die Datei mit der Bedienungsanleitung herunter.

Verbraucherinformation zur Sammlung und Entsorgung alter Elektrogeräte und benutzter Batterien

Befinden sich diese Symbole auf den Produkten, der Verpackung und/oder beiliegenden Unterlagen, so sollten benutzte elektrische Geräte und Batterien nicht mit dem normalen Haushaltsabfall entsorgt werden.
In Übereinstimmung mit Ihren nationalen Bestimmungen bringen Sie alte Geräte und benutzte Batterien bitte zur fachgerechten Entsorgung, Wiederaufbereitung und Wiederverwendung zu den entsprechenden Sammelstellen.

Durch die fachgerechte Entsorgung der Elektrogeräte und Batterien helfen Sie, wertvolle Ressourcen zu schützen, und verhindern mögliche negative Auswirkungen auf die menschliche Gesundheit und die Umwelt, die andernfalls durch unsachgerechte Müllentsorgung auftreten könnten.

Für weitere Informationen zum Sammeln und Wiederaufbereiten alter Elektrogeräte und Batterien kontaktieren Sie bitte Ihre örtliche Stadt- oder Gemeindeverwaltung, Ihren Abfallentsorgungsdienst oder die Verkaufsstelle der Artikel.

Cd

Information für geschäftliche Anwender in der Europäischen Union:
Wenn Sie Elektrogeräte ausrangieren möchten, kontaktieren Sie bitte Ihren Händler oder Zulieferer für weitere Informationen.

Entsorgungsinformation für Länder außerhalb der Europäischen Union:
Diese Symbole gelten nur innerhalb der Europäischen Union. Wenn Sie solche Artikel ausrangieren möchten, kontaktieren Sie bitte Ihre örtlichen Behörden oder Ihren Händler und fragen Sie nach der sachgerechten Entsorgungsmethode.

Anmerkung zum Batteriesymbol (untere zwei Symbolbeispiele):
Dieses Symbol kann auch in Kombination mit einem chemischen Symbol verwendet werden. In diesem Fall entspricht dies den Anforderungen der EU-Batterierichtlinie zur Verwendung chemischer Stoffe.

TABLE DES MATIÈRES

PRÉCAUTIONS D'USAGE 38
AVIS 42
INFORMATIONS 43
INTRODUCTION 45
Éléments inclus dans l'emballage 45
Manuels de référence 45
Avant l'utilisation 45
COMMANDES ET FONCTIONS 46
Panneau supérieur/panneau latéral 46
Panneau inférieur 48
SPÉCIFICATIONS PRINCIPALES 49

Français

Le numéro de modèle, le numéro de série, l'alimentation requise, etc., se trouvent sur ou près de la plaque signalétique du produit, située dans la partie inférieure de l'unité. Notez le numéro de série dans l'espace fourni ci-dessous et conservez ce manuel en tant que preuve permanente de votre achat afin de faciliter l'identification du produit en cas de vol.

N° de modèle

N° de série

PRÉCAUTIONS D’USAGE

LISEZ ATTENTIVEMENT CES INFORMATIONS AVANT L’INSTALLATION

Conservez ce manuel en lieu sûr pour toute référence ultérieure.

Yamaha ne peut être tenu responsable des dommages matériels causés par une mauvaise manipulation ou des modifications du produit, ou de la perte ou destruction de données.

⚠ *AVERTISSEMENT*

Respectez toujours les précautions élémentaires énumérées ci-dessous afin d’éviter les risques de blessures graves ou même mortelles causées par une électrocution, un court-circuit, des dommages, un incendie ou d’autres risques. Ces précautions incluent mais sans s’y limiter les risques suivants:

En cas d’anomalie

- Si un des problèmes suivants survient, retirez immédiatement la batterie du produit.
  - Le produit émet une odeur bizarre ou de la fumée.
  - Un objet ou de l’eau a pénétré à l’intérieur du produit.
  - Des fissures ou d’autres dommages sont visibles sur le produit.

  Faites immédiatement inspecter ou réparer le produit par un technicien Yamaha qualifié.

Alimentation

- [Durant la charge du produit via son port USB]
  N’endommagez pas le câble USB. Le non-respect de cette consigne peut causer un incendie, une électrocution ou un endommagement du produit.
  - Ne posez pas d’objets lourds sur le câble.
  - Ne modifiez pas le câble de quelque manière que ce soit.
  - N’exercez pas une force excessive sur le câble.
  - Veillez à garder le câble à l’écart de toute source de chaleur.

- [Durant la charge du produit via son port USB]
  Branchez à un adaptateur secteur USB ou un ordinateur conforme à la norme USB. Toute erreur de connexion pourrait causer un incendie, des chocs électriques ou des dysfonctionnements.

N’ouvrez pas le boîtier du produit.

- Ce produit ne contient aucun composant réparable par l’utilisateur. N’essayez jamais de démonter ni de modifier de quelque manière les composants internes.

Avertissement relatif à la présence d’eau

- N’exposez pas le produit à la pluie, ne l’utilisez pas près d’une source d’eau ou dans un milieu humide et ne déposez pas dessus des récipients (tels que des vases, des bouteilles ou des verres) contenant des liquides qui risqueraient de s’infiltrer par les ouvertures.

Prévention contre les incendies

- Ne placez pas d’objets brûlants ou de flammes nues à proximité du produit, au risque de provoquer un incendie.

Pile

- N’utilisez pas de batteries autres que les batteries spécifiées. Sinon, les performances et la sécurité d’utilisation du produit pourraient être affectées. Cela pourrait en outre causer une fuite de liquide, une surchauffe, une rupture, un incendie ou des dommages.
- Insérez la batterie en l’orientant dans le sens correct. Le non-respect de ces instructions risque de provoquer un incendie, des brûlures ou l’apparition de flammes en raison d’une fuite du liquide des batteries.
- Chargez uniquement de la manière décrite et avec le chargeur spécifié. Toute autre méthode de charge ou utilisation d’un chargeur non spécifié pourraient causer une fuite de liquide, une surchauffe, une explosion ou un dysfonctionnement.
- Chargez en respectant la plage de température de charge spécifiée. Charger à une température en dehors de la plage prescrite pourrait causer une fuite de liquide, une explosion, un incendie ou des dommages.
- Ne chargez jamais la batterie quand elle est mouillée. Cela pourrait causer un court-circuit provoquant un choc électrique, une fuite de liquide, une explosion, un incendie ou un dysfonctionnement.

- Ne démontez pas la pile. Tout contact du contenu des batteries avec les mains ou les yeux peut entraîner la cécité ou provoquer des brûlures chimiques. Le démontage pourrait causer une surchauffe, une explosion, un incendie ou un dysfonctionnement.
- Ne jetez pas les batteries au feu. Cela pourrait causer l'explosion des batteries et provoquer un incendie ou des blessures.
- N'exposez pas les batteries à une source de chaleur ni à des températures élevées, comme à la lumière directe du soleil ou à proximité d'un feu. Les batteries pourraient exploser et provoquer un incendie ou des blessures.
- Ne laissez pas tomber la batterie et évitez tout impact. Cela pourrait en outre causer une fuite de liquide, une surchauffe, une rupture, un incendie ou des dommages. Si la batterie tombe ou est soumise à des impacts, cessez de l'utiliser, même si elle ne semble pas endommagée.
- En cas de fuite du liquide des batteries, évitez tout contact avec ce liquide. En cas de contact avec les yeux, la bouche ou la peau, rincez-vous immédiatement à l'eau claire et consultez un médecin. Le liquide présent dans les batteries est corrosif et peut provoquer la cécité ou des brûlures chimiques.
- Gardez les batteries neuves et usagées hors de portée des enfants. Si vous suspectez qu'une batterie a été ingérée ou insérée dans tout orifice corporel, consultez immédiatement un médecin. L'ingestion accidentelle de la batterie peut causer de graves brûlures internes dans les deux heures suivant l'ingestion et peut entraîner la mort.
- Avant de ranger les batteries, isolez leurs bornes en les couvrant de bande adhésive ou via toute autre protection. Si la borne de la batterie entre en contact avec une autre batterie ou des objets métalliques, cela pourrait causer une surchauffe, un incendie ou une fuite du liquide des batteries.
- Ne conservez pas les batteries dans une poche ou un sac contenant des pièces en métal et évitez de transporter ou de stocker des batteries avec des éléments métalliques. Cela pourrait court-circuiter les batteries, les faire exploser ou déverser leur liquide et provoquer un incendie ou des blessures.
- Ne mettez pas les batteries au rebut avec les déchets ménagers. Les impacts sur la batterie durant sa mise au rebut pourraient causer un incendie. Ne mettez jamais des batteries usagées au rebut; déposez-les dans un centre de recyclage ou un point de collecte.

Appareil sans fil

- N'utilisez pas ce produit à proximité d'appareils médicaux ou au sein d'installations médicales. Les ondes radio transmises par ce produit peuvent affecter les appareils électro-médicaux.
- N'utilisez pas ce produit à moins de 15 cm des personnes disposant d'un stimulateur cardiaque ou d'un défibrillateur. Les ondes radio émanant de ce produit peuvent affecter le fonctionnement des équipements électro-médicaux tels que les stimulateurs cardiaques ou les défibrillateurs cardiaques.

Français

⚠ ATTENTION

Respectez toujours les précautions élémentaires énumérées ci-dessous afin d'éviter les risques de blessures corporelles pour l'utilisateur ou d'autres personnes. Ces précautions incluent mais sans s'y limiter les risques suivants:

Emplacement et connexions

- Ne posez pas le produit sur une surface instable ou soumise à de fortes vibrations, car il risquerait de tomber et de causer des blessures.
- Conservez ce produit hors de portée des enfants. N'utilisez pas ce produit dans des endroits où il serait à la portée des enfants.
- Ne placez pas le produit dans un endroit où il pourrait entrer en contact avec des gaz corrosifs ou de l'air à haute teneur en sel. Cela pourrait provoquer des dysfonctionnements.
- [Durant la charge du produit via son port USB]
  Avant de déplacer le produit, débranchez le câble USB connecté.

Précautions d'utilisation

- Ne posez pas d'objets lourds et ne reposez jamais le poids de votre corps sur le produit.

AVIS

Pour éviter les risques de dysfonctionnement/d'endommagement du produit, la perte de données ou des dommages matériels, suivez les consignes ci-dessous.

Manipulation et entretien

- N'utilisez pas le produit à proximité d'un téléviseur, d'une radio ou d'autres appareils électriques. La proximité du téléviseur, de la radio ou d'autres appareils risquerait de générer du bruit.
- N'utilisez pas le produit à proximité d'un four à micro-ondes. Sinon, cela pourrait causer des interférences électromagnétiques avec la communication sans fil.
- Installez le produit à l'écart d'autres appareils électroniques. L'installation de ce produit à proximité d'autres appareils électroniques pourrait affecter la qualité de réception des ondes radio et rendre la communication instable.
- N'installez pas le produit dans un endroit exposé à des champs magnétiques puissants. Sinon, cela pourrait causer un dysfonctionnement du produit.
- N'exposez pas le produit à une poussière ou des vibrations excessives, ni à des températures très élevées ou très basses pour éviter un endommagement de la finition, un fonctionnement instable ou un endommagement des composants internes.
- N'utilisez pas le produit dans des endroits soumis à des changements extrêmes de température. Sinon, la formation de condensation à l'intérieur ou à la surface extérieure du produit pourrait l'endommager.
- Si vous suspectez la présence de condensation, laissez le produit hors tension pendant plusieurs heures jusqu'à ce que la condensation ait complètement disparu, afin d'éviter les risques de dommages.
- Ne touchez jamais l'intérieur d'un connecteur et n'y insérez jamais aucun objet métallique.
- Ne posez pas d'objets en vinyle, plastique ou caoutchouc sur le produit, car cela pourrait altérer ou décolorer sa finition.
- Utilisez un chiffon doux et sec pour le nettoyage du produit. N'utilisez jamais de diluant à peinture, de solvant, de liquide de nettoyage ni de chiffon de lavage chimique, car cela pourrait altérer ou décolorer la finition du boîtier.

INFORMATIONS

À propos des fonctions/données fournies avec le produit

- Avertissement: Le fonctionnement de ce produit dans une zone résidentielle pourrait causer des interférences radio.
- Ce produit est conforme à la norme DECT de 1,9 GHz. Si ce produit est utilisé dans un environnement où des signaux de radiodiffusion numérique CS sont reçus ou des dispositifs PHS utilisés, les ondes radio pourraient interférer entre elles et affecter la radiodiffusion et la communication.
- Même quand le produit est en mode veille, une faible quantité de courant continue de l'alimenter.
- Ce produit contient une batterie au lithium-ion. Pour préserver la capacité de charge, chargez la batterie au moins une fois tous les six mois.
- Les batteries rechargeables ont une durée de vie limitée. La capacité de la batterie diminue graduellement selon la méthode et l'environnement de rangement, la fréquence d'utilisation et l'âge de la pile. Si l'autonomie de la batterie à pleine charge diminue de manière drastique, remplacez la batterie par une neuve.
- Consultez le site Internet suivant pour des informations sur les conditions de licence du logiciel libre utilisé avec ce produit.

  États-Unis et Canada

  https://uc.yamaha.com/support/

  Autres pays

  https://download.yamaha.com/

À propos de ce manuel

- Dans ce manuel, les informations importantes sont repérées par les intitulés suivants:

AVERTISSEMENT	Ce contenu indique « un risque de blessures graves ou de mort ».
ATTENTION	Ce contenu indique « un risque de blessures ».
AVIS	Indique des consignes que vous devez respecter afin d'éviter toute défaillance, dommage ou dysfonctionnement du produit et toute perte de données.
IMPORTANT	Indique des informations cruciales pour une utilisation et un fonctionnement corrects du produit.
NOTE	Indique des informations complémentaires liées à l'utilisation et au fonctionnement du produit. Ces informations sont fournies pour votre référence.

- Les illustrations figurant dans ce manuel servent uniquement à expliciter les instructions.
- Yamaha apporte régulièrement des améliorations et offre des mises à jour du logiciel inclus dans ce produit. Vous pouvez télécharger la version la plus récente du logiciel sur le site internet de Yamaha.
- Avertissement: Toute copie non autorisée de ce document, partielle ou intégrale, est interdite.

À propos du transfert de propriété/de la mise au rebut

- Si vous transférez le produit à un tiers, veillez à lui fournir également ce manuel et les accessoires du produit.
- Ce produit contient des composants recyclables. Au moment de la mise au rebut de ce produit, veuillez contacter les autorités compétentes de votre région.

INTRODUCTION

Nous vous remercions d'avoir choisi le microphone sans fil Yamaha RM-WOM/RM-WDR/RM-WGL/RM-WGS. Cet appareil prend en charge la norme DECT de 1,9 GHz et peut être utilisé avec un point d'accès dédié. Veillez à lire entièrement ce manuel avant d'utiliser le produit.

Éléments inclus dans l'emballage

- Bonnette : 1 (RM-WGL/RM-WGS uniquement)
- RM-WBT (batterie) : 1 (installée dans cet appareil)
- Mode d'emploi (ce document) : 1

Manuels de référence

Avant de pouvoir utiliser ce produit, il est impératif d'effectuer les réglages initiaux, tels que l'appariement à un point d'accès. Pour des détails sur la procédure des réglages initiaux, sur les fonctions et les caractéristiques, lisez le Manuel de référence du système de micro sans fil de la série RM. Ce document est aussi disponible sur le site internet de Yamaha.

États-Unis et Canada

https://uc.yamaha.com/support/

Autres pays

https://download.yamaha.com/

Avant l'utilisation

Cet appareil est livré avec une batterie RM-WBT installée à l'usine (voyez page 48). Avant l'utilisation initiale de l'appareil, veillez à charger au préalable sa batterie avec son chargeur dédié.

COMMANDES ET FONCTIONS

Panneau supérieur/panneau latéral

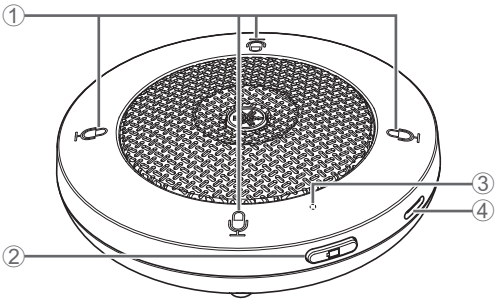

① Boutons/témoins 🎙 (de micro)

Chacun de ces boutons permet d'activer/de désactiver le microphone.

Témoin	Statut du microphone
Vert	Activé
Rouge	Désactivé

NOTE : Le nombre de boutons et de témoins de micro varie selon le modèle.

: Les quatre boutons/témoins de micro du RM-WOM fonctionnent en tandem.

: Le fonctionnement du témoin en anneau (illustré à droite) sur le RM-WGL/RM-WGS est lié à celui des boutons/ témoins de micro.

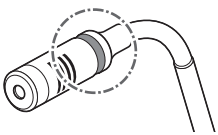

: D'autres couleurs et motifs de clignotement des témoins indiquent des fonctions et statuts autres que ceux mentionnés ci-dessus. Pour plus d'informations, reportez-vous au Manuel de référence.

② Bouton (de batterie)

③ Témoin de charge

- Appuyez sur ce bouton pour vérifier la durée résiduelle d'utilisation.

Témoin	Durée résiduelle d'utilisation
Allumé en vert	15 heures ou plus
Allumé en orange	Entre 3 et 15 heures
Allumé en rouge	Entre 1 et 3 heures

NOTE : Le témoin clignote en rouge (même sans pression sur le bouton) quand l'autonomie résiduelle est inférieure à une heure.

: Si l'intervalle de temps entre le passage du vert à l'orange du témoin diminue de façon extrême par rapport à l'utilisation initiale de l'appareil, remplacez la batterie par une neuve.

- Une pression de deux à trois secondes sur le bouton (son témoin se met alors à clignoter graduellement en orange) met l'appareil en mode veille. Une nouvelle pression de deux à trois secondes sur ce bouton annule le mode veille.

④ Port USB (de type C)

Au lieu du chargeur dédié, vous pouvez aussi charger la batterie de cet appareil en le reliant à un adaptateur secteur USB (sortie: 5 V CC, 500 mA ou plus) ou un ordinateur conforme aux normes USB.

NOTE : Utilisez un câble USB d'une longueur maximum de 3 m.

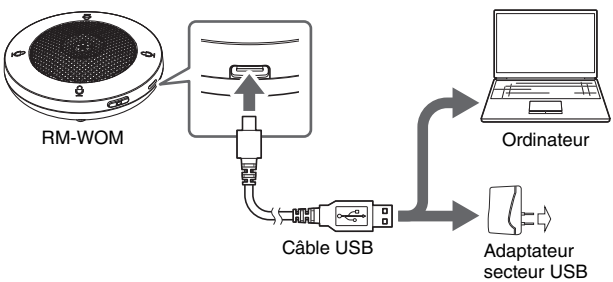

Français

Panneau inférieur

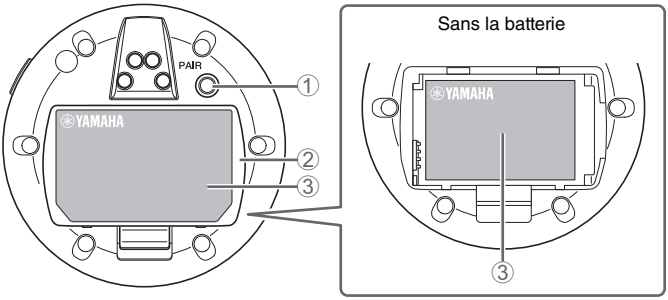

① Bouton PAIR

Sert à apparier cet appareil avec le point d'accès. Pour plus d'informations, reportez-vous au Manuel de référence.

② Couvercle de la batterie

Retirez ce couvercle pour installer ou déposer la batterie. Déposez la batterie en la tenant comme illustré ci-dessous.

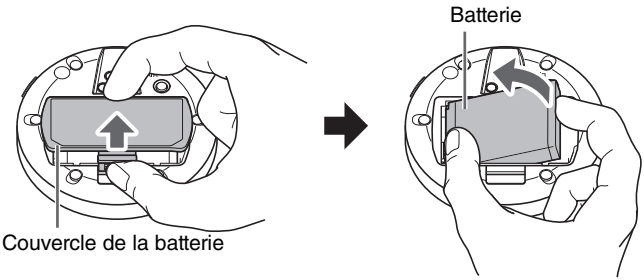

③ Étiquette de modèle

Fournit des informations sur cet appareil et des symboles de conformité à diverses normes.

SPÉCIFICATIONS PRINCIPALES

Spécifications générales

Dimensions	RM-WOM RM-WDR	L 89,0 mm × P 89,0 mm × H 26,0 mm
	RM-WGL	L 89,0 mm × P 89,0 mm × H 308,0 mm
	RM-WGS	L 89,0 mm × P 89,0 mm × H 171,0 mm
Poids	RM-WOM	126 g
	RM-WDR	130 g
	RM-WGL	152 g
	RM-WGS	140 g
Spécifications d'alimentation		RM-WBT (batterie lithium-ion) sortie: 3,60 V, 2350 mAh
Consommation maximale		5 V, 0,2 A
Durant le fonctionnement	Température	0 °C – 40 °C
	Humidité	20% – 85% (sans condensation)
Durant la charge	Température	5 °C – 40 °C
	Humidité	20% – 85% (sans condensation)
Remisage	Température	–20 °C – 60 °C
	Humidité	10% – 90% (sans condensation)
Témoins	RM-WOM RM-WDR	• Micro • Batterie
	RM-WGL RM-WGS	• Micro • Anneau • Batterie
Accessoires	RM-WOM RM-WDR	• RM-WBT (batterie) : 1 • Mode d'emploi (ce document) : 1
	RM-WGL RM-WGS	• Bonnette : 1 • RM-WBT (batterie) : 1 • Mode d'emploi (ce document) : 1

Français

Spécifications audio

Réponse en fréquence		160 Hz – 16 kHz (–10 dB)
Fréquence d'échantillonnage		48 kHz
Résolution		24 bits
Niveau d'entrée maximum SPL (0 dBFS)	RM-WOM	108,0 dB SPL
	RM-WDR	110,0 dB SPL
	RM-WGL RM-WGS	113,0 dB SPL
Bruit propre	RM-WOM	23,5 dBA SPL
	RM-WDR	30,7 dBA SPL
	RM-WGL RM-WGS	33,0 dBA SPL
Rapport S/B (réf.: 94 dB SPL à 1 kHz)	RM-WOM	70,5 dBA
	RM-WDR	63,3 dBA
	RM-WGL RM-WGS	61,0 dBA
Sensibilité	RM-WOM	–14,0 dBFS/Pa
	RM-WDR	–16,0 dBFS/Pa
	RM-WGL RM-WGS	–19,0 dBFS/Pa
Dynamique	RM-WOM	84,5 dBA
	RM-WDR	79,3 dBA
	RM-WGL RM-WGS	80,0 dBA

Caractéristiques sans fil

Norme prise en charge	1,9 GHz DECT
Fréquence radio	• États-Unis/Canada: 1920,0 – 1930,0 MHz • Europe/Europe du Nord/R.-U./Australie/Nouvelle-Zélande: 1880,0 – 1900,0 MHz • Japon: 1893,5 – 1906,1 MHz
Puissance de transmission maximum (EIRP)	• États-Unis/Canada: 23,5 dBm • Europe/Europe du Nord/R.-U./Australie/Nouvelle-Zélande/Japon: 26,5 dBm
Antenne (intégrée)	Diversité d'antenne prise en charge
Applications	Communication audio et commande entre le point d'accès et le microphone
Portée maximum	50 m (selon l'environnement d'utilisation)
Méthode de cryptage	AES (256 bits)

Le contenu de ce mode d'emploi s'applique aux dernières caractéristiques techniques connues à la date de publication du manuel. Pour obtenir la version la plus récente du manuel, accédez au site Web de Yamaha puis téléchargez le fichier du manuel concerné.

Informations concernant la collecte et le traitement des batteries usagées et des déchets d'équipements électriques et électroniques

Les symboles sur les produits, l'emballage et/ou les documents joints signifient que les produits électriques ou électroniques usagés ainsi que les batteries usagées ne doivent pas être mélangés avec les déchets domestiques habituels.
Pour un traitement, une récupération et un recyclage appropriés des déchets d'équipements électriques et électroniques et des batteries usagées, veuillez les déposer aux points de collecte prévus à cet effet, conformément à la réglementation nationale.

En vous débarrassant correctement des déchets d'équipements électriques et électroniques et des batteries usagées, vous contribuerez à la sauvegarde de précieuses ressources et à la prévention de potentiels effets négatifs sur la santé humaine qui pourraient advenir lors d'un traitement inapproprié des déchets.

Pour plus d'informations à propos de la collecte et du recyclage des déchets d'équipements électriques et électroniques et des batteries usagées, veuillez contacter votre municipalité, votre service de traitement des déchets ou le point de vente où vous avez acheté les produits.

Cd

Pour les professionnels dans l'Union européenne:
Si vous souhaitez vous débarrasser des déchets d'équipements électriques et électroniques, veuillez contacter votre vendeur ou fournisseur pour plus d'informations.

Informations sur la mise au rebut dans d'autres pays en dehors de l'Union européenne:
Ces symboles sont seulement valables dans l'Union européenne. Si vous souhaitez vous débarrasser de déchets d'équipements électriques et électroniques ou de batteries usagées, veuillez contacter les autorités locales ou votre fournisseur et demander la méthode de traitement appropriée.

Note pour le symbole « batterie » (deux exemples de symbole ci-dessous):
Ce symbole peut être utilisé en combinaison avec un symbole chimique. Dans ce cas, il respecte les exigences établies par la directive européenne relative aux batteries pour le produit chimique en question.

AVERTISSEMENT
Ne mettez pas une batterie usagée au rebut avec les déchets ménagers. Appelez le 1-877-2-RECYCLE pour trouver un centre de collecte près de chez vous afin de recycler votre pile. Vous pouvez aussi localiser un centre de collecte via le site internet de la « Rechargeable Battery Recycling Corporation » (RBRC), en surfant sur:
http://www.call2recycle.org/
Quand ce produit arrive en fin de vie, veuillez retirer et recycler sa batterie avant la mise au rebut du produit.
NOTEZ BIEN: Les informations ci-dessus concernent uniquement des batteries au nickel-cadmium (Ni-Cd), à l'hydrure métallique de nickel (Ni-MH), au lithium-ion (Li-ion) et les petites batteries au plomb scellées (Pb).

CAN ICES-3 (A)/NMB-3(A)

Cet équipement est conforme aux limites d'exposition aux rayonnements énoncées pour un environnement non contrôlé et respecte les règles d'exposition aux fréquences radioélectriques (RF) CNR-102 de l'ISDE. Cet équipement doit être installé et utilisé en gardant une distance de 20 cm ou plus entre le radiateur et le corps humain.

L'émetteur/récepteur exempt de licence contenu dans le présent appareil est conforme aux CNR d'Innovation, Sciences et Développement économique Canada applicables aux appareils radio exempts de licence. L'exploitation est autorisée aux deux conditions suivantes:
1. L'appareil ne doit pas produire de brouillage;
2. L'appareil doit accepter tout brouillage radioélectrique subi, même si le brouillage est susceptible d'en compromettre le fonctionnement.

CONTENIDO

PRECAUCIONES.....56
AVISO.....60
INFORMACIÓN.....61
INTRODUCCIÓN.....63
Elementos incluidos..... 63
Manuales de referencia 63
Antes del uso..... 63
CONTROLES Y FUNCIONES 64
Panel superior/panel lateral 64
Panel inferior..... 66
ESPECIFICACIONES PRINCIPALES.....67

Español

El número de modelo, el número de serie, los requisitos de alimentación, etc. pueden encontrarse en la placa de identificación o cerca de ella. Esta placa se encuentra en la parte inferior de la unidad. Debe anotar dicho número en el espacio proporcionado a continuación y conservar este manual como comprobante permanente de su compra para facilitar la identificación en caso de robo.

Nº de modelo

_____

Nº de serie

_____

PRECAUCIONES

LEA ATENTAMENTE LA SIGUIENTE INFORMACIÓN ANTES DE CONTINUAR.

Conserve este manual en un lugar seguro como referencia futura.

Yamaha no se hace responsable de los daños causados por un uso inapropiado o modificaciones del producto, ni de los datos perdidos o destruidos.

⚠ *ADVERTENCIA*

Siga siempre las precauciones básicas descritas a continuación para evitar la posibilidad de lesiones graves o mortales por descarga eléctrica, cortocircuito, daños, incendio u otros peligros. Entre estas precauciones se incluyen, entre otras, las siguientes:

Si observa cualquier anomalía

- Si se produce cualquiera de los siguientes problemas, retire de inmediato la pila del producto.
  - Se emiten humo u olores inusuales.
  - Un objeto o agua han caído al interior del producto.
  - Aparecen grietas u otros daños visibles en el producto.

  Pida al Servicio técnico cualificado de Yamaha que inspeccione o repare el producto.

Alimentación

- [Al cargar este producto a través de su puerto USB]

  Evite dañar el cable USB. Si no se cumple esta precaución, puede producirse un incendio, una descarga eléctrica o daños en el producto.
  - No coloque objetos pesados sobre el cable.
  - No modifique el cable de ninguna manera.
  - No aplique una fuerza excesiva sobre el cable.
  - Asegúrese de mantener el cable alejado de cualquier objeto caliente.

- [Al cargar este producto a través de su puerto USB]
  Conéctelo a un adaptador de corriente USB o a un ordenador que cumpla los estándares de USB. Si realiza una conexión incorrecta, existe riesgo de incendio, descargas eléctricas o averías.

No abrir

- Este producto no contiene piezas que pueda reparar el usuario. No intente desmontar las piezas internas ni modificarlas de manera alguna.

Advertencia sobre el agua

- No exponga el producto a la lluvia, ni lo use cerca del agua o en lugares donde haya mucha humedad o donde pueda gotear agua, ni le ponga encima recipientes (como jarrones, botellas o vasos) que contengan líquido, ya que podrían derramarse y penetrar por las aberturas.

Advertencia sobre el contacto con fuego

- No coloque objetos ardientes ni llamas abiertas cerca del producto, ya que existe riesgo de incendio.

Pila

- No utilice pilas diferentes de las especificadas. De lo contrario, el rendimiento y la seguridad del producto pueden verse afectados. También se puede producir fuga de fluido, sobrecalentamiento, rotura, incendio o daños.
- Inserte la pila con la orientación correcta. De no seguirse estas instrucciones, existe riesgo de incendio, quemaduras o inflamación debidos a fugas de fluidos.
- Cárguela únicamente según el procedimiento establecido y con un cargador específico. Si se carga siguiendo un procedimiento no establecido o con un cargador no especificado se pueden producir fugas, sobrecalentamiento, explosión o fallos de funcionamiento.
- Cárguela con el intervalo de temperatura de carga especificado. Si se carga a una temperatura que está fuera del intervalo, se pueden producir fugas, explosiones, incendios o daños.
- Nunca realice la carga si la pila está mojada. De lo contrario, se pueden producir descargas eléctricas, fugas, explosiones, incendios o fallos de funcionamiento debido a un cortocircuito.

- No desmonte nunca una pila. Si el contenido de la pila entra en contacto con sus manos u ojos, puede sufrir ceguera o quemaduras químicas. El desmontaje puede provocar sobrecalentamiento, explosiones, incendios o fallos de funcionamiento.
- No tire pilas al fuego. Si lo hiciera, la pila podría explotar con el consiguiente riesgo de incendio o lesiones.
- No exponga la pila al calor ni a altas temperaturas como la luz del sol o el fuego. La pila podría explotar con el consiguiente riesgo de incendio o lesiones.
- No deje caer la pila ni la someta a impactos. También se puede producir fuga de fluido, sobrecalentamiento, rotura, incendio o daños. Si la pila se cae o se ve sometida a impactos, deje de usarla aunque no parezca dañada.
- Si las pilas tienen alguna fuga, evite el contacto con el fluido derramado. Si el fluido de la pila entra en contacto con los ojos, la boca o la piel, lávese inmediatamente con agua y consulte a un médico. El fluido de las pilas es corrosivo y puede causar pérdida de visión o quemaduras químicas.
- Mantenga las pilas nuevas y usadas alejadas de los niños. Si cree que alguien ha podido tragarse una o varias pilas o se le han introducido en cualquier parte del cuerpo, busque ayudad médica de inmediato. Si se traga una pila, pueden producirse quemaduras internas de gravedad en tan solo dos horas, y pueden provocar la muerte.
- Al guardar o desechar pilas, aísle la zona de los terminales con cinta aislante o con otro tipo de protección. Si el terminal de la pila toca otras pilas u objetos metálicos, se puede producir sobrecalentamiento, incendios o fugas de fluido de la pila.
- No introduzca las pilas en un bolsillo o una bolsa, ni las transporte o almacene mezcladas con trozos de metal. La pila puede cortocircuitarse, explotar o perder fluido, con el consiguiente riesgo de incendio o lesiones.
- No elimine las pilas con los residuos domésticos habituales. Someter la pila a impactos durante el proceso de eliminación puede provocar un incendio. No tire las pilas usadas; en su lugar, llévelas a un centro de reciclaje o a una ubicación de entrega.

Unidad inalámbrica

- No utilice este producto cerca de dispositivos médicos ni dentro de instalaciones sanitarias. Las ondas de radiofrecuencia de este producto pueden afectar a los dispositivos de electromedicina.
- No utilice este producto a menos de 15 cm de personas que tengan implantado un marcapasos o un desfibrilador. Las ondas de radiofrecuencia que emite este producto pueden afectar a los dispositivos de electromedicina implantados, como marcapasos o desfibriladores.

⚠ *ATENCIÓN*

Siga siempre las precauciones básicas descritas a continuación para evitar la posibilidad de que usted u otras personas sufran lesiones físicas. Entre estas precauciones se incluyen, entre otras, las siguientes:

Ubicación y conexión

- No coloque el producto en una posición inestable o en una ubicación con vibraciones excesivas, donde pueda caerse accidentalmente y provocar lesiones.
- Mantenga este producto fuera alcance de los niños. Este producto no es adecuado para su uso en lugares donde es probable que haya niños.
- No coloque el producto en un lugar donde pueda entrar en contacto con gases corrosivos o aire salobre. Si ocurriera, podría dar lugar a un funcionamiento defectuoso.
- [Al cargar este producto a través de su puerto USB]
  Antes de trasladar el producto, retire el cable USB conectado.

Precauciones de uso

- No se apoye en el producto ni coloque objetos pesados encima.

AVISO

Para evitar la posibilidad de un fallo de funcionamiento o de que se produzcan daños en el producto, en los datos o en otros objetos, siga los avisos que se indican a continuación.

Manipulación y mantenimiento

- No utilice el producto cerca de televisores, radios u otros aparatos eléctricos. De lo contrario, el aparato, el televisor o la radio podrían generar ruido.
- No utilice el producto cerca de un horno microondas. De lo contrario, existe el riesgo de que se produzcan interferencias electromagnéticas con la comunicación inalámbrica.
- Instale el producto en una ubicación alejada de otros dispositivos electrónicos. Si instala este producto cerca de otros dispositivos electrónicos, puede provocar que la calidad de las ondas de radio recibidas se vea afectada y que la comunicación se vuelva inestable.
- No instale el producto en una ubicación en la que los campos magnéticos sean intensos. De lo contrario, podría provocar un fallo de funcionamiento del producto.
- No exponga el producto a un exceso de polvo o vibraciones, ni a calor o frío intensos, para evitar la posibilidad de que se deforme, de que se dañen los componentes internos o de un funcionamiento inestable.
- No lo coloque en lugares con cambios de temperatura acusados. De lo contrario, puede formarse condensación en el interior o en la superficie del producto, lo que provocará su rotura.
- Si hay motivos para creer que se ha producido condensación, deje el producto apagado durante varias horas hasta que la condensación se haya secado por completo, para evitar posibles daños.
- No toque el interior de un puerto con los dedos o con objetos metálicos.
- No coloque objetos de vinilo, plástico o goma sobre el producto, ya que podrían alterarlo o decolorarlo.

- Cuando limpie el producto, utilice un paño seco y suave. No use diluyentes de pintura, disolventes, líquidos limpiadores ni paños impregnados con productos químicos, ya que podrían provocar alteraciones o decoloración.

INFORMACIÓN

Acerca de las funciones/datos incluidos con el producto

- Advertencia: El uso de este producto en un entorno residencial podría provocar interferencias de radio.
- Este producto es compatible con el estándar DECT de 1,9 GHz. Si el producto se utiliza en un entorno en el que se reciben emisiones digitales CS o se utiliza PHS, las ondas de radio pueden interferir entre sí y afectar a las emisiones y la comunicación.
- Aunque el producto esté en modo de espera, seguirá recibiendo un nivel mínimo de electricidad.
- Este producto contiene una pila de iones de litio. Para mantener la capacidad, cargue la pila una vez cada seis meses.
- Una pila recargable tiene una vida útil limitada. La capacidad de la pila se reducirá gradualmente dependiendo del método de almacenamiento y el entorno, la frecuencia de uso y la antigüedad. Cuando el tiempo de uso de la pila después de la carga sea muy corto, sustitúyala por una nueva.
- Consulte en el sitio web que figura a continuación para ver las condiciones de licencia del software de código abierto utilizado en este producto.

  EE. UU. y Canadá

  https://uc.yamaha.com/support/

  Otros países

  https://download.yamaha.com/

Acerca de este manual

- Este manual utiliza las siguientes palabras indicadoras para la información importante:

ADVERTENCIA	Este contenido está relacionado con “riesgo de lesiones graves o muerte”.
ATENCIÓN	Este contenido está relacionado con “riesgo de lesiones”.
AVISO	Indica contenido que debe cumplir para evitar fallos de funcionamiento, daños o un funcionamiento incorrecto del producto, así como para evitar la pérdidas de datos.
IMPORTANTE	Indica contenido que debe conocer para operar y utilizar el producto correctamente.
NOTA	Indica información relacionada con el funcionamiento y el uso. Lea este contenido como referencia.

- Las ilustraciones que se muestran en este manual son únicamente orientativas.
- Yamaha realiza constantemente mejoras y actualizaciones del software incluido en este producto. Puede descargar el software más reciente en el sitio web de Yamaha.
- Advertencia: Se prohíbe la copia parcial o total no autorizada de este documento.

Acerca de la transferencia/eliminación

- Si transfiere el producto a un tercero, incluya este manual y los accesorios.
- Este producto contiene componentes reciclables. Para desechar este producto, póngase en contacto con las autoridades locales correspondientes.

INTRODUCCIÓN

Gracias por adquirir el micrófono inalámbrico RM-WOM/RM-WDR/RM-WGL/RM-WGS de Yamaha. Esta unidad es compatible con el estándar DECT de 1,9 GHz y se puede utilizar en combinación con un punto de acceso dedicado. Asegúrese de leer este manual antes de utilizar la unidad.

Elementos incluidos

- Protector :1 (solo para RM-WGL/RM-WGS)
- RM-WBT (pila) :1 (instalada en esta unidad)
- Manual de instrucciones (este documento) :1

Manuales de referencia

Para poder utilizar esta unidad, es necesario realizar algunos ajustes iniciales, como el emparejamiento con un punto de acceso. Para conocer más detalles sobre el procedimiento de ajuste inicial, las funciones y las especificaciones, lea el Manual de referencia del sistema de micrófono inalámbrico de la serie RM. Esta publicación está disponible en el sitio web de Yamaha.

EE. UU. y Canadá

https://uc.yamaha.com/support/

Otros países

https://download.yamaha.com/

Antes del uso

Esta unidad viene preinstalada con una pila RM-WBT (consulte la página 66). Para preparar la pila para el uso, asegúrese de cargar primero esta unidad (pila) con el cargador dedicado.

CONTROLES Y FUNCIONES

Panel superior/panel lateral

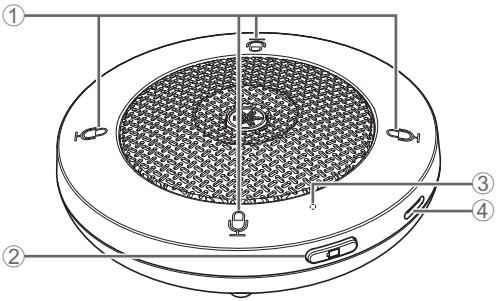

① Botones/indicadores de 🎙 (micrófono)

Toca un botón para encender/apagar el micrófono.

Indicador	Estado del micrófono
Verde	ON
Rojo	OFF

NOTA : El número de botones/indicadores de micrófono varía según el modelo.

: Los cuatro botones/indicadores de micrófono del modelo RM-WOM funcionan juntos.

: El indicador de anillo (que se muestra a la derecha) en los modelos RM-WGL/RM-WGS funciona junto con los botones/indicadores de micrófono.

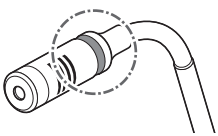

: Otros colores de indicadores y patrones de parpadeo indican funciones y estados distintos de los mencionados anteriormente. Para conocer más detalles, consulte el Manual de referencia.

② Botón (pila)

③ Indicador de pila

- Presione el botón para comprobar el tiempo de funcionamiento restante.

Indicador	Tiempo de funcionamiento restante
Encendido en verde	15 horas o más
Encendido en naranja	Entre 3 horas y menos de 15 horas
Encendido en rojo	Entre 1 hora y menos de 3 horas

NOTA : El indicador parpadea en rojo (incluso sin presionar el botón) cuando queda menos de una hora.

: Si el tiempo que transcurre entre el cambio del indicador de verde a naranja se vuelve extremadamente corto en comparación con el primer uso de esta unidad, cambie la pila por una nueva.

- Si presiona el botón durante dos o tres segundos (el indicador parpadea en naranja gradualmente), la unidad pasa al modo de espera. Si vuelve a presionar el botón durante dos o tres segundos, se cancela el modo.

④ Puerto USB (tipo C)

En vez de utilizar el cargador dedicado, esta unidad (pila) también puede cargarse conectándola a un adaptador de corriente USB (salida: 5 V CC, 500 mA o más) o a un ordenador que cumpla los estándares de USB.

NOTA : Utilice un cable USB de 3 m o menos.

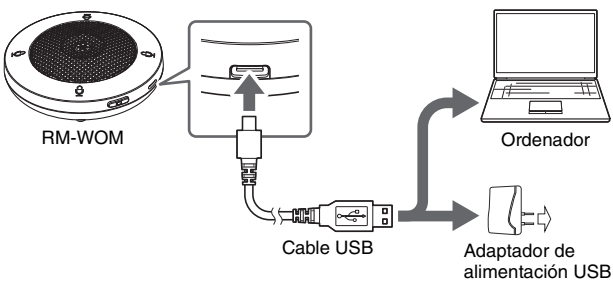

Panel inferior

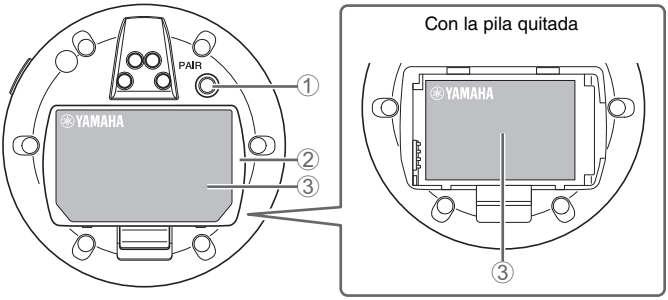

① Botón PAIR

Se utiliza para emparejar esta unidad con el punto de acceso. Para conocer más detalles, consulte el Manual de referencia.

② Cubierta de la pila

Quite esta cubierta para retirar o instalar la pila. Sujete la pila con los dedos, como se muestra, para extraerla.

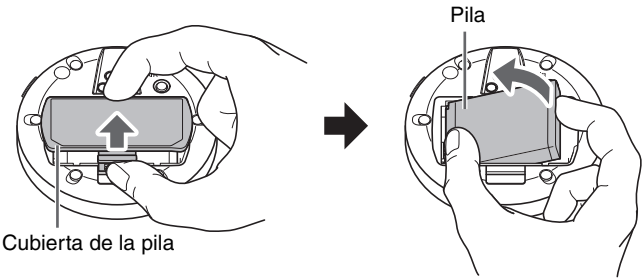

③ Etiqueta del producto

Proporciona información sobre esta unidad y marcas de conformidad con diversas normas.