# PACKING LIST EC-3000-R32*W ,EC-3000-R33*W



| NAME | OUTLINE | DESCRIPTION/CODE No. | Q'TY |
|---|---|---|---|
| **ユニット UNIT** | | | |
| 制御部<br>PROCESSOR UNIT | 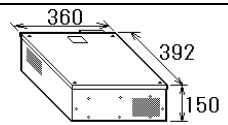 | EC-3000-*<br>000-020-737-00 ** | 1 |
| **予備品 SPARE PARTS** | | | |
| 予備品<br>SPARE PARTS | | SP24-00601<br>001-170-660-00 | 1<br>(*1) |
| 予備品<br>SPARE PARTS | | SP24-00602<br>001-170-670-00 | 1<br>(*1) |
| **付属品 ACCESSORIES** | | | |
| 付属品<br>ACCESSORIES | | FP24-00603<br>001-285-760-00 | 1 |
| **工事材料 INSTALLATION MATERIALS** | | | |
| ｹｰﾌﾞﾙ(ｸﾐﾋﾝ)<br>CABLE ASSEMBLY | 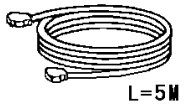 | DSUB9P-X2-L5M<br>000-176-663-11 | 1 |
| ｹｰﾌﾞﾙ組品LAN<br>LAN CABLE ASSEMBLY | 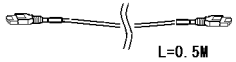 | MOD-Z072-005+<br>000-174-113-10 | 1 |

| NAME | OUTLINE | DESCRIPTION/CODE No. | Q'TY |
|---|---|---|---|
| 工事材料<br>INSTALLATION MATERIALS | | CP24-02101<br>001-170-630-00 | 1 |
| 電源ｹｰﾌﾞﾙ<br>AC CABLE | | IEC60320-C13-L5M<br>000-176-423-11 | 1 |
| **図書 DOCUMENT** | | | |
| 取扱説明CD<br>OPERATOR'S MANUAL CD | 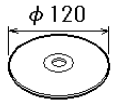 | FAR3XXX O/M *CD-ROM*<br>000-178-766-1* | 1 |
| 操作要領書<br>OPERATOR'S GUIDE | 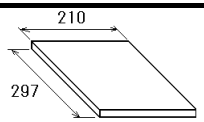 | OS*-36160-*<br>000-178-028-1* | 1 |
| 装備設定要領書<br>INSTRUCTION MANUAL | 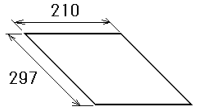 | *32-01305-*<br>000-178-045-1* | 1 |
| 装備要領書<br>INSTALLATION MANUAL | 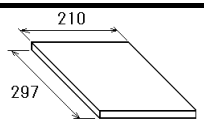 | IM*-36240-*<br>000-178-036-1* | 1 |

1.ｺｰﾄﾞ番号末尾の[**]は、選択品の代表ｺｰﾄﾞを表します。
1.CODE NUMBER ENDING WITH "**" INDICATES THE CODE NUMBER OF REPRESENTATIVE MATERIAL.

2.(*1)は仕様選択品を表します。
2.(*1)INDICATE SPECIFICATION SELECTIVE ITEM.

(略図の寸法は、参考値です。DIMENSIONS IN DRAWING FOR REFERENCE ONLY.)

型式/ｺｰﾄﾞ番号が2段の場合、下段より上段に代わる過渡期品であり、どちらかが入っています。 なお、品質は変わりません。

TWO TYPES AND CODES MAY BE LISTED FOR AN ITEM. THE LOWER PRODUCT MAY BE SHIPPED IN PLACE OF THE UPPER PRODUCT. QUALITY IS THE SAME.

# PACKING LIST

03HL-X-9852 -0 1/1

## XN20CF/-HK

A-2

| NAME | OUTLINE | DESCRIPTION/CODE No. | Q'TY |
|---|---|---|---|
| **ユニット UNIT** | | | |
| ｱﾝﾃﾅ<br>ANTENNA RADIATOR ASSEMBLY | 2100 | XN20CF<br>001-252-650-00 ** | 1 |
| **工事材料 INSTALLATION MATERIALS** | | | |
| 工事材料<br>INSTALLATION MATERIALS | | CP03-35201<br>001-249-860-00 | 1 |

ｺｰﾄﾞ番号末尾の[**]は、選択品の代表ｺｰﾄﾞを表します。
CODE NUMBER ENDING WITH "**" INDICATES THE CODE NUMBER OF REPRESENTATIVE MATERIAL.

型式/ｺｰﾄﾞ番号が2段の場合、下段より上段に代わる過渡期品であり、どちらかが入っています。 なお、品質は変わりません。

TWO TYPES AND CODES MAY BE LISTED FOR AN ITEM. THE LOWER PRODUCT MAY BE SHIPPED IN PLACE OF THE UPPER PRODUCT. QUALITY IS THE SAME.

（略図の寸法は、参考値です。 DIMENSIONS IN DRAWING FOR REFERENCE ONLY.）

C3616-Z02-A

# PACKING LIST

03HL-X-9853 -0 1/1

## XN24CF/-HK

A-3

| NAME | OUTLINE | DESCRIPTION/CODE No. | Q'TY |
|---|---|---|---|
| **ユニット UNIT** | | | |
| ｱﾝﾃﾅ<br>ANTENNA RADIATOR ASSEMBLY | 2600 | XN24CF<br>001-252-660-00 ** | 1 |
| **工事材料 INSTALLATION MATERIALS** | | | |
| 工事材料<br>INSTALLATION MATERIALS | | CP03-35201<br>001-249-860-00 | 1 |

ｺｰﾄﾞ番号末尾の[**]は、選択品の代表ｺｰﾄﾞを表します。
CODE NUMBER ENDING WITH "**" INDICATES THE CODE NUMBER OF REPRESENTATIVE MATERIAL.

型式/ｺｰﾄﾞ番号が2段の場合、下段より上段に代わる過渡期品であり、どちらかが入っています。 なお、品質は変わりません。

TWO TYPES AND CODES MAY BE LISTED FOR AN ITEM. THE LOWER PRODUCT MAY BE SHIPPED IN PLACE OF THE UPPER PRODUCT. QUALITY IS THE SAME.

（略図の寸法は、参考値です。 DIMENSIONS IN DRAWING FOR REFERENCE ONLY.）

C3616-Z03-A

# PACKING LIST

03HL-X-9854 -0 1/1

SN36CF/-HK

A-4

| NAME | OUTLINE | DESCRIPTION/CODE No. | Q'TY |
|---|---|---|---|
| **ユニット UNIT** | | | |
| ｱﾝﾃﾅ<br>ANTENNA RADIATOR ASSEMBLY | 3795 | SN36CF<br>001-252-670-00 ** | 1 |
| **工事材料 INSTALLATION MATERIALS** | | | |
| 工事材料<br>INSTALLATION MATERIALS | | CP03-35202<br>001-249-880-00 | 1 |

ｺｰﾄﾞ番号末尾の[**]は、選択品の代表ｺｰﾄﾞを表します。
CODE NUMBER ENDING WITH "**" INDICATES THE CODE NUMBER OF REPRESENTATIVE MATERIAL.

型式/ｺｰﾄﾞ番号が2段の場合、下段より上段に代わる過渡期品であり、どちらかが入っています。 なお、品質は変わりません。

TWO TYPES AND CODES MAY BE LISTED FOR AN ITEM. THE LOWER PRODUCT MAY BE SHIPPED IN PLACE OF THE UPPER PRODUCT. QUALITY IS THE SAME.

（略図の寸法は、参考値です。 DIMENSIONS IN DRAWING FOR REFERENCE ONLY.）

C3618-Z01-A

A-5

FURUNO

| | | |
|---|---|---|
| CODE NO. | 001-249-880-00 | 03HL-X-9402 -1 |
| TYPE | CP03-35202 | 1/1 |

# 工事材料表

INSTALLATION MATERIALS

| 番号 NO. | 名称 NAME | 略図 OUTLINE | 型名／規格 DESCRIPTIONS | 数量 Q'TY | 用途／備考 REMARKS |
|---|---|---|---|---|---|
| 1 | ﾐｶﾞｷﾏﾙ平座金<br>FLAT WASHER | φ24 | M12 SUS304<br>CODE NO. 000-167-446-10 | 12 | |
| 2 | ﾊﾞﾈ座金<br>SPRING WASHER | 22 | M12 SUS304<br>CODE NO. 000-167-397-10 | 12 | |
| 3 | 六角ﾎﾞﾙﾄ<br>HEXAGONAL HEAD BOLT | 40 φ12 | M12X40 SUS304<br>CODE NO. 000-162-810-10 | 4 | |
| 4 | 六角ﾎﾞﾙﾄ<br>HEXAGONAL HEAD BOLT | 50 φ12 | M12X50 SUS304<br>CODE NO. 000-164-116-10 | 8 | |
| 5 | ｹﾐｼｰﾙ<br>SILICON RUBBER | 135 | S-8400W ｱﾙﾐﾁｭｰﾌﾞ50G<br>CODE NO. 000-158-483-11 | 1 | |

型式/ｺｰﾄﾞ番号が２段の場合、下段より上段に代わる過渡期品であり、どちらかが入っています。 なお、品質は変わりません。

TWO TYPES AND CODES MAY BE LISTED FOR AN ITEM. THE LOWER PRODUCT MAY BE SHIPPED IN PLACE OF THE UPPER PRODUCT. QUALITY IS THE SAME.

（略図の寸法は、参考値です。 DIMENSIONS IN DRAWING FOR REFERENCE ONLY.）

FURUNO ELECTRIC CO., LTD.

C3618-M02-B

FURUNO

| CODE NO. | 001-249-860-00 | 03HL-X-9401 -2 |
|---|---|---|
| TYPE | CP03-35201 | 1/1 |

# 工事材料表

INSTALLATION MATERIALS

| 番号 NO. | 名称 NAME | 略図 OUTLINE | 型名／規格 DESCRIPTIONS | 数量 Q'TY | 用途／備考 REMARKS |
|---|---|---|---|---|---|
| 1 | ﾎﾞﾙﾄ用ﾊﾟｯｷﾝ<br>GASKET FOR BOLT | | 03-182-3186-0<br>CODE NO. 100-386-270-10 | 6 | |
| 2 | ｱﾝﾃﾅ取付ﾎﾞﾙﾄ<br>ANTENNA FIXING BOLT | 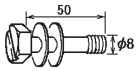 | 03-182-4188-3<br>CODE NO. 100-383-603-10 | 6 | |
| 3 | ｹﾐｼｰﾙ<br>SILICON RUBBER | 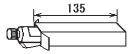 | S-8400W ｱﾙﾐﾁｭｰﾌﾞ50G<br>CODE NO. 000-158-483-11 | 1 | |

型式/ｺｰﾄﾞ番号が２段の場合、下段より上段に代わる過渡期品であり、どちらかが入っています。　なお、品質は変わりません。

TWO TYPES AND CODES MAY BE LISTED FOR AN ITEM. THE LOWER PRODUCT MAY BE SHIPPED IN PLACE OF THE UPPER PRODUCT. QUALITY IS THE SAME.

（略図の寸法は、参考値です。　DIMENSIONS IN DRAWING FOR REFERENCE ONLY.）

FURUNO ELECTRIC CO., LTD.

C3616-M04-A

# PACKING LIST

03H0-X-9851 -0　1/1

RSB-130N



| NAME | OUTLINE | DESCRIPTION/CODE No. | Q'TY |
|---|---|---|---|
| **ユニット　UNIT** | | | |
| 空中線本体部<br>SCANNER UNIT | 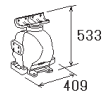 | RSB-130N<br>000-025-517-00 | 1 |
| **工事材料　INSTALLATION MATERIALS** | | | |
| 工事材料<br>INSTALLATION MATERIALS | | CP03-35901<br>001-300-540-00 | 1 |
| **図書　DOCUMENT** | | | |
| 吊下締付要領<br>HOIST X-BAND,TIGHTEN BOLSTS | 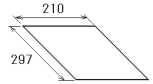 | C32-01302-*<br>000-178-042-1* | 1 |

型式/ｺｰﾄﾞ番号が2段の場合、下段より上段に代わる過渡期品であり、どちらかが入っています。 なお、品質は変わりません。

TWO TYPES AND CODES MAY BE LISTED FOR AN ITEM. THE LOWER PRODUCT MAY BE SHIPPED IN PLACE OF THE UPPER PRODUCT. QUALITY IS THE SAME.

（略図の寸法は、参考値です。 DIMENSIONS IN DRAWING FOR REFERENCE ONLY.）

C3624-Z01-A

# PACKING LIST

03H0-X-9852 -0 1/1

## RSB-130I

A-8

| NAME | OUTLINE | DESCRIPTION/CODE No. | Q'TY |
|---|---|---|---|
| **ユニット UNIT** | | | |
| 空中線本体部<br>SCANNER UNIT | 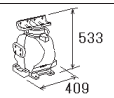 | RSB-130I<br>000-025-518-00 | 1 |
| **工事材料 INSTALLATION MATERIALS** | | | |
| 工事材料<br>INSTALLATION MATERIALS | | CP03-35902<br>001-300-550-00 | 1 |
| **図書 DOCUMENT** | | | |
| 吊下締付要領<br>HOIST X-BAND,TIGHTEN BOLSTS | 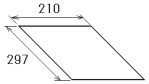 | C32-01302-*<br>000-178-042-1* | 1 |

型式/ｺｰﾄﾞ番号が2段の場合、下段より上段に代わる過渡期品であり、どちらかが入っています。 なお、品質は変わりません。

TWO TYPES AND CODES MAY BE LISTED FOR AN ITEM. THE LOWER PRODUCT MAY BE SHIPPED IN PLACE OF THE UPPER PRODUCT. QUALITY IS THE SAME.

（略図の寸法は、参考値です。 DIMENSIONS IN DRAWING FOR REFERENCE ONLY.）

C3624-Z02-A

# PACKING LIST

03H0-X-9853 -0 1/1

## RSB-131N

A-9

| NAME | OUTLINE | DESCRIPTION/CODE No. | Q'TY |
|---|---|---|---|
| **ユニット UNIT** | | | |
| 空中線本体部<br>SCANNER UNIT | 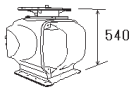 | RSB-131N<br>000-025-523-00 | 1 |
| **工事材料 INSTALLATION MATERIALS** | | | |
| 工事材料<br>INSTALLATION MATERIALS | | CP03-36101<br>001-301-200-00 | 1 |
| **図書 DOCUMENT** | | | |
| 吊下要領<br>HOIST S-BAND ANTENNA | 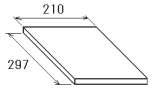 | C32-01303-*<br>000-178-043-1* | 1 |

型式/ｺｰﾄﾞ番号が2段の場合、下段より上段に代わる過渡期品であり、どちらかが入っています。 なお、品質は変わりません。

TWO TYPES AND CODES MAY BE LISTED FOR AN ITEM. THE LOWER PRODUCT MAY BE SHIPPED IN PLACE OF THE UPPER PRODUCT. QUALITY IS THE SAME.

（略図の寸法は、参考値です。 DIMENSIONS IN DRAWING FOR REFERENCE ONLY.）

C3625-Z01-A

# PACKING LIST

03H0-X-9854 -0 1/1

RSB-131I

A-10

| NAME | OUTLINE | DESCRIPTION/CODE No. | Q'TY |
|---|---|---|---|
| **ユニット UNIT** | | | |
| 空中線本体部<br>SCANNER UNIT | 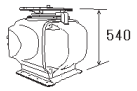 | RSB-131I<br>000-025-524-00 | 1 |
| **工事材料 INSTALLATION MATERIALS** | | | |
| 工事材料<br>INSTALLATION MATERIALS | | CP03-36102<br>001-301-360-00 | 1 |
| **図書 DOCUMENT** | | | |
| 吊下要領<br>HOIST S-BAND ANTENNA | 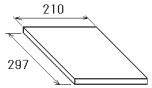 | C32-01303-*<br>000-178-043-1* | 1 |

型式/ｺｰﾄﾞ番号が2段の場合、下段より上段に代わる過渡期品であり、どちらかが入っています。 なお、品質は変わりません。

TWO TYPES AND CODES MAY BE LISTED FOR AN ITEM. THE LOWER PRODUCT MAY BE SHIPPED IN PLACE OF THE UPPER PRODUCT. QUALITY IS THE SAME.

（略図の寸法は、参考値です。 DIMENSIONS IN DRAWING FOR REFERENCE ONLY.）

C3625-Z02-A

A-11

FURUNO

| CODE NO. | 001-300-540-00 | 03H0-X-9401 -0 |
|---|---|---|
| TYPE | CP03-35901 | 1/1 |

# 工事材料表

INSTALLATION MATERIALS

| 番号 NO. | 名称 NAME | 略図 OUTLINE | 型名／規格 DESCRIPTIONS | 数量 Q'TY | 用途／備考 REMARKS |
|---|---|---|---|---|---|
| 1 | ｼｰﾙﾜｯｼｬｰ<br>SEAL WASHER | | 03-001-3002-0 ROHS<br>CODE NO. 300-130-020-10 | 4 | |
| 2 | 六角ﾅｯﾄ 1ｼｭ<br>HEXAGONAL NUT | | M12 SUS304<br>CODE NO. 000-167-491-10 | 4 | |
| 3 | ﾐｶﾞｷﾏﾙ平座金<br>FLAT WASHER | | M12 SUS304<br>CODE NO. 000-167-446-10 | 4 | |
| 4 | ﾊﾞﾈ座金<br>SPRING WASHER | | M12 SUS304<br>CODE NO. 000-167-397-10 | 4 | |
| 5 | 六角ﾎﾞﾙﾄ 全ﾈｼﾞ<br>HEXAGON HEAD SCREW | 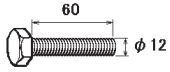 | M12X60 SUS304<br>CODE NO. 000-162-813-10 | 4 | |
| 6 | 六角ﾅｯﾄ 1ｼｭ<br>HEXAGONAL NUT | | M6 SUS304<br>CODE NO. 000-158-856-10 | 1 | |
| 7 | ﾊﾞﾈ座金<br>SPRING WASHER | | M6 SUS304<br>CODE NO. 000-158-855-10 | 1 | |
| 8 | ﾐｶﾞｷ平座金<br>FLAT WASHER | | M6 SUS304<br>CODE NO. 000-158-854-10 | 3 | |
| 9 | 六角ﾎﾞﾙﾄ<br>HEXAGONAL HEAD BOLT | 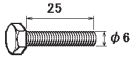 | M6X25 SUS304<br>CODE NO. 000-162-871-10 | 1 | |
| 10 | ｹｰﾌﾞﾙ組品<br>CABLE ASSY. | 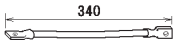 | RW-4747<br>CODE NO. 000-566-000-12 | 1 | |

型式/ｺｰﾄﾞ番号が２段の場合、下段より上段に代わる過渡期品であり、どちらかが入っています。 なお、品質は変わりません。

TWO TYPES AND CODES MAY BE LISTED FOR AN ITEM. THE LOWER PRODUCT MAY BE SHIPPED IN PLACE OF THE UPPER PRODUCT. QUALITY IS THE SAME.

（略図の寸法は、参考値です。 DIMENSIONS IN DRAWING FOR REFERENCE ONLY.）

FURUNO ELECTRIC CO., LTD.

C3624-M01-A

FURUNO

| CODE NO. | 001-300-550-00 | 03H0-X-9402 -0 |
|---|---|---|
| TYPE | CP03-35902 | 1/2 |

# 工事材料表

INSTALLATION MATERIALS

| 番号 NO. | 名称 NAME | 略図 OUTLINE | 型名／規格 DESCRIPTIONS | 数量 Q'TY | 用途／備考 REMARKS |
|---|---|---|---|---|---|
| 1 | ｼｰﾙﾜｯｼｬｰ<br>SEAL WASHER | | 03-001-3002-0 ROHS<br>CODE NO. 300-130-020-10 | 4 | |
| 2 | 圧着端子<br>CRIMP-ON LUG | | FV2-M4<br>CODE NO. 000-157-229-10 | 2 | |
| 3 | ﾛｯｷﾝｸﾞﾜｲﾔｰｻﾄﾞﾙ<br>LOCKING WIRE SADDLE | | LWS-1211Z<br>CODE NO. 000-167-788-11 | 2 | |
| 4 | 六角ﾅｯﾄ 1ｼｭ<br>HEXAGONAL NUT | | M12 SUS304<br>CODE NO. 000-167-491-10 | 4 | |
| 5 | ﾐｶﾞｷﾏﾙ平座金<br>FLAT WASHER | | M12 SUS304<br>CODE NO. 000-167-446-10 | 4 | |
| 6 | ﾊﾞﾈ座金<br>SPRING WASHER | | M12 SUS304<br>CODE NO. 000-167-397-10 | 4 | |
| 7 | 六角ﾎﾞﾙﾄ 全ﾈｼﾞ<br>HEXAGON HEAD SCREW | 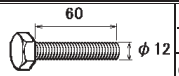 | M12X60 SUS304<br>CODE NO. 000-162-813-10 | 4 | |
| 8 | 六角ﾅｯﾄ 1ｼｭ<br>HEXAGONAL NUT | | M6 SUS304<br>CODE NO. 000-158-856-10 | 1 | |
| 9 | ﾊﾞﾈ座金<br>SPRING WASHER | | M6 SUS304<br>CODE NO. 000-158-855-10 | 1 | |
| 10 | ﾐｶﾞｷ平座金<br>FLAT WASHER | | M6 SUS304<br>CODE NO. 000-158-854-10 | 3 | |

型式/ｺｰﾄﾞ番号が２段の場合、下段より上段に代わる過渡期品であり、どちらかが入っています。　なお、品質は変わりません。

TWO TYPES AND CODES MAY BE LISTED FOR AN ITEM.  THE LOWER PRODUCT MAY BE SHIPPED IN PLACE OF THE UPPER PRODUCT.
QUALITY IS THE SAME.
（略図の寸法は、参考値です。　DIMENSIONS IN DRAWING FOR REFERENCE ONLY.）

FURUNO ELECTRIC CO ., LTD.

C3624-M02-A(1)



FURUNO

| CODE NO. | 001-300-550-00 | 03H0-X-9402 -0 |
|---|---|---|
| TYPE | CP03-35902 | 2/2 |

# 工事材料表

INSTALLATION MATERIALS

| 番号 NO. | 名称 NAME | 略図 OUTLINE | 型名／規格 DESCRIPTIONS | 数量 Q'TY | 用途／備考 REMARKS |
|---|---|---|---|---|---|
| 11 | 六角ﾎﾞﾙﾄ<br>HEXAGONAL HEAD BOLT | 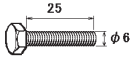 | M6X25 SUS304<br>CODE NO. 000-162-871-10 | 1 | |
| 12 | ｹｰﾌﾞﾙ組品<br>CABLE ASSY. | 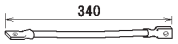 | RW-4747<br>CODE NO. 000-566-000-12 | 1 | |
| 13 | ｽﾊﾟｲﾗﾙﾁｭｰﾌﾞ<br>SPIRAL TUBE | | SPN-08L *900MM*<br>CODE NO. 000-179-640-10 | 1 | |

型式/ｺｰﾄﾞ番号が２段の場合、下段より上段に代わる過渡期品であり、どちらかが入っています。　なお、品質は変わりません。

TWO TYPES AND CODES MAY BE LISTED FOR AN ITEM.  THE LOWER PRODUCT MAY BE SHIPPED IN PLACE OF THE UPPER PRODUCT.
QUALITY IS THE SAME.
（略図の寸法は、参考値です。　DIMENSIONS IN DRAWING FOR REFERENCE ONLY.）

FURUNO ELECTRIC CO ., LTD.

C3624-M02-A(2)

FURUNO

| CODE NO. | 001-301-360-00 | 03H0-X-9404 -0 |
|---|---|---|
| TYPE | CP03-36102 | 1/2 |

# 工事材料表

INSTALLATION MATERIALS

| 番号 NO. | 名称 NAME | 略図 OUTLINE | 型名／規格 DESCRIPTIONS | 数量 Q'TY | 用途／備考 REMARKS |
|---|---|---|---|---|---|
| 1 | ｼｰﾙﾜｯｼｬｰ<br>SEAL WASHER | | 03-001-3002-0 ROHS<br>CODE NO. 300-130-020-10 | 8 | |
| 2 | ﾛｯｷﾝｸﾞﾜｲﾔｰｻﾄﾞﾙ<br>LOCKING WIRE SADDLE | | LWS-1316Z<br>CODE NO. 000-169-148-10 | 1 | |
| 3 | 六角ﾅｯﾄ 1ｼｭ<br>HEXAGONAL NUT | 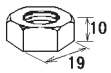 | M12 SUS304<br>CODE NO. 000-167-491-10 | 16 | |
| 4 | ﾐｶﾞｷﾏﾙ平座金<br>FLAT WASHER | | M12 SUS304<br>CODE NO. 000-167-446-10 | 8 | |
| 5 | ﾊﾞﾈ座金<br>SPRING WASHER | | M12 SUS304<br>CODE NO. 000-167-397-10 | 8 | |
| 6 | 六角ﾎﾞﾙﾄ 全ﾈｼﾞ<br>HEXAGON HEAD SCREW | 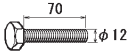 | M12X70 SUS304<br>CODE NO. 000-162-814-10 | 8 | |
| 7 | 六角ﾅｯﾄ 1ｼｭ<br>HEXAGONAL NUT | | M6 SUS304<br>CODE NO. 000-158-856-10 | 1 | |
| 8 | ﾊﾞﾈ座金<br>SPRING WASHER | | M6 SUS304<br>CODE NO. 000-158-855-10 | 1 | |
| 9 | ﾐｶﾞｷ平座金<br>FLAT WASHER | | M6 SUS304<br>CODE NO. 000-158-854-10 | 3 | |
| 10 | 六角ﾎﾞﾙﾄ<br>HEXAGONAL HEAD BOLT | 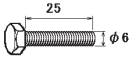 | M6X25 SUS304<br>CODE NO. 000-162-871-10 | 1 | |

型式/ｺｰﾄﾞ番号が２段の場合、下段より上段に代わる過渡期品であり、どちらかが入っています。　なお、品質は変わりません。

TWO TYPES AND CODES MAY BE LISTED FOR AN ITEM.  THE LOWER PRODUCT MAY BE SHIPPED IN PLACE OF THE UPPER PRODUCT.
QUALITY IS THE SAME.
（略図の寸法は、参考値です。　DIMENSIONS IN DRAWING FOR REFERENCE ONLY.）

FURUNO ELECTRIC CO ., LTD.

C3625-M02-A(1)



FURUNO

| CODE NO. | 001-301-360-00 | 03H0-X-9404 -0 |
|---|---|---|
| TYPE | CP03-36102 | 2/2 |

# 工事材料表

INSTALLATION MATERIALS

| 番号 NO. | 名称 NAME | 略図 OUTLINE | 型名／規格 DESCRIPTIONS | 数量 Q'TY | 用途／備考 REMARKS |
|---|---|---|---|---|---|
| 11 | ｹｰﾌﾞﾙ組品<br>CABLE ASSY. | 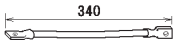 | RW-4747<br>CODE NO. 000-566-000-12 | 1 | |
| 12 | ｽﾊﾟｲﾗﾙﾁｭｰﾌﾞ<br>SPIRAL TUBE | | SPN-08L *900MM*<br>CODE NO. 000-179-640-10 | 1 | |

型式/ｺｰﾄﾞ番号が２段の場合、下段より上段に代わる過渡期品であり、どちらかが入っています。　なお、品質は変わりません。

TWO TYPES AND CODES MAY BE LISTED FOR AN ITEM.  THE LOWER PRODUCT MAY BE SHIPPED IN PLACE OF THE UPPER PRODUCT.
QUALITY IS THE SAME.
（略図の寸法は、参考値です。　DIMENSIONS IN DRAWING FOR REFERENCE ONLY.）

FURUNO ELECTRIC CO ., LTD.

C3625-M02-A(2)

FURUNO

| CODE NO. | 001-301-200-00 | 03H0-X-9403 -0 |
|---|---|---|
| TYPE | CP03-36101 | 1/1 |

# 工事材料表

INSTALLATION MATERIALS

| 番号 NO. | 名称 NAME | 略図 OUTLINE | 型名／規格 DESCRIPTIONS | 数量 Q'TY | 用途／備考 REMARKS |
|---|---|---|---|---|---|
| 1 | ｼｰﾙﾜｯｼｬｰ<br>SEAL WASHER | φ30 | 03-001-3002-0 ROHS<br>CODE NO. 300-130-020-10 | 8 | |
| 2 | 六角ﾅｯﾄ 1ｼｭ<br>HEXAGONAL NUT | 10<br>19 | M12 SUS304<br>CODE NO. 000-167-491-10 | 16 | |
| 3 | ﾐｶﾞｷﾏﾙ平座金<br>FLAT WASHER | φ24 | M12 SUS304<br>CODE NO. 000-167-446-10 | 8 | |
| 4 | ﾊﾞﾈ座金<br>SPRING WASHER | 22 | M12 SUS304<br>CODE NO. 000-167-397-10 | 8 | |
| 5 | 六角ﾎﾞﾙﾄ 全ﾈｼﾞ<br>HEXAGON HEAD SCREW | 70<br>φ12 | M12X70 SUS304<br>CODE NO. 000-162-814-10 | 8 | |
| 6 | 六角ﾅｯﾄ 1ｼｭ<br>HEXAGONAL NUT | 5<br>10 | M6 SUS304<br>CODE NO. 000-158-856-10 | 1 | |
| 7 | ﾊﾞﾈ座金<br>SPRING WASHER | 12 | M6 SUS304<br>CODE NO. 000-158-855-10 | 1 | |
| 8 | ﾐｶﾞｷ平座金<br>FLAT WASHER | φ13 | M6 SUS304<br>CODE NO. 000-158-854-10 | 3 | |
| 9 | 六角ﾎﾞﾙﾄ<br>HEXAGONAL HEAD BOLT | 25<br>φ6 | M6X25 SUS304<br>CODE NO. 000-162-871-10 | 1 | |
| 10 | ｹｰﾌﾞﾙ組品<br>CABLE ASSY. | 340 | RW-4747<br>CODE NO. 000-566-000-12 | 1 | |

型式/ｺｰﾄﾞ番号が２段の場合、下段より上段に代わる過渡期品であり、どちらかが入っています。 なお、品質は変わりません。

TWO TYPES AND CODES MAY BE LISTED FOR AN ITEM. THE LOWER PRODUCT MAY BE SHIPPED IN PLACE OF THE UPPER PRODUCT. QUALITY IS THE SAME.

（略図の寸法は、参考値です。 DIMENSIONS IN DRAWING FOR REFERENCE ONLY.）

FURUNO ELECTRIC CO ., LTD.

C3625-M01-A

# PACKING LIST

03HL-X-9857 -1 1/1

PSU-014/HK



| NAME | OUTLINE | DESCRIPTION/CODE No. | Q'TY |
|---|---|---|---|
| **ユニット UNIT** | | | |
| 空中線電源部<br>POWER SUPPLY UNIT | 356 405 147 | PSU-014/HK<br>000-023-893-00 ** | 1 |
| **予備品 SPARE PARTS** | | | |
| 予備品<br>SPARE PARTS | | SP03-17641<br>001-249-740-00 | 1 |
| **工事材料 INSTALLATION MATERIALS** | | | |
| 工事材料<br>INSTALLATION MATERIALS | | CP03-35301<br>001-249-770-00 | 1 |

ｺｰﾄﾞ番号末尾の[**]は、選択品の代表ｺｰﾄﾞを表します。
CODE NUMBER ENDING WITH "**" INDICATES THE CODE NUMBER OF REPRESENTATIVE MATERIAL.

型式/ｺｰﾄﾞ番号が2段の場合、下段より上段に代わる過渡期品であり、どちらかが入っています。 なお、品質は変わりません。

TWO TYPES AND CODES MAY BE LISTED FOR AN ITEM. THE LOWER PRODUCT MAY BE SHIPPED IN PLACE OF THE UPPER PRODUCT. QUALITY IS THE SAME.

（略図の寸法は、参考値です。 DIMENSIONS IN DRAWING FOR REFERENCE ONLY.）

C3616-Z05-B

# PACKING LIST

03HL-X-9858 -1 1/1

PSU-015/HK

A-18

| NAME | OUTLINE | DESCRIPTION/CODE No. | Q'TY |
|---|---|---|---|
| **ユニット UNIT** | | | |
| 空中線電源部<br>POWER SUPPLY UNIT | 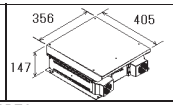 | PSU-015/HK<br>000-023-895-00 ** | 1 |
| **予備品 SPARE PARTS** | | | |
| 予備品<br>SPARE PARTS | | SP03-17651<br>001-249-750-00 | 1 |
| **工事材料 INSTALLATION MATERIALS** | | | |
| 工事材料<br>INSTALLATION MATERIALS | | CP03-35301<br>001-249-770-00 | 1 |

ｺｰﾄﾞ番号末尾の[**]は、選択品の代表ｺｰﾄﾞを表します。
CODE NUMBER ENDING WITH "**" INDICATES THE CODE NUMBER OF REPRESENTATIVE MATERIAL.

型式/ｺｰﾄﾞ番号が2段の場合、下段より上段に代わる過渡期品であり、どちらかが入っています。 なお、品質は変わりません。

TWO TYPES AND CODES MAY BE LISTED FOR AN ITEM. THE LOWER PRODUCT MAY BE SHIPPED IN PLACE OF THE UPPER PRODUCT. QUALITY IS THE SAME.

（略図の寸法は、参考値です。 DIMENSIONS IN DRAWING FOR REFERENCE ONLY.）

C3618-Z03-B

A-19

FURUNO

| CODE NO. | 001-249-770-00 | 03HL-X-9405 -0 |
|---|---|---|
| TYPE | CP03-35301 | 1/1 |

# 工事材料表

INSTALLATION MATERIALS

| 番号 NO. | 名称 NAME | 略図 OUTLINE | 型名／規格 DESCRIPTIONS | 数量 Q'TY | 用途／備考 REMARKS |
|---|---|---|---|---|---|
| 1 | 圧着端子<br>CRIMP-ON LUG | 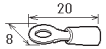 | FV1.25-4(LF) RED<br>CODE NO. 000-166-666-10 | 1 | |
| 2 | 圧着端子<br>CRIMP-ON LUG | 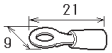 | FV2-4 BLU<br>CODE NO. 000-157-247-10 | 3 | |
| 3 | 圧着端子<br>CRIMP-ON LUG | 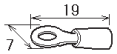 | FV2-M3 BLU<br>CODE NO. 000-157-250-10 | 1 | |
| 4 | ｺﾈｸﾀ(ﾓｼﾞｭﾗｰ)<br>MODULAR CONNCTOR | 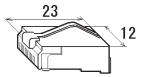 | MPS588-C<br>CODE NO. 000-166-044-10 | 3 | |

型式/ｺｰﾄﾞ番号が２段の場合、下段より上段に代わる過渡期品であり、どちらかが入っています。 なお、品質は変わりません。

TWO TYPES AND CODES MAY BE LISTED FOR AN ITEM. THE LOWER PRODUCT MAY BE SHIPPED IN PLACE OF THE UPPER PRODUCT. QUALITY IS THE SAME.

（略図の寸法は、参考値です。 DIMENSIONS IN DRAWING FOR REFERENCE ONLY.）

FURUNO ELECTRIC CO., LTD.

C3618-M04-A

FURUNO

| CODE NO. | | 03HL-X-9406 -0 |
|---|---|---|
| TYPE | | 1/1 |

# 工事材料表

INSTALLATION MATERIALS

FAR-3210/3210-BB/3310/3220/3220-BB/3320/3230S/

3230S-BB/3230S-SSD/3230S-SSD-BB/3330S/3330S-SSD

| 番号 NO. | 名称 NAME | 略図 OUTLINE | 型名／規格 DESCRIPTIONS | 数量 Q'TY | 用途／備考 REMARKS |
|---|---|---|---|---|---|
| 1 | ｹｰﾌﾞﾙ(組品)<br>CABLE ASSEMBLY | <br>L=15M | RW-00135-L15M<br>CODE NO. 001-259-830-00 | 1 | 選択<br>TO BE SELECT |
| 2 | ｹｰﾌﾞﾙ(組品)<br>CABLE ASSEMBLY | <br>L=30M | RW-00135-L30M<br>CODE NO. 001-259-860-00 | 1 | 選択<br>TO BE SELECT |
| 3 | ｹｰﾌﾞﾙ(組品)<br>CABLE ASSEMBLY | <br>L=40M | RW-00135-L40M<br>CODE NO. 001-259-870-00 | 1 | 選択<br>TO BE SELECT |
| 4 | ｹｰﾌﾞﾙ(組品)<br>CABLE ASSEMBLY | <br>L=50M | RW-00135-L50M<br>CODE NO. 001-259-880-00 | 1 | 選択<br>TO BE SELECT |

型式/ｺｰﾄﾞ番号が２段の場合、下段より上段に代わる過渡期品であり、どちらかが入っています。　なお、品質は変わりません。

TWO TYPES AND CODES MAY BE LISTED FOR AN ITEM.  THE LOWER PRODUCT MAY BE SHIPPED IN PLACE OF THE UPPER PRODUCT.
QUALITY IS THE SAME.

（略図の寸法は、参考値です。　DIMENSIONS IN DRAWING FOR REFERENCE ONLY.）

FURUNO

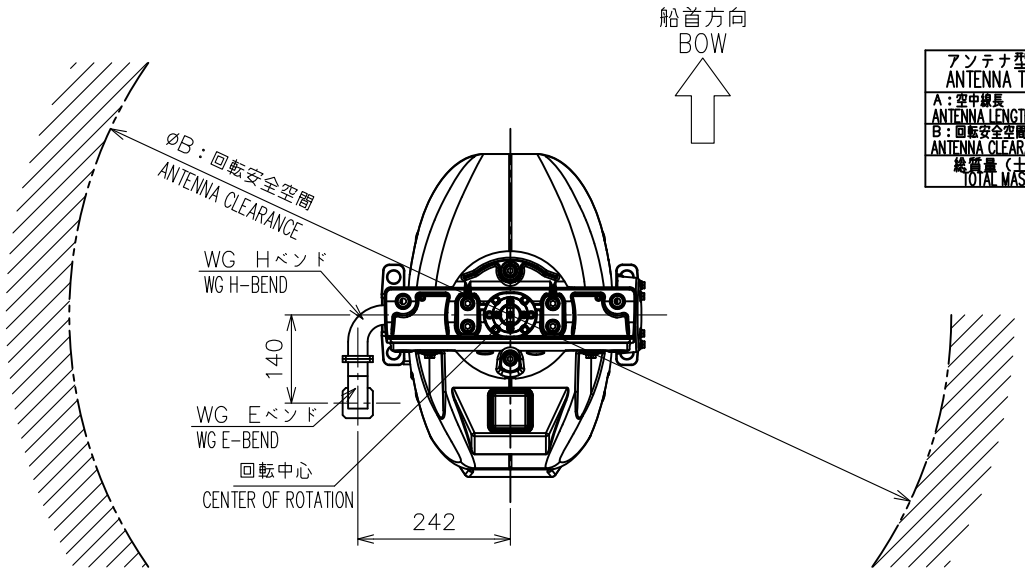


表２ TABLE 2

| アンテナ型式 ANTENNA TYPE | XN20CF (200cm型) | XN24CF (240cm型) |
|---|---|---|
| A：空中線長 ANTENNA LENGTH | 2,100±10mm | 2,600±10mm |
| B：回転安全空間 ANTENNA CLEARANCE | 2,300mm | 2,800mm |
| 総質量（±10%） TOTAL MASS | 40.7kg | 41.9kg |

表１ TABLE 1

| 寸法区分（mm） DIMENSION | 公差（mm） TOLERANCE |
|---|---|
| L≦50 | ±1.5 |
| 50<L≦100 | ±2.5 |
| 100<L≦500 | ±3 |
| 500<L≦1000 | ±4 |
| 1000<L≦2000 | ±5 |
| 2000<L≦4000 | ±7 |

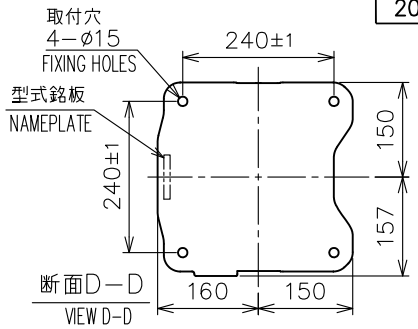


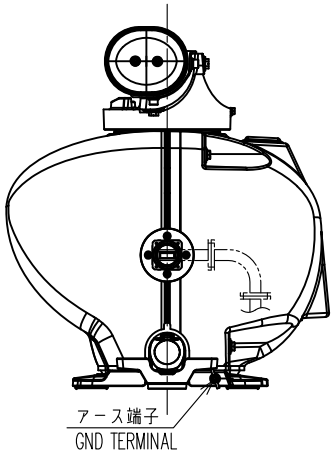


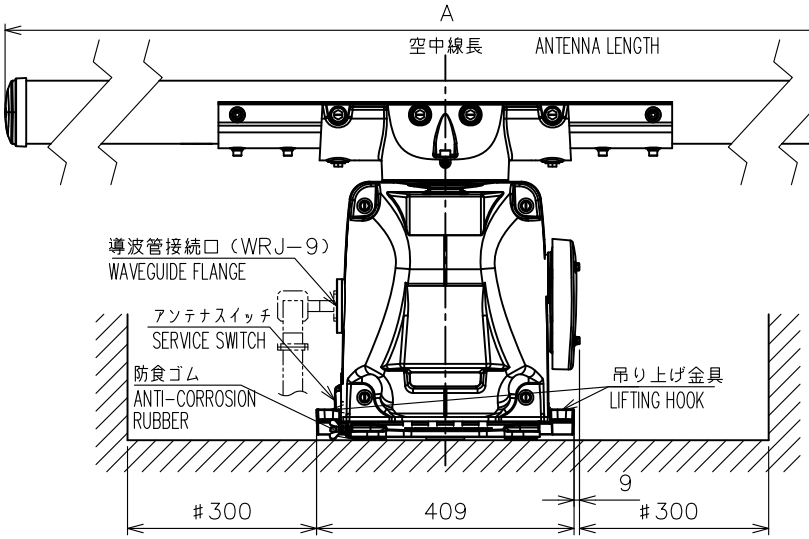


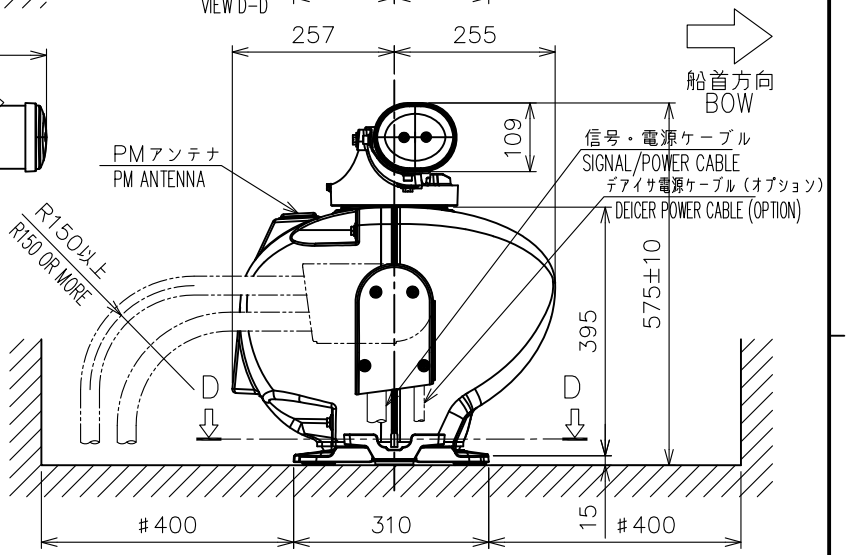


注　記

1）指定外の寸法公差は表１による。

2）#印寸法は最小サービス空間寸法とする。

3）取付用ネジはＭ１２ボルトを使用のこと。

NOTE

1. TABLE 1 INDICATES TOLERANCE OF DIMENSIONS WHICH IS NOT SPECIFIED.
2. #: MINIMUM SERVICE CLEARANCE.
3. USE M12 BOLTS FOR FIXING THE UNIT.

| | | | |
|---|---|---|---|
| DRAWN 12/Sep/2014 T.YAMASAKI | | TITLE | RSB-130 |
| CHECKED 12/Sep/2014 H.MAKI | | 名称 | 空中線部 |
| APPROVED 12/Sep/2014 H.MAKI | FAR-3320W/3220W-BB | | 外寸図 |
| SCALE 1/12 MASS 表2参照 SEE TABLE 2 | | NAME | ANTENNA UNIT |
| DWG.No. C3624-G03- E | REF.No. 03-182-330G-2 | | OUTLINE DRAWING |

FURUNO ELECTRIC CO., LTD.

FURUNO

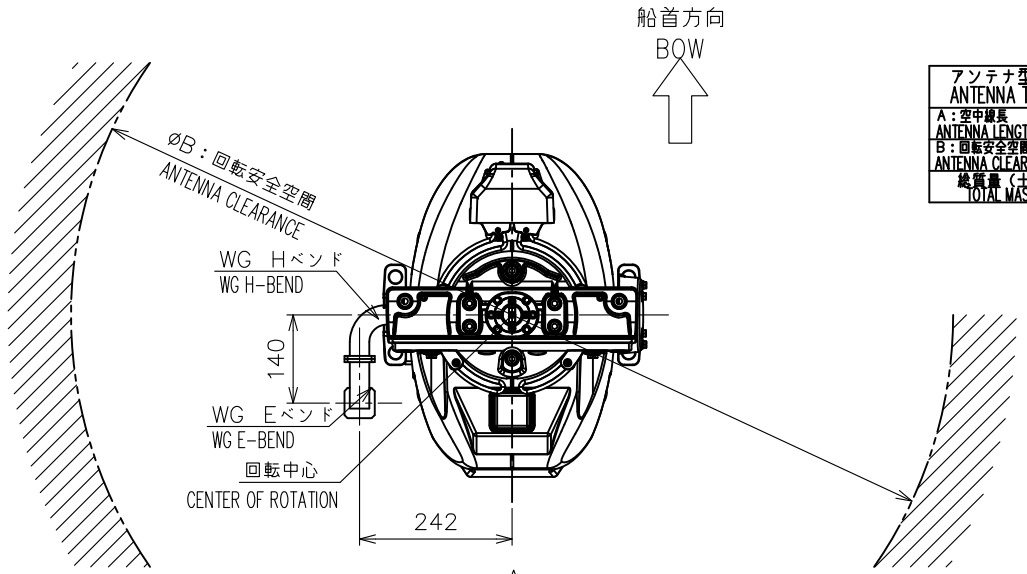


表2 TABLE 2

| アンテナ型式 ANTENNA TYPE | XN20CF (200cm型) | XN24CF (240cm型) |
|---|---|---|
| A：空中線長 ANTENNA LENGTH | 2,100±10mm | 2,600±10mm |
| B：回転安全空間 ANTENNA CLEARANCE | 2,300mm | 2,800mm |
| 総質量（±10%） TOTAL MASS | 41.8kg | 43.0kg |

表1 TABLE 1

| 寸法区分（mm） DIMENSION | 公差（mm） TOLERANCE |
|---|---|
| L≦50 | ±1.5 |
| 50<L≦100 | ±2.5 |
| 100<L≦500 | ±3 |
| 500<L≦1000 | ±4 |
| 1000<L≦2000 | ±5 |
| 2000<L≦4000 | ±7 |

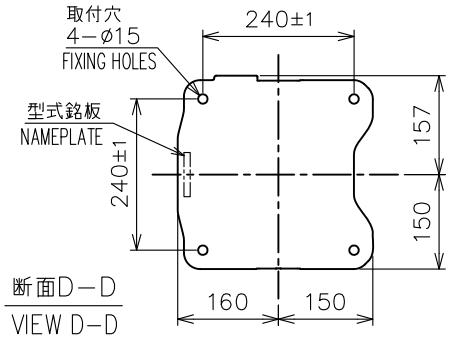


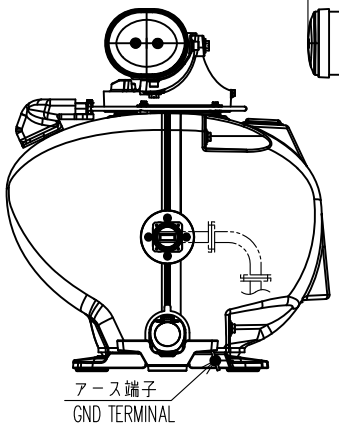


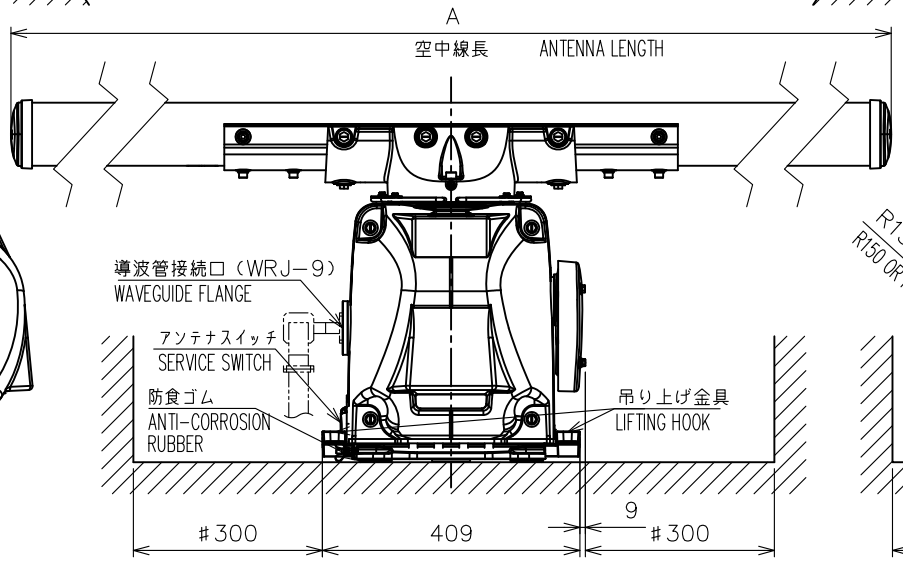


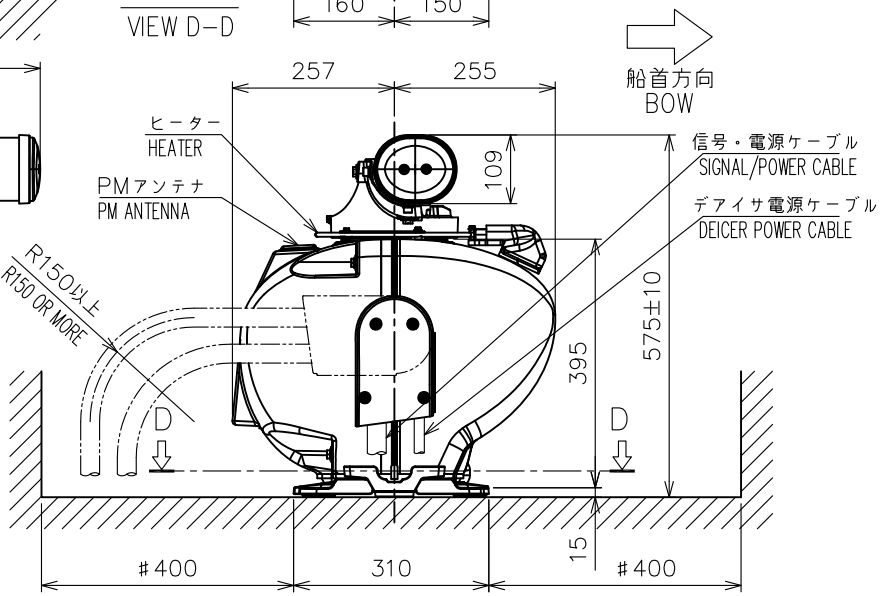


注 記

1）指定外の寸法公差は表1による。

2）#印寸法は最小サービス空間寸法とする。

3）取付用ネジはM12ボルトを使用のこと。

NOTE

1. TABLE 1 INDICATES TOLERANCE OF DIMENSIONS WHICH IS NOT SPECIFIED.
2. #: MINIMUM SERVICE CLEARANCE.
3. USE M12 BOLTS FOR FIXING THE UNIT.

| | | | |
|---|---|---|---|
| DRAWN 12/Sep/2014 T.YAMASAKI | | TITLE | RSB-130 |
| CHECKED 12/Sep/2014 H.MAKI | | 名称 | 空中線部（デアイサ付） |
| APPROVED 12/Sep/2014 H.MAKI | FAR-3320W/3220W-BB | | 外寸図 |
| SCALE 1/12 MASS 表2参照 SEE TABLE 2 | | NAME | ANTENNA UNIT (W/DEICER) |
| DWG.No. C3624-G04- C | REF.No. 03-182-331G-2 | | OUTLINE DRAWING |

FURUNO ELECTRIC CO., LTD.

FURUNO

表２ TABLE 2

| | |
|---|---|
| アンテナ型式 ANTENNA TYPE | SN36CF |
| A：空中線長 ANTENNA LENGTH | 3822±10mm |
| B：回転安全空間 ANT. CLEARANCE | 3900mm |

表1 TABLE 1

| 寸法区分（mm） DIMENSION | 公差（mm） TOLERANCE |
|---|---|
| L≦50 | ±1.5 |
| 50<L≦100 | ±2.5 |
| 100<L≦500 | ±3 |
| 500<L≦1000 | ±4 |
| 1000<L≦2000 | ±5 |
| 2000<L≦4000 | ±7 |
| 4000<L≦8000 | ±10 |
| 8000< | ±15 |

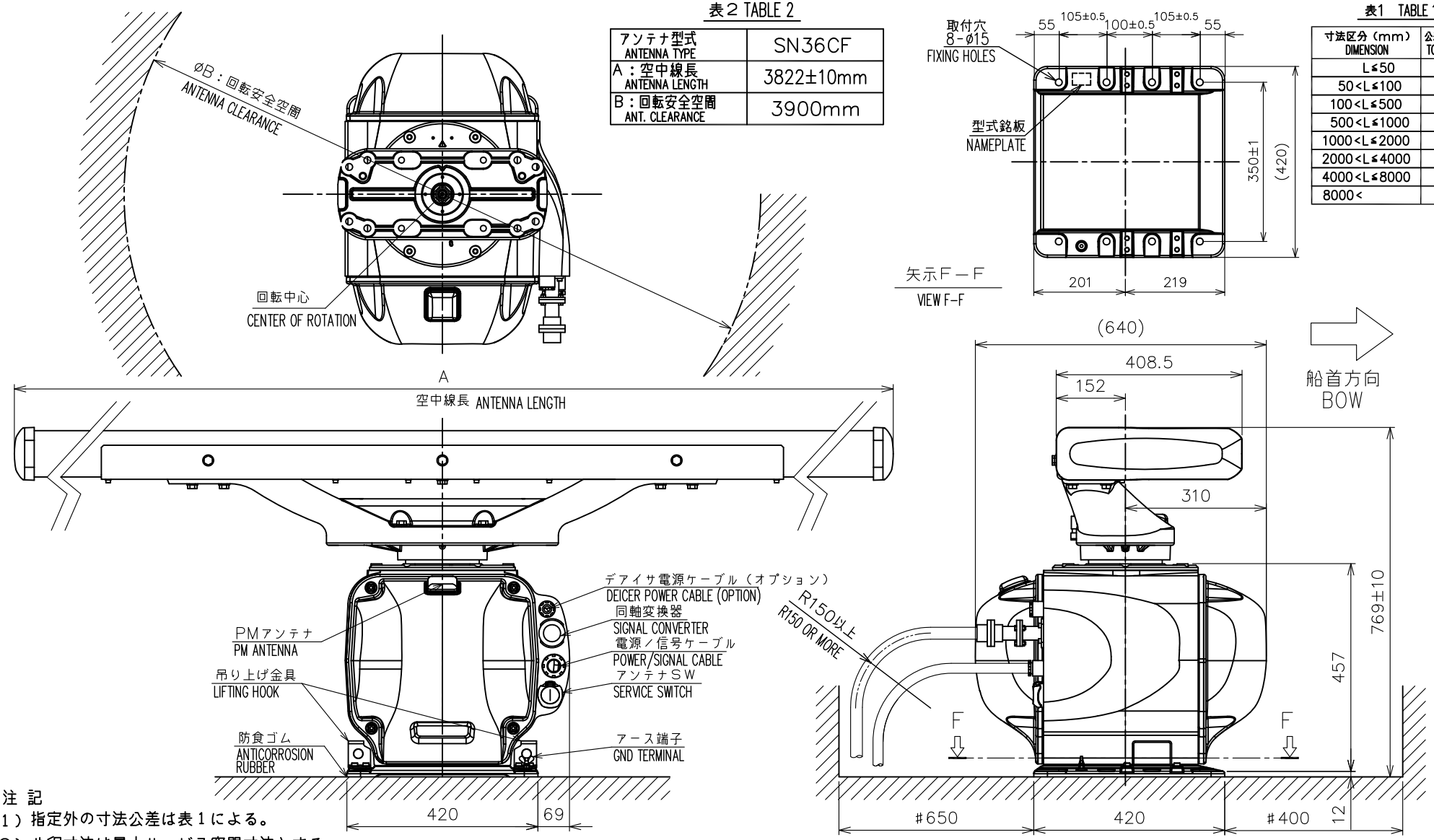


注 記

１）指定外の寸法公差は表１による。

２）＃印寸法は最小サービス空間寸法とする。

３）取付用ネジはＭ１２ボルトを使用のこと。

NOTE

1. TABLE 1 INDICATES TOLERANCE OF DIMENSIONS WHICH IS NOT SPECIFIED.
2. #: MINIMUM SERVICE CLEARANCE.
3. USE M12 BOLTS FOR FIXING THE UNIT.

| | | | |
|---|---|---|---|
| DRAWN 21/Oct/2014 T.YAMASAKI | | TITLE | RSB-131 |
| CHECKED 21/Oct/2014 H.MAKI | | 名称 | 空中線部 |
| APPROVED | FAR-3330SW | | 外寸図 |
| SCALE 1/12 MASS 128 ±10% kg | | NAME | ANTENNA UNIT |
| DWG.No. C3625-G01- B | REF.No. 03-183-330G-2 | | OUTLINE DRAWING |

FURUNO ELECTRIC CO., LTD.

FURUNO

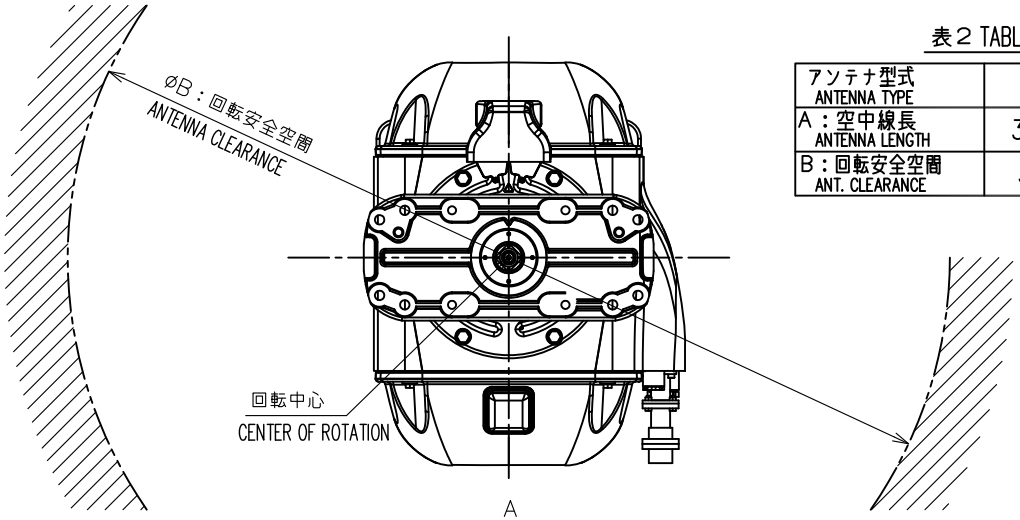


表２ TABLE 2

| | |
|---|---|
| アンテナ型式 ANTENNA TYPE | SN36CF |
| A：空中線長 ANTENNA LENGTH | 3822±10mm |
| B：回転安全空間 ANT. CLEARANCE | 3900mm |

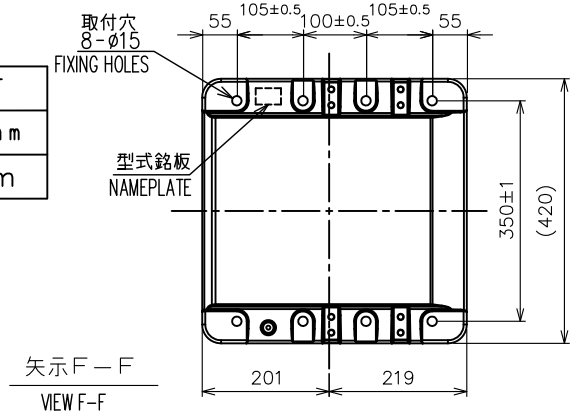


表1 TABLE 1

| 寸法区分（mm） DIMENSION | 公差（mm） TOLERANCE |
|---|---|
| L≤50 | ±1.5 |
| 50<L≤100 | ±2.5 |
| 100<L≤500 | ±3 |
| 500<L≤1000 | ±4 |
| 1000<L≤2000 | ±5 |
| 2000<L≤4000 | ±7 |
| 4000<L≤8000 | ±10 |
| 8000< | ±15 |

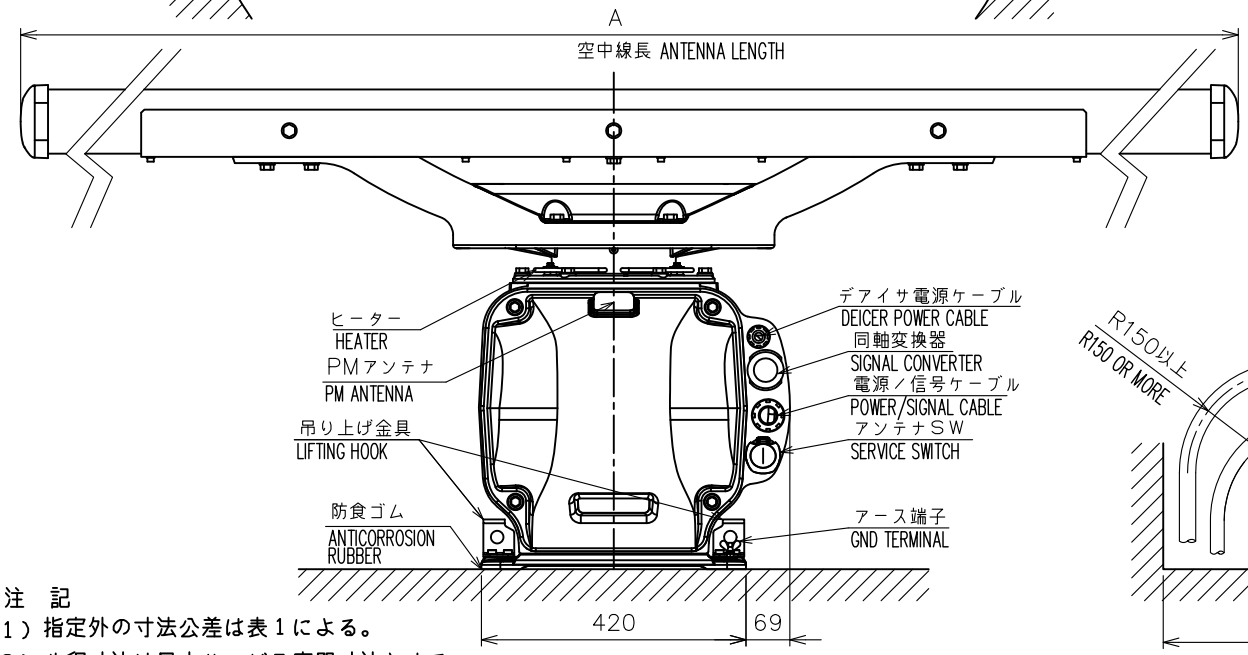


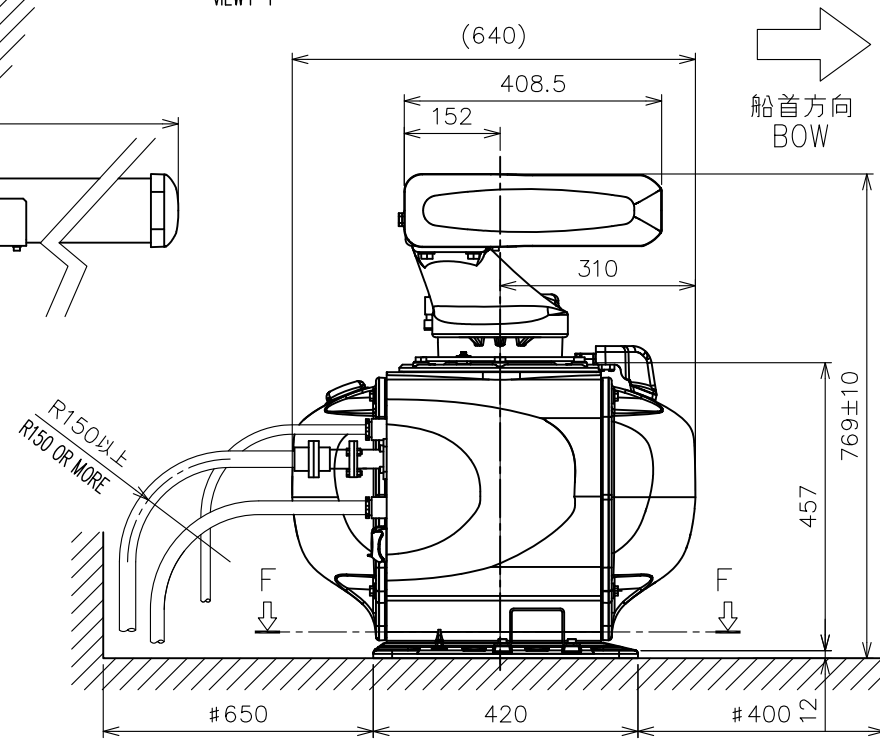


注　記

1）指定外の寸法公差は表１による。

2）#印寸法は最小サービス空間寸法とする。

3）取付用ネジはＭ１２ボルトを使用のこと。

NOTE

1. TABLE 1 INDICATES TOLERANCE OF DIMENSIONS WHICH IS NOT SPECIFIED.
2. #: MINIMUM SERVICE CLEARANCE.
3. USE M12 BOLTS FOR FIXING THE UNIT.

| | | | |
|---|---|---|---|
| DRAWN 21/Oct/2014 T.YAMASAKI | | TITLE | RSB-131 |
| CHECKED 21/Oct/2014 H.MAKI | | 名称 | 空中線部（デアイサ付） |
| APPROVED | FAR-3330SW | | 外寸図 |
| SCALE 1/12 MASS 129 ±10% kg | | NAME | ANTENNA UNIT (W/DEICER) |
| DWG.No. C3625-G03- B | REF.No. 03-183-340G-1 | | OUTLINE DRAWING |

FURUNO ELECTRIC CO., LTD.

FURUNO

表 1 TABLE 1

| 寸法区分（mm） DIMENSION | 公差（mm） TOLERANCE |
|---|---|
| L≦50 | ±1.5 |
| 50<L≦100 | ±2.5 |
| 100<L≦500 | ±3 |

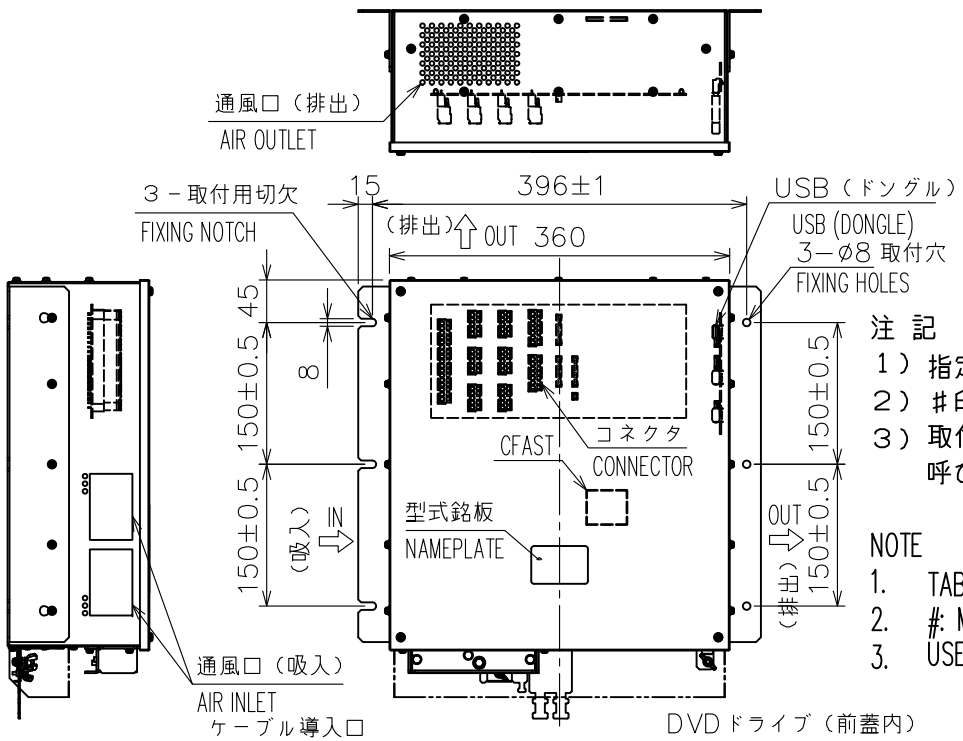


注 記

1）指定外の寸法公差は表１による。
2）＃印寸法は最小サービス空間寸法とする。
3）取付用ネジはＭ６ボルトまたはコーチボルト
　　呼び径６を使用のこと。

NOTE

1. TABLE 1 INDICATES TOLERANCE OF DIMENSIONS WHICH IS NOT SPECIFIED.
2. #: MINIMUM SERVICE CLEARANCE.
3. USE M6 BOLTS OR COACH SCREWS ø6 FOR FIXING THE UNIT.

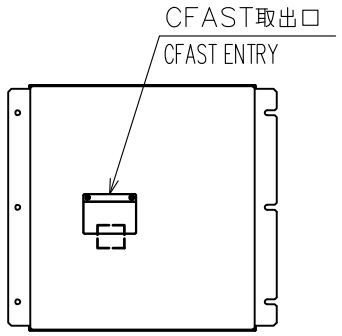


背面（尺度： 1／12）
REAR VIEW (SCALE: 1/12)

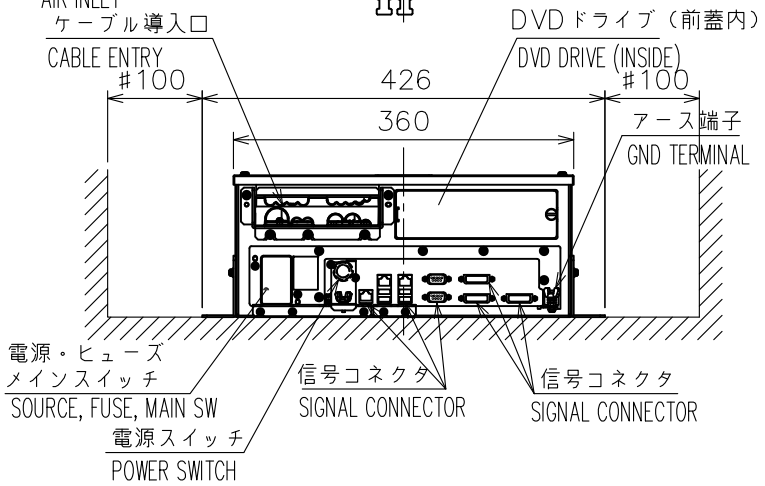


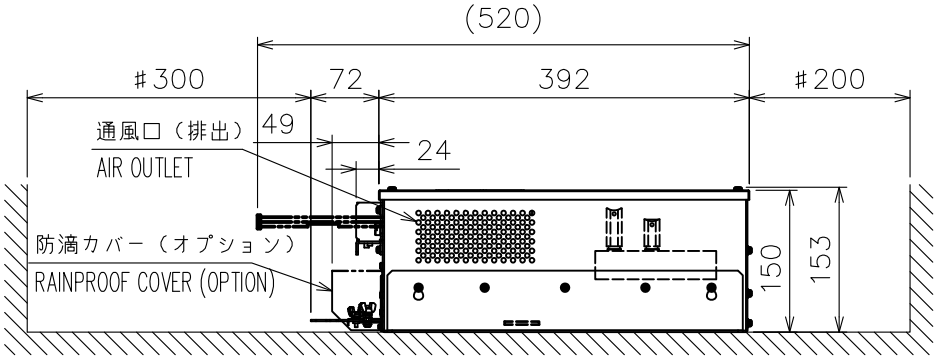


| | | | |
|---|---|---|---|
| DRAWN 30/Oct/2012 T.YAMASAKI | | | TITLE EC-3000 |
| CHECKED 30/Oct/2012 H.MAKI | | | 名称 制御部（卓上装備） |
| APPROVED 2/Nov/2012 Y.NISHIYAMA | FCR-2819ser. FMD-3200 | | 外寸図 |
| SCALE 1/8 | MASS 14 ±10% kg | | NAME PROCESSOR UNIT (TABLETOP MOUNT) |
| DWG.No. C4473-G14- A | REF.No. 24-014-010G-3 | | OUTLINE DRAWING |



FURUNO ELECTRIC CO., LTD.

FURUNO

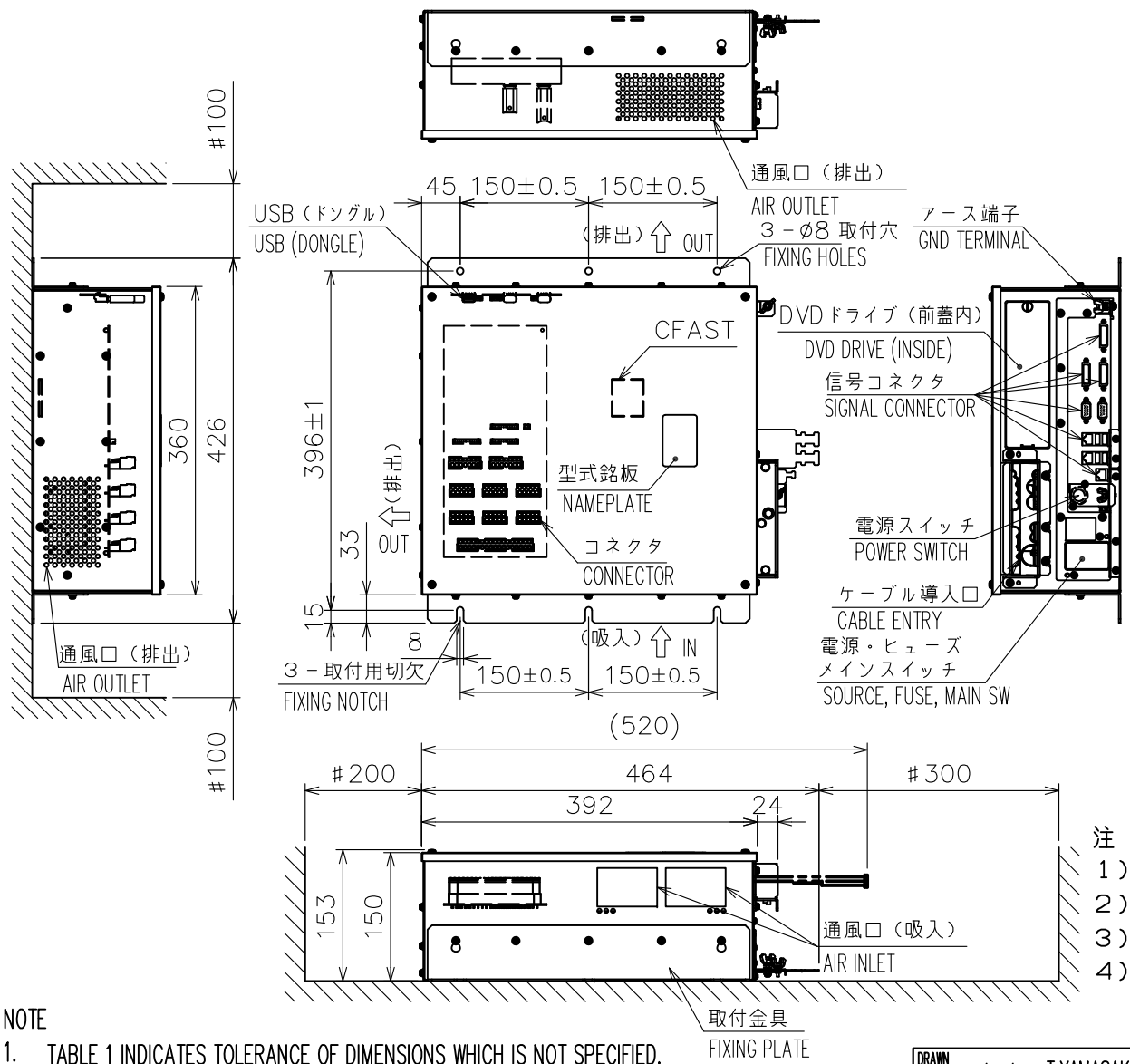


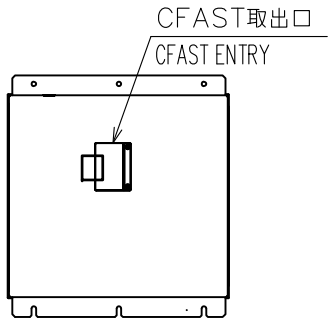


背面（尺度： 1／12）
REAR VIEW (SCALE: 1/12)

表 1 TABLE 1

| 寸法区分（mm） DIMENSION | 公差（mm） TOLERANCE |
|---|---|
| L≦50 | ±1.5 |
| 50<L≦100 | ±2.5 |
| 100<L≦500 | ±3 |

下図の向きでは取付けできません
DO NOT MOUNT FOLLOWING DIRECTIONS

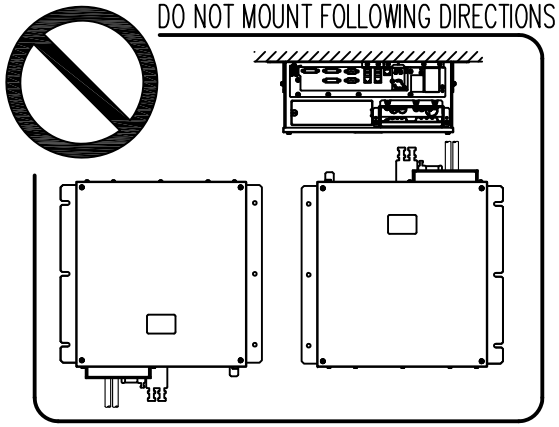

注 記
1）指定外の寸法公差は表１による。
2）＃印寸法は最小サービス空間寸法とする。
3）取付用ネジはＭ６ボルトまたはコーチボルト呼び径６を使用のこと。
4）ＤＶＤドライブの向きは左右いずれかとする。切欠きが下向きとなるよう取付金具（工材）を本体に取り付ける。

NOTE
1. TABLE 1 INDICATES TOLERANCE OF DIMENSIONS WHICH IS NOT SPECIFIED.
2. #: MINIMUM SERVICE CLEARANCE.
3. USE M6 BOLTS OR COACH SCREWS ø6 FOR FIXING THE UNIT.
4. FACE THE DVD DRIVE TO RIGHT OR LEFT SIDE EITHER. MOUNT THE FIXING PLATES (SUPPLIED) TO THE CHASSIS AS THE FIXING NOTCH FACES TO BOTTOM.

| | | | |
|---|---|---|---|
| DRAWN 13/Feb/2014 T.YAMASAKI | | | TITLE EC-3000 |
| CHECKED 13/Feb/2014 H.MAKI | | | 名称 制御部（壁掛装備） |
| APPROVED 13/Feb/2014 H.MAKI | FCR-2819ser. FMD-3200 | | 外寸図 |
| SCALE 1/8 | MASS 14 ±10% kg | | NAME PROCESSOR UNIT (BULKHEAD MOUNT) |
| DWG.No. C4473-G01- C | REF.No. 24-014-011G-2 | | OUTLINE DRAWING |

FURUNO ELECTRIC CO., LTD.

表1 TABLE 1

| 寸法区分（mm） DIMENSION | 公差（mm） TOLERANCE |
|---|---|
| L≦50 | ±1.5 |
| 50<L≦100 | ±2.5 |
| 100<L≦500 | ±3 |

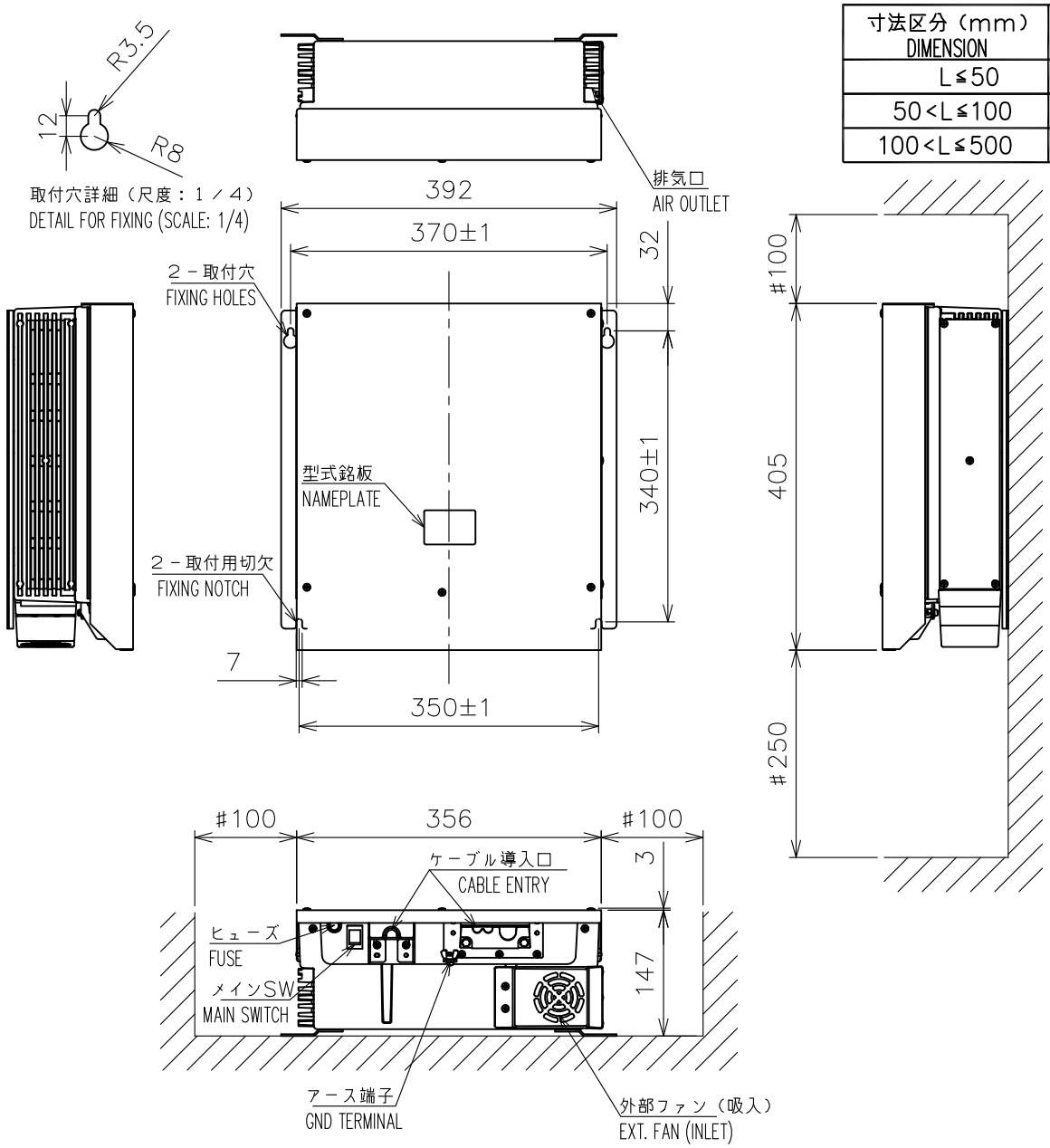


注記

1）指定外の寸法公差は表1による。
2）#印寸法は最小サービス空間寸法とする。
3）取付用ネジはM6ボルトまたはコーチボルト呼び径6を使用のこと。

NOTE

1. TABLE 1 INDICATES TOLERANCE OF DIMENSIONS WHICH IS NOT SPECIFIED.
2. #: MINIMUM SERVICE CLEARANCE.
3. USE M6 BOLTS OR COACH SCREWS ø6 FOR FIXING THE UNIT.

| | | | |
|---|---|---|---|
| DRAWN 20/Mar/2014 T.YAMASAKI | | | TITLE PSU-014/016 |
| CHECKED 20/Mar/2014 H.MAKI | | | 名称 空中線電源部 |
| APPROVED 24/Mar/2014 H.MAKI | FAR-3210/3220 ser. | | 外寸図 |
| SCALE 1/8 | MASS 8.5 ±10% kg | | NAME POWER SUPPLY UNIT |
| DWG. No. C3616-G01- B | REF. No. 03-182-910G-3 | | OUTLINE DRAWING |

表1 TABLE 1

| 寸法区分（mm） DIMENSION | 公差（mm） TOLERANCE |
|---|---|
| L≦50 | ±1.5 |
| 50<L≦100 | ±2.5 |
| 100<L≦500 | ±3 |

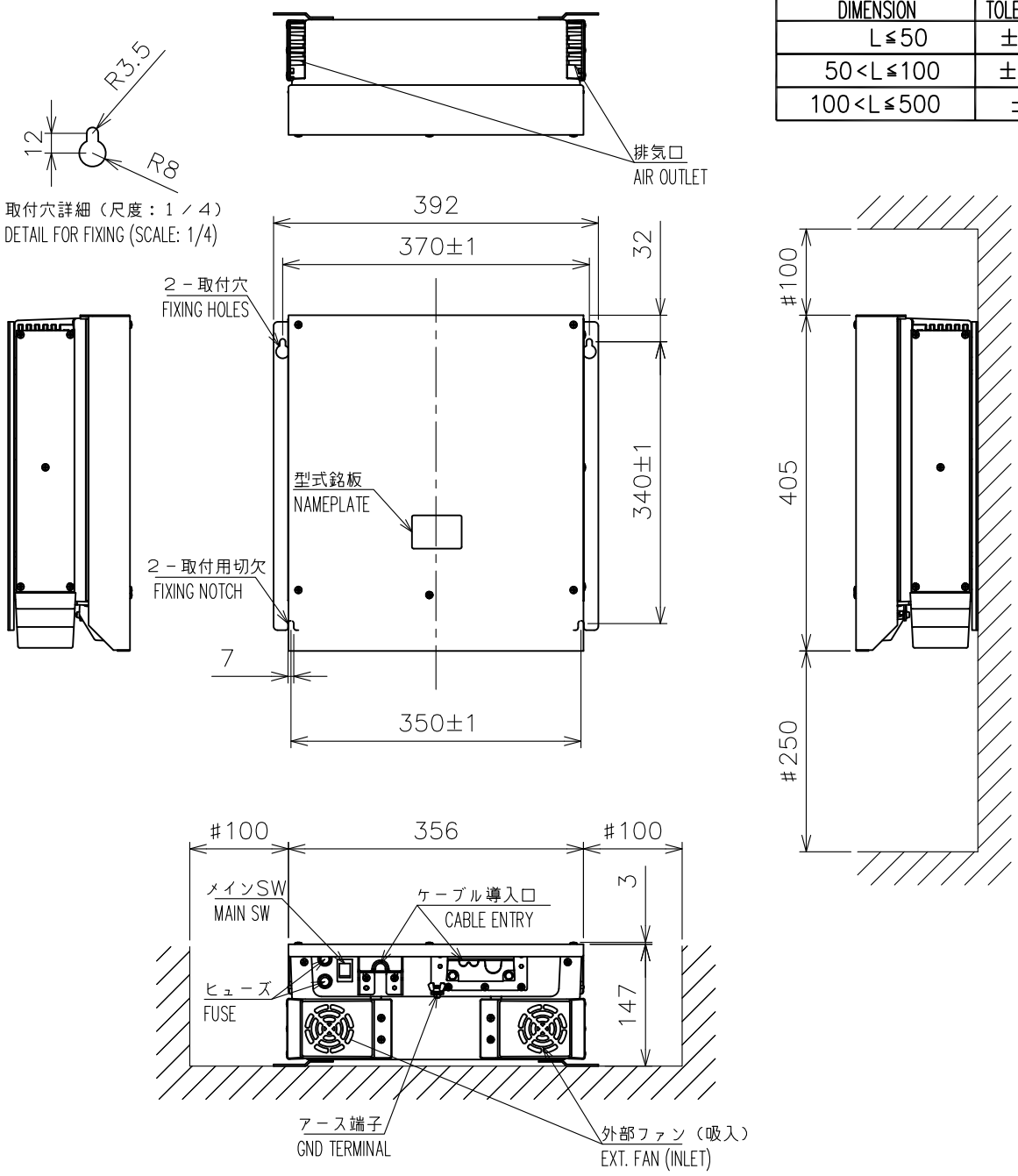


注記

1）指定外の寸法公差は表1による。
2）#印寸法は最小サービス空間寸法とする。
3）取付用ネジはM6ボルトまたはコーチボルト呼び径6を使用のこと。

NOTE

1. TABLE 1 INDICATES TOLERANCE OF DIMENSIONS WHICH IS NOT SPECIFIED.
2. #: MINIMUM SERVICE CLEARANCE.
3. USE M6 BOLTS OR COACH SCREWS ø6 FOR FIXING THE UNIT.

| | | | |
|---|---|---|---|
| DRAWN 20/Mar/2014 T.YAMASAKI | | | TITLE PSU-015/018 |
| CHECKED 20/Mar/2014 H.MAKI | | | 名称 空中線電源部 |
| APPROVED 24/Mar/2014 H.MAKI | FAR-3230S ser. | | 外寸図 |
| SCALE 1/8 MASS 10 ±10% kg | | | NAME POWER SUPPLY UNIT |
| DWG. No. C3618-G01- B | REF. No. 03-183-910G-3 | | OUTLINE DRAWING |

FURUNO

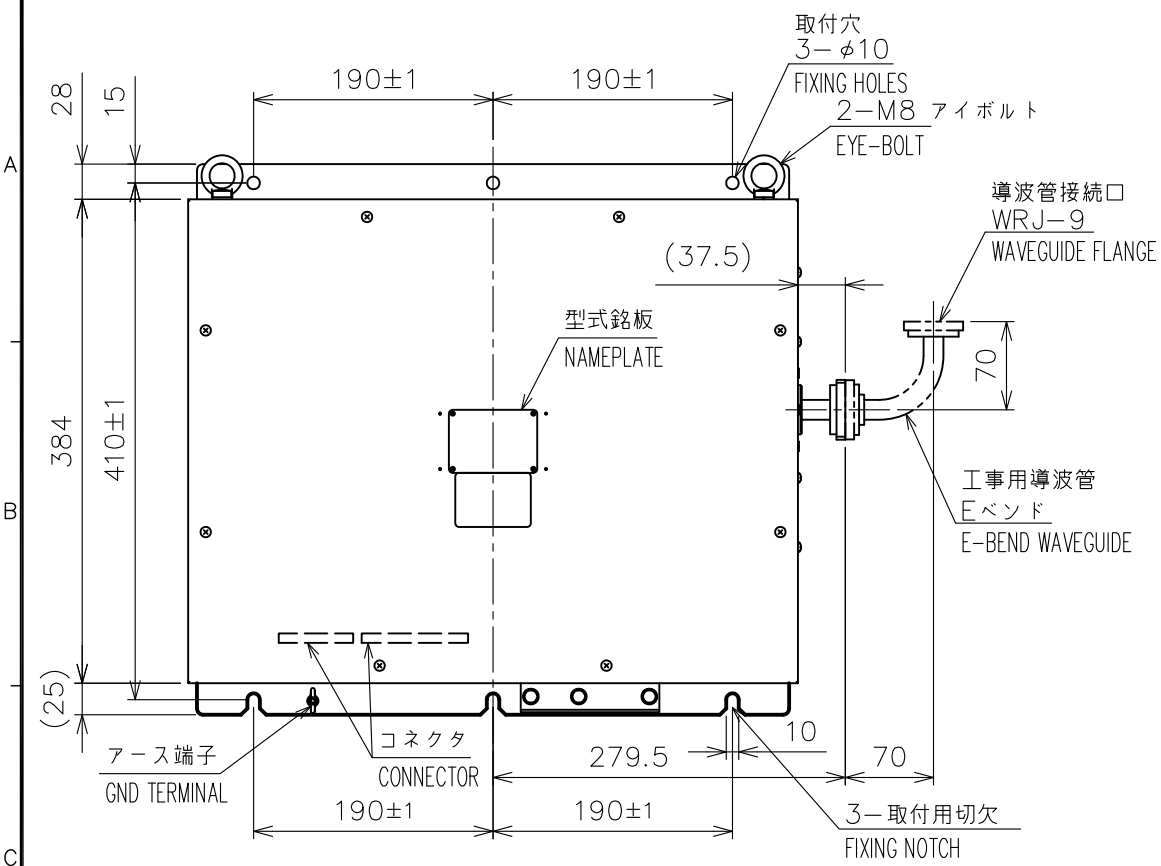


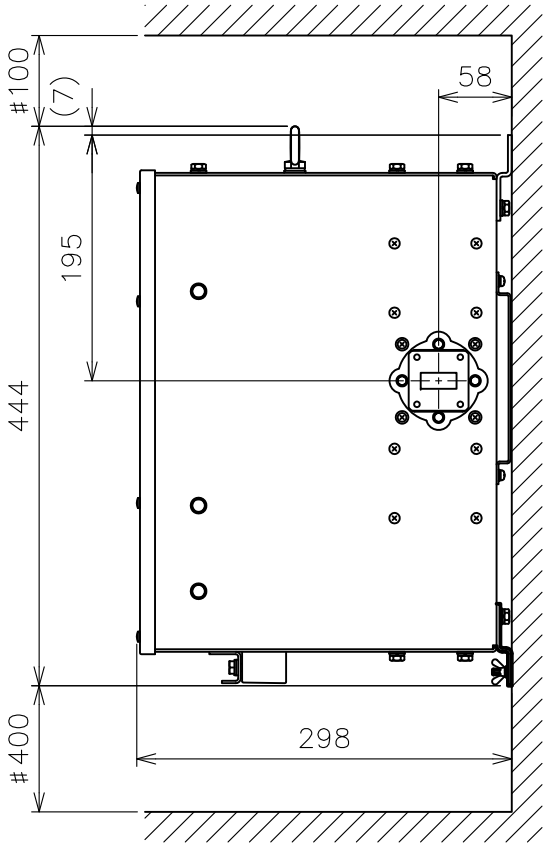


表1 TABLE 1

| 寸法区分（mm） DIMENSION | 公差（mm） TOLERANCE |
|---|---|
| L≦50 | ±1.5 |
| 50<L≦100 | ±2.5 |
| 100<L≦500 | ±3 |

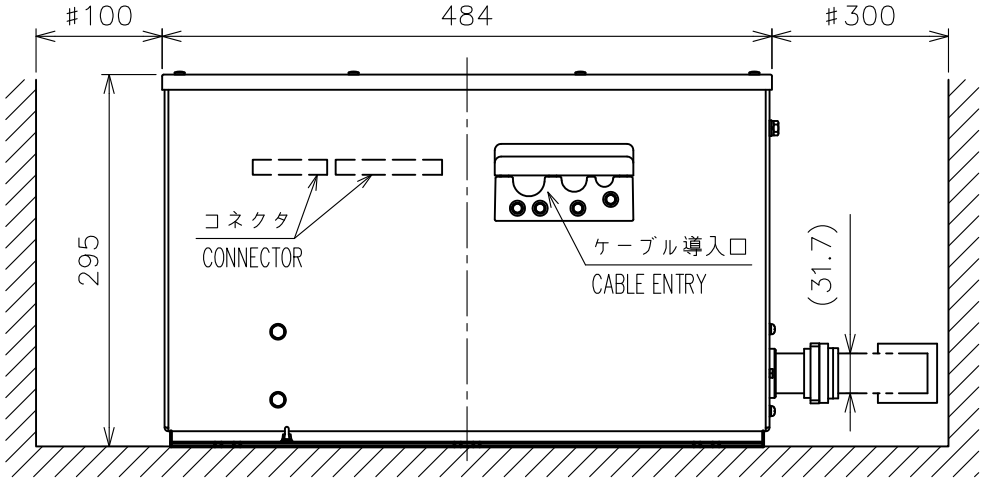


注　記　1）指定外の寸法公差は表１による。
　　2）＃印寸法は最小サービス空間寸法とする。
　　3）取付用ネジはＭ８ボルトまたはコーチボルト呼び径８を使用のこと。

NOTE　1. TABLE 1 INDICATES TOLERANCE OF DIMENSIONS WHICH IS NOT SPECIFIED.
　　2. #: MINIMUM SERVICE CLEARANCE.
　　3. USE M8 BOLTS OR COACH SCREWS ø8 FOR FIXING THE UNIT.

| | | | |
|---|---|---|---|
| DRAWN 17/Jan/2014 T.YAMASAKI | | | TITLE RTR-108 |
| CHECKED 17/Jan/2014 H.MAKI | | | 名称 送受信部（壁掛装備） |
| APPROVED 18/Jan/2014 H.MAKI | | FAR-3320W | 外寸図 |
| SCALE 1/6 | MASS 17 ±10% kg | | NAME TRANSCEIVER UNIT (BULKHEAD MOUNT) |
| DWG.No. C3624-G01- A | | REF.No. 03-182-530G-C | OUTLINE DRAWING |

FURUNO

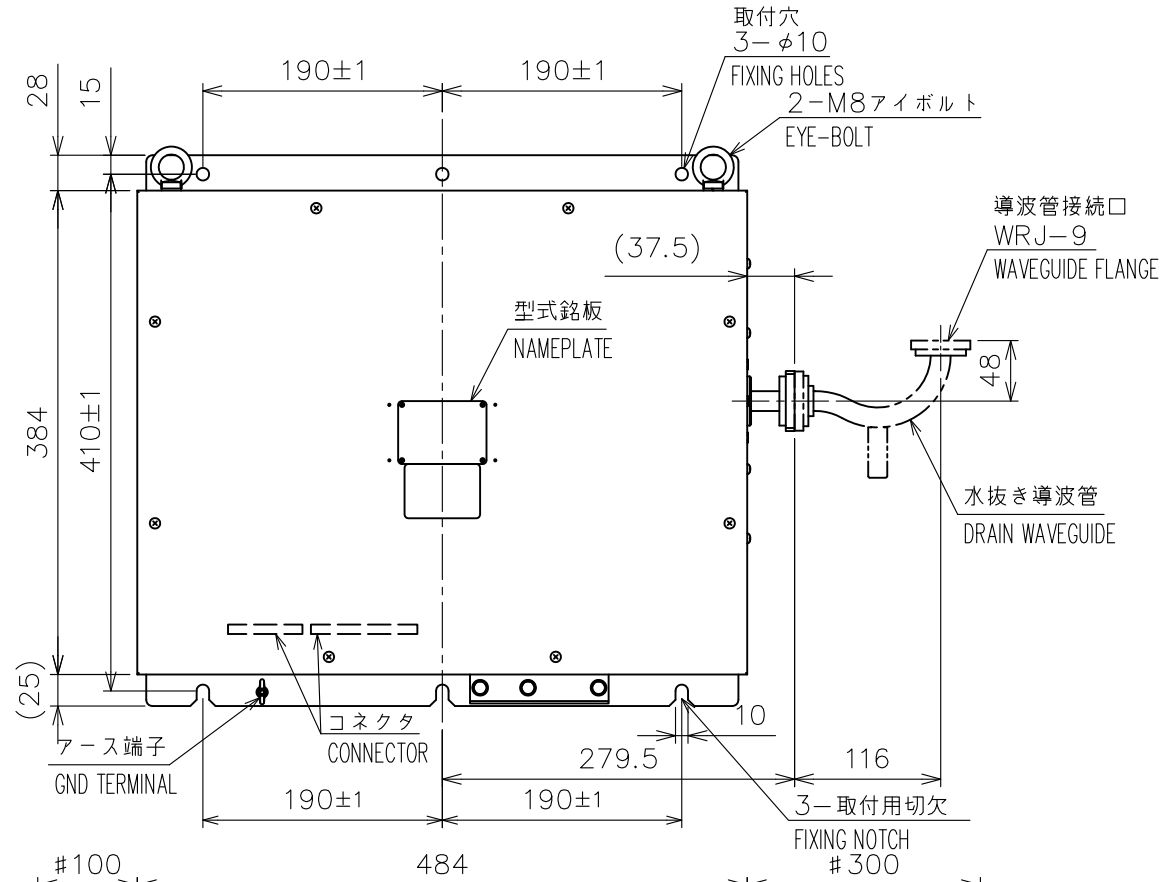


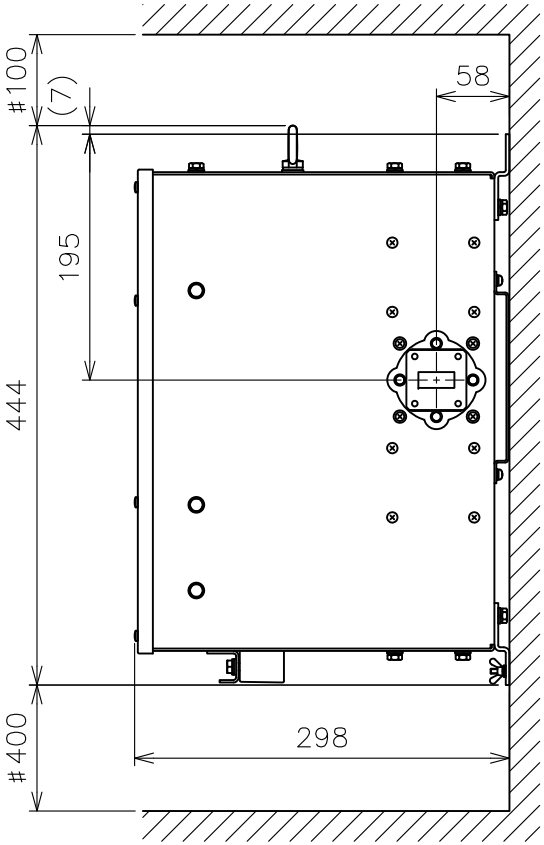


表1 TABLE 1

| 寸法区分（mm） DIMENSION | 公差（mm） TOLERANCE |
|---|---|
| L≦50 | ±1.5 |
| 50<L≦100 | ±2.5 |
| 100<L≦500 | ±3 |

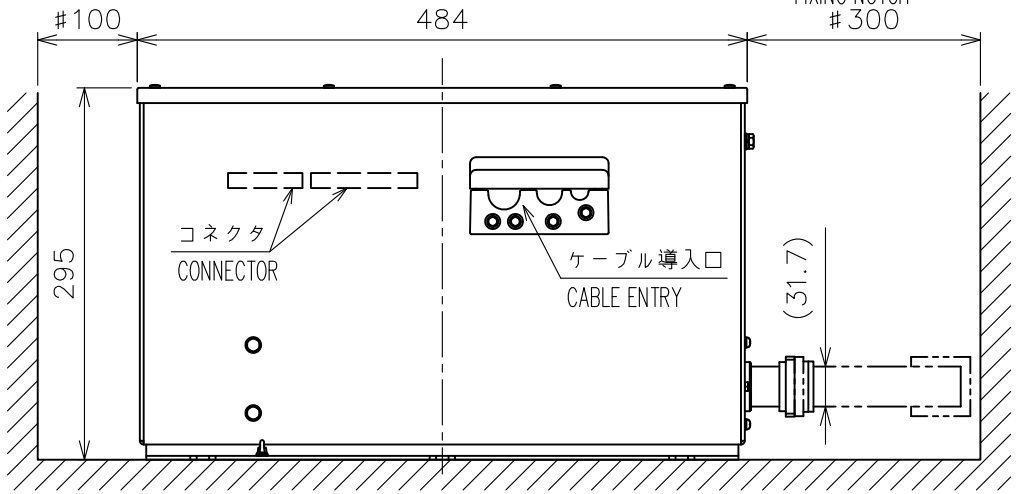


注　記　1）指定外の寸法公差は表１による。
　　2）＃印寸法は最小サービス空間寸法とする。
　　3）取付用ネジはＭ８ボルトまたはコーチボルト呼び径８を使用のこと。

NOTE　1. TABLE 1 INDICATES TOLERANCE OF DIMENSIONS WHICH IS NOT SPECIFIED.
　　2. #: MINIMUM SERVICE CLEARANCE.
　　3. USE M8 BOLTS OR COACH SCREWS ø8 FOR FIXING THE UNIT.

| | | | |
|---|---|---|---|
| DRAWN 17/Jan/2014 T.YAMASAKI | | | TITLE RTR-108 |
| CHECKED 17/Jan/2014 H.MAKI | | | 名称 送受信部（壁掛装備） |
| APPROVED 18/Jan/2014 H.MAKI | | FAR-3320W | 外寸図 |
| SCALE 1/6 | MASS 17 ±10% kg | | NAME TRANSCEIVER UNIT (BULKHEAD MOUNT) |
| DWG.No. C3624-G02- A | | REF.No. 03-182-531G-C | OUTLINE DRAWING |



FURUNO ELECTRIC CO., LTD.

FURUNO

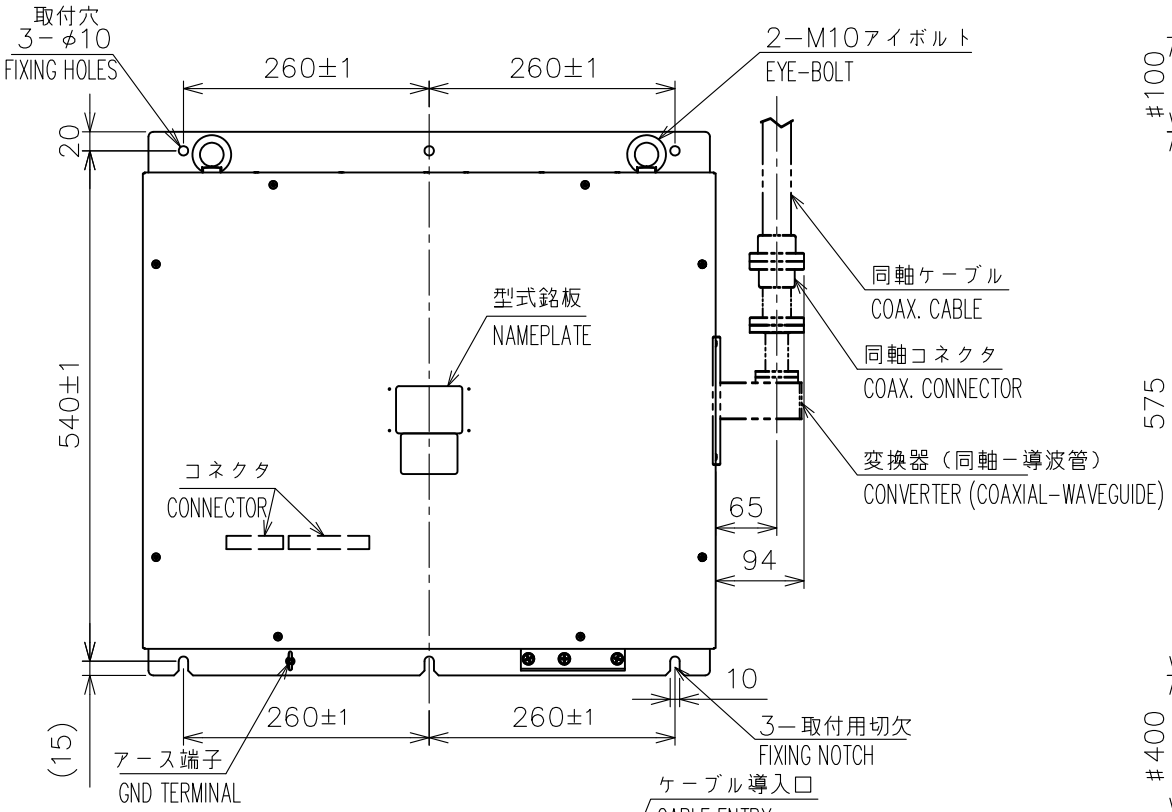


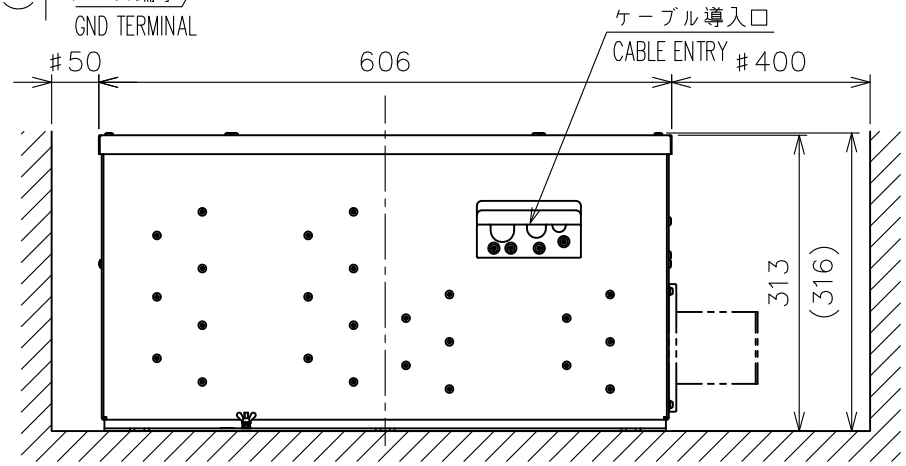


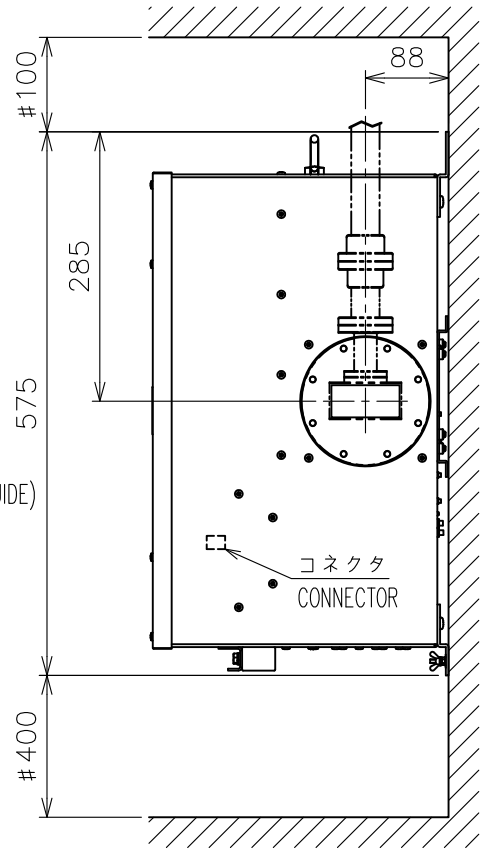


表1 TABLE 1

| 寸法区分（mm） DIMENSION | 公差（mm） TOLERANCE |
|---|---|
| L≦50 | ±1.5 |
| 50<L≦100 | ±2.5 |
| 100<L≦500 | ±3 |
| 500<L≦1000 | ±4 |

注　記　1）　指定外の寸法公差は表１による。
　　2）　#印寸法は最小サービス空間寸法とする。
　　3）　取付用ネジはＭ８ボルトまたはコーチボルト呼び径８を使用のこと。

NOTE　1.　TABLE 1 INDICATES TOLERANCE OF DIMENSIONS WHICH IS NOT SPECIFIED.
　　2.　#: MINIMUM SERVICE CLEARANCE.
　　3.　USE M8 BOLTS OR COACH SCREWS ø8 FOR FIXING THE UNIT.

| | | | |
|---|---|---|---|
| DRAWN 18/Jan/2014 T.YAMASAKI | | | TITLE RTR-109 |
| CHECKED 18/Jan/2014 H.MAKI | | | 名称 送受信部（壁掛装備） |
| APPROVED 18/Jan/2014 H.MAKI | | FAR-3330SW | 外寸図 |
| SCALE 1/8 | MASS 24 ±10% kg | | NAME TRANSCEIVER UNIT (BULKHEAD MOUNT) |
| DWG.No. C3625-G02- A | | REF.No. 03-183-530G-C | OUTLINE DRAWING |

D-11

FURUNO

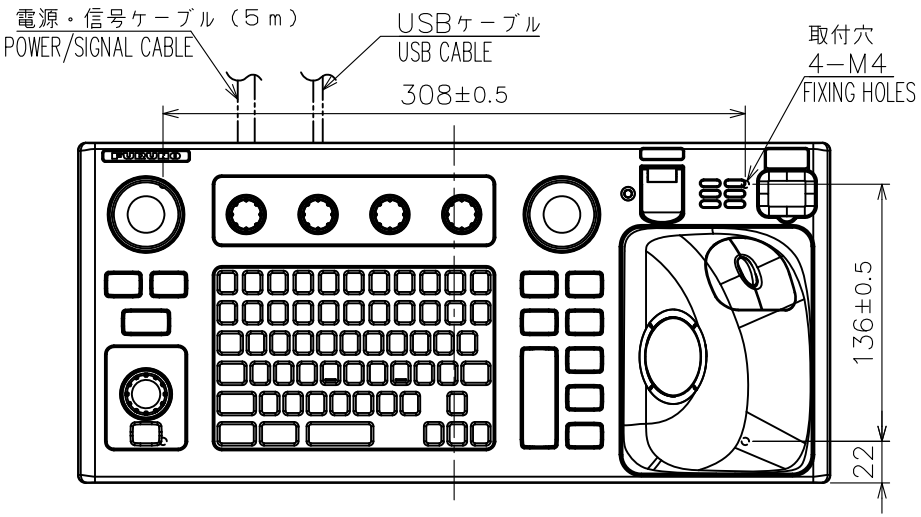


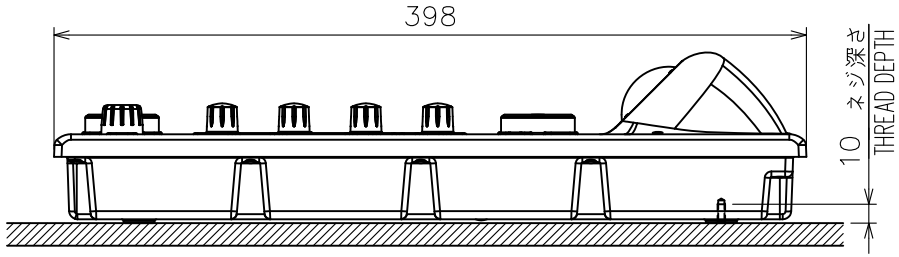


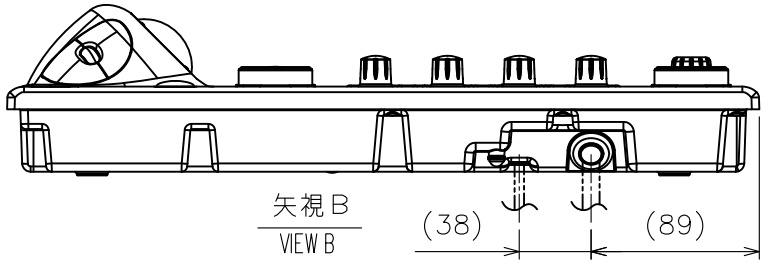


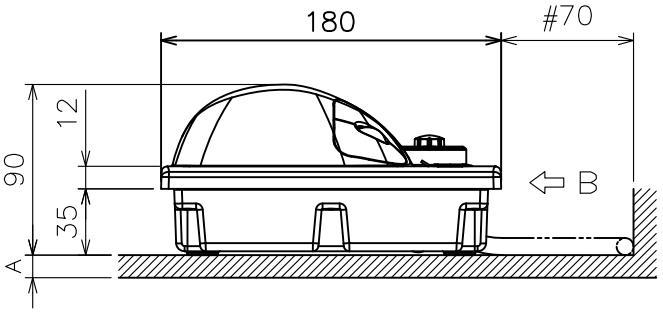


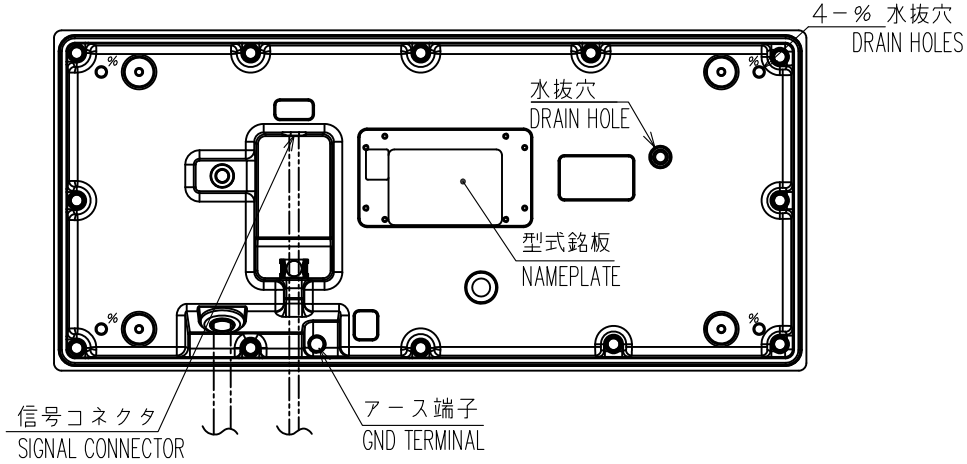


表1　TABLE 1

| 寸法区分（mm）DIMENSION | 公差（mm）TOLERANCE |
|---|---|
| L≦50 | ±1.5 |
| 50<L≦100 | ±2.5 |
| 100<L≦500 | ±3 |

注記　１）指定外の寸法公差は表１による。
２）＃印寸法は最小サービス空間寸法とする。
３）取付ネジはセムスネジＢ　Ｍ４×１２を使用のこと。
壁の厚さ（Ａ）は最小２ｍｍ、最大４ｍｍとする。
それ以外の場合は、Ｍ４×（Ａ（壁の厚さ）＋８±２ｍｍ）とする。

NOTE
1. TABLE 1 INDICATES TOLERANCE OF DIMENSIONS WHICH IS NOT SPECIFIED.
2. #: MINIMUM SERVICE CLEARANCE.
3. USE SEMS B SCREWS (M4x12) FOR BULKHEAD THICKNESS(A): 2≦A≦4
OR SCREW LENGTH: A+8±2.

| | | | |
|---|---|---|---|
| DRAWN 6/Nov/2012 T.YAMASAKI | | TITLE | RCU-024 |
| CHECKED 6/Nov/2012 H.MAKI | | 名称 | ECDIS操作部（卓上装備） |
| APPROVED 7/Nov/2012 Y.NISHIYAMA | FMD-3200 | | 外寸図 |
| SCALE 1/4 | MASS 3.0 ±10% kg 質量は５ｍケーブルを含む。MASS INCLUDES 5m CABLE. | NAME | ECDIS CONTROL UNIT (TABLETOP MOUNT) |
| DWG.No. C4473-G02- B | REF.No. 24-014-100G-2 | | OUTLINE DRAWING |

FURUNO ELECTRIC CO., LTD.

FURUNO

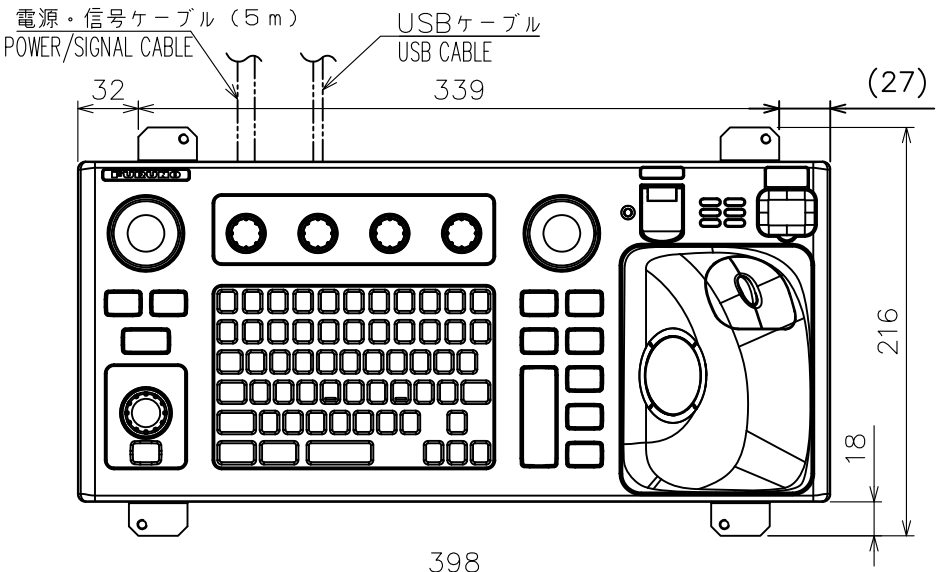


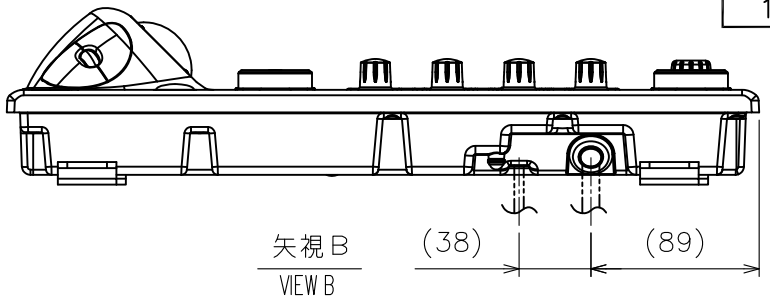


表1　TABLE 1

| 寸法区分（mm） DIMENSION | 公差（mm） TOLERANCE |
|---|---|
| L≦50 | ±1.5 |
| 50<L≦100 | ±2.5 |
| 100<L≦500 | ±3 |

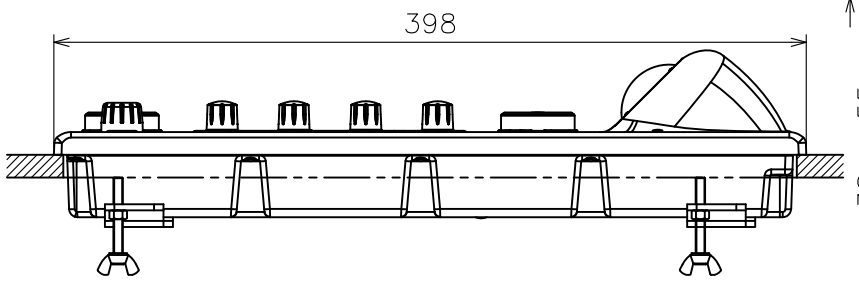


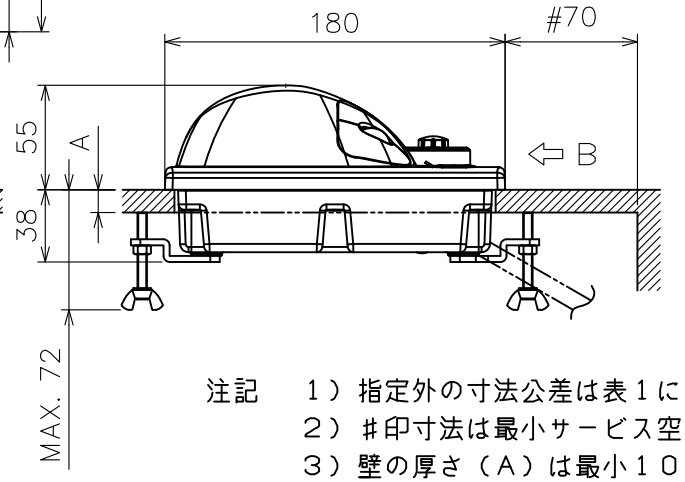


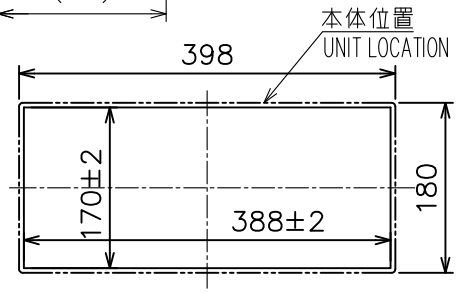


取付穴寸法（尺度：１／８）
CUTOUT DIMENSIONS (SCALE: 1/8)

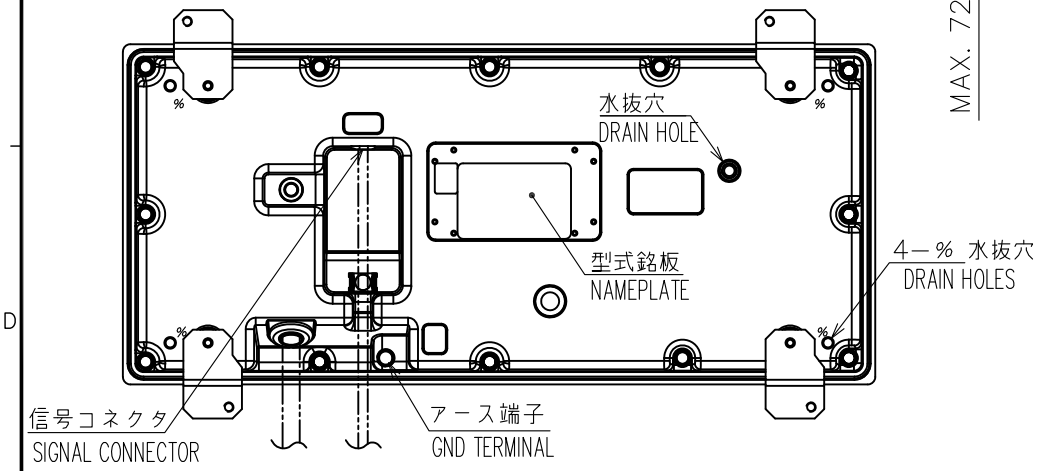


注記　１）指定外の寸法公差は表１による。
２）＃印寸法は最小サービス空間寸法とする。
３）壁の厚さ（Ａ）は最小１０ｍｍ、最大２０ｍｍとする。

NOTE　1. TABLE 1 INDICATES TOLERANCE OF DIMENSIONS WHICH IS NOT SPECIFIED.
2. #: MINIMUM SERVICE CLEARANCE.
3. BULKHEAD THICKNESS(A): 10≦A≦20

| | | | |
|---|---|---|---|
| DRAWN 5/Nov/2012 T.YAMASAKI | | TITLE | RCU-024 |
| CHECKED 5/Nov/2012 H.MAKI | | 名称 | ECDIS操作部（埋込装備） |
| APPROVED 7/Nov/2012 Y.NISHIYAMA | FMD-3200 | | 外寸図 |
| SCALE 1/4 | MASS 3.1 ±10% kg 質量は5mケーブルを含む。 MASS INCLUDES 5m CABLE. | NAME | ECDIS CONTROL UNIT (FLUSH MOUNT) |
| DWG.No. C4473-G03- B | REF.No. 24-014-110G-2 | | OUTLINE DRAWING |

FURUNO ELECTRIC CO., LTD.

FURUNO

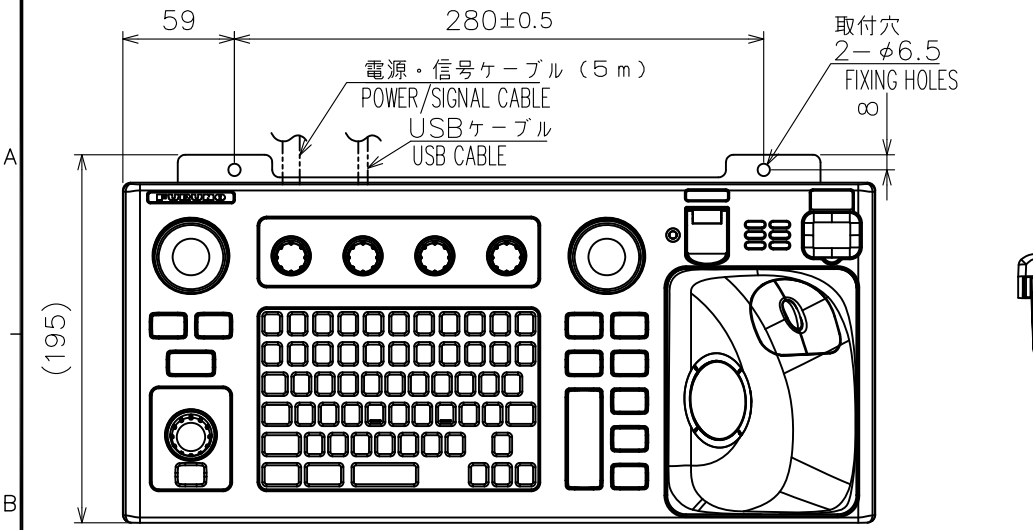


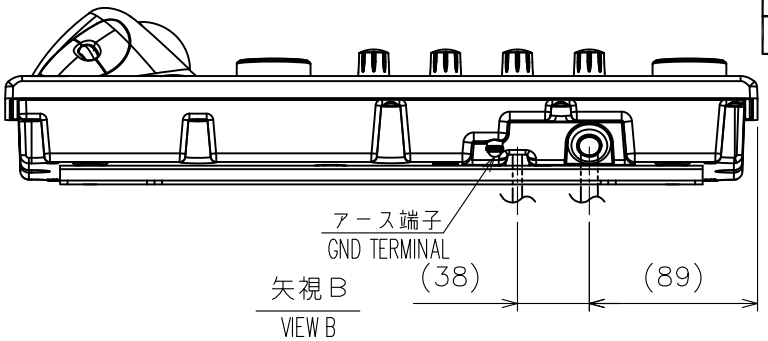


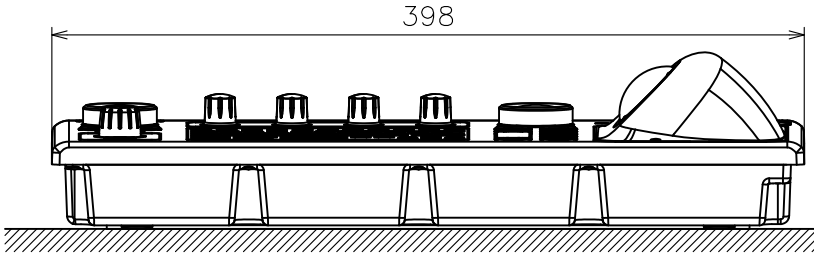


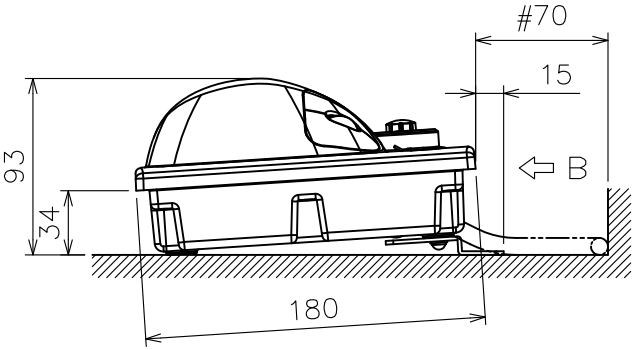


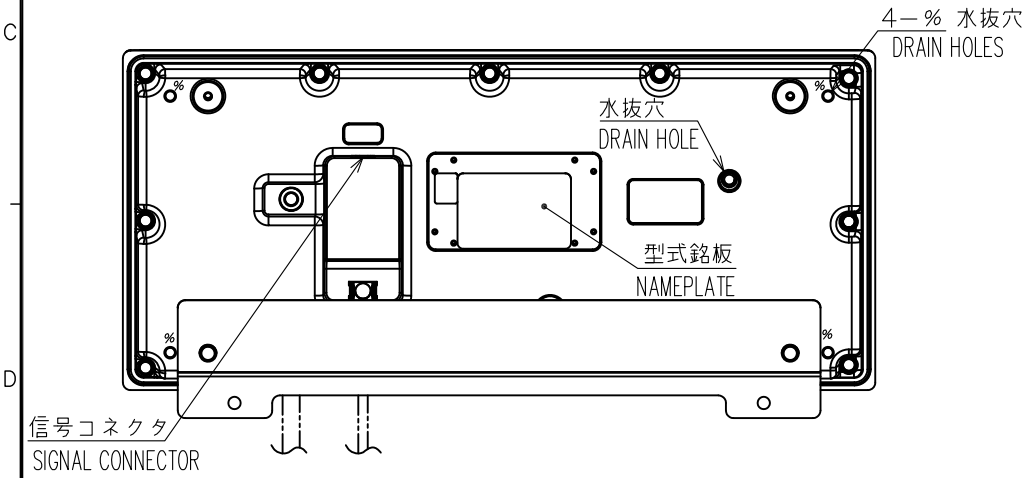


表1　TABLE 1

| 寸法区分（mm）DIMENSION | 公差（mm）TOLERANCE |
|---|---|
| L≦50 | ±1.5 |
| 50<L≦100 | ±2.5 |
| 100<L≦500 | ±3 |

注 記　1）指定外の寸法公差は表１による。
　　2）＃印寸法は最小サービス空間寸法とする。
　　3）取付ネジはトラスタッピンネジ呼び径５×２０を使用のこと。

NOTE　1. TABLE 1 INDICATES TOLERANCE OF DIMENSIONS WHICH IS NOT SPECIFIED.
　　2. #: MINIMUM SERVICE CLEARANCE.
　　3. USE TAPPING SCREWS ø5x20 FOR FIXING THE UNIT.

| | | | |
|---|---|---|---|
| DRAWN 5/Nov/2012 T.YAMASAKI | | | TITLE RCU-024 |
| CHECKED 5/Nov/2012 H.MAKI | | | 名称 ECDIS操作部（取付金具） |
| APPROVED 7/Nov/2012 Y.NISHIYAMA | | FMD-3200 | 外寸図 |
| SCALE 1/4 | MASS 3.3 ±10% kg | 質量は5mケーブルを含む。MASS INCLUDES 5m CABLE. | NAME ECDIS CONTROL UNIT (FIXTURE MOUNT) |
| DWG.No. C4473-G04- B | | REF.No. 24-014-120G-2 | OUTLINE DRAWING |

FURUNO ELECTRIC CO., LTD.

FURUNO

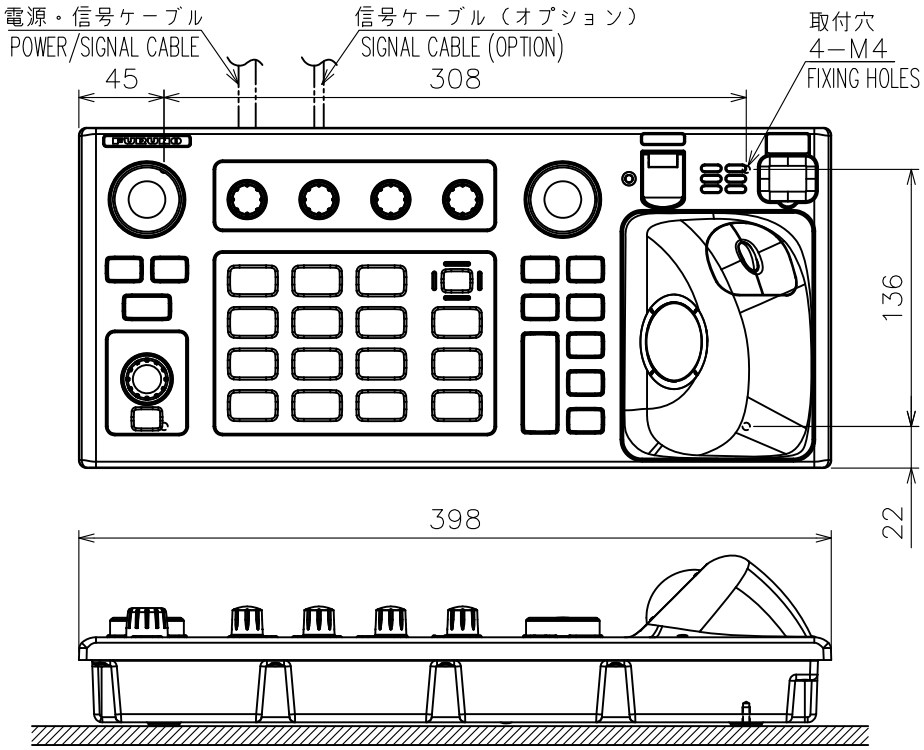


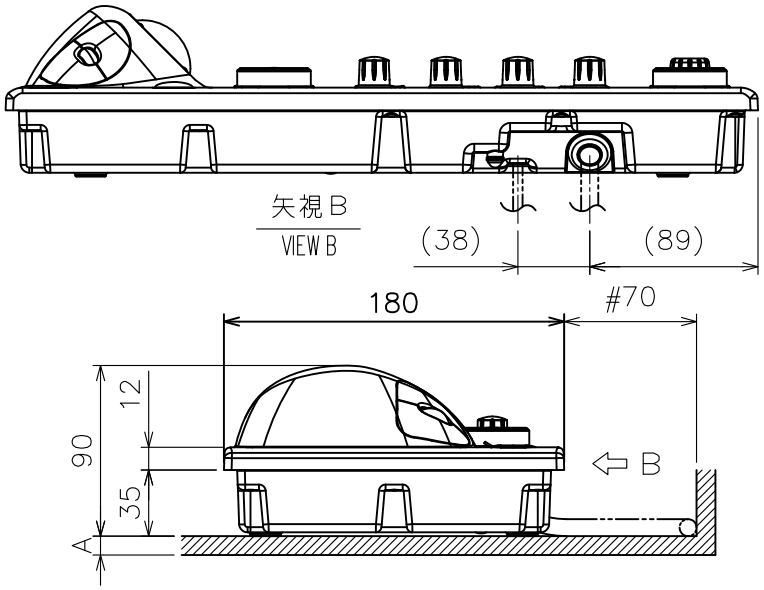


表1 TABLE 1

| 寸法区分（mm） DIMENSION | 公差（mm） TOLERANCE |
|---|---|
| L≦50 | ±1.5 |
| 50<L≦100 | ±2.5 |
| 100<L≦500 | ±3 |

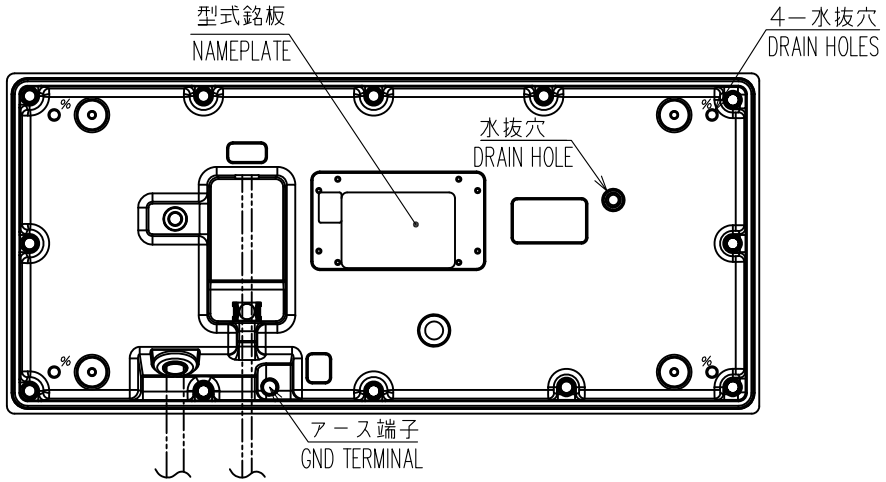


注　記　1）　指定外の寸法公差は表１による。
　　2）　#印寸法は最小サービス空間寸法とする。
　　3）　取付ネジはセムスネジB　M４×１２を使用のこと。
　　壁の厚さ（A）は最小２、最大４とする。
　　または、ねじ長さを（A＋８±２）とする。

NOTE　1. TABLE 1 INDICATES TOLERANCE OF DIMENSIONS WHICH IS NOT SPECIFIED.
2. #: MINIMUM SERVICE CLEARANCE.
3. USE SEMS B SCREWS M4×12 FOR FIXING THE UNIT.
BULKHEAD THICKNESS (A): 2≦A≦4 OR SCREW LENGTH: A+8±2.

| | | | |
|---|---|---|---|
| DRAWN 21/May/2012 T.YAMASAKI | | | TITLE RCU-025 |
| CHECKED 21/May/2012 H.MAKI | | | 名称 レーダー操作部（卓上装備） |
| APPROVED 24/May/2012 Y.NISHIYAMA | | FCR-2819 ser. | 外寸図 |
| SCALE 1/4 | MASS 3.0 ±10% kg | 質量は5mケーブルを含む。 MASS INCLUDES 5m CABLE. | NAME RADAR CONTROL UNIT (TABLETOP MOUNT) |
| DWG.No. C3607-G01- A | | REF.No. 03-179-100G-2 | OUTLINE DRAWING |

FURUNO ELECTRIC CO., LTD.

FURUNO

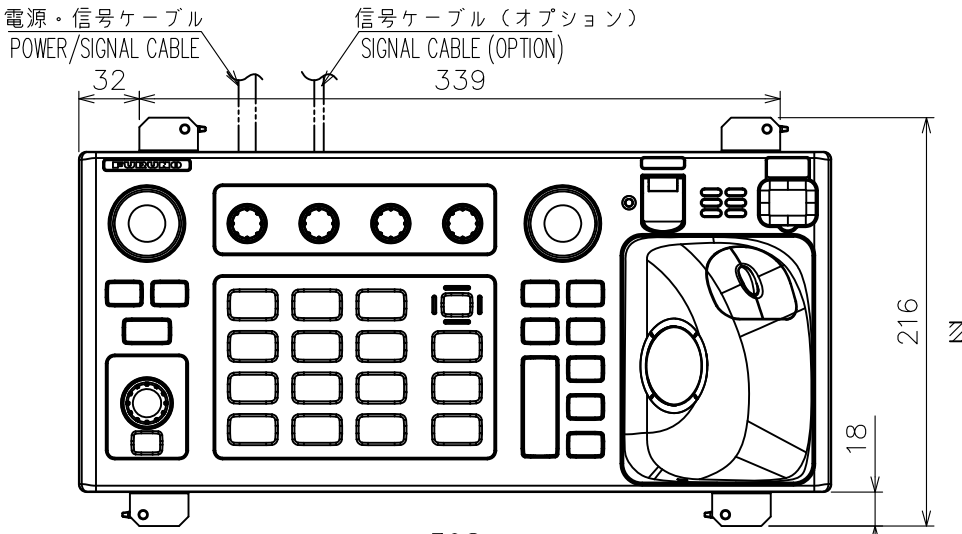


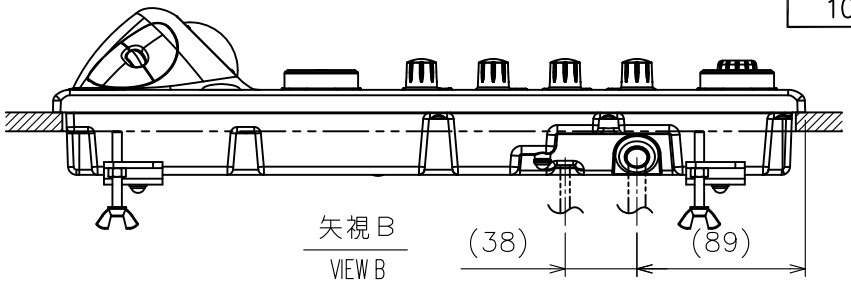


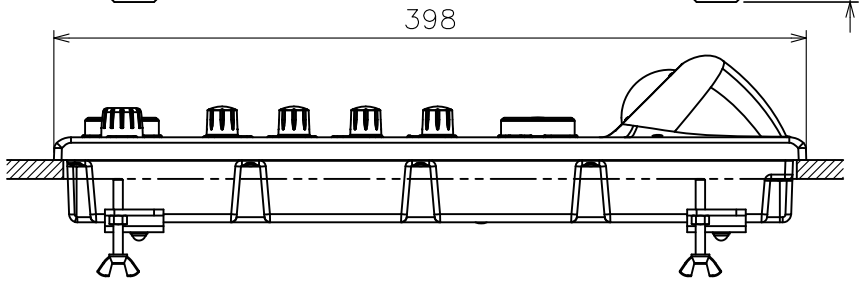


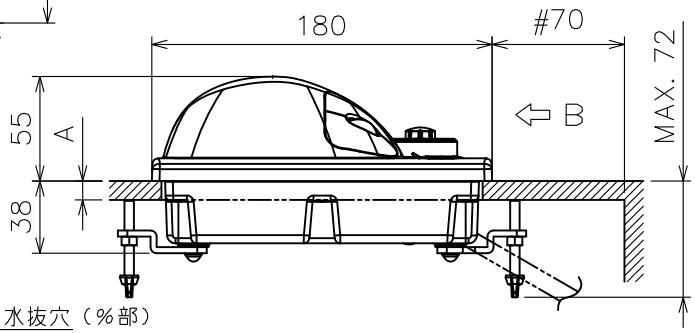


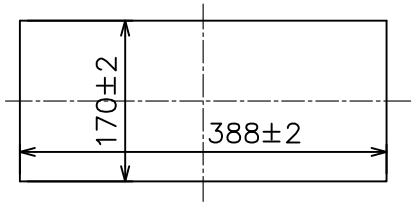


取付穴寸法（尺度：１／８）

CUTOUT DIMENSIONS (SCALE: 1/8)

表1 TABLE 1

| 寸法区分（mm） DIMENSION | 公差（mm） TOLERANCE |
|---|---|
| L≦50 | ±1.5 |
| 50<L≦100 | ±2.5 |
| 100<L≦500 | ±3 |

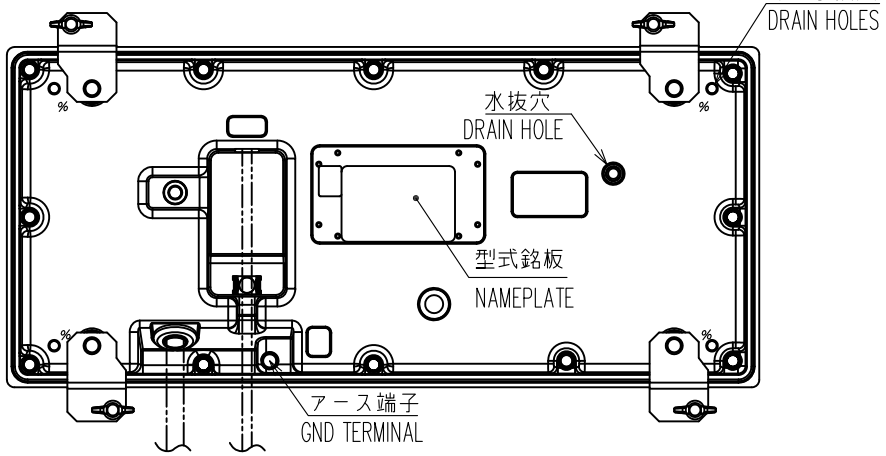


注　記　１）　指定外の寸法公差は表１による。
　　２）　#印寸法は最小サービス空間寸法とする。
　　３）　壁の厚さ（Ａ）は最小１０、最大２０とする。

NOTE　1.　TABLE 1 INDICATES TOLERANCE OF DIMENSIONS WHICH IS NOT SPECIFIED.
　　2.　#: MINIMUM SERVICE CLEARANCE.
　　3.　BULKHEAD THICKNESS (A): 10≦A≦20.

| | | | |
|---|---|---|---|
| DRAWN 21/May/2012 T.YAMASAKI | | | TITLE RCU-025 |
| CHECKED 21/May/2012 H.MAKI | | | 名称 レーダー操作部（埋込装備） |
| APPROVED 24/May/2012 Y.NISHIYAMA | | FCR-2819 ser. | 外寸図 |
| SCALE 1/4 | MASS 3.1 ±10% kg | 質量は5mケーブルを含む。 MASS INCLUDES 5m CABLE. | NAME RADAR CONTROL UNIT (FLUSH MOUNT) |
| DWG.No. C3607-G02- A | | REF.No. 03-179-110G-2 | OUTLINE DRAWING |

FURUNO ELECTRIC CO., LTD.

FURUNO

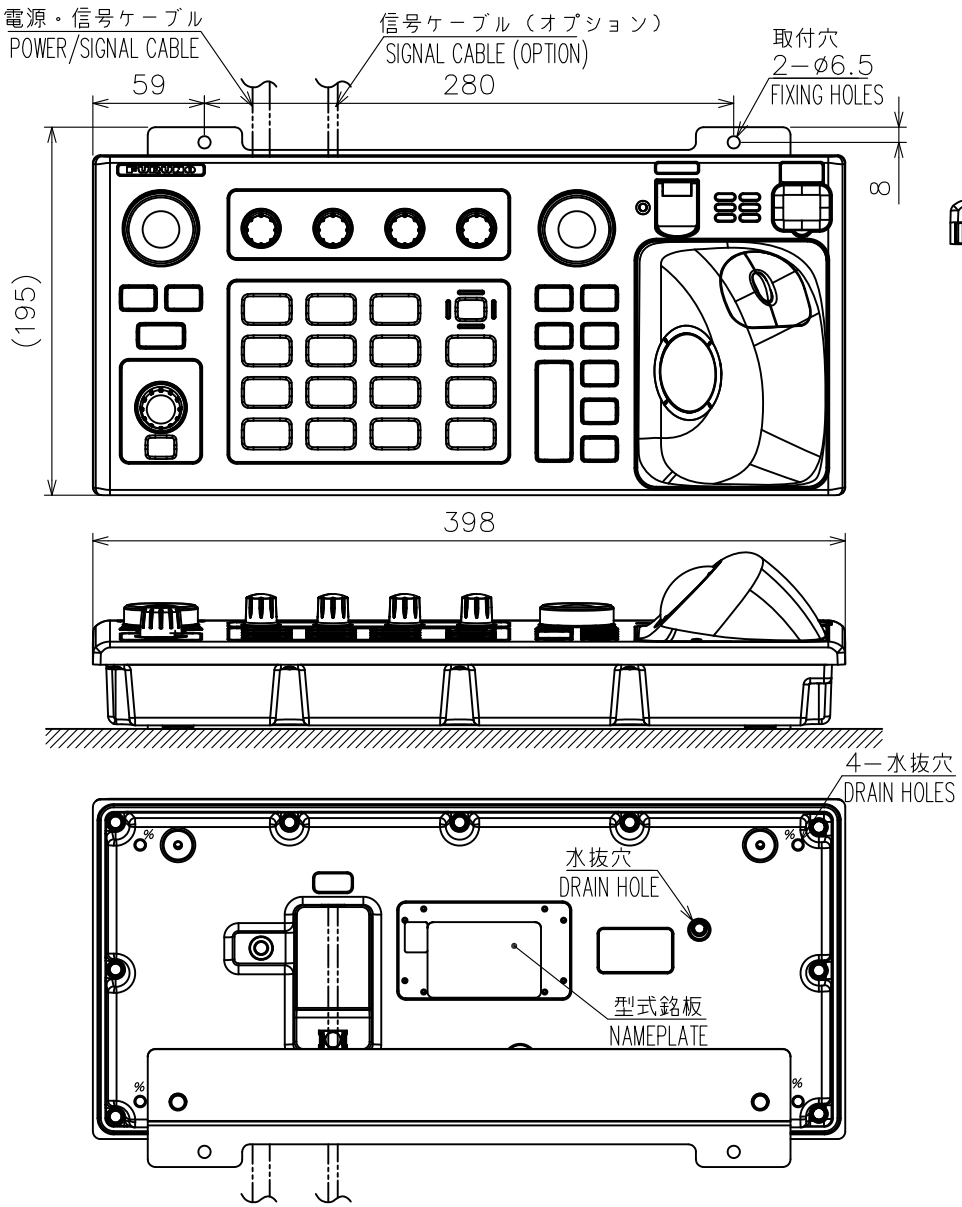


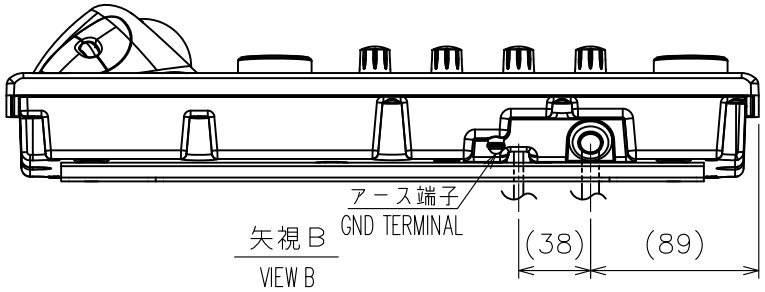


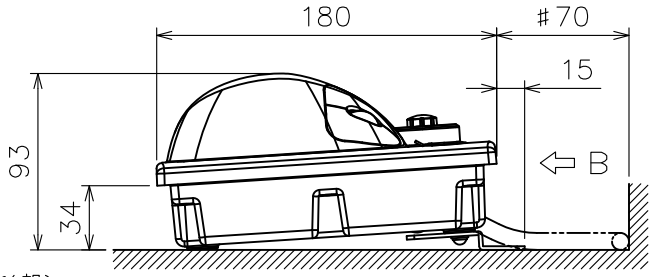


表1 TABLE 1

| 寸法区分（mm） DIMENSION | 公差（mm） TOLERANCE |
|---|---|
| L≦50 | ±1.5 |
| 50<L≦100 | ±2.5 |
| 100<L≦500 | ±3 |

注　記　1）　指定外の寸法公差は表１による。
　　2）　#印寸法は最小サービス空間寸法とする。
　　3）　取付ネジはトラスタッピンネジ呼び径５×２０を使用のこと。

NOTE　1.　TABLE 1 INDICATES TOLERANCE OF DIMENSIONS WHICH IS NOT SPECIFIED.
　　2.　#: MINIMUM SERVICE CLEARANCE.
　　3.　USE TAPPING SCREWS ø5×20 FOR FIXING THE UNIT.

| | | | |
|---|---|---|---|
| DRAWN 21/May/2012 T.YAMASAKI | | TITLE | RCU-025 |
| CHECKED 21/May/2012 H.MAKI | | 名称 | レーダー操作部（取付金具） |
| APPROVED 24/May/2012 Y.NISHIYAMA | FCR-2819 ser. | | 外寸図 |
| SCALE 1/4 | MASS 3.3 ±10% kg 質量は5mケーブルを含む。MASS INCLUDES 5m CABLE. | NAME | RADAR CONTROL UNIT (FIXTURE MOUNT) |
| DWG.No. C3607-G03- A | REF.No. 03-179-120G-2 | | OUTLINE DRAWING |

FURUNO ELECTRIC CO., LTD.

FURUNO

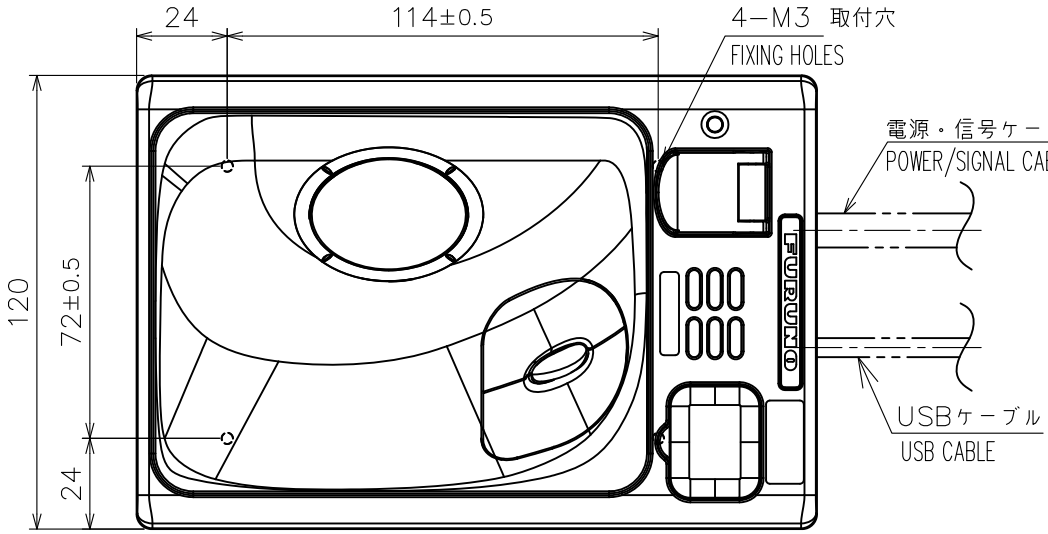


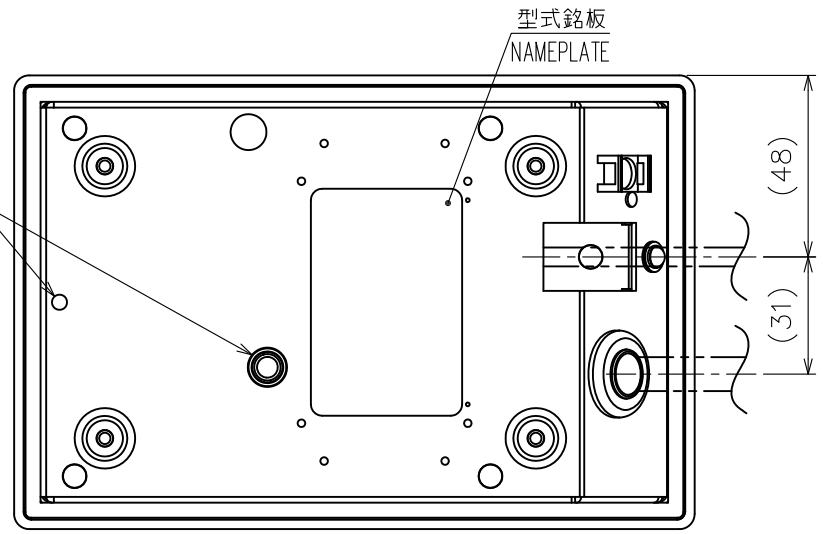


底面図
BOTTOM VIEW

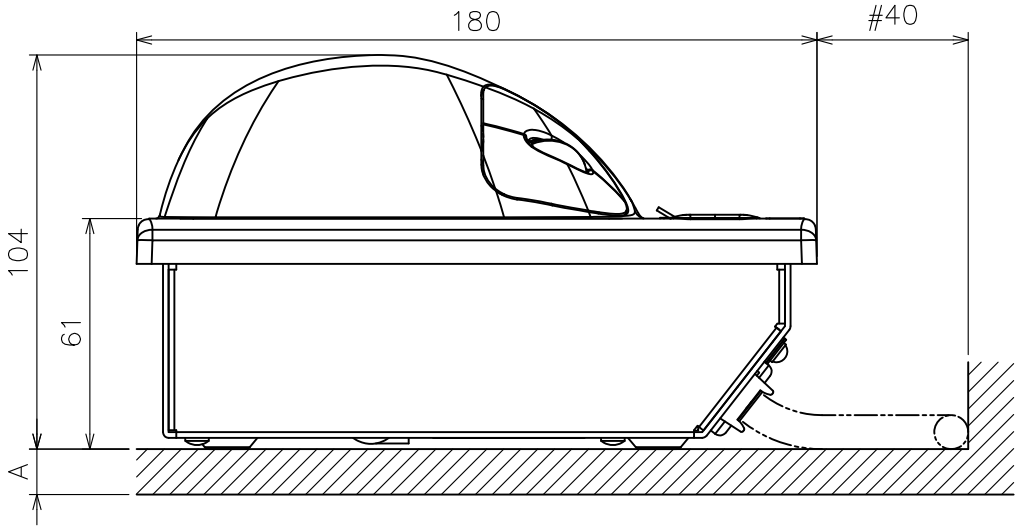


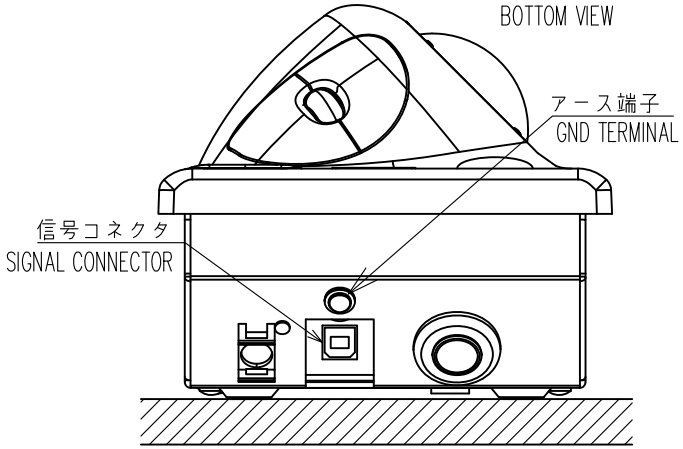


表1 TABLE 1

| 寸法区分（mm） DIMENSION | 公差（mm） TOLERANCE |
|---|---|
| L≦50 | ±1.5 |
| 50<L≦100 | ±2.5 |
| 100<L≦500 | ±3 |

注 記 １） 指定外の寸法公差は表１による。
２） ＃印寸法は最小サービス空間寸法とする。
３） 取付ネジはセムスネジＢ Ｍ３×１２を使用のこと。壁の厚さ（Ａ）は最小２、最大４とする。それ以外はねじ長さをＡ＋８±２とする。

NOTE 1. TABLE 1 INDICATES TOLERANCE OF DIMENSIONS WHICH IS NOT SPECIFIED.
2. #: MINIMUM SERVICE CLEARANCE.
3. USE SEMS B SCREWS M3x12 FOR BULKHEAD THICKNESS (A): 2≦A≦4. OR SCREW LENGTH: A+8±2.

| | | | |
|---|---|---|---|
| DRAWN 5/Nov/2012 T.YAMASAKI | | TITLE | RCU-026 |
| CHECKED 5/Nov/2012 H.MAKI | | 名称 | トラックボール操作部（卓上装備） |
| APPROVED 7/Nov/2012 Y.NISHIYAMA | FMD-3200 | | 外寸図 |
| SCALE 1/2 MASS 1.4 ±10% kg | 質量は5mケーブルを含む。 MASS INCLUDES 5m CABLE. | NAME | TRACKBALL CONTROL UNIT (TABLETOP MOUNT) |
| DWG.No. C4473-G05- B | REF.No. 24-014-150G-2 | | OUTLINE DRAWING |

FURUNO ELECTRIC CO., LTD.

FURUNO

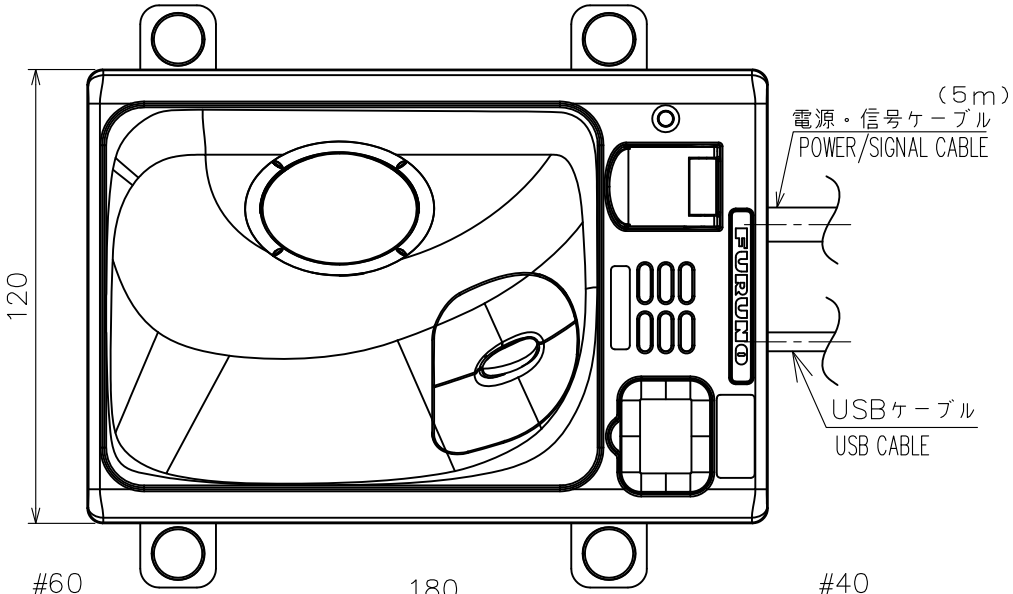


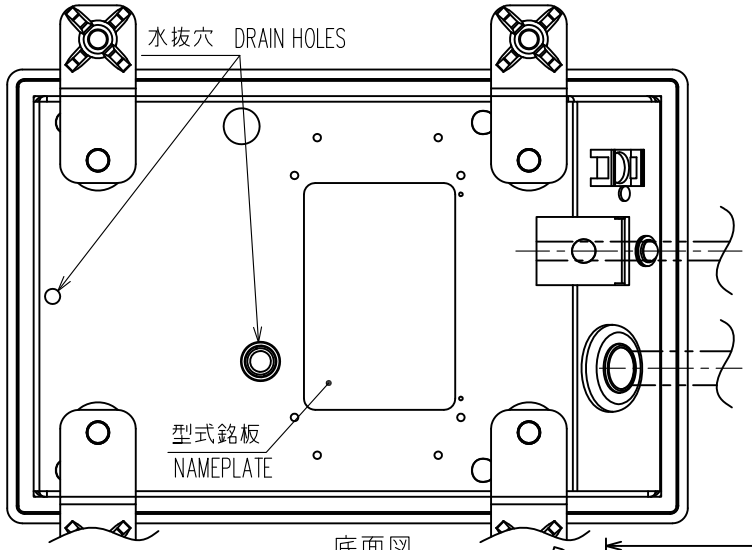


底面図
BOTTOM VIEW

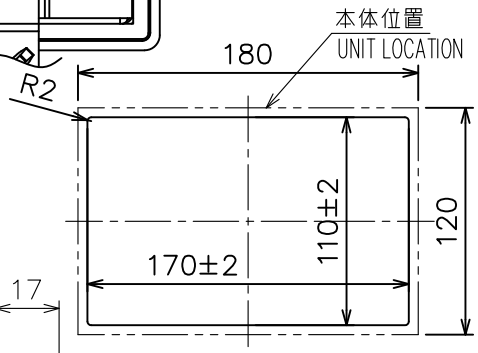


取付穴寸法（尺度：1／4）
CUTOUT DIMENSIONS (SCALE: 1/4)

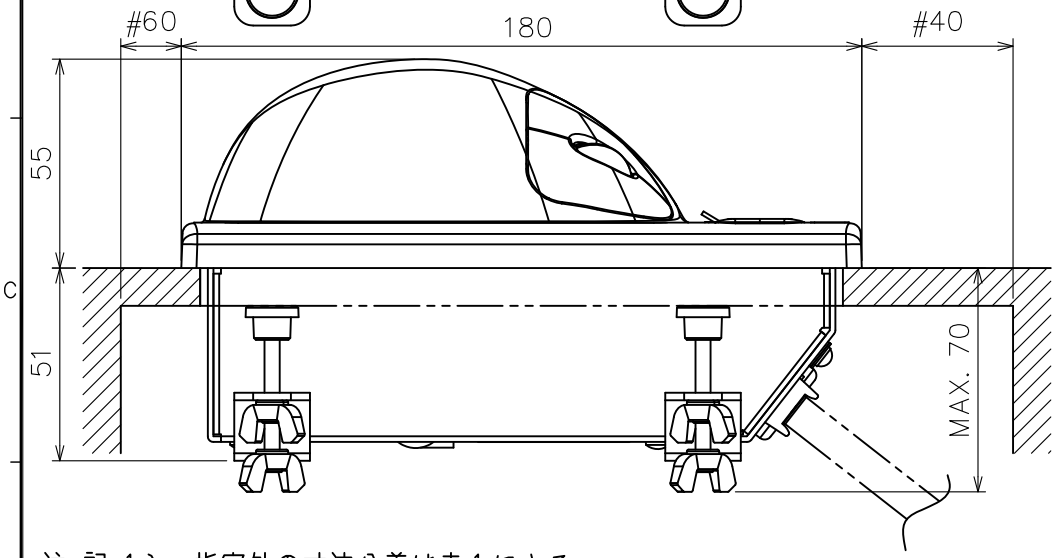


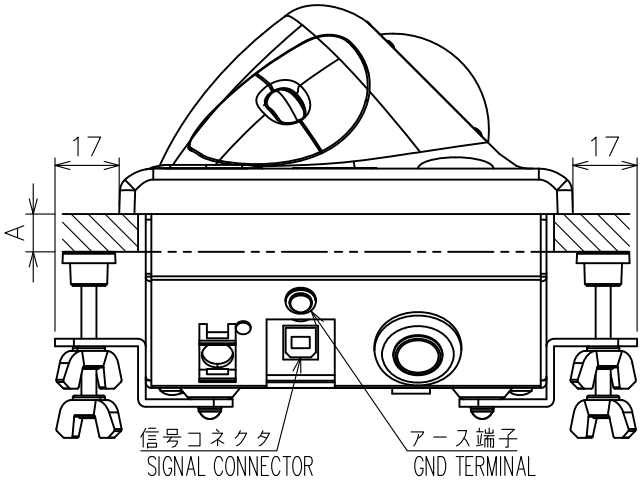


表1 TABLE 1

| 寸法区分（mm）DIMENSION | 公差（mm）TOLERANCE |
|---|---|
| L≦50 | ±1.5 |
| 50<L≦100 | ±2.5 |
| 100<L≦500 | ±3 |

注 記 1） 指定外の寸法公差は表１による。
2） ♯印寸法は最小サービス空間寸法とする。
3） 壁の厚さ（Ａ）は最小１０ｍｍ、最大２０ｍｍとする。

NOTE 1. TABLE 1 INDICATES TOLERANCE OF DIMENSIONS WHICH IS NOT SPECIFIED.
2. #: MINIMUM SERVICE CLEARANCE.
3. BULKHEAD THICKNESS (A): 10≦A≦20.

| | | | |
|---|---|---|---|
| DRAWN 5/Nov/2012 T.YAMASAKI | | TITLE | RCU-026 |
| CHECKED 5/Nov/2012 H.MAKI | | 名称 | トラックボール操作部（埋込装備） |
| APPROVED 7/Nov/2012 Y.NISHIYAMA | FMD-3200 | | 外寸図 |
| SCALE 1/2 | MASS 1.5 ±10% kg 質量は5mケーブルを含む。MASS INCLUDES 5m CABLE. | NAME | TRACKBALL CONTROL UNIT (FLUSH MOUNT) |
| DWG.No. C4473-G06- B | REF.No. 24-014-160G-2 | | OUTLINE DRAWING |

FURUNO ELECTRIC CO., LTD.

FURUNO

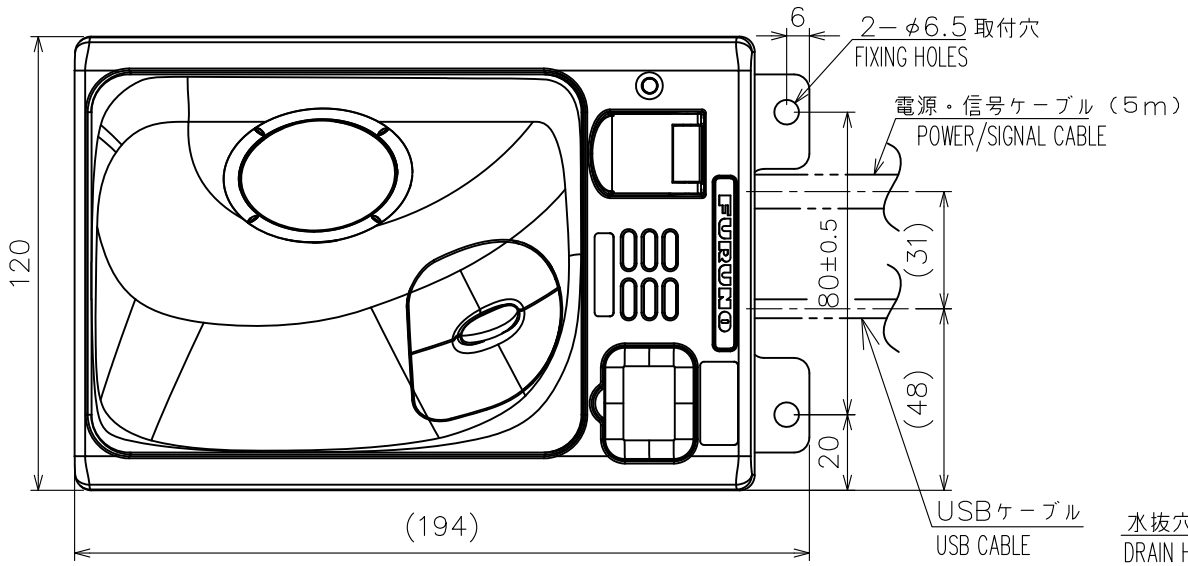


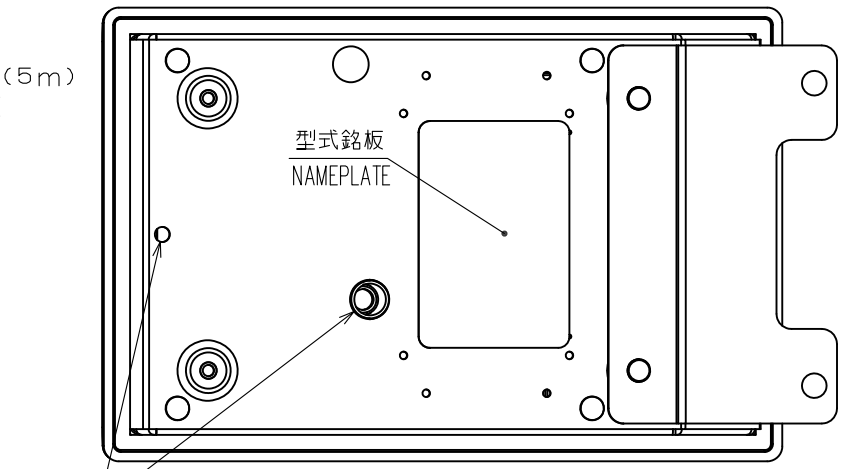


底面図
BOTTOM VIEW

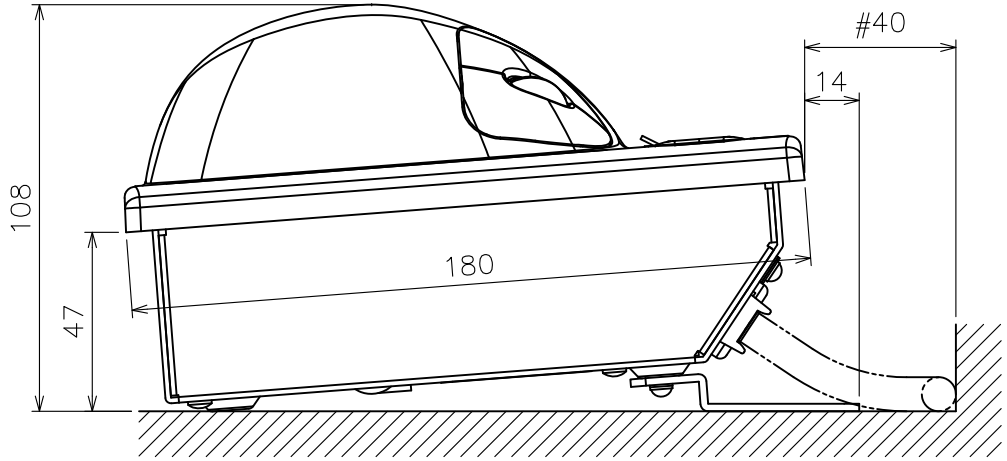


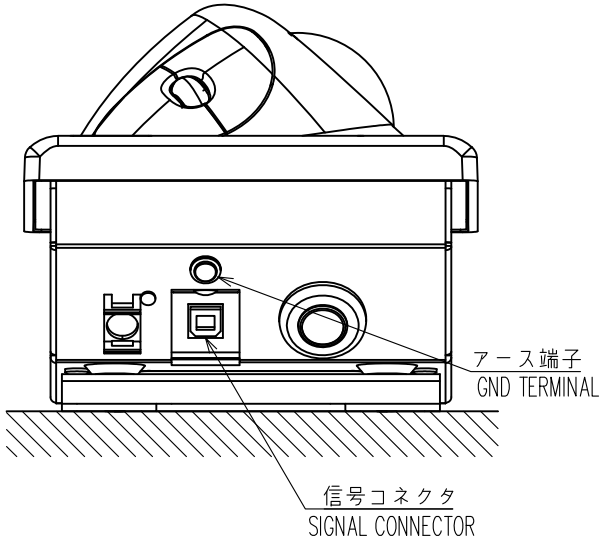


表1 TABLE 1

| 寸法区分（mm）DIMENSION | 公差（mm）TOLERANCE |
|---|---|
| L≦50 | ±1.5 |
| 50<L≦100 | ±2.5 |
| 100<L≦500 | ±3 |

注　記　1）　指定外の寸法公差は表１による。
　　2）　#印寸法は最小サービス空間寸法とする。
　　3）　取付ネジはトラスタッピンネジ呼び径５Ｘ２０を使用のこと。

NOTE　1.　TABLE 1 INDICATES TOLERANCE OF DIMENSIONS WHICH IS NOT SPECIFIED.
　　2.　#: MINIMUM SERVICE CLEARANCE.
　　3.　USE TAPPING SCREWS ø5x20 FOR FIXING THE UNIT.

| | | | |
|---|---|---|---|
| DRAWN 5/Nov/2012 T.YAMASAKI | | TITLE | RCU-026 |
| CHECKED 5/Nov/2012 H.MAKI | | 名称 | トラックボール操作部（取付金具） |
| APPROVED 7/Nov/2012 Y.NISHIYAMA | FMD-3200 | | 外寸図 |
| SCALE 1/2 | MASS 1.5 ±10% kg 質量は5mケーブルを含む。MASS INCLUDES 5m CABLE. | NAME | TRACKBALL CONTROL UNIT (FIXTURE MOUNT) |
| DWG.No. C4473-G07- B | REF.No. 24-014-170G-2 | | OUTLINE DRAWING |

FURUNO ELECTRIC CO., LTD.

FURUNO

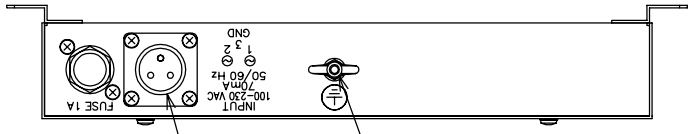


表１ TABLE 1

| 寸法区分（ｍｍ） DIMENSIONS | 公差（ｍｍ） TOLERANCE |
|---|---|
| Ｌ≦５０ | ±１．５ |
| ５０＜Ｌ≦１００ | ±２．５ |
| １００＜Ｌ≦５００ | ±３ |

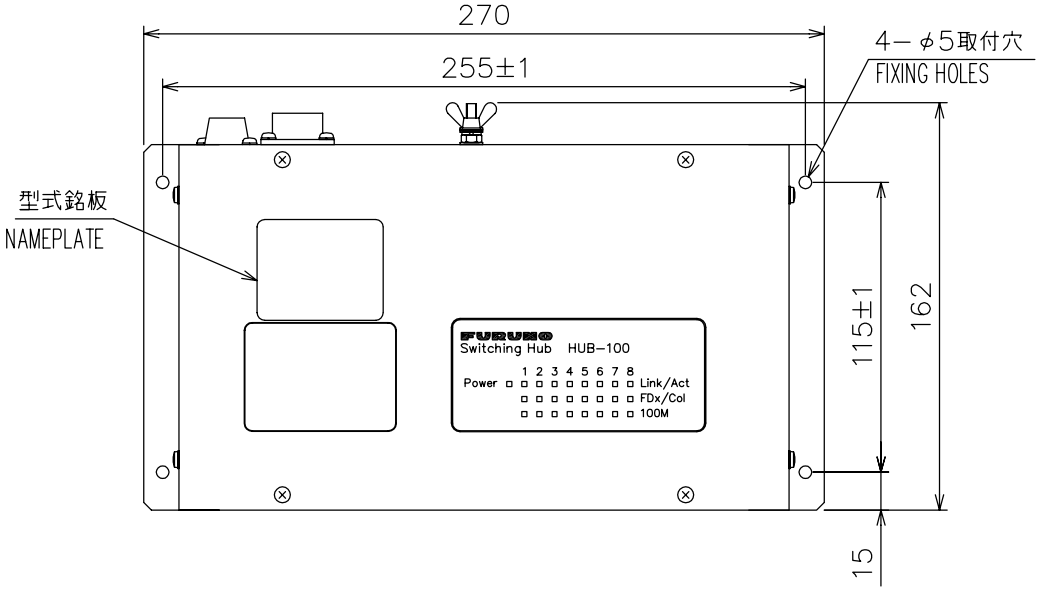


注　記

１）　取付用ネジはトラスタッピングネジ呼び径４×１６を使用のこと

２）　指定外寸法公差は表１による

３）　＃印寸法は最小サービス空間寸法とする

NOTE

1. USE TAPPING SCREWS 4x16 FOR FIXING THE UNIT.
2. TABLE 1 INDICATES TOLERANCE OF DIMENSIONS WHICH IS NOT SPECIFIED.
3. #: MINIMUM SERVICE CLEARANCE.

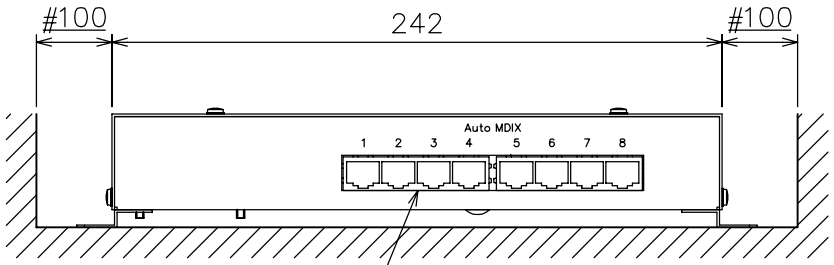


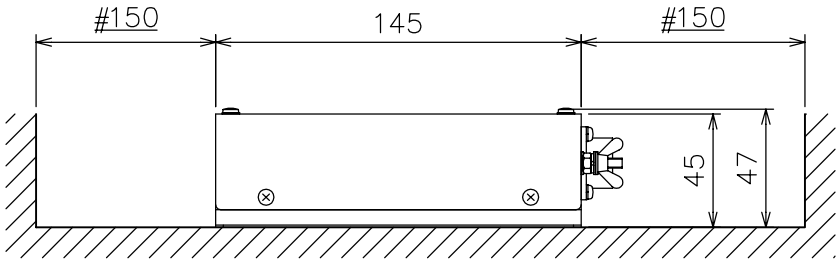


| | | | |
|---|---|---|---|
| DRAWN Mar. 31 '04 T.YAMASAKI | | | TITLE HUB-100 |
| CHECKED Mar. 31 '04 T.MATSUGUCHI | | | 名称 イーサネットスイッチングハブ |
| APPROVED Apr. 05 '04 T. Matsuguchi | | | 外寸図 |
| SCALE 1/3 | MASS 1.5 ±10% kg | | NAME SWITCHING HUB |
| DWG.No. C3519-G18- B | | 03-163-960G-2 | OUTLINE DRAWING |

FURUNO ELECTRIC CO., LTD.

FURUNO

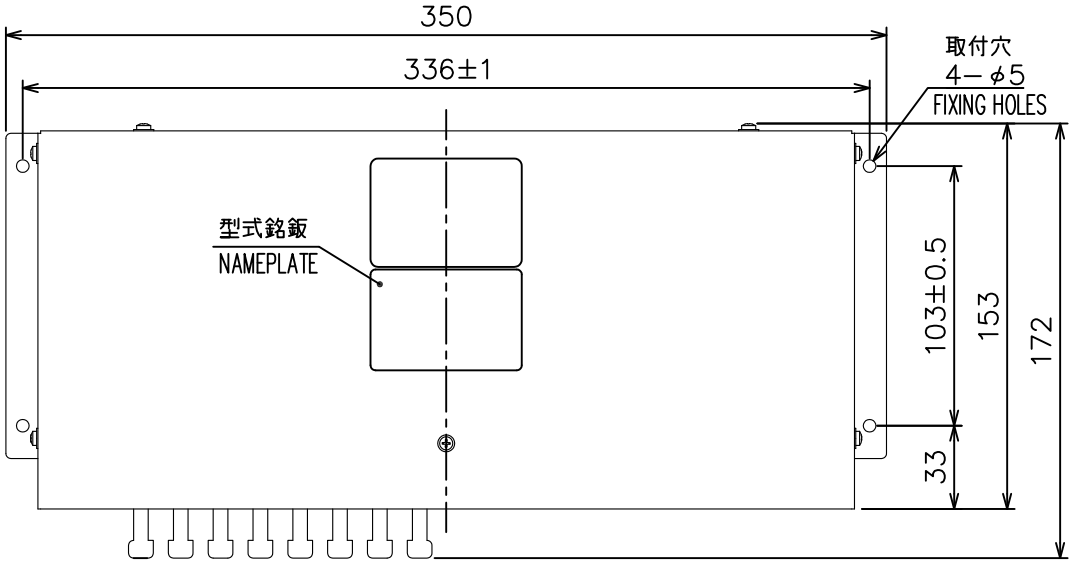


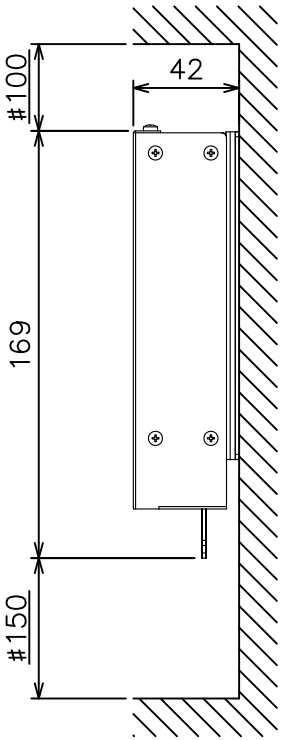


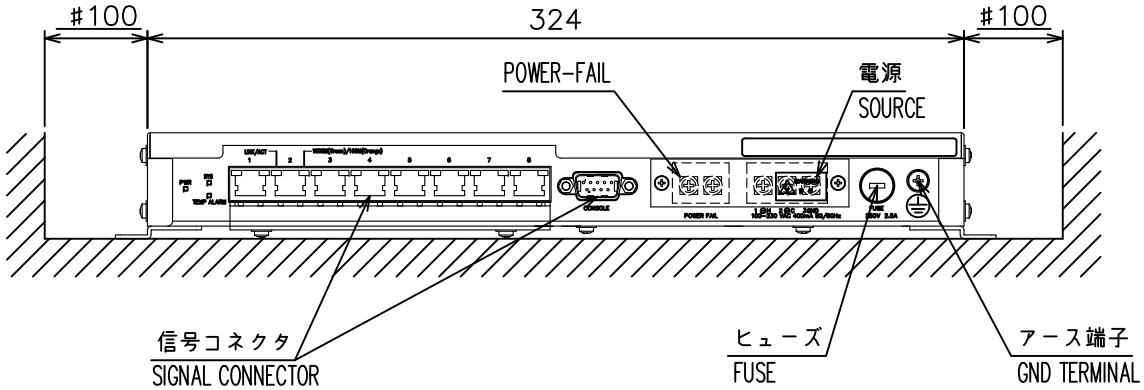


表1 TABLE 1

| 寸法区分（mm） DIMENSION | 公差（mm） TOLERANCE |
|---|---|
| L≦50 | ±1.5 |
| 50<L≦100 | ±2.5 |
| 100<L≦500 | ±3 |

注 記 1） 指定外の寸法公差は表１による。
2） #印寸法は最小サービス空間寸法とする。
3） 取付用ネジはトラスタッピンネジ呼び径４×２０を使用のこと。

NOTE 1. TABLE 1 INDICATES TOLERANCE OF DIMENSIONS WHICH IS NOT SPECIFIED.
2. #: MINIMUM SERVICE CLEARANCE.
3. USE TAPPING SCREWS ø4x20 FOR FIXING THE UNIT.

| | | | |
|---|---|---|---|
| DRAWN 5/Nov/2012 T.YAMASAKI | | TITLE | HUB-3000 |
| CHECKED 5/Nov/2012 H.MAKI | | 名称 | インテリジェントハブ |
| APPROVED 7/Nov/2012 Y.NISHIYAMA | FMD-3200 | | 外寸図 |
| SCALE 1/3 | MASS 1.5 ±10% kg 質量はケーブルを含まず。MASS DOES NOT INCLUDE CABLE. | NAME | INTELLIGENT HUB |
| DWG.No. C4473-G12- B | REF.No. 24-014-350G-2 | | OUTLINE DRAWING |



FURUNO ELECTRIC CO., LTD.

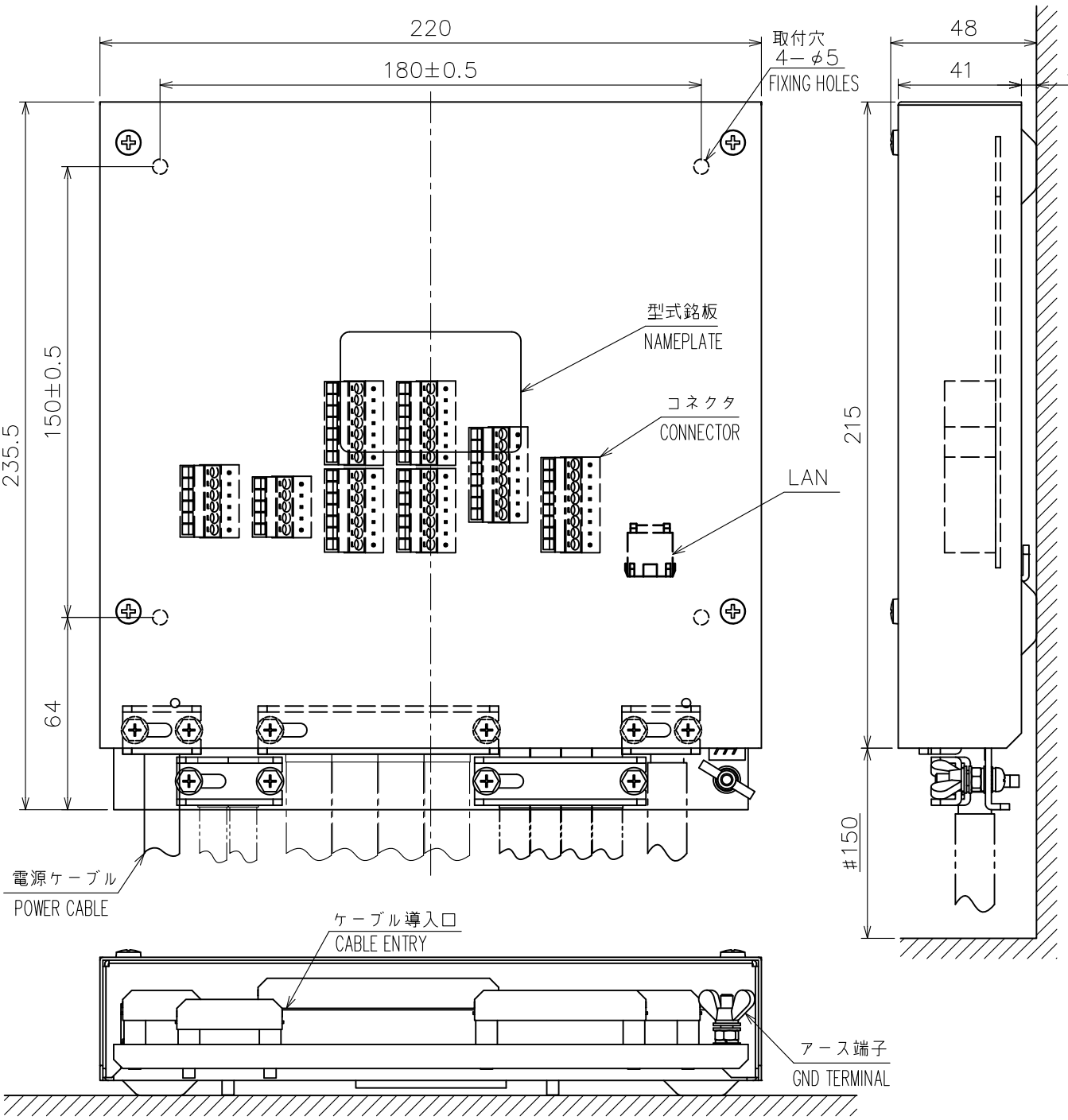


表1 TABLE 1

| 寸法区分（mm） DIMENSION | 公差（mm） TOLERANCE |
|---|---|
| L≦50 | ±1.5 |
| 50<L≦100 | ±2.5 |
| 100<L≦500 | ±3 |

注 記 1） 指定外の寸法公差は表１による。
2） #印寸法は最小サービス空間寸法とする。
3） 取付用ネジはトラスタッピンネジ呼び径４×２０を使用のこと。

NOTE 1. TABLE 1 INDICATES TOLERANCE OF DIMENSIONS WHICH IS NOT SPECIFIED.
2. #: MINIMUM SERVICE CLEARANCE.
3. USE TAPPING SCREWS ø4x20 FOR FIXING THE UNIT.

| | | | |
|---|---|---|---|
| DRAWN 11/Jan/2012 T.YAMASAKI | | TITLE | MC-3000S |
| CHECKED 11/Jan/2012 H.MAKI | | 名称 | センサーアダプター（シリアル） |
| APPROVED 13/Jan/2012 Y.NISHIYAMA | FMD-3200 | | 外寸図 |
| SCALE 1/2 MASS 1.5 ±10% kg | 質量はケーブルを含まず。 MASS DOES NOT INCLUDE CABLE. | NAME | SENSOR ADAPTER (SERIAL) |
| DWG. No. C4473-G08- A | REF. No. 24-014-200G-1 | | OUTLINE DRAWING |

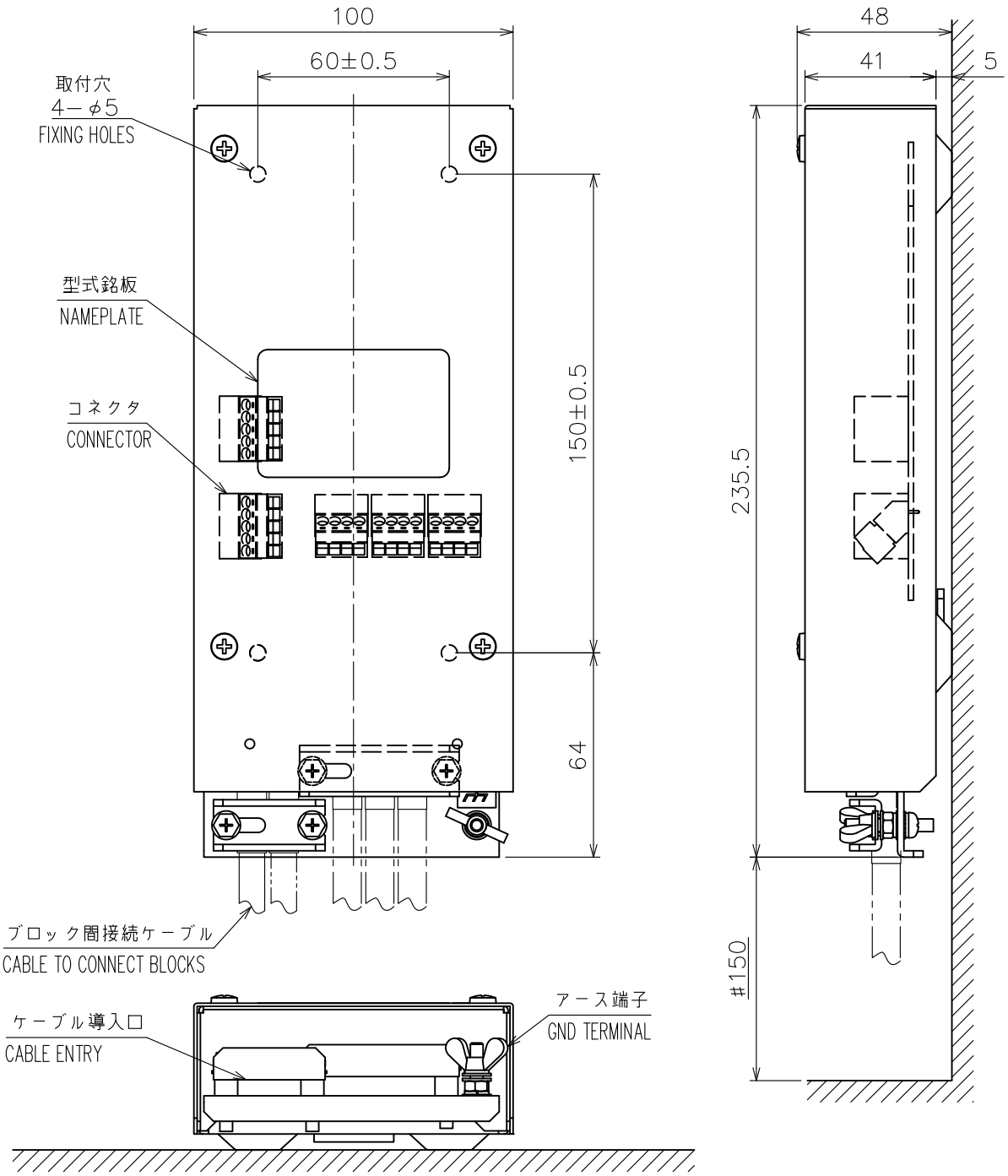


表1 TABLE 1

| 寸法区分（mm）DIMENSION | 公差（mm）TOLERANCE |
|---|---|
| L≦50 | ±1.5 |
| 50<L≦100 | ±2.5 |
| 100<L≦500 | ±3 |

注 記 1） 指定外の寸法公差は表１による。
2） ＃印寸法は最小サービス空間寸法とする。
3） 取付用ネジはトラスタッピンネジ呼び径４×２０を使用のこと。

NOTE 1. TABLE 1 INDICATES TOLERANCE OF DIMENSIONS WHICH IS NOT SPECIFIED.
2. #: MINIMUM SERVICE CLEARANCE.
3. USE TAPPING SCREWS ø4x20 FOR FIXING THE UNIT.

| | | | |
|---|---|---|---|
| DRAWN 11/Jan/2012 T.YAMASAKI | | TITLE | MC-3010A |
| CHECKED 11/Jan/2012 H.MAKI | | 名称 | センサーアダプター（アナログ） |
| APPROVED 13/Jan/2012 Y.NISHIYAMA | FMD-3200 | | 外寸図 |
| SCALE 1/2 MASS 0.8 ±10% kg | 質量はケーブルを含まず。MASS DOES NOT INCLUDE CABLE. | NAME | SENSOR ADAPTER (ANALOG) |
| DWG. No. C4473-G09- A | REF. No. 24-014-210G-1 | | OUTLINE DRAWING |

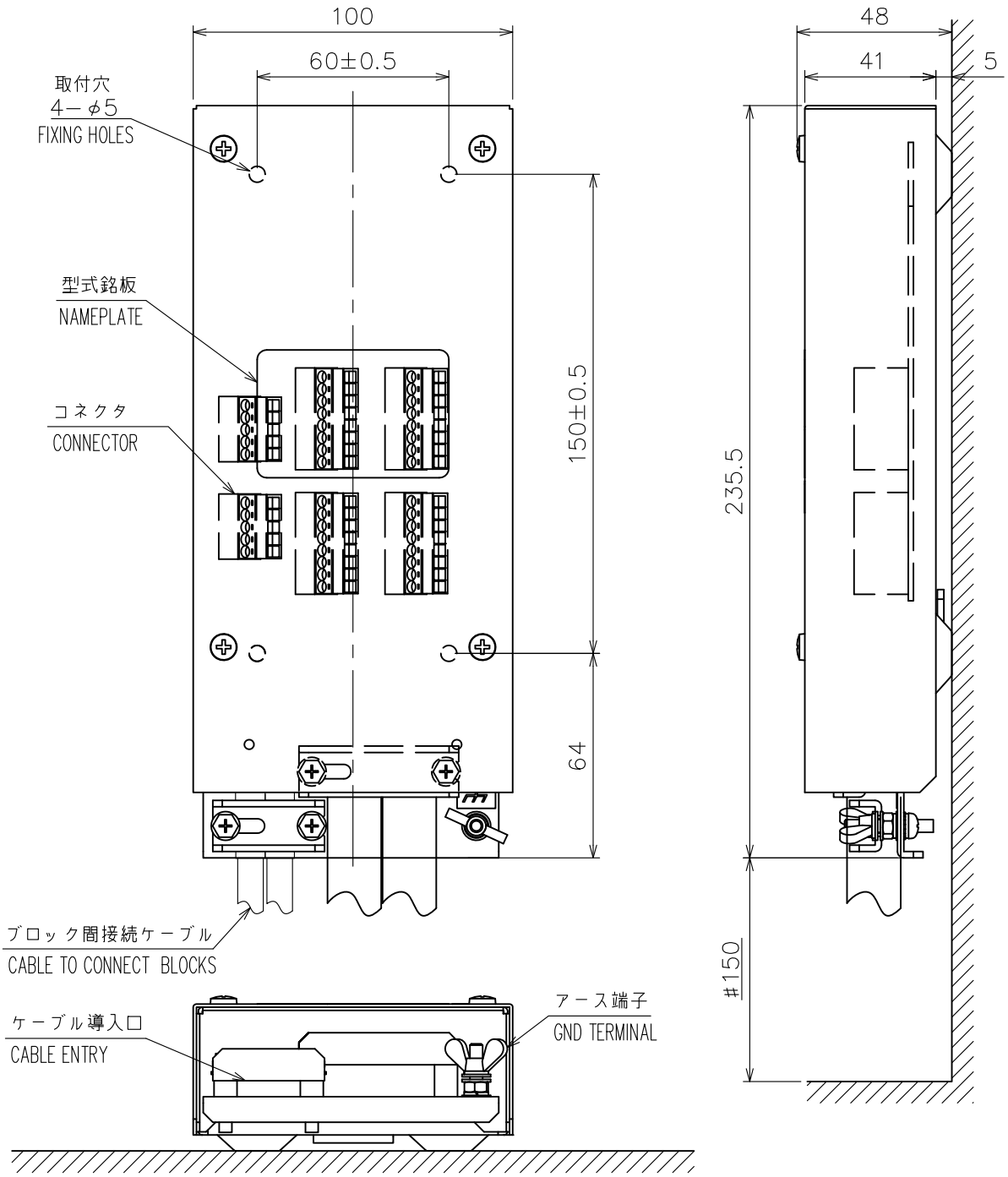


表1 TABLE 1

| 寸法区分（mm） DIMENSION | 公差（mm） TOLERANCE |
|---|---|
| L≦50 | ±1.5 |
| 50<L≦100 | ±2.5 |
| 100<L≦500 | ±3 |

注 記 1） 指定外の寸法公差は表１による。
2） ＃印寸法は最小サービス空間寸法とする。
3） 取付用ネジはトラスタッピンネジ呼び径４×２０を使用のこと。

NOTE 1. TABLE 1 INDICATES TOLERANCE OF DIMENSIONS WHICH IS NOT SPECIFIED.
2. #: MINIMUM SERVICE CLEARANCE.
3. USE TAPPING SCREWS ø4x20 FOR FIXING THE UNIT.

| | | | |
|---|---|---|---|
| DRAWN 11/Jan/2012 T.YAMASAKI | | TITLE | MC-3020D |
| CHECKED 11/Jan/2012 H.MAKI | | 名称 | センサーアダプター（デジタルイン） |
| APPROVED 13/Jan/2012 Y.NISHIYAMA | FMD-3200 | | 外寸図 |
| SCALE 1/2 MASS 0.8 ±10% kg | 質量はケーブルを含まず。 MASS DOES NOT INCLUDE CABLE. | NAME | SENSOR ADAPTER (DIGITAL IN) |
| DWG. No. C4473-G10- A | REF. No. 24-014-220G-1 | | OUTLINE DRAWING |

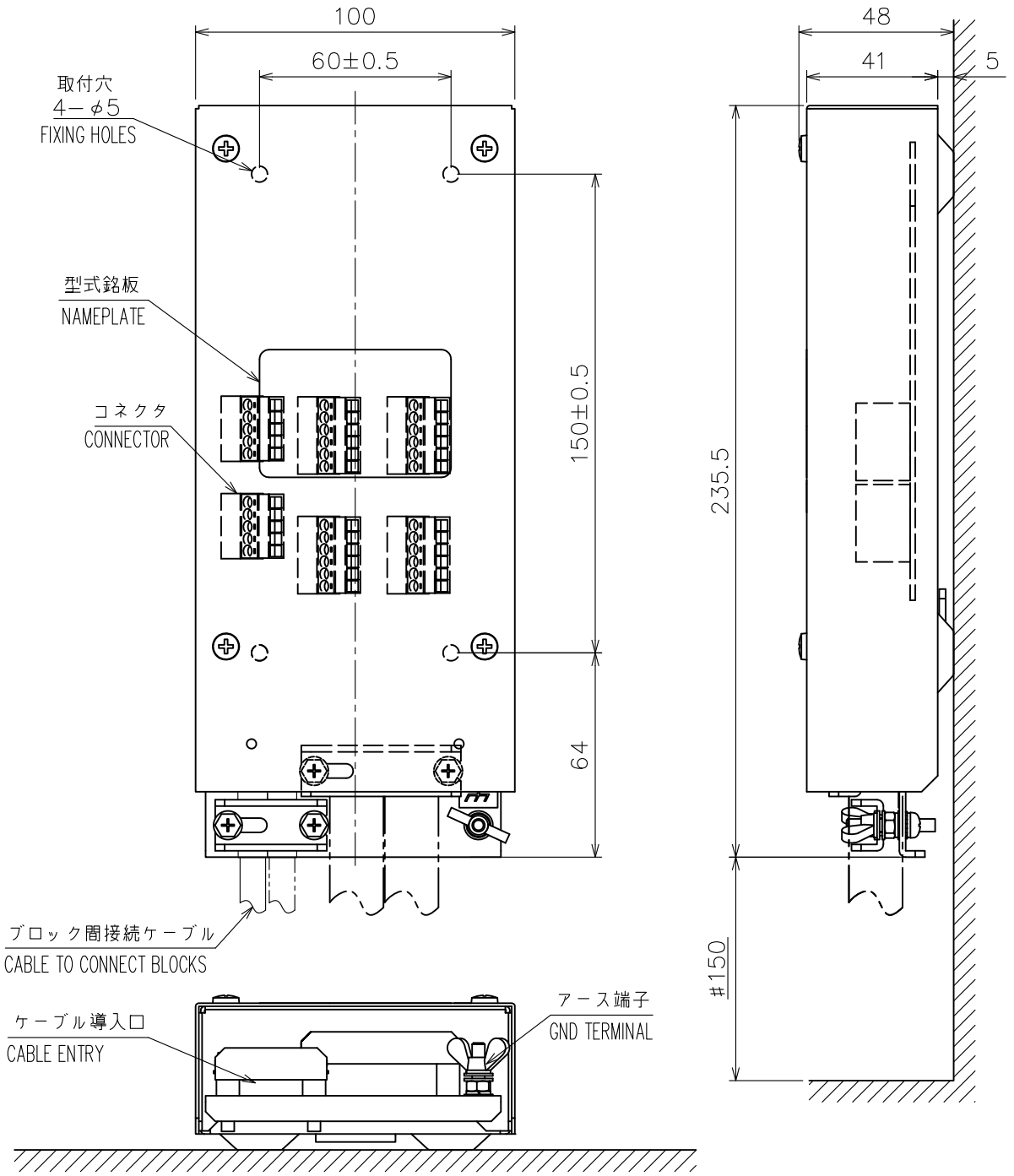


表1 TABLE 1

| 寸法区分（mm） DIMENSION | 公差（mm） TOLERANCE |
|---|---|
| L≦50 | ±1.5 |
| 50<L≦100 | ±2.5 |
| 100<L≦500 | ±3 |

注 記 1） 指定外の寸法公差は表１による。
2） #印寸法は最小サービス空間寸法とする。
3） 取付用ネジはトラスタッピンネジ呼び径４×２０を使用のこと。

NOTE 1. TABLE 1 INDICATES TOLERANCE OF DIMENSIONS WHICH IS NOT SPECIFIED.
2. #: MINIMUM SERVICE CLEARANCE.
3. USE TAPPING SCREWS ø4x20 FOR FIXING THE UNIT.

| | | | |
|---|---|---|---|
| DRAWN 11/Jan/2012 T.YAMASAKI | | TITLE | MC-3030D |
| CHECKED 11/Jan/2012 H.MAKI | | 名称 | センサーアダプター（デジタルアウト） |
| APPROVED 13/Jan/2012 Y.NISHIYAMA | FMD-3200 | | 外寸図 |
| SCALE 1/2 MASS 0.8 ±10% kg | 質量はケーブルを含まず。 MASS DOES NOT INCLUDE CABLE. | NAME | SENSOR ADAPTER (DIGITAL OUT) |
| DWG. No. C4473-G11- A | REF. No. 24-014-230G-1 | | OUTLINE DRAWING |

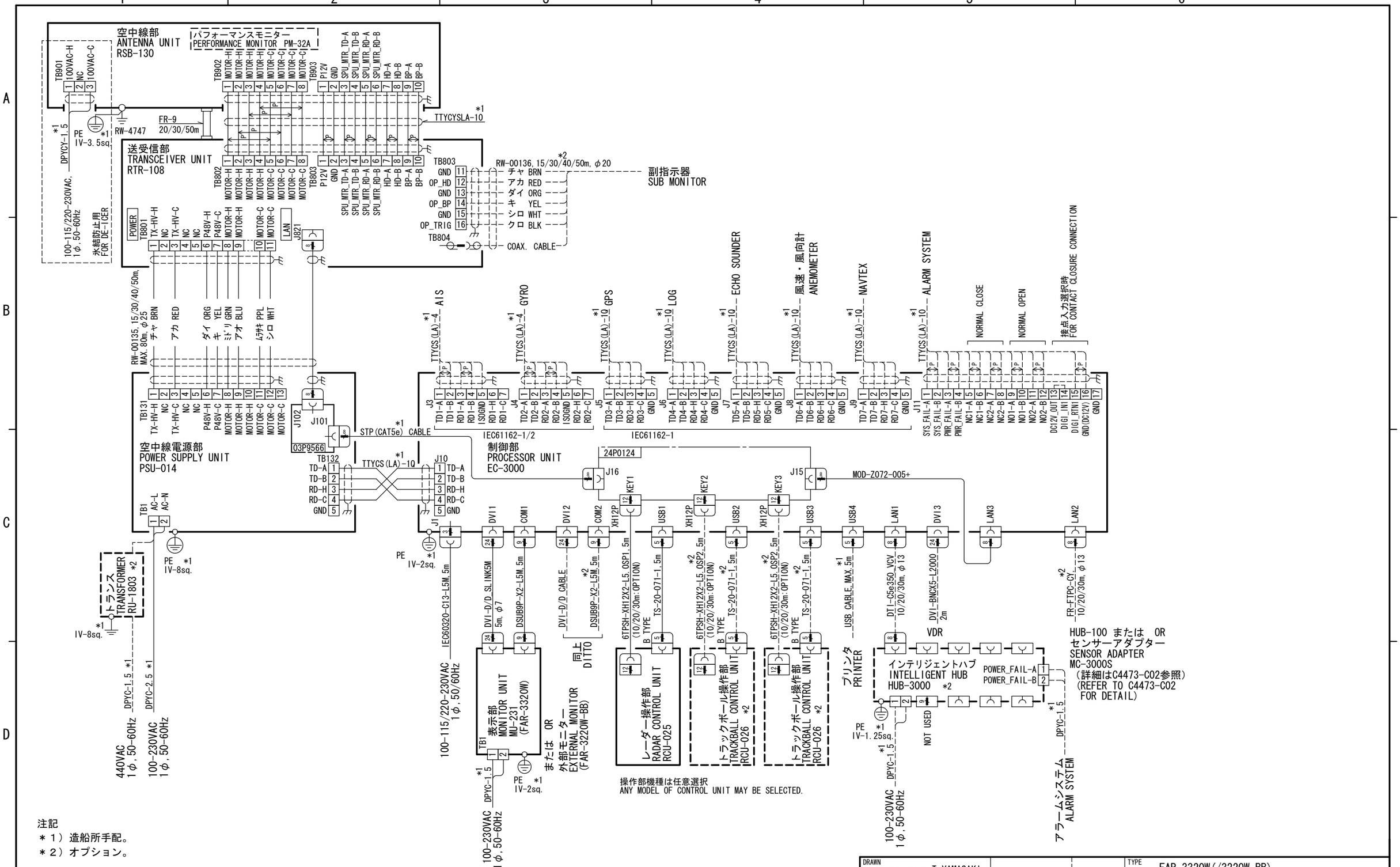


注記
＊１）造船所手配。
＊２）オプション。

NOTE
*1: SHIPYARD SUPPLY
*2: OPTION

| | | | |
|---|---|---|---|
| DRAWN 18/Aug/2014 T.YAMASAKI | | | TYPE FAR-3320W(/3220W-BB) |
| CHECKED 18/Aug/2014 H.MAKI | | | 名 称 航海用レーダー |
| APPROVED 18/Aug/2014 H.MAKI | | | 相互結線図 |
| SCALE | MASS kg | | NAME MARINE RADAR |
| DWG. No. C3624-C01- C | | REF. No. | INTERCONNECTION DIAGRAM |

FURUNO ELECTRIC CO., LTD.

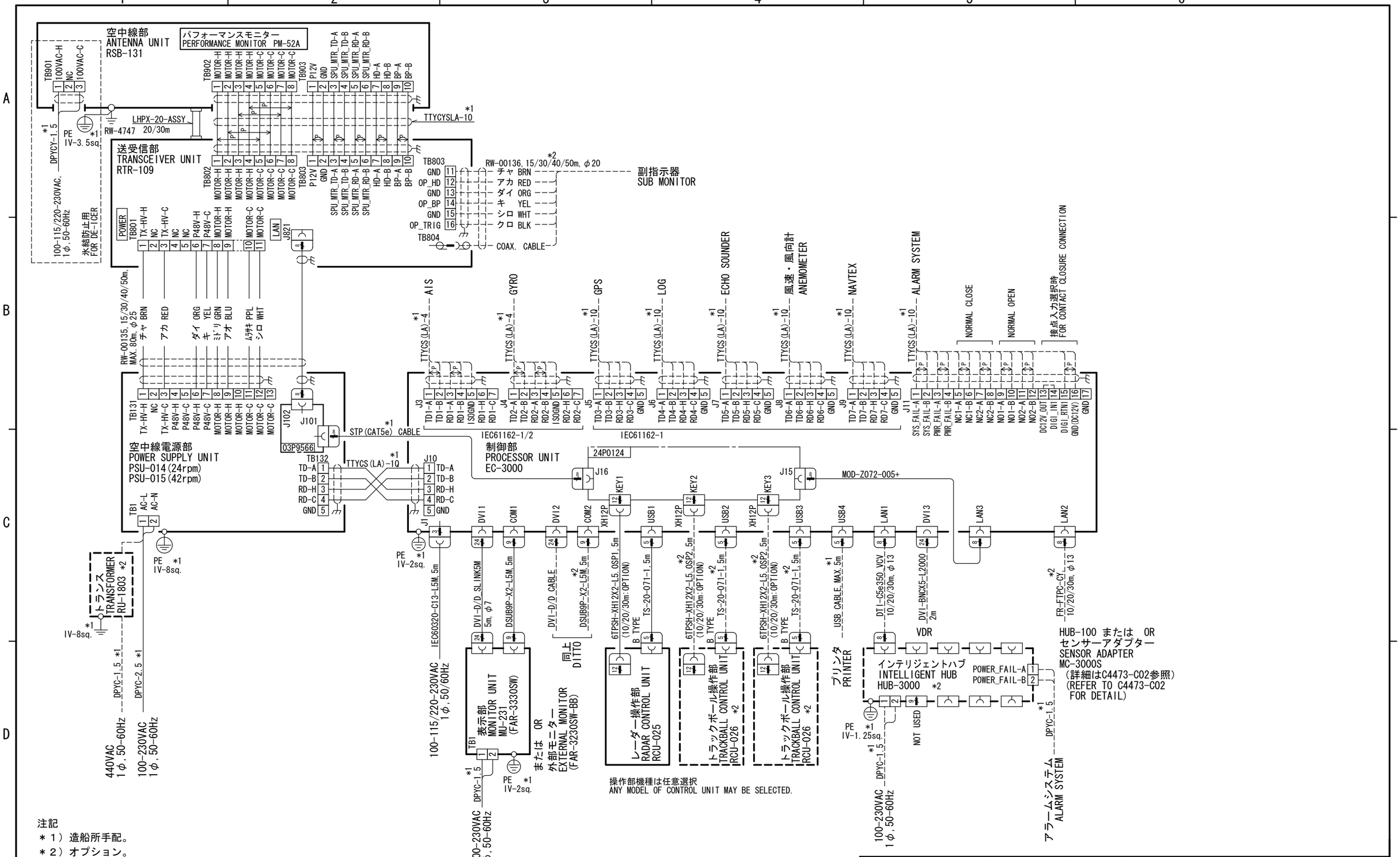


注記
＊１）造船所手配。
＊２）オプション。

NOTE
*1: SHIPYARD SUPPLY
*2: OPTION

| | | | |
|---|---|---|---|
| DRAWN 18/Aug/2014 T.YAMASAKI | | TYPE | FAR-3330SW(/3230SW-BB) |
| CHECKED 18/Aug/2014 H.MAKI | | 名称 | 航海用レーダー |
| APPROVED 18/Aug/2014 H.MAKI | | | 相互結線図 |
| SCALE / MASS kg | | NAME | MARINE RADAR |
| DWG. No. C3625-C01- C | REF. No. | | INTERCONNECTION DIAGRAM |

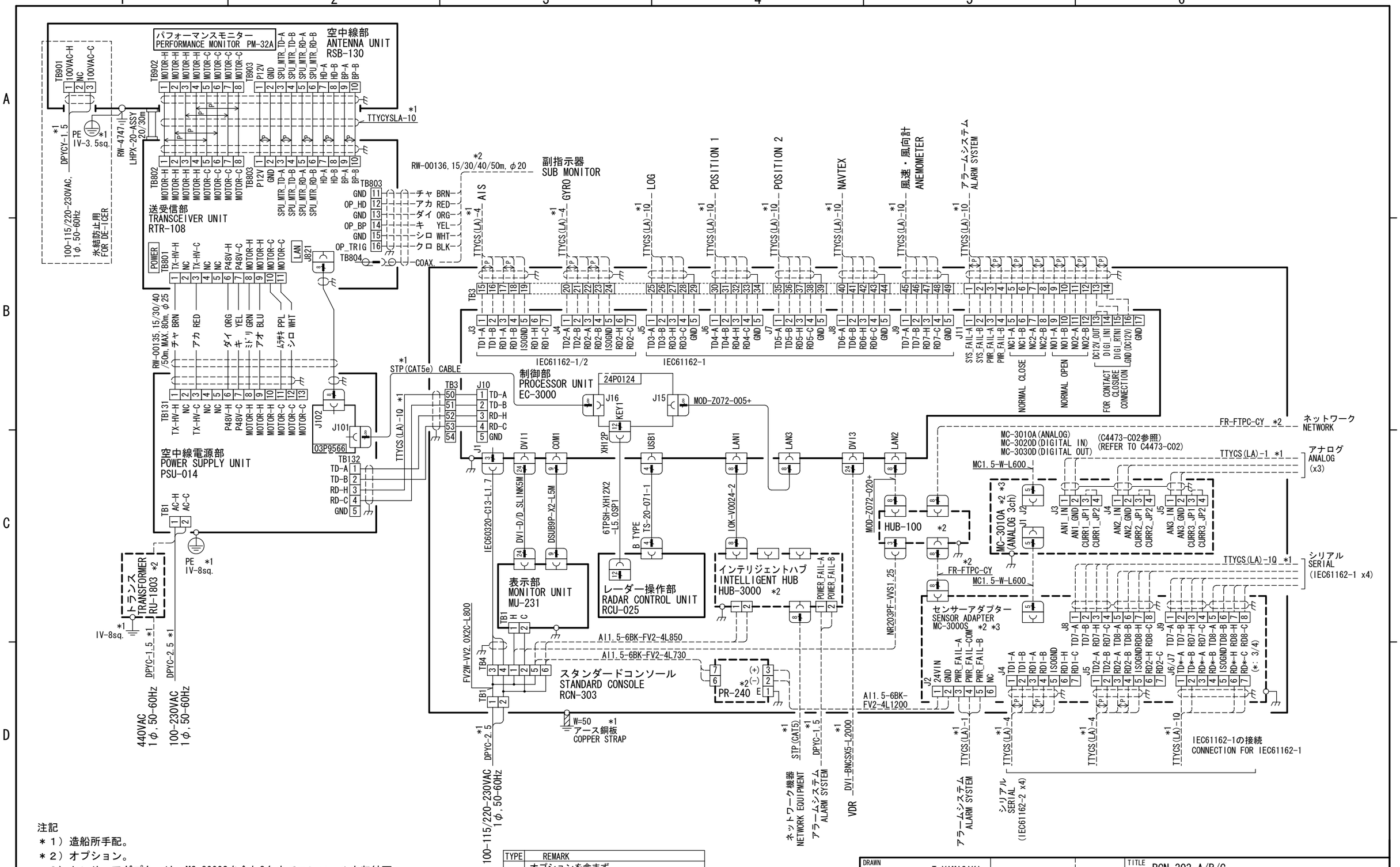


注記

＊１）造船所手配。

＊２）オプション。

＊３）センサーアダプターは、MC-3000Sを含む3台までコンソール内収納可。

NOTE

*1: SHIPYARD SUPPLY

*2: OPTION

*3: A CONSOLE CAN INCLUDE THREE UNTS (MC-3000S INCLUDED) AMONG SENSOR ADAPTERS.

| TYPE | REMARK |
|---|---|
| A | オプションを含まず。<br>W/O OPTIONAL UNIT. |
| B | オプションを含む。<br>INCLUDES OPTIONAL UNIT. |
| C | オプションおよびUPS取付板を含む。<br>INCLUDES OPTIONAL UNIT AND UPS FIXTURE. |

| | | | |
|---|---|---|---|
| DRAWN 14/Oct/2014 T.YAMASAKI | | | TITLE RCN-303-A/B/C |
| CHECKED 14/Oct/2014 H.MAKI | | | 名称 スタンダードコンソール（航海用レーダー） |
| APPROVED 29/Sep/2014 H.MAKI | | FAR-3320W | 相互結線図 |
| SCALE | MASS kg | | NAME STANDARD CONSOLE(MARINE RADAR) |
| DWG. No. C3624-C02- B | | REF. No. | INTERCONNECTION DIAGRAM |

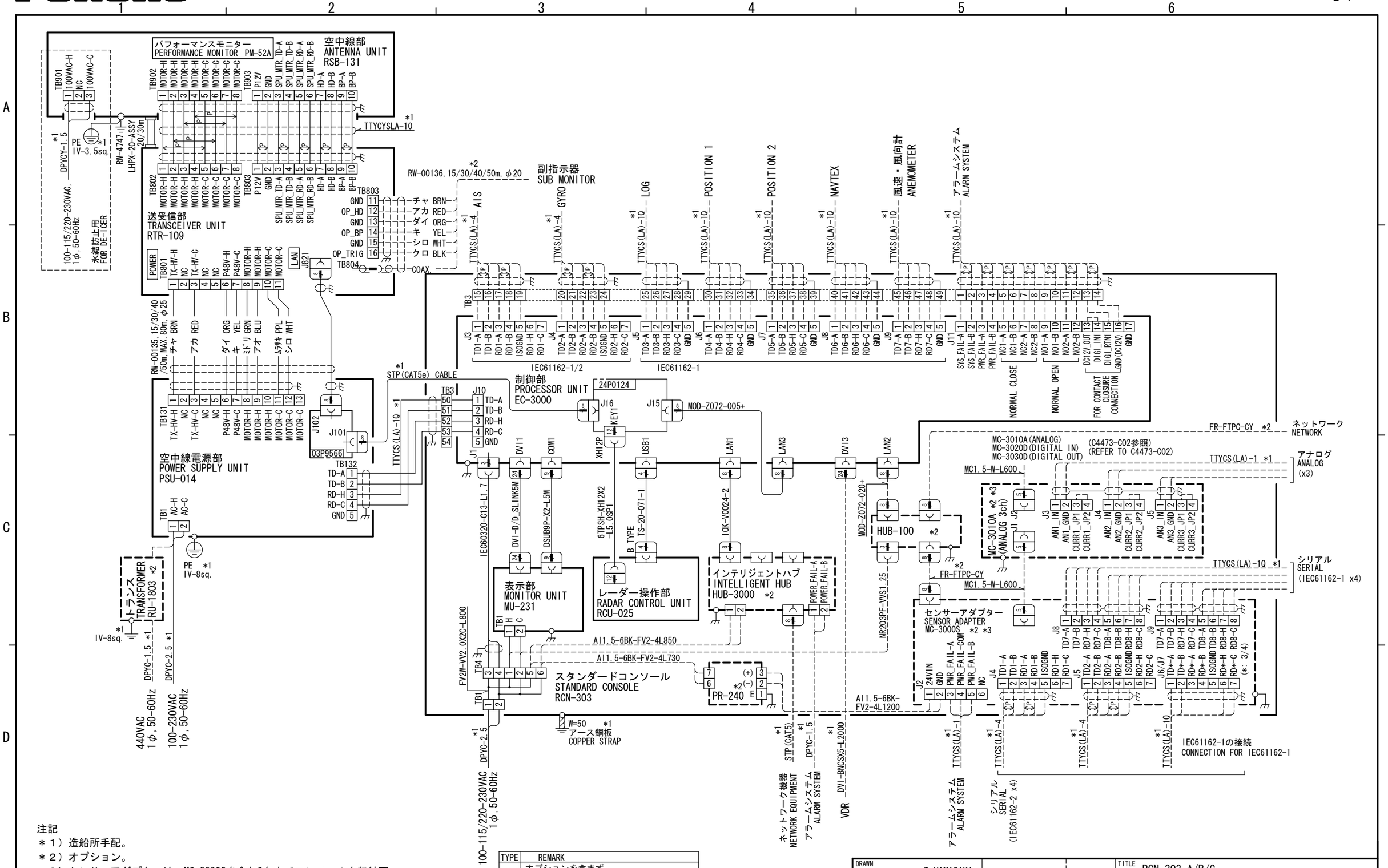


注記
＊１）造船所手配。
＊２）オプション。
＊３）センサーアダプターは、MC-3000Sを含む3台までコンソール内収納可。

NOTE
*1: SHIPYARD SUPPLY
*2: OPTION
*3: A CONSOLE CAN INCLUDE THREE UNTS (MC-3000S INCLUDED) AMONG SENSOR ADAPTERS.

| TYPE | REMARK |
|---|---|
| A | オプションを含まず。<br>W/O OPTIONAL UNIT. |
| B | オプションを含む。<br>INCLUDES OPTIONAL UNIT. |
| C | オプションおよびUPS取付板を含む。<br>INCLUDES OPTIONAL UNIT AND UPS FIXTURE. |

| | | | |
|---|---|---|---|
| DRAWN 14/Oct/2014 T.YAMASAKI | | | TITLE RCN-303-A/B/C |
| CHECKED 14/Oct/2014 H.MAKI | | | 名称 スタンダードコンソール（航海用レーダー） |
| APPROVED 26/Sep/2014 H.MAKI | | FAR-3330SW | 相互結線図 |
| SCALE | MASS kg | | NAME STANDARD CONSOLE(MARINE RADAR) |
| DWG. No. C3625-C02- B | | REF. No. | INTERCONNECTION DIAGRAM |