PACKING LIST

03H0-X-9852 -2 1/1

RSB-130I

A-13

NAME	OUTLINE	DESCRIPTION/CODE No.	Q'TY
ユニット UNIT			
空中線本体部 SCANNER UNIT	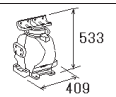	RSB-130I 000-025-518-00	1
予備品 SPARE PARTS			
予備品 SPARE PARTS		SP03-19701 001-531-630-00	1
工事材料 INSTALLATION MATERIALS			
工事材料 INSTALLATION MATERIALS		CP03-35902 001-507-950-00	1
図書 DOCUMENT			
吊下締付要領 HOIST X-BAND,TIGHTEN BOLSTS	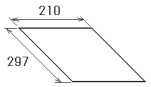	C32-01302-＊ 000-178-042-1＊	1

（略図の寸法は、参考値です。 DIMENSIONS IN DRAWING FOR REFERENCE ONLY.）

C3624-Z02-C

PACKING LIST

03H0-X-9853 -0 1/1

RSB-131N

A-14

NAME	OUTLINE	DESCRIPTION/CODE No.	Q'TY
ユニット UNIT			
空中線本体部 SCANNER UNIT	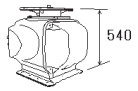	RSB-131N 000-025-523-00	1
工事材料 INSTALLATION MATERIALS			
工事材料 INSTALLATION MATERIALS		CP03-36101 001-301-200-00	1
図書 DOCUMENT			
吊下要領 HOIST S-BAND ANTENNA	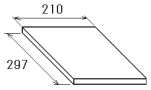	C32-01303-＊ 000-178-043-1＊	1

型式/ｺｰﾄﾞ番号が2段の場合、下段より上段に代わる過渡期品であり、どちらかが入っています。 なお、品質は変わりません。

TWO TYPES AND CODES MAY BE LISTED FOR AN ITEM. THE LOWER PRODUCT MAY BE SHIPPED IN PLACE OF THE UPPER PRODUCT. QUALITY IS THE SAME.

（略図の寸法は、参考値です。 DIMENSIONS IN DRAWING FOR REFERENCE ONLY.）

C3625-Z01-A

PACKING LIST

03HO-X-9854 -1 1/1

RSB-131I

A-15

NAME	OUTLINE	DESCRIPTION/CODE No.	Q'TY
ユニット UNIT			
空中線本体部 SCANNER UNIT	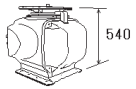	RSB-131I 000-025-524-00	1
予備品 SPARE PARTS			
予備品 SPARE PARTS		SP03-19701 001-531-630-00	1
工事材料 INSTALLATION MATERIALS			
工事材料 INSTALLATION MATERIALS		CP03-36102 001-301-360-00	1
図書 DOCUMENT			
吊下要領 HOIST S-BAND ANTENNA	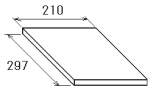	C32-01303-* 000-178-043-1*	1

(略図の寸法は、参考値です。 DIMENSIONS IN DRAWING FOR REFERENCE ONLY.)

C3625-Z02-B

A-16

FURUNO

CODE NO.	001-507-920-00	03HL-X-9403 -1
TYPE	CP03-35401	1/1

工事材料表

INSTALLATION MATERIALS

番号 NO.	名称 NAME	略図 OUTLINE	型名／規格 DESCRIPTIONS		数量 Q'TY	用途／備考 REMARKS
1	ｼｰﾙﾜｯｼｬｰ SEAL WASHER		03-001-3002-0 ROHS	CODE NO. 300-130-020-10	4	
2	絶縁シート1 INSULATION SHEET 1		03-182-3117-2	CODE NO. 100-387-752-10	4	
3	六角ﾅｯﾄ 1ｼｭ HEXAGONAL NUT		M12 SUS304	CODE NO. 000-167-491-10	8	
4	ﾐｶﾞｷﾏﾙ平座金 FLAT WASHER		M12 SUS304	CODE NO. 000-167-446-10	4	
5	六角ﾎﾞﾙﾄ 全ﾈｼﾞ HEXAGON HEAD SCREW	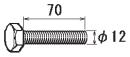	M12X70 SUS304	CODE NO. 000-162-814-10	4	
6	六角ﾅｯﾄ 1ｼｭ HEXAGONAL NUT		M6 SUS304	CODE NO. 000-158-856-10	1	
7	ﾊﾞﾈ座金 SPRING WASHER		M6 SUS304	CODE NO. 000-158-855-10	1	
8	ﾐｶﾞｷ平座金 FLAT WASHER		M6 SUS304	CODE NO. 000-158-854-10	3	
9	六角ﾎﾞﾙﾄ HEXAGONAL HEAD BOLT	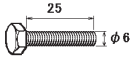	M6X25 SUS304	CODE NO. 000-162-871-10	1	
10	ｹｰﾌﾞﾙ組品 CABLE ASSY.	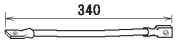	RW-4747	CODE NO. 000-566-000-12	1	

(略図の寸法は、参考値です。 DIMENSIONS IN DRAWING FOR REFERENCE ONLY.)

FURUNO ELECTRIC CO., LTD.

C3616-M02-B

FURUNO

CODE NO.	001-507-930-00	03HL-X-9408 -4
TYPE	CP03-35403	1/2

工事材料表

INSTALLATION MATERIALS

番号 NO.	名称 NAME	略図 OUTLINE	型名／規格 DESCRIPTIONS		数量 Q'TY	用途／備考 REMARKS
1	ｼｰﾙﾜｯｼｬｰ SEAL WASHER	φ30	03-001-3002-0 ROHS	CODE NO. 300-130-020-10	4	
2	絶縁シート1 INSULATION SHEET 1	Φ48	03-182-3117-2	CODE NO. 100-387-752-10	4	
3	圧着端子 CRIMP-ON LUG	19 7	FV2-M4	CODE NO. 000-157-229-10	2	
4	ﾛｯｷﾝｸﾞﾜｲﾔｰｻﾄﾞﾙ LOCKING WIRE SADDLE	20 43	LWS-1211Z	CODE NO. 000-167-788-11	2	
5	六角ﾅｯﾄ 1ｼｭ HEXAGONAL NUT	10 19	M12 SUS304	CODE NO. 000-167-491-10	8	
6	ﾐｶﾞｷﾏﾙ平座金 FLAT WASHER	φ24	M12 SUS304	CODE NO. 000-167-446-10	4	
7	六角ﾎﾞﾙﾄ 全ﾈｼﾞ HEXAGON HEAD SCREW	70 φ12	M12X70 SUS304	CODE NO. 000-162-814-10	4	
8	六角ﾅｯﾄ 1ｼｭ HEXAGONAL NUT	5 10	M6 SUS304	CODE NO. 000-158-856-10	1	
9	ﾊﾞﾈ座金 SPRING WASHER	12	M6 SUS304	CODE NO. 000-158-855-10	1	
10	ﾐｶﾞｷ平座金 FLAT WASHER	φ13	M6 SUS304	CODE NO. 000-158-854-10	3	

（略図の寸法は、参考値です。 DIMENSIONS IN DRAWING FOR REFERENCE ONLY.）

FURUNO ELECTRIC CO., LTD.

FURUNO

CODE NO.	001-507-930-00	03HL-X-9408 -4
TYPE	CP03-35403	2/2

工事材料表

INSTALLATION MATERIALS

番号 NO.	名称 NAME	略図 OUTLINE	型名／規格 DESCRIPTIONS		数量 Q'TY	用途／備考 REMARKS
11	六角ﾎﾞﾙﾄ HEXAGONAL HEAD BOLT	25 φ6	M6X25 SUS304	CODE NO. 000-162-871-10	1	
12	ｹｰﾌﾞﾙ組品 CABLE ASSY.	340	RW-4747	CODE NO. 000-566-000-12	1	
13	ｽﾊﾟｲﾗﾙﾁｭｰﾌﾞ SPIRAL TUBE	L=0.9M	SPN-08L *900MM*	CODE NO. 000-179-640-10	1	

（略図の寸法は、参考値です。 DIMENSIONS IN DRAWING FOR REFERENCE ONLY.）

FURUNO ELECTRIC CO., LTD.

FURUNO

CODE NO.	001-255-430-00	03HL-X-9404 -0
TYPE	CP03-35402	1/1

工事材料表

INSTALLATION MATERIALS

番号 NO.	名称 NAME	略図 OUTLINE	型名／規格 DESCRIPTIONS	数量 Q'TY	用途／備考 REMARKS
1	ｼｰﾙﾜｯｼｬｰ SEAL WASHER		03-001-3002-0 ROHS CODE NO. 300-130-020-10	8	
2	六角ﾅｯﾄ 1ｼｭ HEXAGONAL NUT		M12 SUS304 CODE NO. 000-167-491-10	16	
3	ﾐｶﾞｷﾏﾙ平座金 FLAT WASHER		M12 SUS304 CODE NO. 000-167-446-10	8	
4	ﾊﾞﾈ座金 SPRING WASHER		M12 SUS304 CODE NO. 000-167-397-10	8	
5	六角ﾎﾞﾙﾄ 全ﾈｼﾞ HEXAGON HEAD SCREW	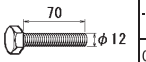	M12X70 SUS304 CODE NO. 000-162-814-10	8	
6	六角ﾅｯﾄ 1ｼｭ HEXAGONAL NUT		M6 SUS304 CODE NO. 000-158-856-10	1	
7	ﾊﾞﾈ座金 SPRING WASHER		M6 SUS304 CODE NO. 000-158-855-10	1	
8	ﾐｶﾞｷ平座金 FLAT WASHER		M6 SUS304 CODE NO. 000-158-854-10	3	
9	六角ﾎﾞﾙﾄ HEXAGONAL HEAD BOLT	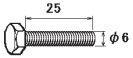	M6X25 SUS304 CODE NO. 000-162-871-10	1	
10	ｹｰﾌﾞﾙ組品 CABLE ASSY.	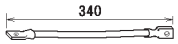	RW-4747 CODE NO. 000-566-000-12	1	

型式/ｺｰﾄﾞ番号が２段の場合、下段より上段に代わる過渡期品であり、どちらかが入っています。　なお、品質は変わりません。

TWO TYPES AND CODES MAY BE LISTED FOR AN ITEM. THE LOWER PRODUCT MAY BE SHIPPED IN PLACE OF THE UPPER PRODUCT.
QUALITY IS THE SAME.
（略図の寸法は、参考値です。　DIMENSIONS IN DRAWING FOR REFERENCE ONLY.）

FURUNO

CODE NO.	001-270-080-00	03HL-X-9407 -2
TYPE	CP03-35404	1/2

工事材料表

INSTALLATION MATERIALS

番号 NO.	名称 NAME	略図 OUTLINE	型名／規格 DESCRIPTIONS	数量 Q'TY	用途／備考 REMARKS
1	ｼｰﾙﾜｯｼｬｰ SEAL WASHER		03-001-3002-0 ROHS CODE NO. 300-130-020-10	8	
2	圧着端子 CRIMP-ON LUG		FV2-M4 CODE NO. 000-157-229-10	2	
3	ﾛｯｷﾝｸﾞﾜｲﾔｰｻﾄﾞﾙ LOCKING WIRE SADDLE		LWS-1316Z CODE NO. 000-169-148-10	1	
4	六角ﾅｯﾄ 1ｼｭ HEXAGONAL NUT		M12 SUS304 CODE NO. 000-167-491-10	16	
5	ﾐｶﾞｷﾏﾙ平座金 FLAT WASHER		M12 SUS304 CODE NO. 000-167-446-10	8	
6	ﾊﾞﾈ座金 SPRING WASHER		M12 SUS304 CODE NO. 000-167-397-10	8	
7	六角ﾎﾞﾙﾄ 全ﾈｼﾞ HEXAGON HEAD SCREW	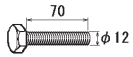	M12X70 SUS304 CODE NO. 000-162-814-10	8	
8	六角ﾅｯﾄ 1ｼｭ HEXAGONAL NUT		M6 SUS304 CODE NO. 000-158-856-10	1	
9	ﾊﾞﾈ座金 SPRING WASHER		M6 SUS304 CODE NO. 000-158-855-10	1	
10	ﾐｶﾞｷ平座金 FLAT WASHER		M6 SUS304 CODE NO. 000-158-854-10	3	

型式/ｺｰﾄﾞ番号が２段の場合、下段より上段に代わる過渡期品であり、どちらかが入っています。　なお、品質は変わりません。

TWO TYPES AND CODES MAY BE LISTED FOR AN ITEM. THE LOWER PRODUCT MAY BE SHIPPED IN PLACE OF THE UPPER PRODUCT.
QUALITY IS THE SAME.
（略図の寸法は、参考値です。　DIMENSIONS IN DRAWING FOR REFERENCE ONLY.）

FURUNO

CODE NO.	001-270-080-00	03HL-X-9407 -2
TYPE	CP03-35404	2/2

工事材料表

INSTALLATION MATERIALS

番号 NO.	名称 NAME	略図 OUTLINE	型名／規格 DESCRIPTIONS	数量 Q'TY	用途／備考 REMARKS
11	六角ﾎﾞﾙﾄ HEXAGONAL HEAD BOLT	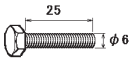	M6X25 SUS304 CODE NO. 000-162-871-10	1	
12	ｹｰﾌﾞﾙ組品 CABLE ASSY.	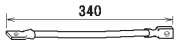	RW-4747 CODE NO. 000-566-000-12	1	
13	ｽﾊﾟｲﾗﾙﾁｭｰﾌﾞ SPIRAL TUBE		SPN-08L CODE NO. 000-154-294-10	1	

型式/ｺｰﾄﾞ番号が２段の場合、下段より上段に代わる過渡期品であり、どちらかが入っています。　なお、品質は変わりません。

TWO TYPES AND CODES MAY BE LISTED FOR AN ITEM. THE LOWER PRODUCT MAY BE SHIPPED IN PLACE OF THE UPPER PRODUCT.
QUALITY IS THE SAME.

（略図の寸法は、参考値です。　DIMENSIONS IN DRAWING FOR REFERENCE ONLY.）

FURUNO ELECTRIC CO., LTD.

C3618-M06-B(2)

FURUNO

CODE NO.	001-507-940-00	03HO-X-9401 -1
TYPE	CP03-35901	1/1

工事材料表

INSTALLATION MATERIALS

番号 NO.	名称 NAME	略図 OUTLINE	型名／規格 DESCRIPTIONS	数量 Q'TY	用途／備考 REMARKS
1	ｼｰﾙﾜｯｼｬｰ SEAL WASHER		03-001-3002-0 ROHS CODE NO. 300-130-020-10	4	
2	絶縁シート1 INSULATION SHEET 1		03-182-3117-2 CODE NO. 100-387-752-10	4	
3	六角ﾅｯﾄ 1ｼｭ HEXAGONAL NUT	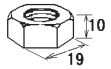	M12 SUS304 CODE NO. 000-167-491-10	8	
4	ﾐｶﾞｷﾏﾙ平座金 FLAT WASHER		M12 SUS304 CODE NO. 000-167-446-10	4	
5	六角ﾎﾞﾙﾄ 全ﾈｼﾞ HEXAGON HEAD SCREW	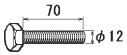	M12X70 SUS304 CODE NO. 000-162-814-10	4	
6	六角ﾅｯﾄ 1ｼｭ HEXAGONAL NUT		M6 SUS304 CODE NO. 000-158-856-10	1	
7	ﾊﾞﾈ座金 SPRING WASHER		M6 SUS304 CODE NO. 000-158-855-10	1	
8	ﾐｶﾞｷ平座金 FLAT WASHER		M6 SUS304 CODE NO. 000-158-854-10	3	
9	六角ﾎﾞﾙﾄ HEXAGONAL HEAD BOLT	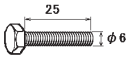	M6X25 SUS304 CODE NO. 000-162-871-10	1	
10	ｹｰﾌﾞﾙ組品 CABLE ASSY.	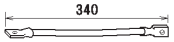	RW-4747 CODE NO. 000-566-000-12	1	

（略図の寸法は、参考値です。　DIMENSIONS IN DRAWING FOR REFERENCE ONLY.）

FURUNO ELECTRIC CO., LTD.

C3624-M01-B

FURUNO

CODE NO.	001-507-950-00	03H0-X-9402 -1
TYPE	CP03-35902	1/2

工事材料表

INSTALLATION MATERIALS

番号 NO.	名称 NAME	略図 OUTLINE	型名／規格 DESCRIPTIONS		数量 Q'TY	用途／備考 REMARKS
1	ｼｰﾙﾜｯｼｬｰ SEAL WASHER		03-001-3002-0 ROHS		4	
			CODE NO.	300-130-020-10		
2	絶縁シート1 INSULATION SHEET 1		03-182-3117-2		4	
			CODE NO.	100-387-752-10		
3	圧着端子 CRIMP-ON LUG		FV2-M4		2	
			CODE NO.	000-157-229-10		
4	ﾛｯｷﾝｸﾞﾜｲﾔｰｻﾄﾞﾙ LOCKING WIRE SADDLE		LWS-1211Z		2	
			CODE NO.	000-167-788-11		
5	六角ﾅｯﾄ 1ｼｭ HEXAGONAL NUT	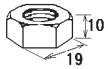	M12 SUS304		8	
			CODE NO.	000-167-491-10		
6	ﾐｶﾞｷﾏﾙ平座金 FLAT WASHER		M12 SUS304		4	
			CODE NO.	000-167-446-10		
7	六角ﾎﾞﾙﾄ 全ﾈｼﾞ HEXAGON HEAD SCREW	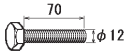	M12X70 SUS304		4	
			CODE NO.	000-162-814-10		
8	六角ﾅｯﾄ 1ｼｭ HEXAGONAL NUT		M6 SUS304		1	
			CODE NO.	000-158-856-10		
9	ﾊﾞﾈ座金 SPRING WASHER		M6 SUS304		1	
			CODE NO.	000-158-855-10		
10	ﾐｶﾞｷ平座金 FLAT WASHER		M6 SUS304		3	
			CODE NO.	000-158-854-10		

(略図の寸法は、参考値です。 DIMENSIONS IN DRAWING FOR REFERENCE ONLY.)

FURUNO ELECTRIC CO., LTD.

FURUNO

CODE NO.	001-507-950-00	03H0-X-9402 -1
TYPE	CP03-35902	2/2

工事材料表

INSTALLATION MATERIALS

番号 NO.	名称 NAME	略図 OUTLINE	型名／規格 DESCRIPTIONS		数量 Q'TY	用途／備考 REMARKS
11	六角ﾎﾞﾙﾄ HEXAGONAL HEAD BOLT	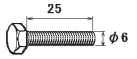	M6X25 SUS304		1	
			CODE NO.	000-162-871-10		
12	ｹｰﾌﾞﾙ組品 CABLE ASSY.	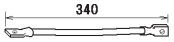	RW-4747		1	
			CODE NO.	000-566-000-12		
13	ｽﾊﾟｲﾗﾙﾁｭｰﾌﾞ SPIRAL TUBE		SPN-08L *900MM*		1	
			CODE NO.	000-179-640-10		

(略図の寸法は、参考値です。 DIMENSIONS IN DRAWING FOR REFERENCE ONLY.)

FURUNO ELECTRIC CO., LTD.

FURUNO

CODE NO.	001-301-200-00	03H0-X-9403 -0
TYPE	CP03-36101	1/1

工事材料表

INSTALLATION MATERIALS

番号 NO.	名称 NAME	略図 OUTLINE	型名／規格 DESCRIPTIONS	数量 Q'TY	用途／備考 REMARKS
1	ｼｰﾙﾜｯｼｬｰ SEAL WASHER	φ30	03-001-3002-0 ROHS CODE NO. 300-130-020-10	8	
2	六角ﾅｯﾄ 1ｼｭ HEXAGONAL NUT	10 19	M12 SUS304 CODE NO. 000-167-491-10	16	
3	ﾐｶﾞｷﾏﾙ平座金 FLAT WASHER	φ24	M12 SUS304 CODE NO. 000-167-446-10	8	
4	ﾊﾞﾈ座金 SPRING WASHER	22	M12 SUS304 CODE NO. 000-167-397-10	8	
5	六角ﾎﾞﾙﾄ 全ﾈｼﾞ HEXAGON HEAD SCREW	70 φ12	M12X70 SUS304 CODE NO. 000-162-814-10	8	
6	六角ﾅｯﾄ 1ｼｭ HEXAGONAL NUT	5 10	M6 SUS304 CODE NO. 000-158-856-10	1	
7	ﾊﾞﾈ座金 SPRING WASHER	12	M6 SUS304 CODE NO. 000-158-855-10	1	
8	ﾐｶﾞｷ平座金 FLAT WASHER	φ13	M6 SUS304 CODE NO. 000-158-854-10	3	
9	六角ﾎﾞﾙﾄ HEXAGONAL HEAD BOLT	25 φ6	M6X25 SUS304 CODE NO. 000-162-871-10	1	
10	ｹｰﾌﾞﾙ組品 CABLE ASSY.	340	RW-4747 CODE NO. 000-566-000-12	1	

型式/ｺｰﾄﾞ番号が２段の場合、下段より上段に代わる過渡期品であり、どちらかが入っています。　なお、品質は変わりません。

TWO TYPES AND CODES MAY BE LISTED FOR AN ITEM. THE LOWER PRODUCT MAY BE SHIPPED IN PLACE OF THE UPPER PRODUCT. QUALITY IS THE SAME.
（略図の寸法は、参考値です。　DIMENSIONS IN DRAWING FOR REFERENCE ONLY.）

FURUNO

CODE NO.	001-301-360-00	03H0-X-9404 -0
TYPE	CP03-36102	1/2

工事材料表

INSTALLATION MATERIALS

番号 NO.	名称 NAME	略図 OUTLINE	型名／規格 DESCRIPTIONS	数量 Q'TY	用途／備考 REMARKS
1	ｼｰﾙﾜｯｼｬｰ SEAL WASHER	φ30	03-001-3002-0 ROHS CODE NO. 300-130-020-10	8	
2	ﾛｯｷﾝｸﾞﾜｲﾔｰｻﾄﾞﾙ LOCKING WIRE SADDLE	24 48	LWS-1316Z CODE NO. 000-169-148-10	1	
3	六角ﾅｯﾄ 1ｼｭ HEXAGONAL NUT	10 19	M12 SUS304 CODE NO. 000-167-491-10	16	
4	ﾐｶﾞｷﾏﾙ平座金 FLAT WASHER	φ24	M12 SUS304 CODE NO. 000-167-446-10	8	
5	ﾊﾞﾈ座金 SPRING WASHER	22	M12 SUS304 CODE NO. 000-167-397-10	8	
6	六角ﾎﾞﾙﾄ 全ﾈｼﾞ HEXAGON HEAD SCREW	70 φ12	M12X70 SUS304 CODE NO. 000-162-814-10	8	
7	六角ﾅｯﾄ 1ｼｭ HEXAGONAL NUT	5 10	M6 SUS304 CODE NO. 000-158-856-10	1	
8	ﾊﾞﾈ座金 SPRING WASHER	12	M6 SUS304 CODE NO. 000-158-855-10	1	
9	ﾐｶﾞｷ平座金 FLAT WASHER	φ13	M6 SUS304 CODE NO. 000-158-854-10	3	
10	六角ﾎﾞﾙﾄ HEXAGONAL HEAD BOLT	25 φ6	M6X25 SUS304 CODE NO. 000-162-871-10	1	

型式/ｺｰﾄﾞ番号が２段の場合、下段より上段に代わる過渡期品であり、どちらかが入っています。　なお、品質は変わりません。

TWO TYPES AND CODES MAY BE LISTED FOR AN ITEM. THE LOWER PRODUCT MAY BE SHIPPED IN PLACE OF THE UPPER PRODUCT. QUALITY IS THE SAME.
（略図の寸法は、参考値です。　DIMENSIONS IN DRAWING FOR REFERENCE ONLY.）

FURUNO

CODE NO.	001-301-360-00	03HO-X-9404 -0
TYPE	CP03-36102	2/2

工事材料表

INSTALLATION MATERIALS

番号 NO.	名称 NAME	略図 OUTLINE	型名／規格 DESCRIPTIONS	数量 Q'TY	用途／備考 REMARKS
11	ｹｰﾌﾞﾙ組品 CABLE ASSY.	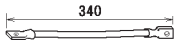	RW-4747 CODE NO. 000-566-000-12	1	
12	ｽﾊﾟｲﾗﾙﾁｭｰﾌﾞ SPIRAL TUBE		SPN-08L *900MM* CODE NO. 000-179-640-10	1	

型式/ｺｰﾄﾞ番号が２段の場合、下段より上段に代わる過渡期品であり、どちらかが入っています。　なお、品質は変わりません。

TWO TYPES AND CODES MAY BE LISTED FOR AN ITEM. THE LOWER PRODUCT MAY BE SHIPPED IN PLACE OF THE UPPER PRODUCT.
QUALITY IS THE SAME.

（略図の寸法は、参考値です。　DIMENSIONS IN DRAWING FOR REFERENCE ONLY.）

FURUNO ELECTRIC CO., LTD.

C3625-M02-A(2)

FURUNO

CODE NO.	001-249-860-00	03HL-X-9401 -3
TYPE	CP03-35201	1/1

工事材料表

INSTALLATION MATERIALS

番号 NO.	名称 NAME	略図 OUTLINE	型名／規格 DESCRIPTIONS	数量 Q'TY	用途／備考 REMARKS
1	ﾎﾞﾙﾄ用ﾊﾟｯｷﾝ GASKET FOR BOLT		03-182-3186-0 CODE NO. 100-386-270-10	6	
2	ｱﾝﾃﾅ取付ﾎﾞﾙﾄ ANTENNA FIXING BOLT	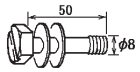	03-182-4188-3 CODE NO. 100-383-603-10	6	
3	接着剤袋詰 ADHESIVE	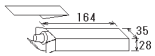	TB5211 50G CODE NO. 001-477-870-00	1	

（略図の寸法は、参考値です。　DIMENSIONS IN DRAWING FOR REFERENCE ONLY.）

FURUNO ELECTRIC CO., LTD.

C3616-M04-B

FURUNO

CODE NO.	001-249-880-00	03HL-X-9402 -2
TYPE	CP03-35202	1/1

工事材料表

INSTALLATION MATERIALS

番号 NO.	名称 NAME	略図 OUTLINE	型名／規格 DESCRIPTIONS		数量 Q'TY	用途／備考 REMARKS
1	ﾐｶﾞｷﾏﾙ平座金 FLAT WASHER	φ24	M12 SUS304	CODE NO. 000-167-446-10	12	
2	ﾊﾞﾈ座金 SPRING WASHER	22	M12 SUS304	CODE NO. 000-167-397-10	12	
3	六角ﾎﾞﾙﾄ HEXAGONAL HEAD BOLT	40 φ12	M12X40 SUS304	CODE NO. 000-162-810-10	4	
4	六角ﾎﾞﾙﾄ HEXAGONAL HEAD BOLT	50 φ12	M12X50 SUS304	CODE NO. 000-164-116-10	8	
5	接着剤袋詰 ADHESIVE	164 35 28	TB5211 50G	CODE NO. 001-477-870-00	1	

（略図の寸法は、参考値です。 DIMENSIONS IN DRAWING FOR REFERENCE ONLY.）

FURUNO ELECTRIC CO ., LTD.

C3618-M02-C

PACKING LIST

03GL-X-9856 -3 1/1

RCU-014-MIJ

NAME	OUTLINE	DESCRIPTION/CODE No.	Q'TY
ユニット UNIT			
操作部 CONTROL UNIT	398 180	RCU-014-MIJ 000-029-212-00	1
付属品 ACCESSORIES			
付属品 ACCESSORIES		FP03-09850 008-535-610-00	1
工事材料 INSTALLATION MATERIALS			
工事材料 INSTALLATION MATERIALS		CP03-25604 008-539-850-00	1

（略図の寸法は、参考値です。 DIMENSIONS IN DRAWING FOR REFERENCE ONLY.）

C3519-Z05-D

FURUNO

CODE NO.	000-086-743	03EP-X-9405-2
TYPE	CP03-16400	

工事材料表 INSTALLATION MATERIALS	WRJ-9	レーダー方形導波管工事用 FOR RADAR RECTANGULAR WAVEGUIDE INSTALLATION			
番号 No.	名称 NAME	略図 OUTLINE	型名／規格 DESCRIPTIONS	数量 Q'TY	用途／備考 REMARKS
1	六角セムスAスリ割付 HEX.BOLT(SLOTTED WASHERHEAD)	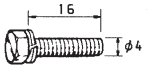	M4X16 SUS304 CODE NO. 000-881-912	80	
2	Oリング O-RING		AS568-128 1115-70 CODE NO. 000-851-842	20	
3	コウシヨウWG.Hベンド WAVEGUIDE H-BEND		RWA-1040 B-108 CODE NO. 310-100-160	2	
4	チョークフランジ WAVEGUIDE FLANGE (CHOKE)	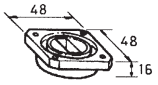	WRJ-9 BRASS CODE NO. 000-879-242	7	
5	カバーフランジ WAVEGUIDE FLANGE (PLAIN)	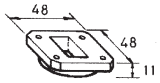	WRJ-9 BRASS CODE NO. 000-879-262	7	
6	導波管保護ゴム RUBBER CUSHION	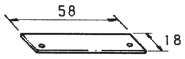	RWA-1011-0 CODE NO. 310-110-110	15	
7	防水フィルム WATERTIGHT FILM	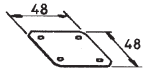	03-009-0368-0 CODE NO. 300-903-680	1	
8	導波管押え(3)E型 WAVEGUIDE CLAMP (3) E-TYPE	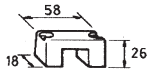	RSB-2007-0 CODE NO. 360-220-070	15	
9	六角ボルトスリ割付 HEX. BOLT (SLOTTED HEAD)	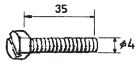	M4X35 SUS304 CODE NO. 000-862-118	35	
10	ミカキ平座金 FLAT WASHER		M4 SUS304 CODE NO. 000-864-126	65	

FR-1222X/1622X/2020X
FR-2822X/FAR-2822X
FR-2120W/2150W
FR-2825W/FAR-2825W
FR-2855W/FAR-2855W
(略図の寸法は、参考値です。)

図番 (1/2)
DWG. NO. C3006-M06-D

008-470-010 (NO.1~NO.12)
CP03-16401

FURUNO

CODE NO.	000-086-743	03EP-X-9406-2
TYPE	CP03-16400	

工事材料表 INSTALLATION MATERIALS	WRJ-9	レーダー方形導波管工事用 FOR RADAR RECTANGULAR WAVEGUIDE INSTALLATION			
番号 No.	名称 NAME	略図 OUTLINE	型名／規格 DESCRIPTIONS	数量 Q'TY	用途／備考 REMARKS
11	ハネ座金 SPRING WASHER		M4 SUS304 CODE NO. 000-864-256	35	
12	六角ナット HEX. NUT		M4 SUS304 CODE NO. 000-863-106	35	
13	WG貫通金物組立 THRU-DECK WAVEGUIDE	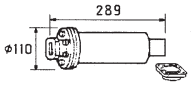	RWG-1000-0 CODE NO. 310-710-000	1	
14	導波管*1 WAVEGUIDE STRAIGHT	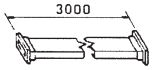	RWA-1020 A-107A CODE NO. 310-100-420	4	
			CODE NO.		
			CODE NO.		
			CODE NO.		
			CODE NO.		
			CODE NO.		
			CODE NO.		

*1別梱包 PACKED SEPARATELY.
FR-1222X/1622X/2020X
FR-2822X/FAR-2822X
FR-2120W/2150W
FR-2825W/FAR2825W
FR-2855W/FAR-2855W
(略図の寸法は、参考値です。)

図番 (2/2)
DWG. NO. C3006-M07-D

FURUNO

CODE NO.	008-470-010-00	03EP-X-9423 -10
TYPE	CP03-16401	1/2

工事材料表

INSTALLATION MATERIALS

番号 NO.	名称 NAME	略図 OUTLINE	型名／規格 DESCRIPTIONS		数量 Q'TY	用途／備考 REMARKS
1	防水フィルム WATERTIGHT FILM	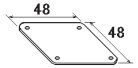	03-009-0368-0 ROHS	CODE NO. 300-903-680-10	1	
2	Oリング(DIASEAL) O-RING(DIASEAL)		AS568-128	CODE NO. 000-172-180-10	20	
3	バネ座金 SPRING WASHER		M4 SUS304	CODE NO. 000-167-405-10	35	
4	六角ナット 1シュ HEX. NUT		M4 SUS304	CODE NO. 000-167-488-10	35	
5	ミガキ丸平座金 FLAT WASHER		M4 SUS304	CODE NO. 000-167-455-10	65	
6	六角スリワリ セムスA HEX. BOLT(SLOTTED WASHER HEAD)	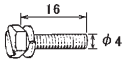	M4X16 SUS304	CODE NO. 000-162-933-10	80	
7	六角スリワリ ボルト HEXAGONAL HEAD SLOT BOLT	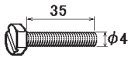	M4X35 SUS304	CODE NO. 000-162-894-10	35	
8	導波管押え3E型 WAVEGUIDE CLAMP	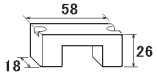	RSB-2007-2	CODE NO. 360-220-072-10	15	
9	導波管保護ゴム RUBBEW CUSHION	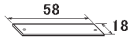	RWA-1011-0 ROHS	CODE NO. 310-110-110-10	15	
10	工事用WG.Hベンド WABEGUIDE H-BEND		RWA-1040 B-108	CODE NO. 310-100-160-00	2	

(略図の寸法は、参考値です。 DIMENSIONS IN DRAWING FOR REFERENCE ONLY.)

FURUNO

CODE NO.	008-470-010-00	03EP-X-9423 -10
TYPE	CP03-16401	2/2

工事材料表

INSTALLATION MATERIALS

番号 NO.	名称 NAME	略図 OUTLINE	型名／規格 DESCRIPTIONS		数量 Q'TY	用途／備考 REMARKS
11	カバーフランジ FLANGE		WRJ-9	CODE NO. 000-164-500-10	7	
12	チョークフランジ CHOKE FLANGE		WRJ-9 オウドウ	CODE NO. 000-179-919-10	7	

(略図の寸法は、参考値です。 DIMENSIONS IN DRAWING FOR REFERENCE ONLY.)

FURUNO

CODE NO.	008-470-020-00	03CQ-X-9420 -6
TYPE	CP03-16411	1/1

工事材料表

INSTALLATION MATERIALS

MARINE RADER　　FOR FR-9 RECTGUIDE (FLEXIBLE WAVEGUIDE)

番号 NO.	名称 NAME	略図 OUTLINE	型名／規格 DESCRIPTIONS		数量 Q'TY	用途／備考 REMARKS
1	防水フィルム WATERTIGHT FILM	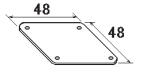	03-009-0368-0 ROHS	CODE NO. 300-903-680-10	1	
2	グランド本体 TRUK-DECK CABLE GLAND	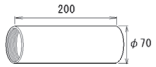	03-009-0521-1 ROHS	CODE NO. 100-207-551-10	1	
3	座金 WASHER		03-009-0522-0 ROHS	CODE NO. 100-207-560-10	2	
4	パッキン (1) RUBBER PACKING	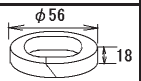	03-009-0523-0 ROHS	CODE NO. 100-207-570-10	2	
5	パッキン(2) RUBBER PACKING(2)	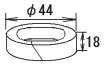	03-009-0524-0 ROHS	CODE NO. 100-207-580-10	2	
6	Oリング(DIASEAL) O-RING(DIASEAL)		AS568-128	CODE NO. 000-172-180-10	3	
7	グランド用締付 CABLE GLAND NIPPLE		JIS F8801 45ヨウ	CODE NO. 000-171-869-10	1	
8	六角スリワリ セムスB HEX. HEAD SLOT BOLT-B WASHER		M4X16 SUS304	CODE NO. 000-162-940-10	4	

（略図の寸法は、参考値です。　DIMENSIONS IN DRAWING FOR REFERENCE ONLY.）

FURUNO ELECTRIC CO., LTD.

C3006-M01-K

PACKING LIST

03G0-X-9869 -0　1/1

RCU-014*/-HK

NAME	OUTLINE	DESCRIPTION/CODE No.	Q'TY
ユニット　UNIT			
操作部 CONTROL UNIT	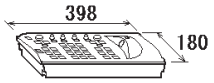	RCU-014*/-HK 000-027-675-00 **	1
付属品　ACCESSORIES			
付属品 ACCESSORIES		FP03-09850 001-418-430-00	1
工事材料　INSTALLATION MATERIALS			
工事材料 INSTALLATION MATERIALS		CP03-25604 001-418-420-00	1

ｺｰﾄﾞ番号末尾の[**]は、選択品の代表ｺｰﾄﾞを表します。
CODE NUMBER ENDING WITH "**" INDICATES THE CODE NUMBER OF REPRESENTATIVE MATERIAL.

型式/ｺｰﾄﾞ番号が2段の場合、下段より上段に代わる過渡期品であり、どちらかが入っています。 なお、品質は変わりません。

TWO TYPES AND CODES MAY BE LISTED FOR AN ITEM. THE LOWER PRODUCT MAY BE SHIPPED IN PLACE OF THE UPPER PRODUCT. QUALITY IS THE SAME.

（略図の寸法は、参考値です。 DIMENSIONS IN DRAWING FOR REFERENCE ONLY.）

CN

C3521-Z29-A

PACKING LIST

03GO-X-9870 -0 1/1

RCU-015*/-HK, RCU-016

A-37

NAME	OUTLINE	DESCRIPTION/CODE No.	Q'TY
ユニット UNIT			
操作部 CONTROL UNIT	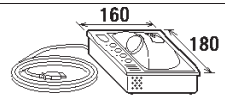	RCU-015*/-HK, RCU-016 000-027-702-00 **	1
付属品 ACCESSORIES			
付属品 ACCESSORIES		FP03-09860 001-419-140-00	1
工事材料 INSTALLATION MATERIALS			
工事材料 INSTALLATION MATERIALS		CP03-25604 001-418-420-00	1

ｺｰﾄﾞ番号末尾の[**]は、選択品の代表ｺｰﾄﾞを表します。
CODE NUMBER ENDING WITH "**" INDICATES THE CODE NUMBER OF REPRESENTATIVE MATERIAL.

型式/ｺｰﾄﾞ番号が2段の場合、下段より上段に代わる過渡期品であり、どちらかが入っています。 なお、品質は変わりません。

TWO TYPES AND CODES MAY BE LISTED FOR AN ITEM. THE LOWER PRODUCT MAY BE SHIPPED IN PLACE OF THE UPPER PRODUCT. QUALITY IS THE SAME.

（略図の寸法は、参考値です。 DIMENSIONS IN DRAWING FOR REFERENCE ONLY.）

CN

C3521-Z30-A

A-38

FURUNO

CODE NO.	001-418-420-00	03GL-X-9436 -0
TYPE	CP03-25604	1/1

工事材料表

INSTALLATION MATERIALS

番号 NO.	名称 NAME	略図 OUTLINE	型名／規格 DESCRIPTIONS	数量 Q'TY	用途／備考 REMARKS
1	ﾅｰﾅﾍﾞｾﾑｽB WASHER HEAD SCREW *B*	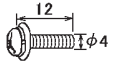	M4X12 C2700W MBNI2 CODE NO. 000-163-192-10	4	

型式/ｺｰﾄﾞ番号が２段の場合、下段より上段に代わる過渡期品であり、どちらかが入っています。 なお、品質は変わりません。

TWO TYPES AND CODES MAY BE LISTED FOR AN ITEM. THE LOWER PRODUCT MAY BE SHIPPED IN PLACE OF THE UPPER PRODUCT. QUALITY IS THE SAME.
（略図の寸法は、参考値です。 DIMENSIONS IN DRAWING FOR REFERENCE ONLY.）

FURUNO ELECTRIC CO., LTD.

CN

C3559-M04-A

FURUNO

CODE NO.	001-418-430-00	03GL-X-9511 -1
TYPE	FP03-09850	1/1

付属品表

ACCESSORIES

番号 NO.	名称 NAME	略図 OUTLINE	型名／規格 DESCRIPTIONS		数量 Q'TY	用途／備考 REMARKS
1	KB直付金具 KB FIXING METAL	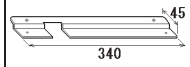	03-163-7521-1 ROHS	CODE NO. 100-306-251-10	1	
2	+ナベセムスB WASHER HEAD SCREW *B*	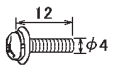	M4X12 C2700W MBNI2	CODE NO. 000-163-192-10	2	
3	クリアバンポン RUBBER FOOT		TM-180-302	CODE NO. 000-166-468-10	3	
4	グロメット GROMMET	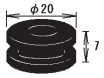	TM-G-39	CODE NO. 000-166-401-10	1	

（略図の寸法は、参考値です。 DIMENSIONS IN DRAWING FOR REFERENCE ONLY.）

FURUNO

CODE NO.	001-419-140-00	03GL-X-9512 -1
TYPE	FP03-09860	1/1

付属品表

ACCESSORIES

番号 NO.	名称 NAME	略図 OUTLINE	型名／規格 DESCRIPTIONS		数量 Q'TY	用途／備考 REMARKS
1	KB直付金具(T) KEYBOARD FIXTURE	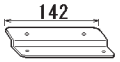	03-163-7821-1 ROHS	CODE NO. 100-306-291-10	1	
2	ブラインドシール BLIND SEAL		22-020-1005-1 ROHS	CODE NO. 100-173-591-10	3	
3	+ナベセムスB WASHER HEAD SCREW *B*	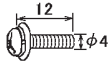	M4X12 C2700W MBNI2	CODE NO. 000-163-192-10	2	
4	クリアバンポン RUBBER FOOT		TM-180-302	CODE NO. 000-166-468-10	2	
5	グロメット GROMMET	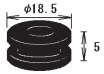	TM-G-49	CODE NO. 000-166-406-10	1	

（略図の寸法は、参考値です。 DIMENSIONS IN DRAWING FOR REFERENCE ONLY.）

PACKING LIST

03IC-X-9851 -2 1/1

RPU025-A*J2*/-A*J4*/-A*-P/-AE2*/-AE4*/-AEL2*/-AEL4*, RPU025-B*-P/-BE2*/-BEL*/-B*NJ2* A-41

NAME	OUTLINE	DESCRIPTION/CODE No.	Q'TY
ユニット UNIT			
制御部 PROCESSOR UNIT	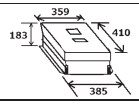	RPU025-* 000-034-271-00 **	1
予備品 SPARE PARTS			
予備品 SPARE PARTS		SP03-17641 001-249-740-00	1
工事材料 INSTALLATION MATERIALS			
工事材料 INSTALLATION MATERIALS		CP03-37801 001-489-150-00	1
図書 DOCUMENT			
取扱説明CD OPERATOR'S MANUAL CD		FAR2XX8 O/M *CDROM* * 000-193-896-1* **	1
操作要領書 OPERATOR'S GUIDE	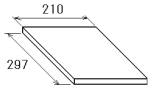	OS*-36520-* 000-193-880-1* **	1
装備要領書 INSTALLATION MANUAL	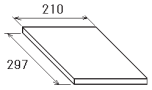	IM*-36520-* 000-193-882-1* **	1

ｺｰﾄﾞ番号末尾の[**]は、選択品の代表型式/ｺｰﾄﾞを表します。
CODE NUMBER ENDING WITH "**" INDICATES THE CODE NUMBER OF REPRESENTATIVE MATERIAL.

（略図の寸法は、参考値です。 DIMENSIONS IN DRAWING FOR REFERENCE ONLY.）

C3652-Z02-C

PACKING LIST

03IC-X-9852 -1 1/1

RPU025-C*J4*, RPU025-CE4*, RPU025-CEL*, RPU025-D*NJ4*, RPU025-DE4*, RPU025-DEL* A-42

NAME	OUTLINE	DESCRIPTION/CODE No.	Q'TY
ユニット UNIT			
制御部 PROCESSOR UNIT	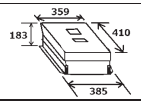	RPU025-* 000-034-278-00 **	1
予備品 SPARE PARTS			
予備品 SPARE PARTS		SP03-17651 001-249-750-00	1
工事材料 INSTALLATION MATERIALS			
工事材料 INSTALLATION MATERIALS		CP03-37801 001-489-150-00	1
図書 DOCUMENT			
取扱説明CD OPERATOR'S MANUAL CD		FAR2XX8 O/M *CDROM* * 000-193-896-1* **	1
操作要領書 OPERATOR'S GUIDE	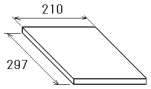	OS*-36520-* 000-193-880-1* **	1
装備要領書 INSTALLATION MANUAL	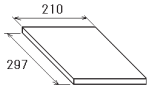	IM*-36520-* 000-193-882-1* **	1

ｺｰﾄﾞ番号末尾の[**]は、選択品の代表型式/ｺｰﾄﾞを表します。
CODE NUMBER ENDING WITH "**" INDICATES THE CODE NUMBER OF REPRESENTATIVE MATERIAL.

（略図の寸法は、参考値です。 DIMENSIONS IN DRAWING FOR REFERENCE ONLY.）

C3656-Z01-B

FURUNO

CODE NO.	001-489-150-00	03IC-X-9402 -0
TYPE	CP03-37801	1/1

工事材料表

INSTALLATION MATERIALS

番号 NO.	名称 NAME	略図 OUTLINE	型名／規格 DESCRIPTIONS	数量 Q'TY	用途／備考 REMARKS
1	ｲﾗｯｸｽﾁｭｰﾌﾞA INSULATION TUBE		3.0X0.3 YEL *50CM* CODE NO. 000-162-841-10	8	
2	+ﾄﾗｽﾀｯﾋﾟﾝﾈｼﾞ 1ｼｭ SELF-TAPPING SCREW	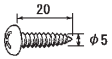	5X20 SUS304 CODE NO. 000-162-608-10	4	
3	圧着端子 CRIMP-ON LUG	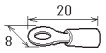	FV1.25-4(LF) RED CODE NO. 000-166-666-10	9	
4	圧着端子 CRIMP-ON LUG	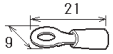	FV2-4 BLU CODE NO. 000-157-247-10	3	
5	圧着端子 CRIMP-ON LUG	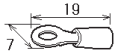	FV2-M3 BLU CODE NO. 000-157-250-10	1	
6	ｺﾈｸﾀ(ﾓｼﾞｭﾗｰ) MODULAR CONNCTOR	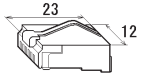	MPS588-C CODE NO. 000-166-044-10	3	

（略図の寸法は、参考値です。 DIMENSIONS IN DRAWING FOR REFERENCE ONLY.）

FURUNO ELECTRIC CO ., LTD.

C3652-M02-A

FURUNO

表１ TABLE 1

寸法区分（mm） DIMENSION	公差（mm） TOLERANCE
L≦50	±1.5
50<L≦100	±2.5
100<L≦500	±3
500<L≦1000	±4
1000<L≦2000	±5
2000<L≦4000	±7

表２ TABLE 2

アンテナ型式 ANTENNA TYPE	XN12CF (120cm型)	XN20CF (200cm型)	XN24CF (240cm型)
A：空中線長 ANTENNA LENGTH	1,300±10mm	2,100±10mm	2,600±10mm
B：回転安全空間 ANTENNA CLEARANCE	1,500mm	2,300mm	2,800mm
総質量（±10%） TOTAL MASS	48.6kg	50.7kg	51.9kg

補強リブの板厚は取付台の半分程度。
溶接は、取付用ボルト・平座金の座面にかからぬこと。
補強リブはマスト支柱中心と取付穴の中心を結ぶ方向に取り付けること。

THICKNESS OF RIB: t/2 (HALF OF PLATFORM PLATE)
AVOID BOLT & WASHER LOCATIONS ON THE PLATFORM WHEN WELDING THE RIBS.
THE RIBS SHOULD BE WELDED IN THE LINE WITH THE STANCHION CENTER AND FIXING HOLES CENTER.

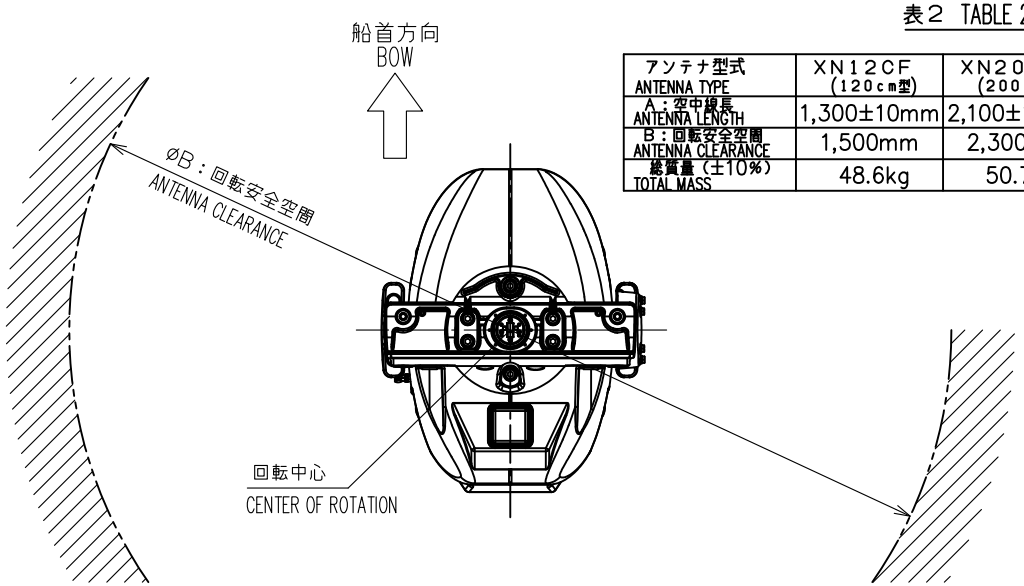

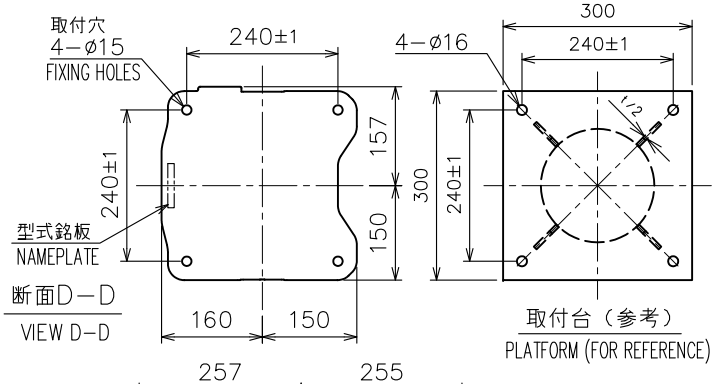

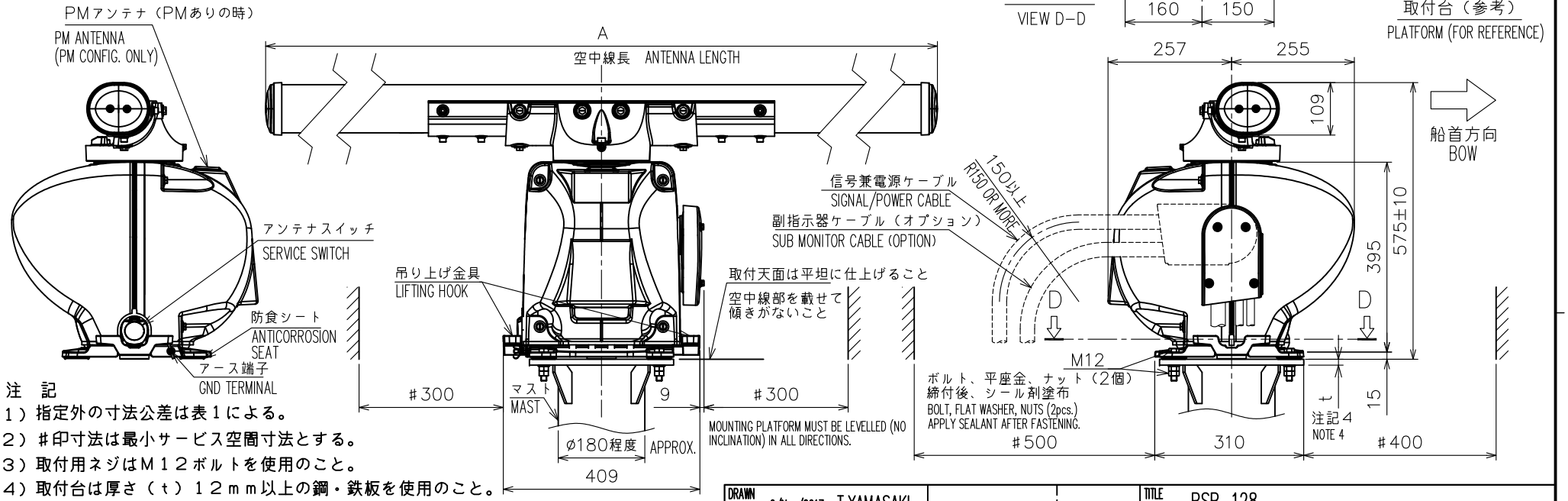

注　記

1）指定外の寸法公差は表１による。
2）＃印寸法は最小サービス空間寸法とする。
3）取付用ネジはＭ１２ボルトを使用のこと。
4）取付台は厚さ（ｔ）１２ｍｍ以上の鋼・鉄板を使用のこと。

NOTE

1. TABLE 1 INDICATES TOLERANCE OF DIMENSIONS WHICH IS NOT SPECIFIED.
2. #: MINIMUM SERVICE CLEARANCE.
3. USE M12 BOLTS FOR FIXING THE UNIT.
4. THICKNESS OF PLATFORM (t): 12 mm OR MORE STEEL PLATE.

DRAWN 6/Nov/2017 T.YAMASAKI		TITLE	RSB-128
CHECKED 6/Nov/2017 H.MAKI		名称	空中線部（PMあり／なし、氷結防止なし）
APPROVED 6/Nov/2017 H.MAKI	FAR-2xx8ser. FAR-3210ser.		外寸図
SCALE 1/12 MASS 表2参照 SEE TABLE 2		NAME	ANTENNA UNIT (PM Y/N, NO DE-ICER)
DWG.No. C3616-G02- G	REF.No. 03-182-310G-8		OUTLINE DRAWING

FURUNO ELECTRIC CO., LTD.

FURUNO

表１ TABLE 1

寸法区分（mm） DIMENSION	公差（mm） TOLERANCE
L≦50	±1.5
50<L≦100	±2.5
100<L≦500	±3
500<L≦1000	±4
1000<L≦2000	±5
2000<L≦4000	±7

表２ TABLE 2

アンテナ型式 ANTENNA TYPE	XN12CF (120cm型)	XN20CF (200cm型)	XN24CF (240cm型)
A：空中線長 ANTENNA LENGTH	1,300±10mm	2,100±10mm	2,600±10mm
B：回転安全空間 ANTENNA CLEARANCE	1,500mm	2,300mm	2,800mm
総質量（±10%） TOTAL MASS	49.7kg	51.8kg	53.0kg

補強リブの板厚は取付台の半分程度。
溶接は、取付用ボルト・平座金の座面にかからぬこと。
補強リブはマスト支柱中心と取付穴の中心を結ぶ方向に取り付けること。

THICKNESS OF RIB: t/2 (HALF OF PLATFORM PLATE)
AVOID BOLT & WASHER LOCATIONS ON THE PLATFORM WHEN WELDING THE RIBS.
THE RIBS SHOULD BE WELDED IN THE LINE WITH THE STANCHION CENTER AND FIXING HOLES CENTER.

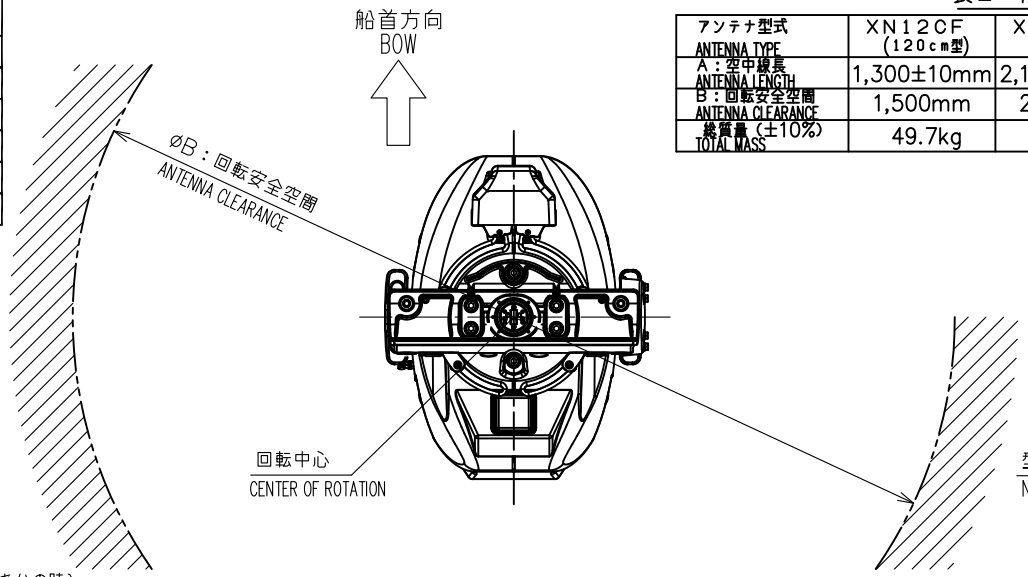

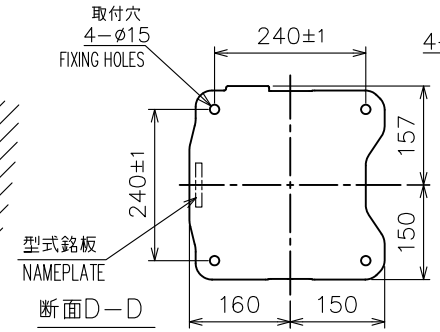

断面D−D
VIEW D-D

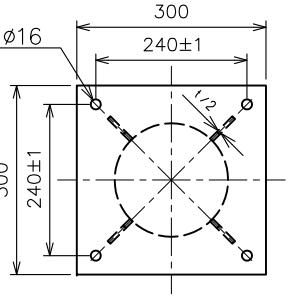

取付台（参考）
PLATFORM (FOR REFERENCE)

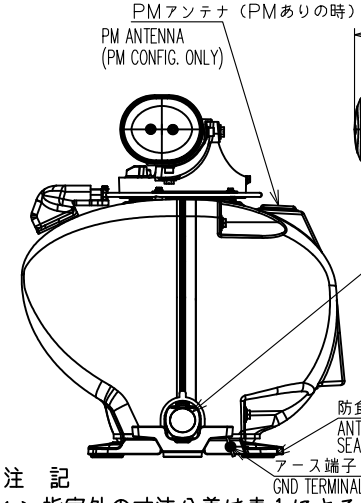

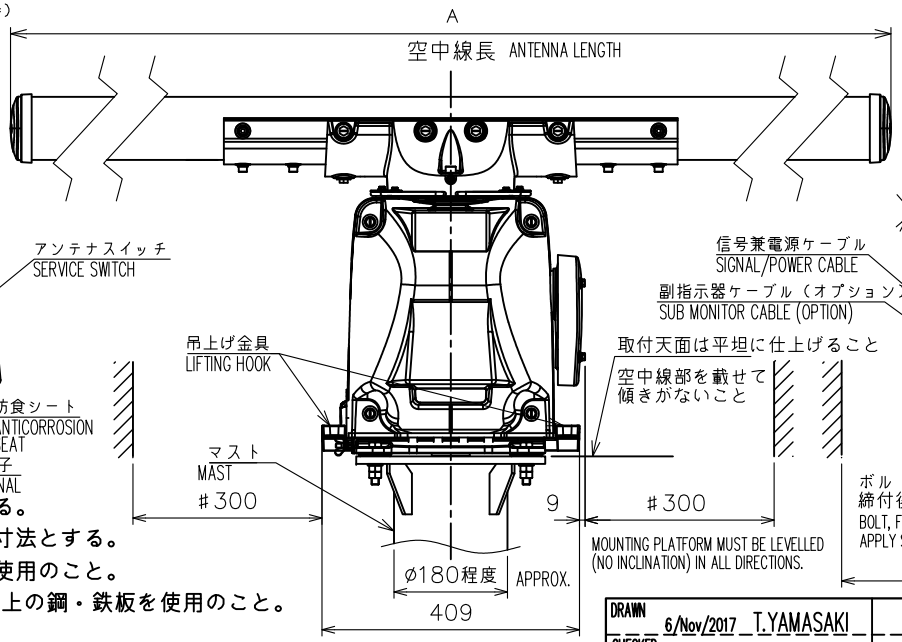

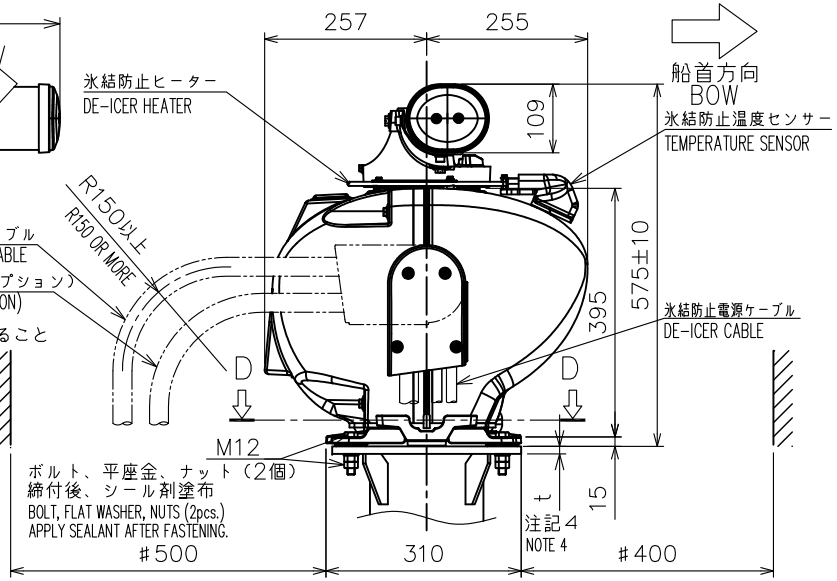

注　記
1）指定外の寸法公差は表１による。
2）＃印寸法は最小サービス空間寸法とする。
3）取付用ネジはＭ１２ボルトを使用のこと。
4）取付台は厚さ（t）12mm以上の鋼・鉄板を使用のこと。

NOTE
1. TABLE 1 INDICATES TOLERANCE OF DIMENSIONS WHICH IS NOT SPECIFIED.
2. #: MINIMUM SERVICE CLEARANCE.
3. USE M12 BOLTS FOR FIXING THE UNIT.
4. THICKNESS OF PLATFORM (t): 12 mm OR MORE STEEL PLATE.

DRAWN 6/Nov/2017 T.YAMASAKI		TITLE	RSB-128
CHECKED 6/Nov/2017 H.MAKI		名称	空中線部（PMあり／なし、氷結防止付）
APPROVED 7/Nov/2017 H.MAKI	FAR-2xx8ser. FAR-3210ser.		外寸図
SCALE 1/12	MASS 表2参照 SEE TABLE 2	NAME	ANTENNA UNIT (PM Y/N, W/ DE-ICER)
DWG.No. C3616-G03- F	REF.No. 03-182-311G-7		OUTLINE DRAWING

FURUNO ELECTRIC CO., LTD.

D-2

FURUNO

表2 TABLE 2

アンテナ型式 ANTENNA TYPE	SN24CF	SN30CF	SN36CF
A：空中線長（mm） ANTENNA LENGTH	2547	3072	3822
B：回転安全空間（mm） ANT. CLEARANCE	2700	3200	3900
質量（kg±10%） MASS	129	135	140

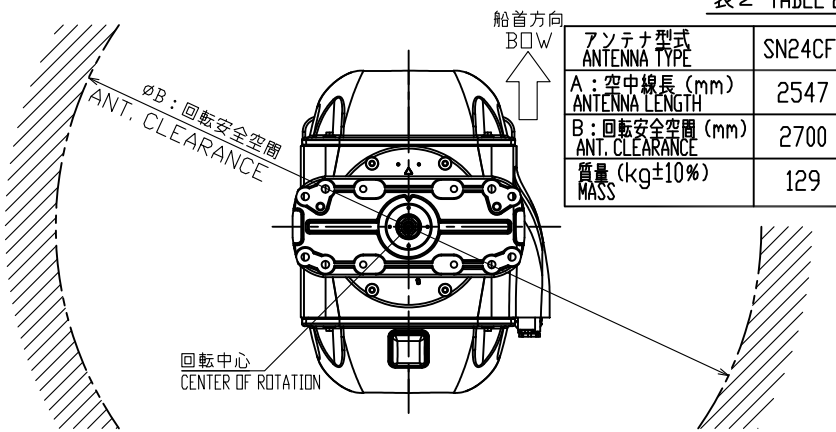

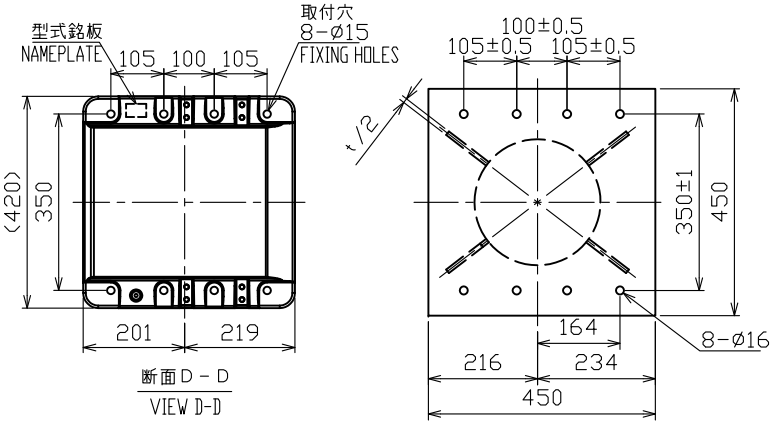

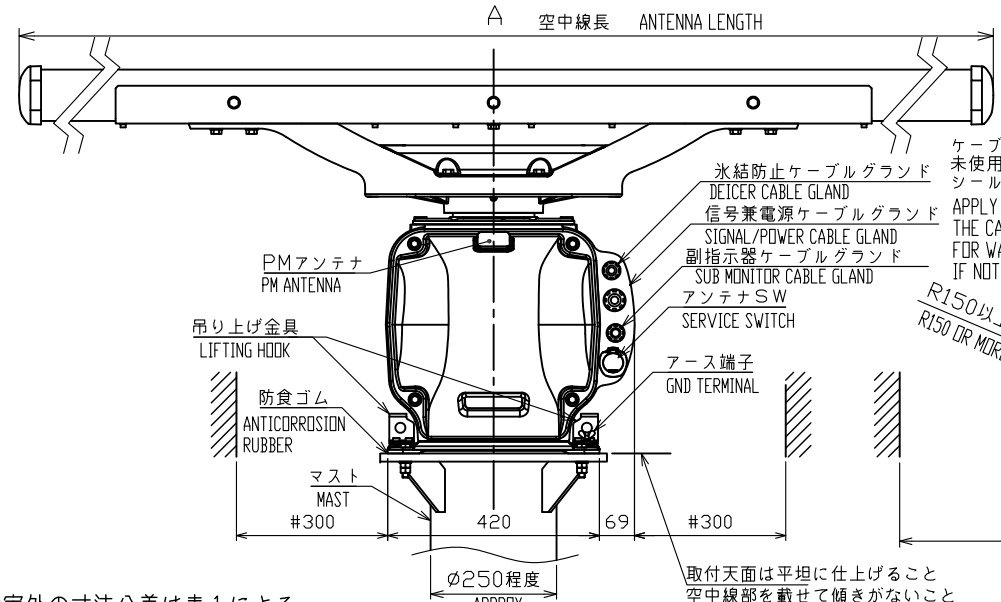

ケーブルグランドは未使用のものも含めシール剤で防水する。
APPLY SEALANT ONTO THE CABLE GLANDS FOR WATER-TIGHTNESS IF NOT USED ALSO.

取付天面は平坦に仕上げること
空中線部を載せて傾きがないこと
MOUNTING PLATFORM MUST BE LEVELED (NO INCLINATION) IN ALL DIRECTIONS.

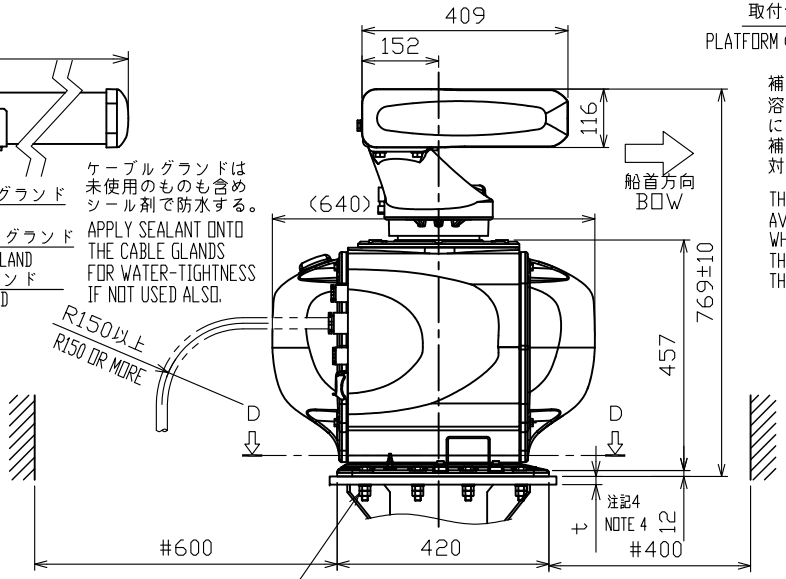

ボルト、平座金、ナット（2個）
締付後、シール剤塗布
BOLT, FLAT WASHER, NUTS (2pcs.)
APPLY SEALANT AFTER FASTENING.

補強リブの板厚は取付台の半分程度。
溶接は、取付用ボルト・平座金の座面にかからぬこと。
補強リブはマスト支柱中心と取付台の対角線方向近傍に取り付けること。

THICKNESS OF RIB: t/2 (HALF OF PLATFORM PLATE)
AVOID BOLT & WASHER LOCATIONS ON THE PLATFORM WHEN WELDING THE RIBS.
THE RIBS SHOULD BE WELDED NEAR THE LINE WITH THE STANCION CENTER AND PLATFORM CORNER.

表1 TABLE 1

寸法区分（mm） DIMENSION	公差（mm） TOLERANCE
L≦50	±1.5
50<L≦100	±2.5
100<L≦500	±3
500<L≦1000	±4
1000<L≦2000	±5
2000<L≦4000	±7

注　記

1）指定外の寸法公差は表１による。
2）＃印寸法は最小サービス空間寸法とする。
3）取付用ネジはＭ１２ボルトを使用のこと。
4）取付台厚さ（ｔ）：１５ｍｍ以上の鋼・鉄板を使用のこと。

NOTE

1. TABLE 1 INDICATES TOLERANCE OF DIMENSIONS WHICH IS NOT SPECIFIED.
2. #: MINIMUM SERVICE CLEARANCE.
3. USE M12 BOLTS FOR FIXING THE UNIT.
4. THICKNESS OF PLATFORM (t): 15 mm OR MORE STEEL PLATE.

DRAWN 6/Dec/2018 T.YAMASAKI		TITLE	RSB-129
CHECKED 6/Dec/2018 H.MAKI		名称	空中線部(PMあり、氷結防止なし)
APPROVED 10/Dec/2018 H.MAKI	FAR-3230S/3330S		外寸図
SCALE 1/15	MASS 表２参照 SEE TABLE 2	NAME	ANTENNA UNIT (W/ PM, W/O DE-ICER)
DWG.No. C3618-G02-H	REF.No. 03-183-310G-6		OUTLINE DRAWING

FURUNO ELECTRIC CO., LTD.

FURUNO

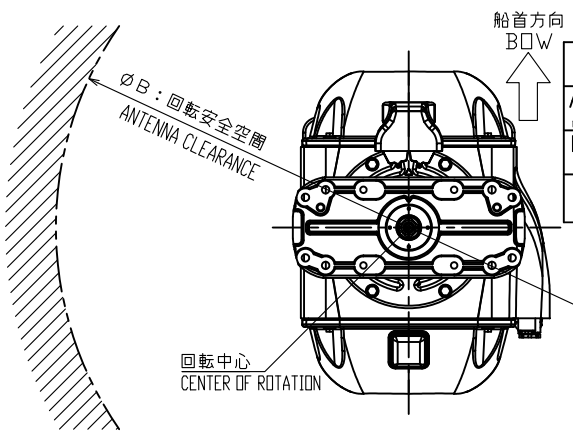

表2 TABLE 2

アンテナ型式 ANTENNA TYPE	SN24CF	SN30CF	SN36CF
A：空中線長 (mm) ANTENNA LENGTH	2547	3072	3822
B：回転安全空間 (mm) ANT. CLEARANCE	2700	3200	3900
質量 (kg±10%) MASS	130	136	141

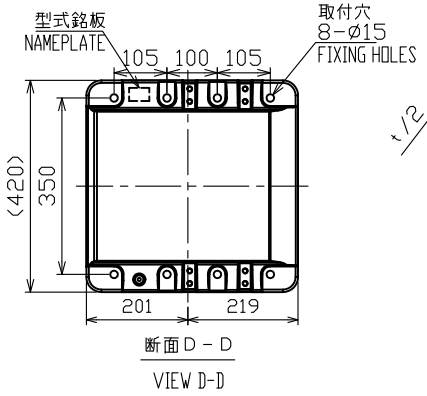

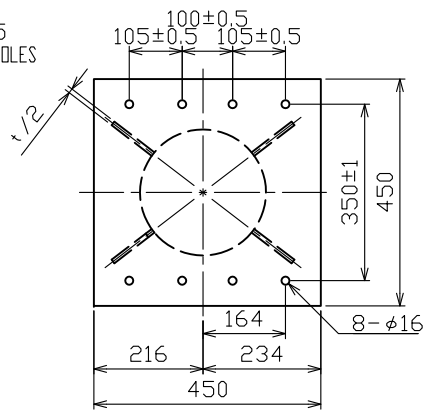

取付台（参考）
PLATFORM (FOR REFERENCE)

補強リブの板厚は取付台の半分程度。
溶接は、取付用ボルト・平座金の座面にかからぬこと。
補強リブはマスト支柱中心と取付台の対角線方向近傍に取り付けること。

THICKNESS OF RIB: t/2 (HALF OF PLATFORM PLATE)
AVOID BOLT & WASHER LOCATIONS ON THE PLATFORM WHEN WELDING THE RIBS.
THE RIBS SHOULD BE WELDED NEAR THE LINE WITH THE STANCION CENTER AND PLATFORM CORNER.

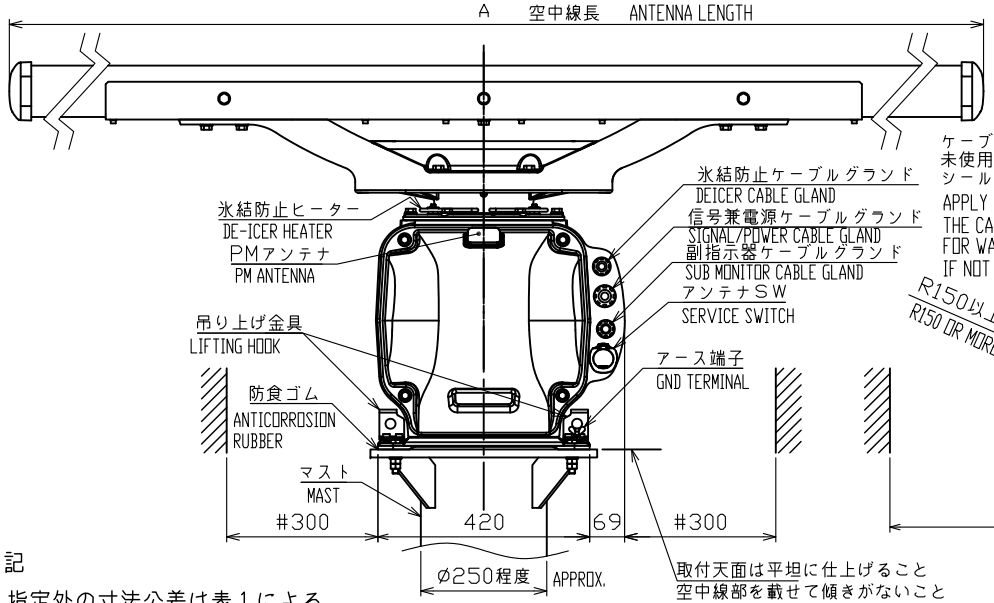

取付天面は平坦に仕上げること
空中線部を載せて傾きがないこと
MOUNTING PLATFORM MUST BE LEVELED (NO INCLINATION) IN ALL DIRECTIONS.

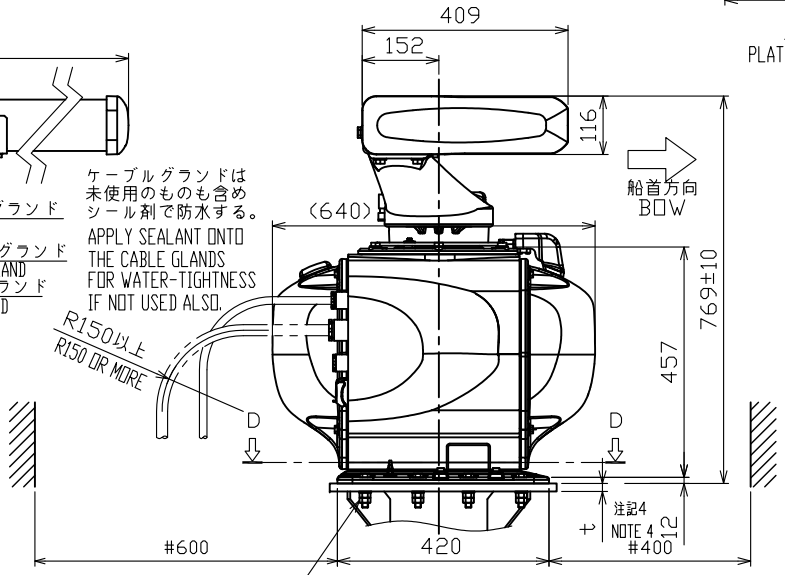

ケーブルグランドは未使用のものも含めシール剤で防水する。
APPLY SEALANT ONTO THE CABLE GLANDS FOR WATER-TIGHTNESS IF NOT USED ALSO.

ボルト、平座金、ナット（2個）締付後、シール剤塗布
BOLT, FLAT WASHER, NUTS (2pcs.) APPLY SEALANT AFTER FASTENING.

表1 TABLE 1

寸法区分 (mm) DIMENSION	公差 (mm) TOLERANCE
L≦50	±1.5
50<L≦100	±2.5
100<L≦500	±3
500<L≦1000	±4
1000<L≦2000	±5
2000<L≦4000	±7

注　記
1）指定外の寸法公差は表1による。
2）#印寸法は最小サービス空間寸法とする。
3）取付用ネジはM12ボルトを使用のこと。
4）取付台厚さ（t）：15mm以上の鋼・鉄板を使用のこと。

NOTE
1. TABLE 1 INDICATES TOLERANCE OF DIMENSIONS WHICH IS NOT SPECIFIED.
2. #: MINIMUM SERVICE CLEARANCE.
3. USE M12 BOLTS FOR FIXING THE UNIT.
4. THICKNESS OF PLATFORM (t): 15 mm OR MORE STEEL PLATE.

DRAWN 6/Dec/2018 T.YAMASAKI		TITLE	RSB-129
CHECKED 6/Dec/2018 H.MAKI		名称	空中線部（PMあり、氷結防止あり）
APPROVED 10/Dec/2018 H.MAKI	FAR-3230S/3330S		外寸図
SCALE 1/15	MASS 表2参照 SEE TABLE 2	NAME	ANTENNA UNIT (W/ PM, W/ DE-ICER)
DWG.No. C3618-G03-E	REF.No. 03-183-320G-5		OUTLINE DRAWING

FURUNO ELECTRIC CO., LTD.

FURUNO

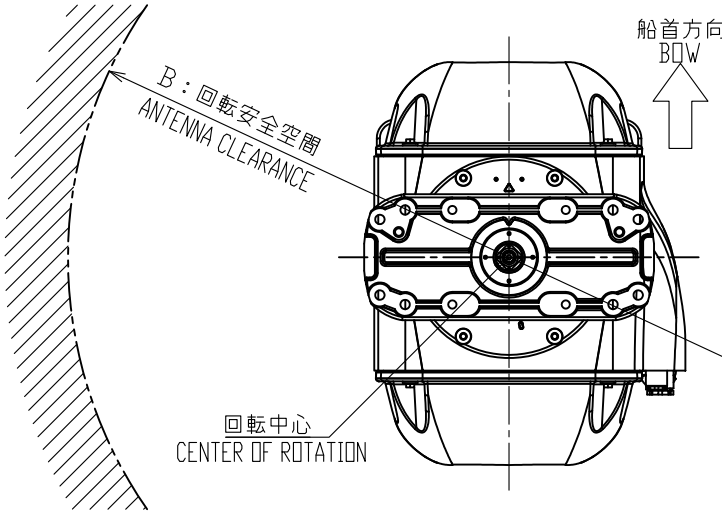

表2 TABLE 2

アンテナ型式 ANTENNA TYPE	SN24CF	SN30CF	SN36CF
A:空中線長（mm） ANTENNA LENGTH	2547	3072	3822
B:回転安全空間（mm） ANTENNA CLEARANCE	2700	3200	3900
質量(±10%) TOTAL MASS	129kg	135kg	140kg

補強リブの板厚は取付台の半分程度。
溶接は、取付用ボルト・平座金の座面にかからぬこと。
THICKNESS OF RIB: t/2 (HALF OF PLATFORM PLATE)
AVOID BOLT & WASHER LOCATIONS ON THE PLATFORM WHEN WELDING THE RIBS.

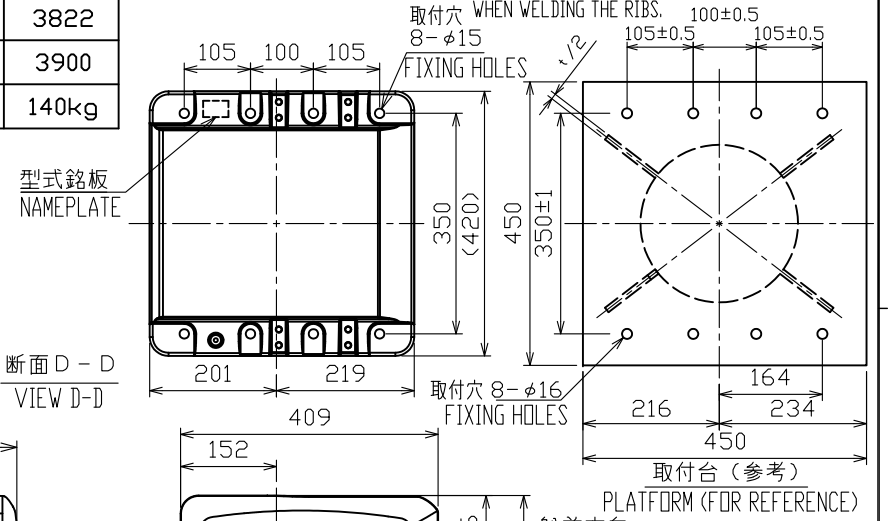

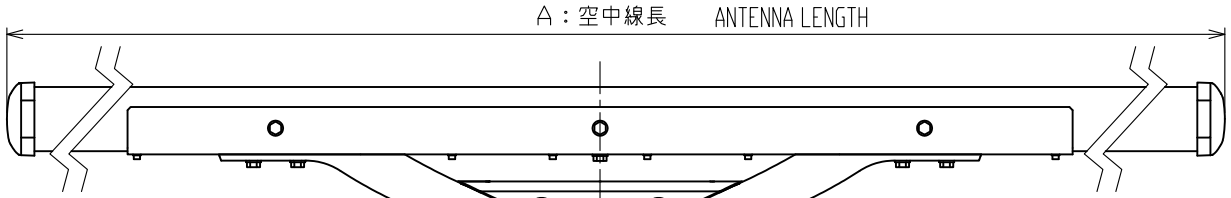

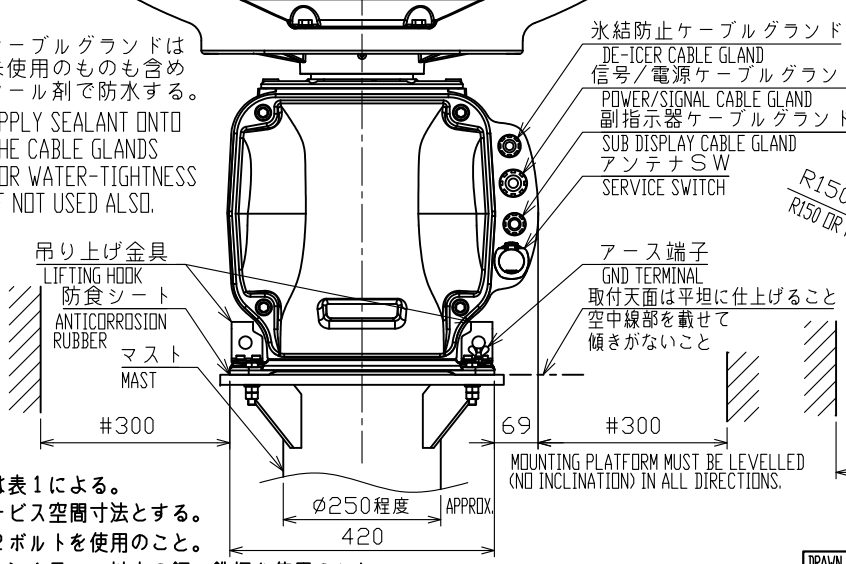

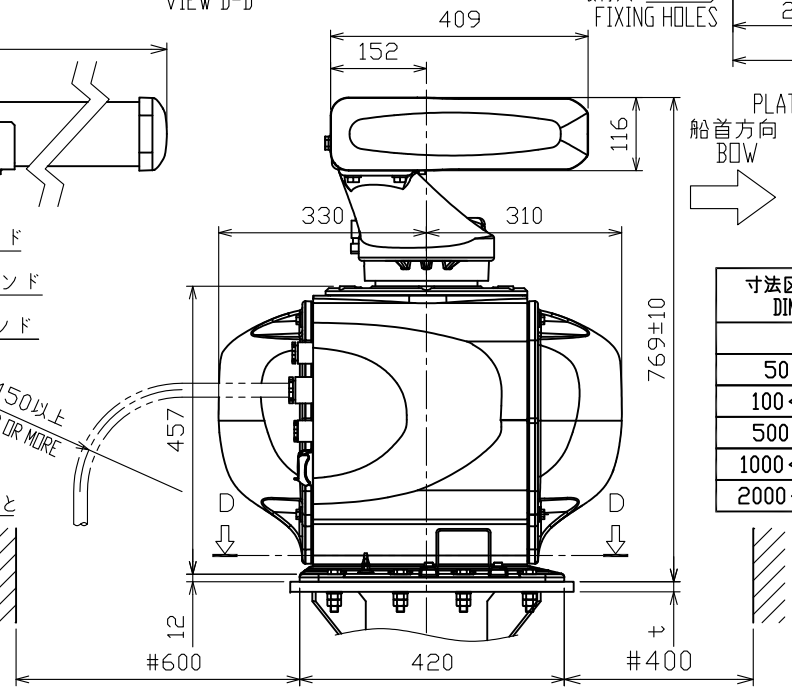

表1 TABLE 1

寸法区分（mm） DIMENSION	公差（mm） TOLERANCE
L≦50	±1.5
50<L≦100	±2.5
100<L≦500	±3
500<L≦1000	±4
1000<L≦2000	±5
2000<L≦4000	±10

注　記
1）指定外の寸法公差は表１による。
2）＃印寸法は最小サービス空間寸法とする。
3）取付用ネジはＭ１２ボルトを使用のこと。
4）取付台には厚さ（ｔ）１５ｍｍ以上の鋼・鉄板を使用のこと。

NOTE
1. TABLE 1 INDICATES TOLERANCE OF DIMENSIONS WHICH IS NOT SPECIFIED.
2. #: MINIMUM SERVICE CLEARANCE.
3. USE M12 BOLTS FOR FIXING THE UNIT.
4. THICKNESS OF PLATFORM (t): 15 mm OR MORE STEEL PLATE.

DRAWN 6/Dec/2018 T.YAMASAKI		TITLE	RSB-129
CHECKED 6/Dec/2018 H.MAKI		名称	空中線部(PMなし、氷結防止なし)
APPROVED 10/Dec/2018 H.MAKI	FAR-2238S ser.		外寸図
SCALE 1/12	MASS 表2参照 SEE TABLE 2	NAME	ANTENNA UNIT (W/O PM, W/O DE-ICER)
DWG.No. C3656-G01- B	REF.No. 03-183-311G-0		OUTLINE DRAWING

FURUNO ELECTRIC CO., LTD.

FURUNO

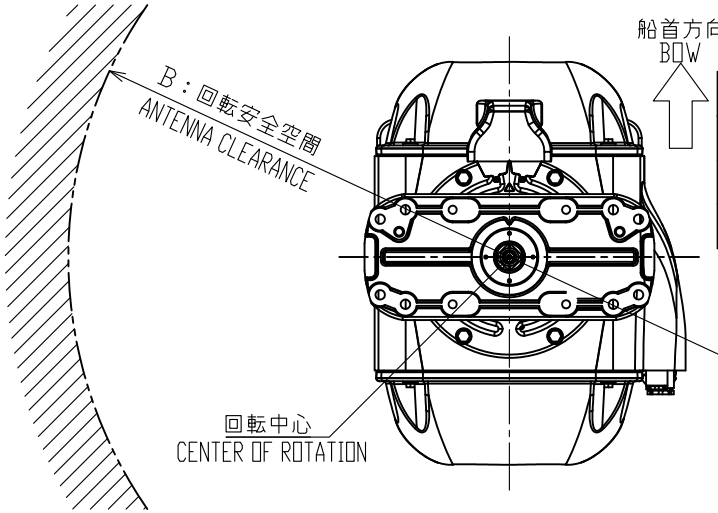

表2 TABLE 2

アンテナ型式 ANTENNA TYPE	SN24CF	SN30CF	SN36CF
A:空中線長 (mm) ANTENNA LENGTH	2547	3072	3822
B:回転安全空間 (mm) ANTENNA CLEARANCE	2700	3200	3900
質量(±10%) TOTAL MASS	129kg	135kg	140kg

補強リブの板厚は取付台の半分程度。
溶接は、取付用ボルト・平座金の座面にかからぬこと。
THICKNESS OF RIB: t/2 (HALF OF PLATFORM PLATE)
AVOID BOLT & WASHER LOCATIONS ON THE PLATFORM WHEN WELDING THE RIBS.

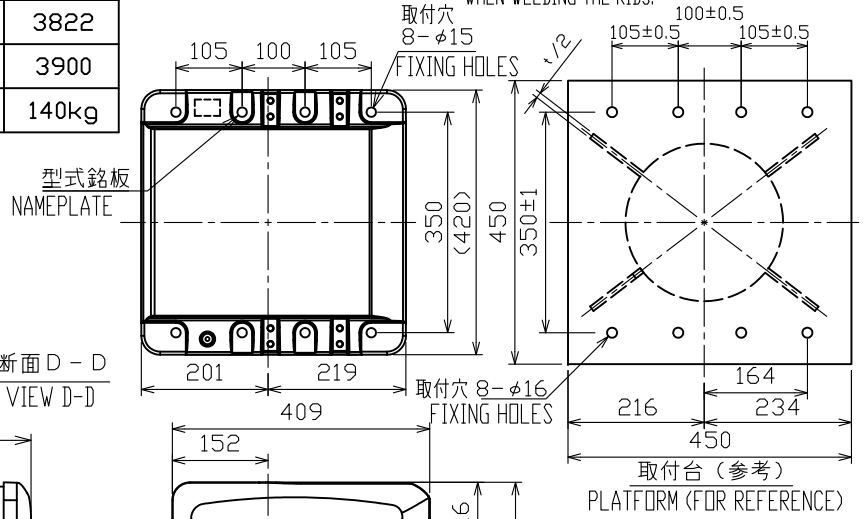

断面D−D
VIEW D-D

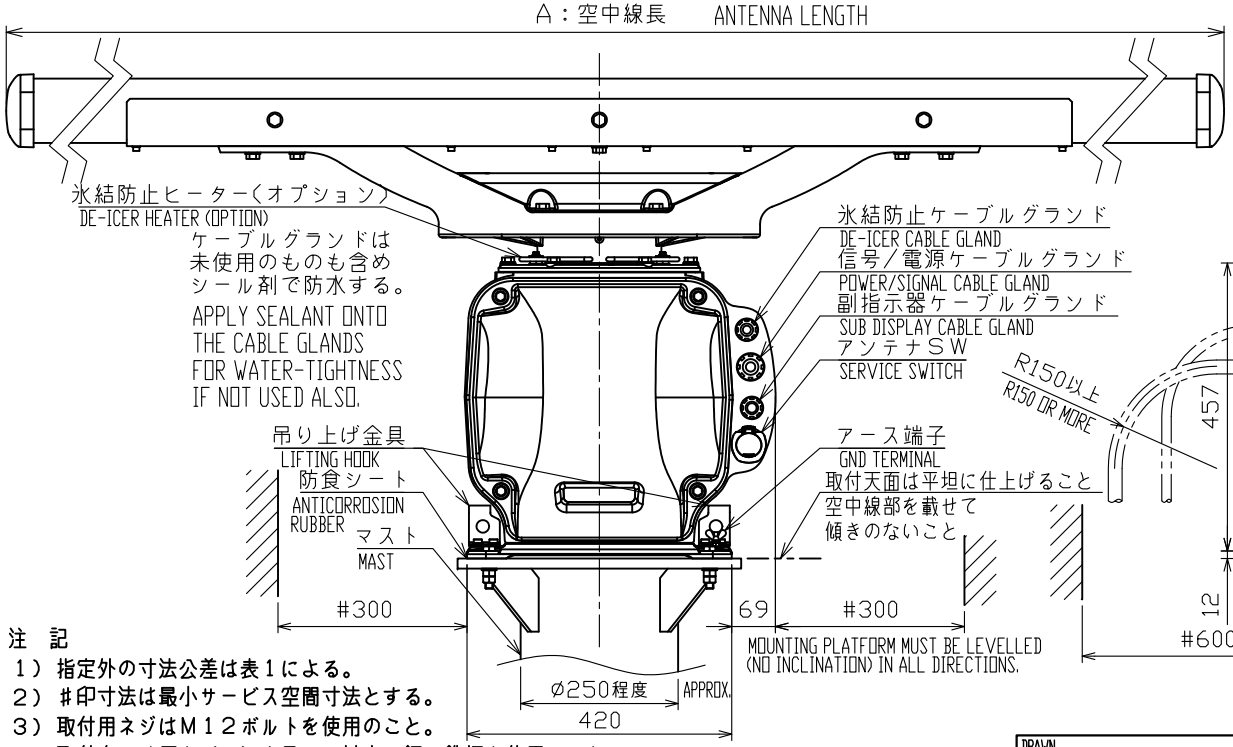

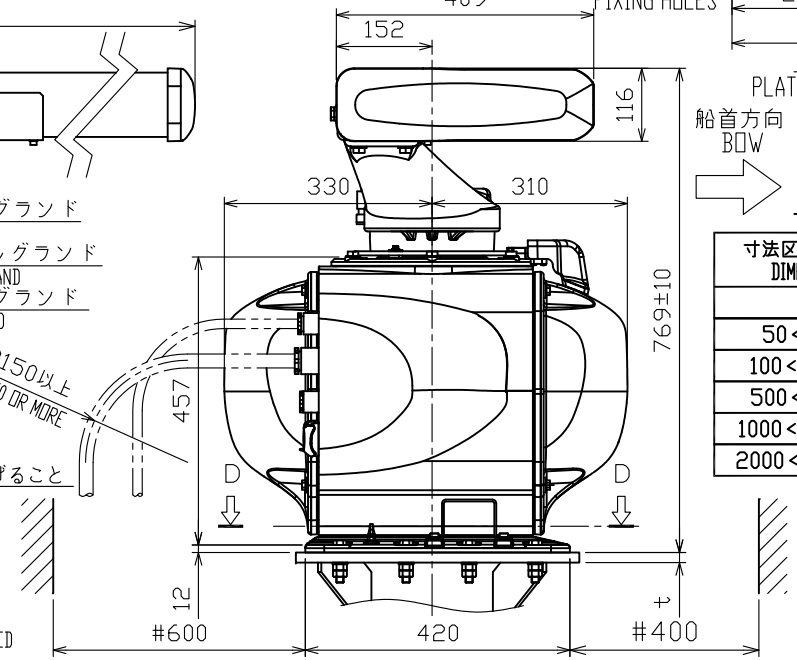

船首方向
BOW

表1 TABLE 1

寸法区分 (mm) DIMENSION	公差 (mm) TOLERANCE
L≦50	±1.5
50<L≦100	±2.5
100<L≦500	±3
500<L≦1000	±4
1000<L≦2000	±5
2000<L≦4000	±10

注　記
1）指定外の寸法公差は表１による。
2）＃印寸法は最小サービス空間寸法とする。
3）取付用ネジはＭ１２ボルトを使用のこと。
4）取付台には厚さ（ｔ）１５ｍｍ以上の鋼・鉄板を使用のこと。

NOTE
1. TABLE 1 INDICATES TOLERANCE OF DIMENSIONS WHICH IS NOT SPECIFIED.
2. #: MINIMUM SERVICE CLEARANCE.
3. USE M12 BOLTS FOR FIXING THE UNIT.
4. THICKNESS OF PLATFORM (t): 15 mm OR MORE STEEL PLATE.

DRAWN 6/Dec/2018 T.YAMASAKI			TITLE RSB-129
CHECKED 6/Dec/2018 H.MAKI			名称 空中線部(PMなし、氷結防止あり)
APPROVED 10/Dec/2018 H.MAKI	FAR-2238S ser.		外寸図
SCALE 1/12	MASS 表2参照 SEE TABLE 2		NAME ANTENNA UNIT (W/O PM, W/DE-ICER)
DWG. No. C3656-G02- C	REF. No. 03-183-321G-0		OUTLINE DRAWING

FURUNO ELECTRIC CO., LTD.

FURUNO

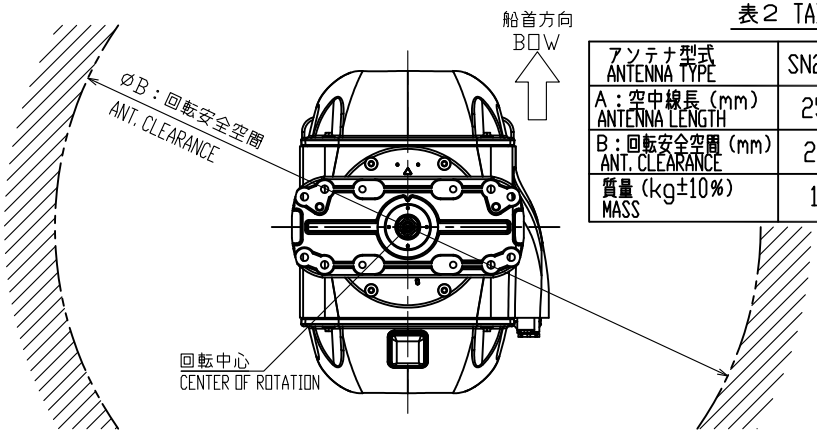

表２ TABLE 2

アンテナ型式 ANTENNA TYPE	SN24CF	SN30CF	SN36CF
A：空中線長（mm） ANTENNA LENGTH	2547	3072	3822
B：回転安全空間（mm） ANT. CLEARANCE	2700	3200	3900
質量（kg±10%） MASS	123	129	134

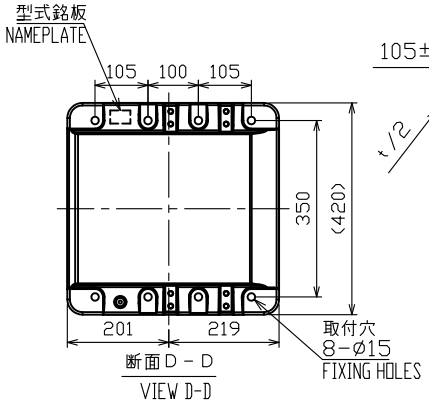

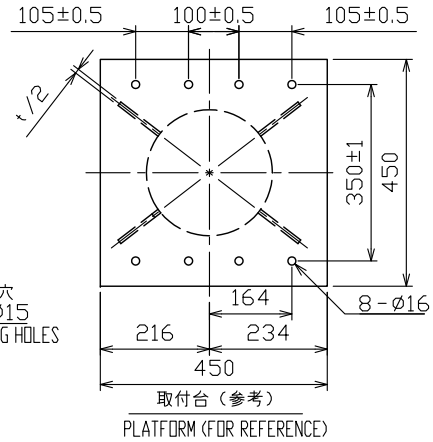

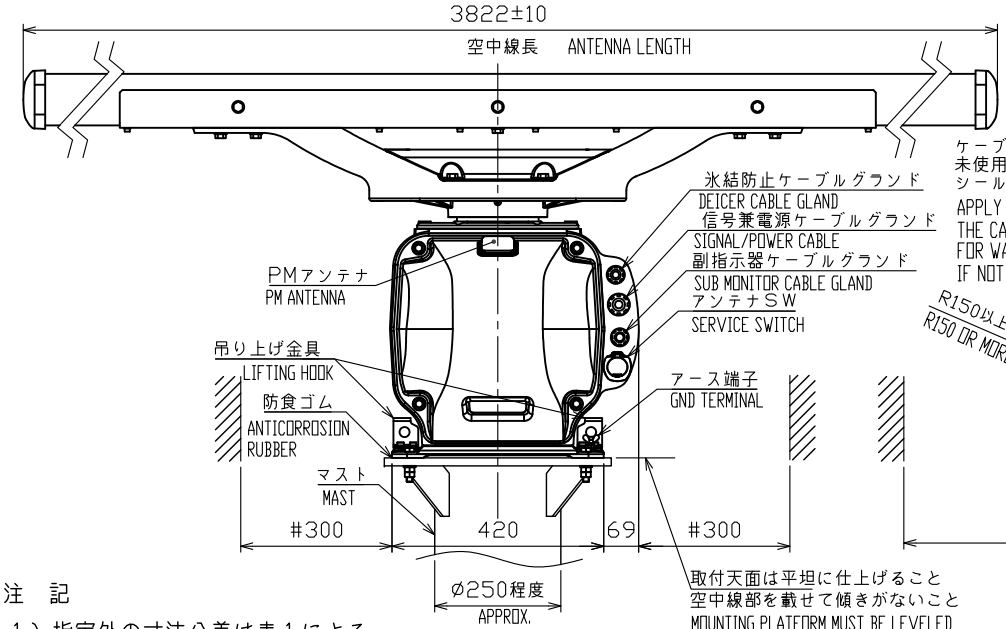

ケーブルグランドは未使用のものも含めシール剤で防水する。
APPLY SEALANT ONTO THE CABLE GLANDS FOR WATER-TIGHTNESS IF NOT USED ALSO.

取付天面は平坦に仕上げること
空中線部を載せて傾きがないこと
MOUNTING PLATFORM MUST BE LEVELED (NO INCLINATION) IN ALL DIRECTIONS.

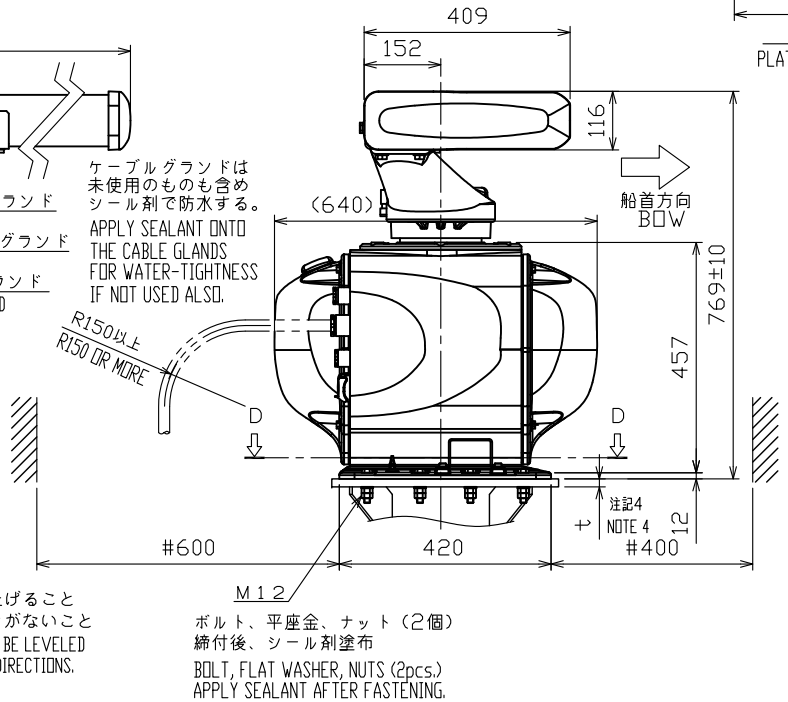

ボルト、平座金、ナット（2個）
締付後、シール剤塗布
BOLT, FLAT WASHER, NUTS (2pcs.)
APPLY SEALANT AFTER FASTENING.

補強リブの板厚は取付台の半分程度。
溶接は、取付用ボルト・平座金の座面にかからぬこと。
補強リブはマスト支柱中心と取付台の対角線方向近傍に取り付けること。

THICKNESS OF RIB: t/2 (HALF OF PLATFORM PLATE)
AVOID BOLT & WASHER LOCATIONS ON THE PLATFORM WHEN WELDING THE RIBS.
THE RIBS SHOULD BE WELDED NEAR THE LINE WITH THE STANCION CENTER AND PLATFORM CORNER.

表1 TABLE 1

寸法区分（mm） DIMENSION	公差（mm） TOLERANCE
L≦50	±1.5
50<L≦100	±2.5
100<L≦500	±3
500<L≦1000	±4
1000<L≦2000	±5
2000<L≦4000	±7

注　記
１）指定外の寸法公差は表１による。
２）＃印寸法は最小サービス空間寸法とする。
３）取付用ネジはＭ１２ボルトを使用のこと。
４）取付台厚さ（ｔ）：１５ｍｍ以上の鋼・鉄板を使用のこと。

NOTE
1. TABLE 1 INDICATES TOLERANCE OF DIMENSIONS WHICH IS NOT SPECIFIED.
2. #: MINIMUM SERVICE CLEARANCE.
3. USE M12 BOLTS FOR FIXING THE UNIT.
4. THICKNESS OF PLATFORM (t): 15 mm OR MORE STEEL PLATE.

DRAWN 6/Dec/2018 T.YAMASAKI		TITLE	RSB-133
CHECKED 6/Dec/2018 H.MAKI		名称	空中線部（PMあり、氷結防止なし）
APPROVED 10/Dec/2018 H.MAKI	FAR-3230S/3330S-SSD		外寸図
SCALE 1/15	MASS 表２参照 SEE TABLE 2	NAME	ANTENNA UNIT (W/PM, W/O DE-ICER)
DWG.No. C3623-G01- J	REF.No. 03-183-350G-9		OUTLINE DRAWING

FURUNO ELECTRIC CO., LTD.

FURUNO

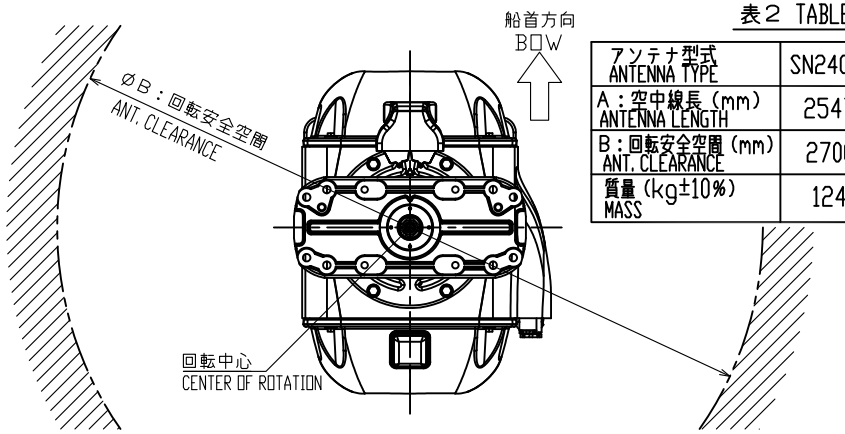

表2 TABLE 2

アンテナ型式 ANTENNA TYPE	SN24CF	SN30CF	SN36CF
A：空中線長（mm） ANTENNA LENGTH	2547	3072	3822
B：回転安全空間（mm） ANT. CLEARANCE	2700	3200	3900
質量（kg±10%） MASS	124	130	135

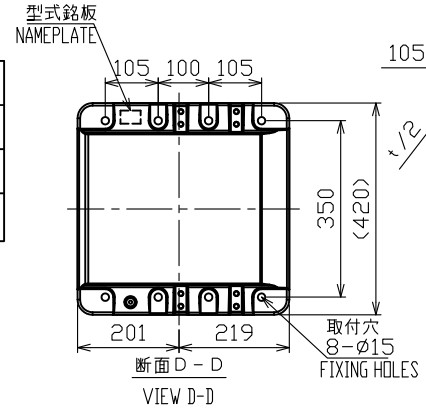

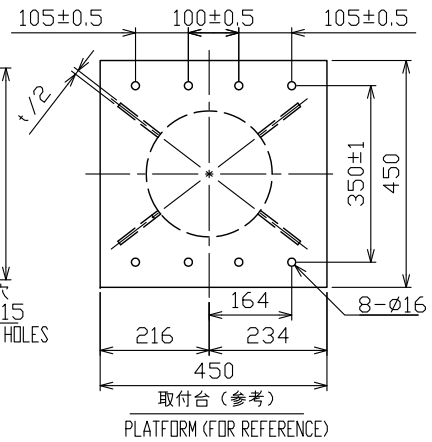

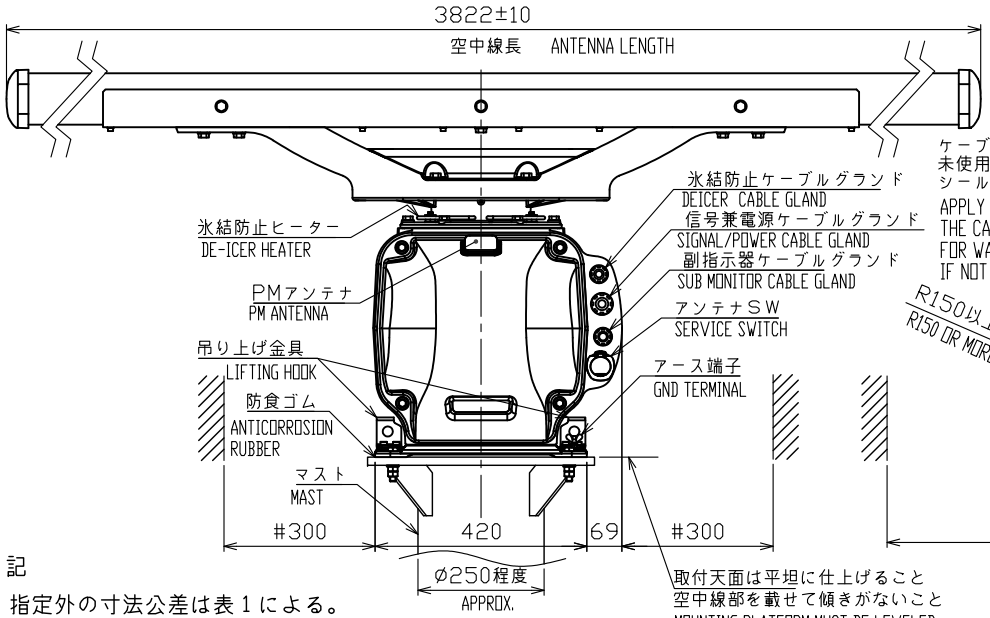

取付天面は平坦に仕上げること
空中線部を載せて傾きがないこと
MOUNTING PLATFORM MUST BE LEVELED (NO INCLINATION) IN ALL DIRECTIONS.

ケーブルグランドは未使用のものも含めシール剤で防水する。
APPLY SEALANT ONTO THE CABLE GLANDS FOR WATER-TIGHTNESS IF NOT USED ALSO.

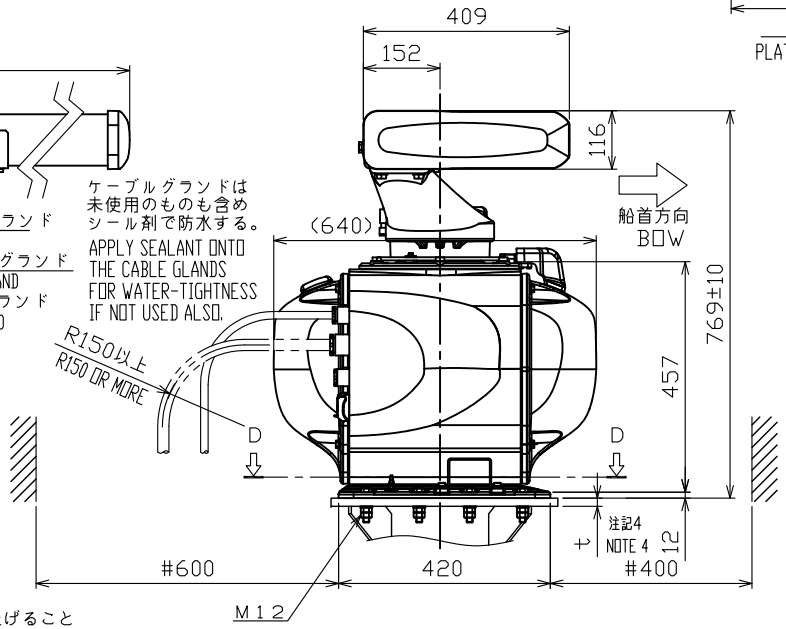

ボルト、平座金、ナット（2個）締付後、シール剤塗布
BOLT, FLAT WASHER, NUTS (2pcs.) APPLY SEALANT AFTER FASTENING.

補強リブの板厚は取付台の半分程度。
溶接は、取付用ボルト・平座金の座面にかからぬこと。
補強リブはマスト支柱中心と取付台の対角線方向近傍に取り付けること。

THICKNESS OF RIB: t/2 (HALF OF PLATFORM PLATE)
AVOID BOLT & WASHER LOCATIONS ON THE PLATFORM WHEN WELDING THE RIBS.
THE RIBS SHOULD BE WELDED NEAR THE LINE WITH THE STANCION CENTER AND PLATFORM CORNER.

表1 TABLE 1

寸法区分（mm） DIMENSION	公差（mm） TOLERANCE
L≦50	±1.5
50<L≦100	±2.5
100<L≦500	±3
500<L≦1000	±4
1000<L≦2000	±5
2000<L≦4000	±7

注　記

1）指定外の寸法公差は表１による。
2）＃印寸法は最小サービス空間寸法とする。
3）取付用ネジはＭ１２ボルトを使用のこと。
4）取付台厚さ（ｔ）：１５ｍｍ以上の鋼・鉄板を使用のこと。

NOTE

1. TABLE 1 INDICATES TOLERANCE OF DIMENSIONS WHICH IS NOT SPECIFIED.
2. #: MINIMUM SERVICE CLEARANCE.
3. USE M12 BOLTS FOR FIXING THE UNIT.
4. THICKNESS OF PLATFORM (t): 15 mm OR MORE STEEL PLATE.

DRAWN 6/Dec/2018 T.YAMASAKI		TITLE	RSB-133
CHECKED 6/Dec/2018 H.MAKI		名称	空中線部（PMあり、氷結防止あり）
APPROVED 11/Dec/2018 H.MAKI	FAR-3230S/3330S-SSD		外寸図
SCALE 1/15	MASS 表２参照 SEE TABLE 2	NAME	ANTENNA UNIT (W/PM, W/ DE-ICER)
DWG.No. C3623-G02- D	REF.No. 03-183-360G-6		OUTLINE DRAWING

FURUNO ELECTRIC CO., LTD.

FURUNO

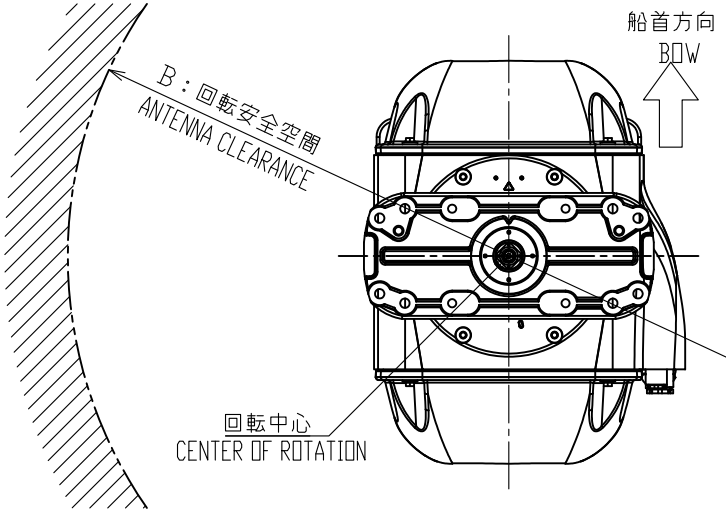

表2 TABLE 2

アンテナ型式 ANTENNA TYPE	SN24CF	SN30CF	SN36CF
A:空中線長（mm） ANTENNA LENGTH	2547	3072	3822
B:回転安全空間（mm） ANTENNA CLEARANCE	2700	3200	3900
質量(±10%) TOTAL MASS	123kg	129kg	134kg

補強リブの板厚は取付台の半分程度。
溶接は、取付用ボルト・平座金の座面にかからぬこと。
THICKNESS OF RIB: t/2 (HALF OF PLATFORM PLATE)
AVOID BOLT & WASHER LOCATIONS ON THE PLATFORM WHEN WELDING THE RIBS.

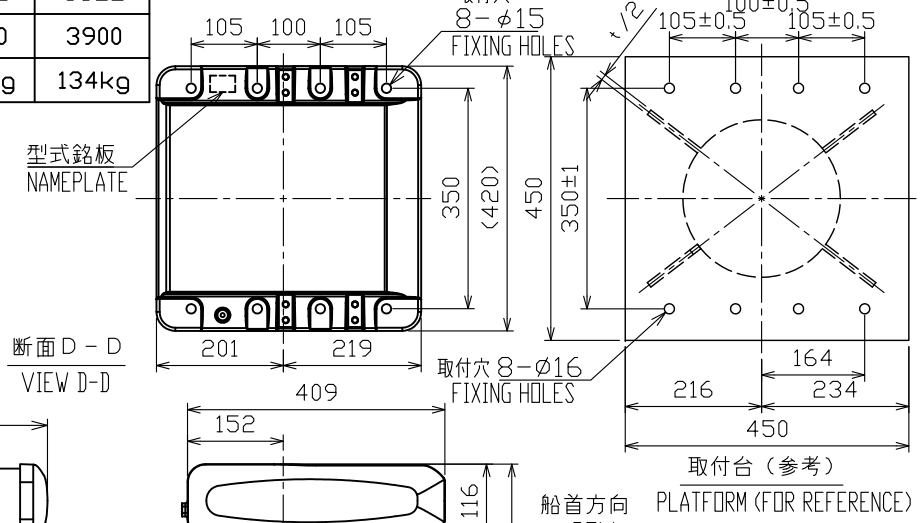

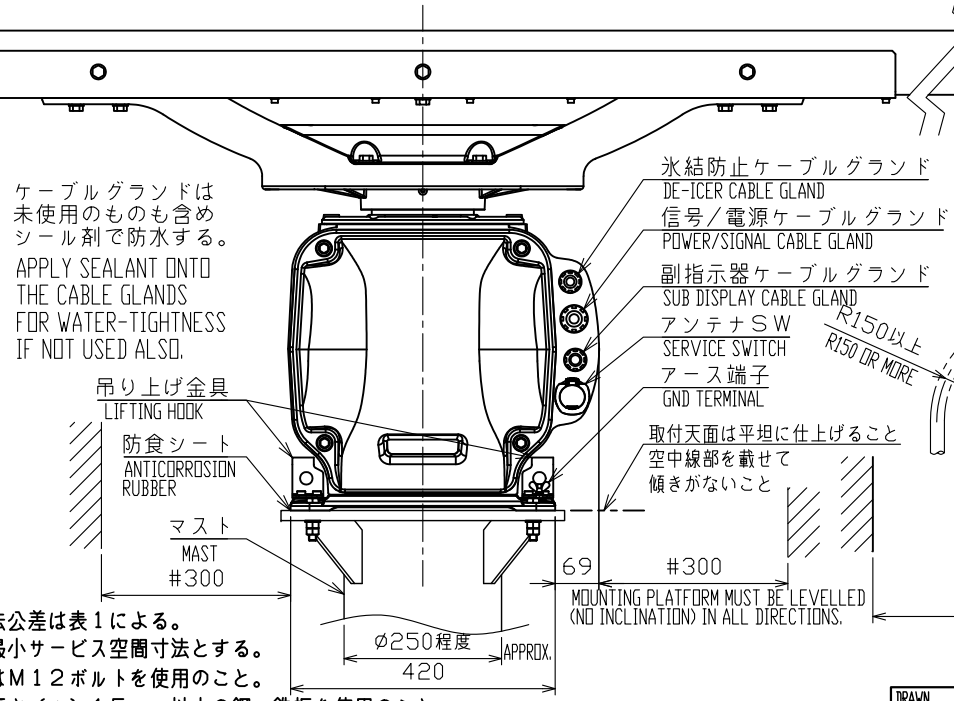

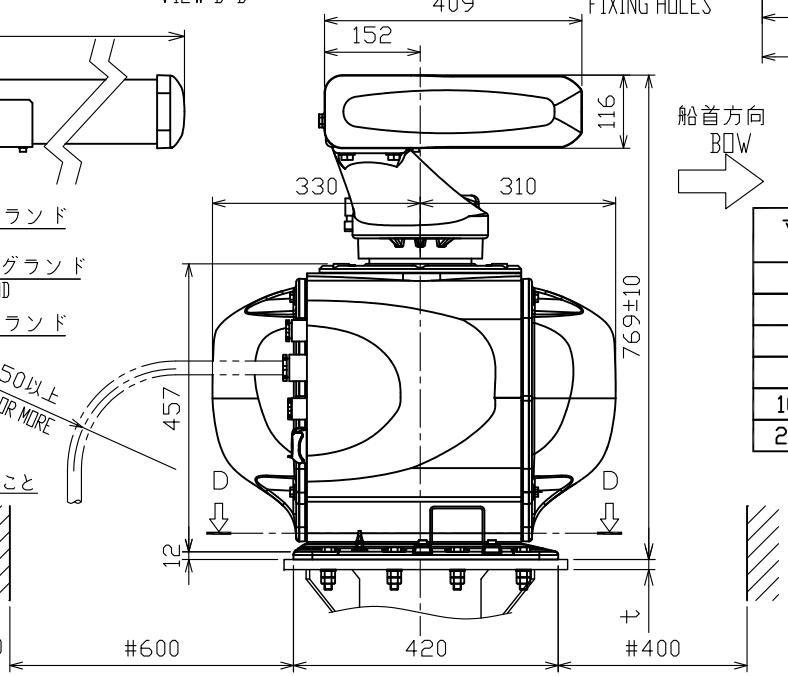

船首方向
BOW

表1 TABLE 1

寸法区分（mm） DIMENSION	公差（mm） TOLERANCE
L≦50	±1.5
50<L≦100	±2.5
100<L≦500	±3
500<L≦1000	±4
1000<L≦2000	±5
2000<L≦4000	±10

注　記
1）指定外の寸法公差は表１による。
2）＃印寸法は最小サービス空間寸法とする。
3）取付用ネジはＭ１２ボルトを使用のこと。
4）取付台には厚さ（ｔ）１５ｍｍ以上の鋼・鉄板を使用のこと。

NOTE
1. TABLE 1 INDICATES TOLERANCE OF DIMENSIONS WHICH IS NOT SPECIFIED.
2. #: MINIMUM SERVICE CLEARANCE.
3. USE M12 BOLTS FOR FIXING THE UNIT.
4. THICKNESS OF PLATFORM (t): 15 mm OR MORE STEEL PLATE.

DRAWN 6/Dec/2018 T.YAMASAKI		TITLE	RSB-133
CHECKED 6/Dec/2018 H.MAKI		名称	空中線部(PMなし、氷結防止なし)
APPROVED 10/Dec/2018 H.MAKI	FAR-2338S-NXT ser.		外寸図
SCALE 1/12	MASS 表2参照 SEE TABLE 2	NAME	ANTENNA UNIT (W/O PM, W/O DE-ICER)
DWG.No. C3665-G01- B	REF.No. 03-183-351G-0		OUTLINE DRAWING

FURUNO ELECTRIC CO., LTD.

FURUNO

表2 TABLE 2

アンテナ型式 ANTENNA TYPE	SN24CF	SN30CF	SN36CF
A:空中線長 (mm) ANTENNA LENGTH	2547	3072	3822
B:回転安全空間 (mm) ANTENNA CLEARANCE	2700	3200	3900
質量(±10%) TOTAL MASS	124kg	130kg	135kg

補強リブの板厚は取付台の半分程度。
溶接は、取付用ボルト・平座金の座面にかからぬこと。
THICKNESS OF RIB: t/2 (HALF OF PLATFORM PLATE)
AVOID BOLT & WASHER LOCATIONS ON THE PLATFORM WHEN WELDING THE RIBS.

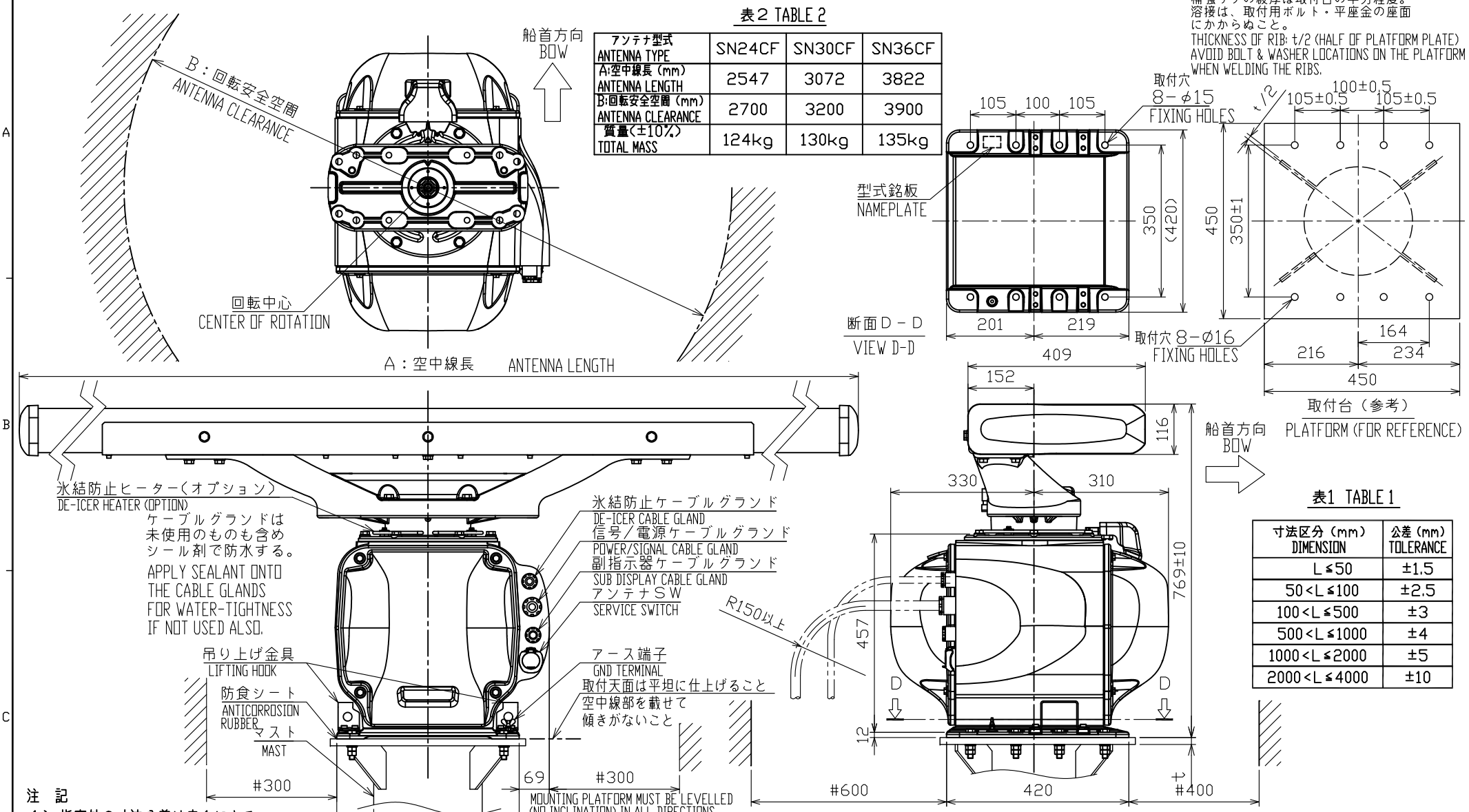

表1 TABLE 1

寸法区分 (mm) DIMENSION	公差 (mm) TOLERANCE
L≦50	±1.5
50<L≦100	±2.5
100<L≦500	±3
500<L≦1000	±4
1000<L≦2000	±5
2000<L≦4000	±10

注　記

1）指定外の寸法公差は表１による。
2）＃印寸法は最小サービス空間寸法とする。
3）取付用ネジはＭ１２ボルトを使用のこと。
4）取付台には厚さ（ｔ）１５ｍｍ以上の鋼・鉄板を使用のこと。

NOTE

1. TABLE 1 INDICATES TOLERANCE OF DIMENSIONS WHICH IS NOT SPECIFIED.
2. #: MINIMUM SERVICE CLEARANCE.
3. USE M12 BOLTS FOR FIXING THE UNIT.
4. THICKNESS OF PLATFORM (t): 15 mm OR MORE STEEL PLATE.

DRAWN 6/Dec/2018 T.YAMASAKI		TITLE	RSB-133
CHECKED 6/Dec/2018 H.MAKI		名称	空中線部(PMなし、氷結防止あり)
APPROVED 10/Dec/2018 H.MAKI	FAR-2338S-NXT ser.		外寸図
SCALE 1/12	MASS 表2参照 SEE TABLE 2	NAME	ANTENNA UNIT (W/O PM, W/DE-ICER)
DWG.No. C3665-G02- B	REF.No. 03-183-361G-0		OUTLINE DRAWING

FURUNO ELECTRIC CO., LTD.