FURUNO

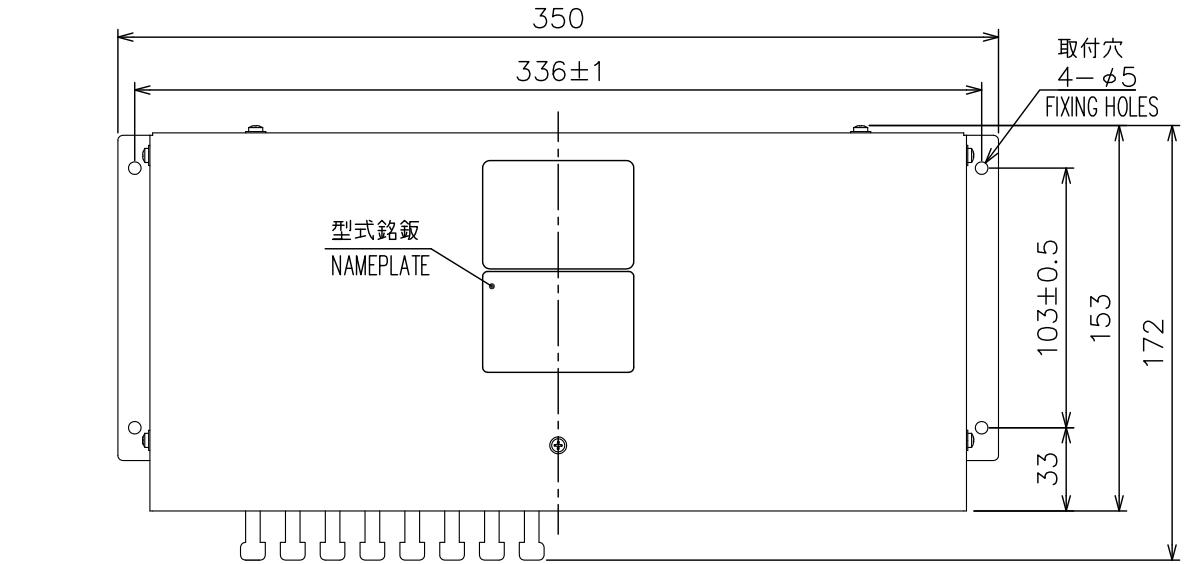

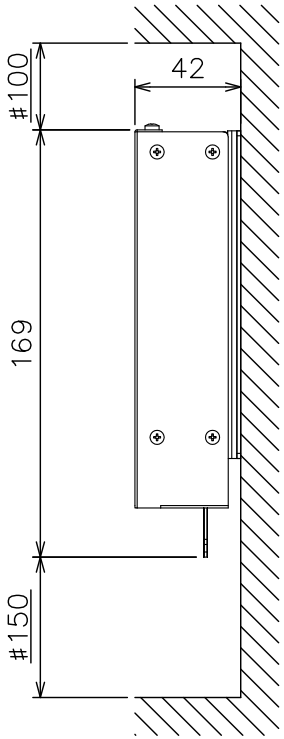

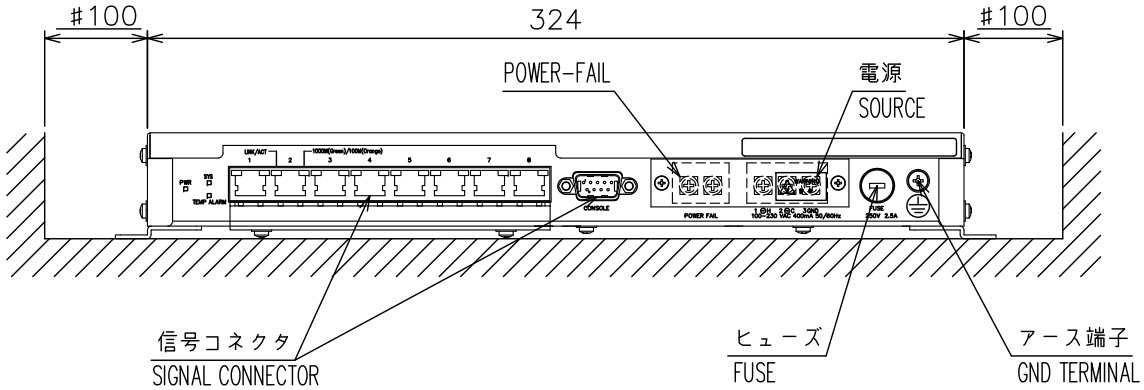

表1 TABLE 1

寸法区分（mm）DIMENSION	公差（mm）TOLERANCE
L≦50	±1.5
50<L≦100	±2.5
100<L≦500	±3

注 記 1） 指定外の寸法公差は表１による。
2） #印寸法は最小サービス空間寸法とする。
3） 取付用ネジはトラスタッピンネジ呼び径４×２０を使用のこと。

NOTE 1. TABLE 1 INDICATES TOLERANCE OF DIMENSIONS WHICH IS NOT SPECIFIED.
2. #: MINIMUM SERVICE CLEARANCE.
3. USE TAPPING SCREWS ø4x20 FOR FIXING THE UNIT.

DRAWN 8/Jun/2018 T.YAMASAKI		TITLE	HUB-3000
CHECKED 8/Jun/2018 H.MAKI		名称	インテリジェントハブ
APPROVED 8/Jun/2018 H.MAKI	FMD-3200		外寸図
SCALE 1/3	MASS 1.5 ±10% kg 質量はケーブルを含まず。MASS DOES NOT INCLUDE CABLE.	NAME	INTELLIGENT HUB
DWG. No. C4473-G12- C	REF. No. 24-014-350G-2		OUTLINE DRAWING

FURUNO ELECTRIC CO., LTD.

FURUNO

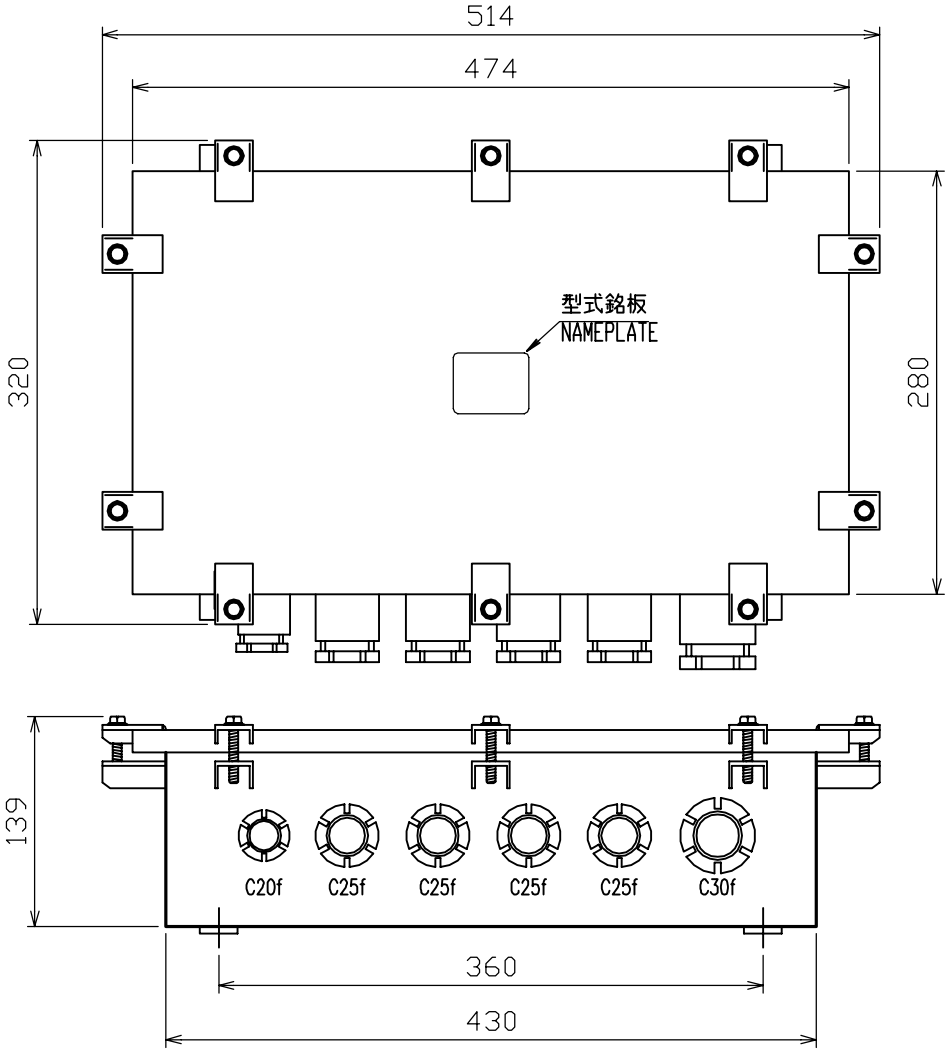

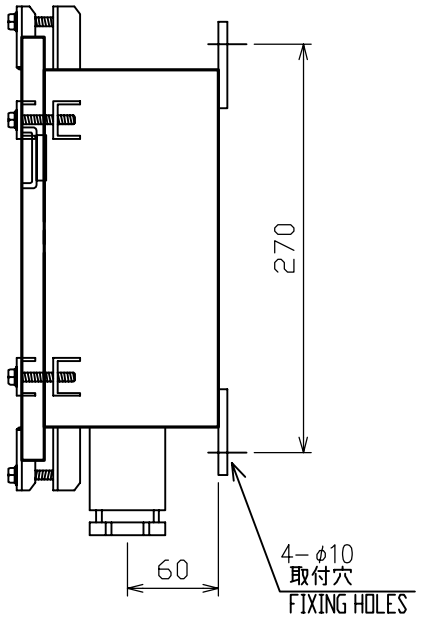

表1 TABLE 1

寸法区分(mm) DIMENSIONS	公差(mm) TOLERANCE
0 < L ≦ 50	±1.5
50 < L ≦ 100	±2.5
100 < L ≦ 500	±3
500 < L ≦ 1000	±4

注記 1）寸法公差は表1による。

NOTE 1. TABLE 1 INDICATES TOLERANCE OF DIMENSIONS.

DRAWN Dec. 2, '04 E. MIYOSHI		TITLE	RJB-001
CHECKED TAKAHASHI. T		名称	接続箱
APPROVED Y. Hatai	FAR-2107/2807		外寸図
SCALE 1/5 MASS 12 ±10% kg		NAME	JUNCTION BOX
DWG.No. C3519-G31- A			OUTLINE DRAWING

FURUNO ELECTRIC CO., LTD.

FURUNO

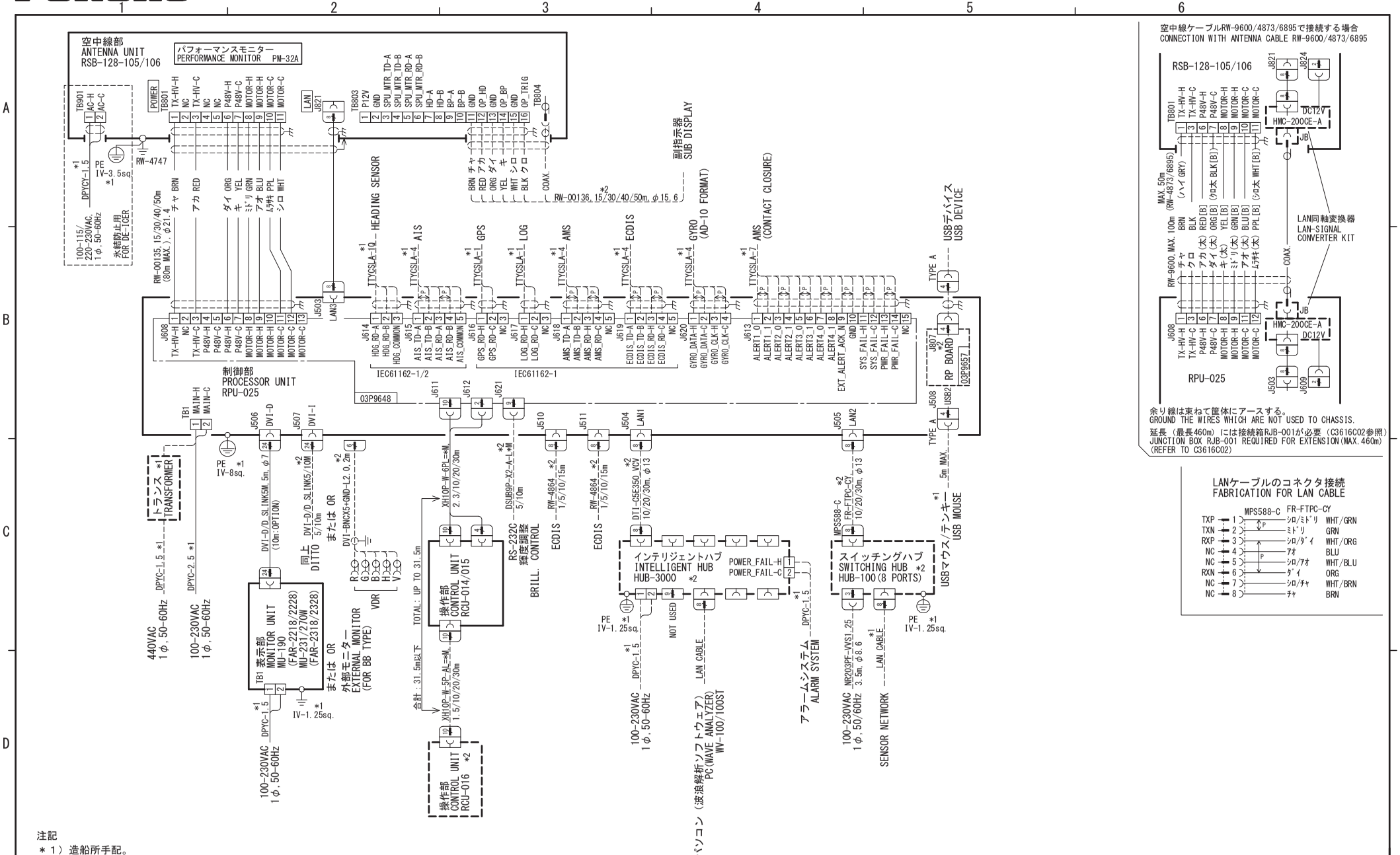

注記
＊1）造船所手配。
＊2）オプション。

NOTE
*1: SHIPYARD SUPPLY
*2: OPTION

DRAWN 1/Nov/2019 T. YAMASAKI		TYPE	FAR-2218/2228(-BB), FAR-2318/2328
CHECKED 1/Nov/2019 H. MAKI		名称	航海用レーダー
APPROVED 5/Nov/2019 H.MAKI			相互結線図
SCALE / MASS kg		NAME	MARINE RADAR
DWG. No. C3652-C01- K	REF. No. 03-193-7002-1		INTERCONNECTION DIAGRAM

FURUNO ELECTRIC CO., LTD.

S-1

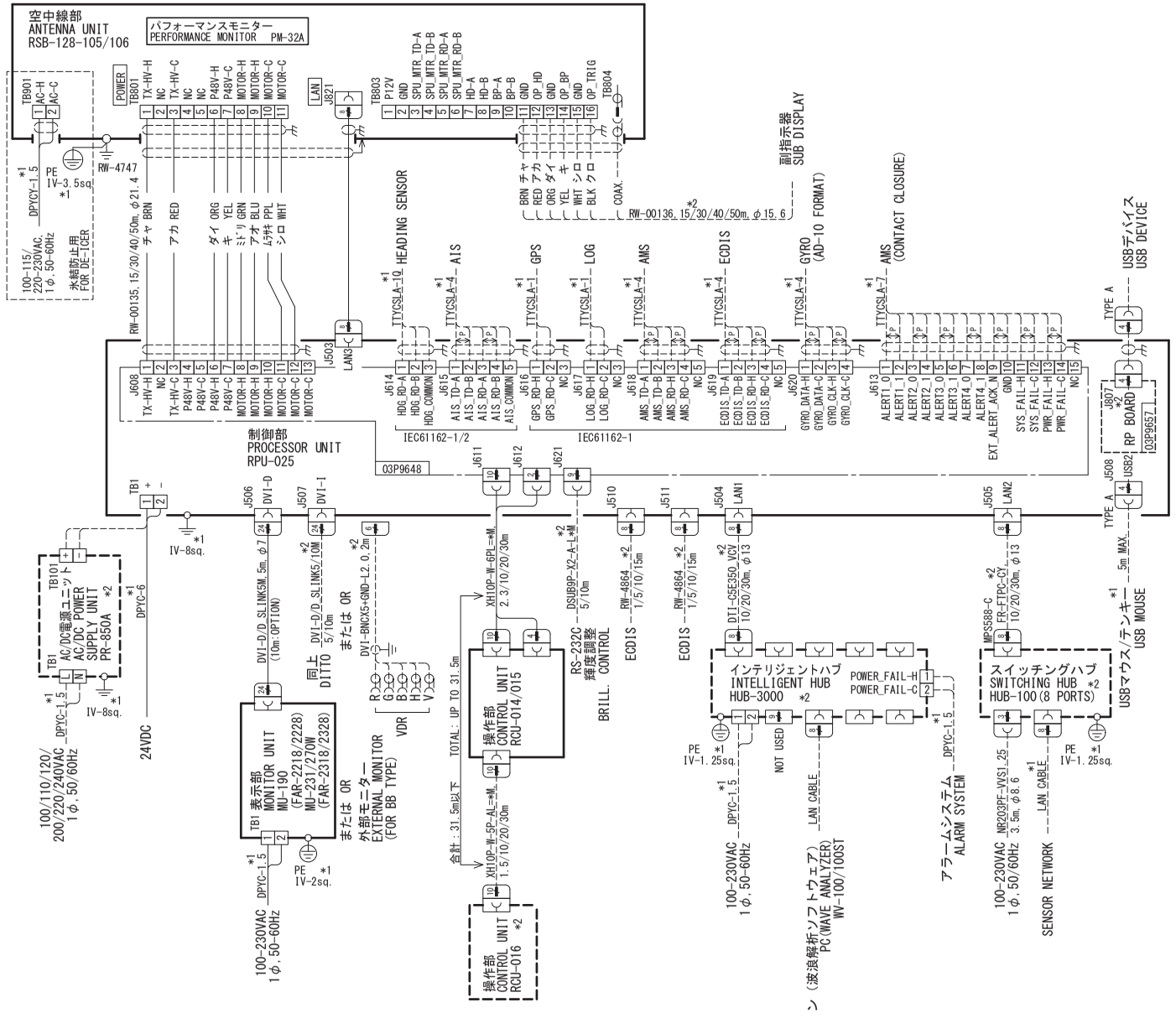

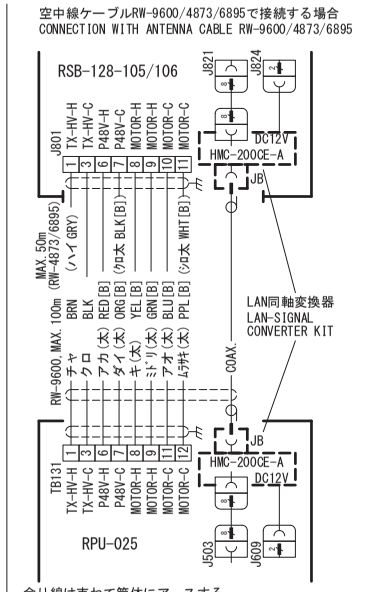

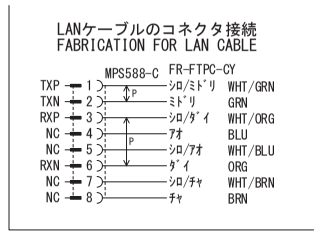

注記
＊１）造船所手配。
＊２）オプション。

NOTE
*1: SHIPYARD SUPPLY
*2: OPTION

DRAWN 18/Jun/2019 T. YAMASAKI		TYPE	FAR-2218/2228(-BB)/2318/2328
CHECKED 18/Jun/2019 H. MAKI		名称	航海用レーダー（DC仕様）
APPROVED 19/Jun/2019 H.MAKI			相互結線図
SCALE	MASS kg	NAME	MARINE RADAR (DC SPEC)
DWG. No. C3652-C05- B	REF. No. 03-193-7002-1		INTERCONNECTION DIAGRAM

FURUNO

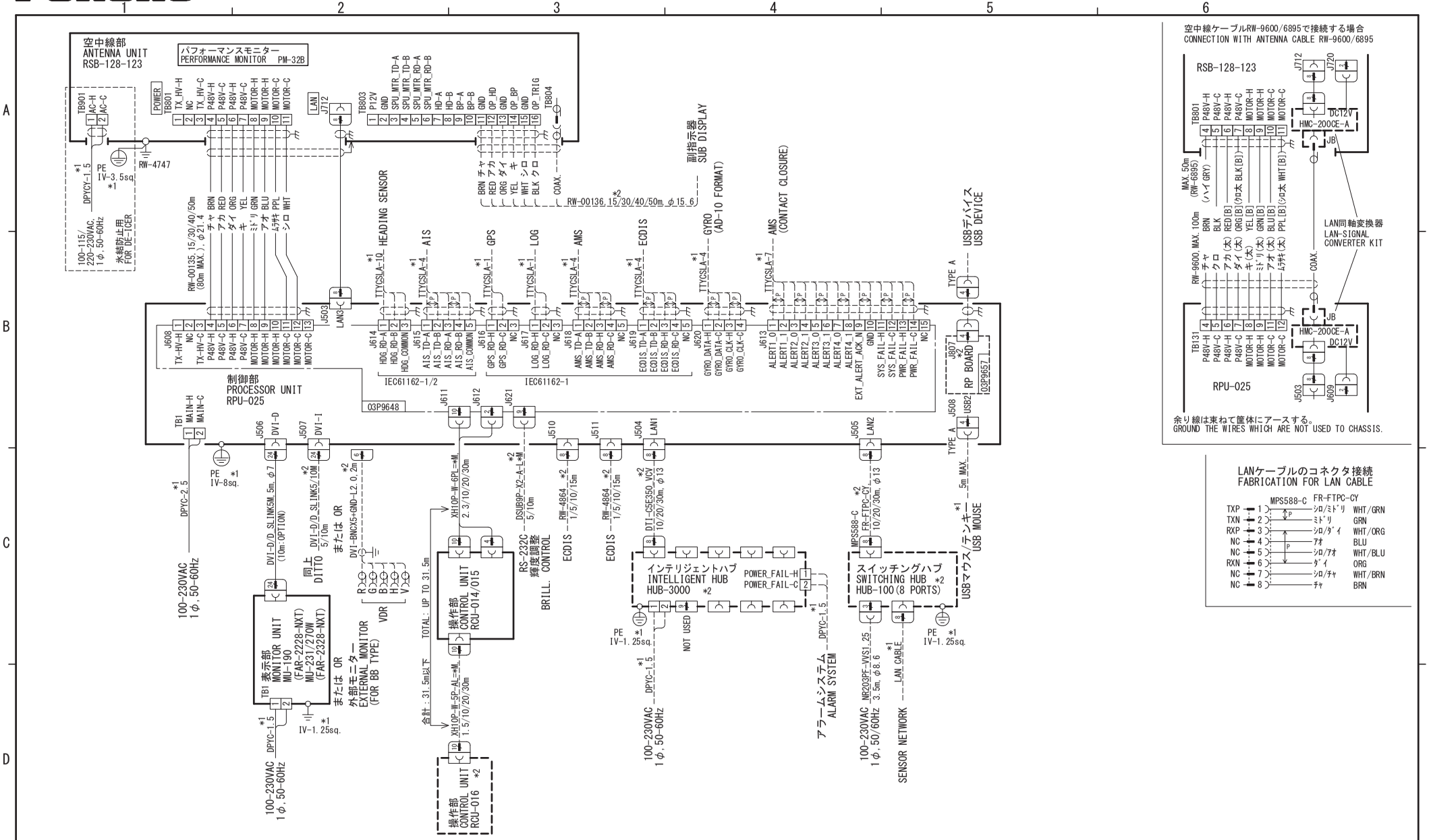

注記
＊1）造船所手配。
＊2）オプション。

NOTE
*1: SHIPYARD SUPPLY
*2: OPTION

DRAWN 1/Nov/2019 T. YAMASAKI		TYPE	FAR-2228-NXT(-BB)/2328-NXT
CHECKED 1/Nov/2019 H. MAKI		名称	航海用レーダー
APPROVED			相互結線図
SCALE / MASS kg		NAME	MARINE RADAR
DWG. No. C3679-C01- A	REF. No. 03-199-6002-0		INTERCONNECTION DIAGRAM

FURUNO ELECTRIC CO., LTD.

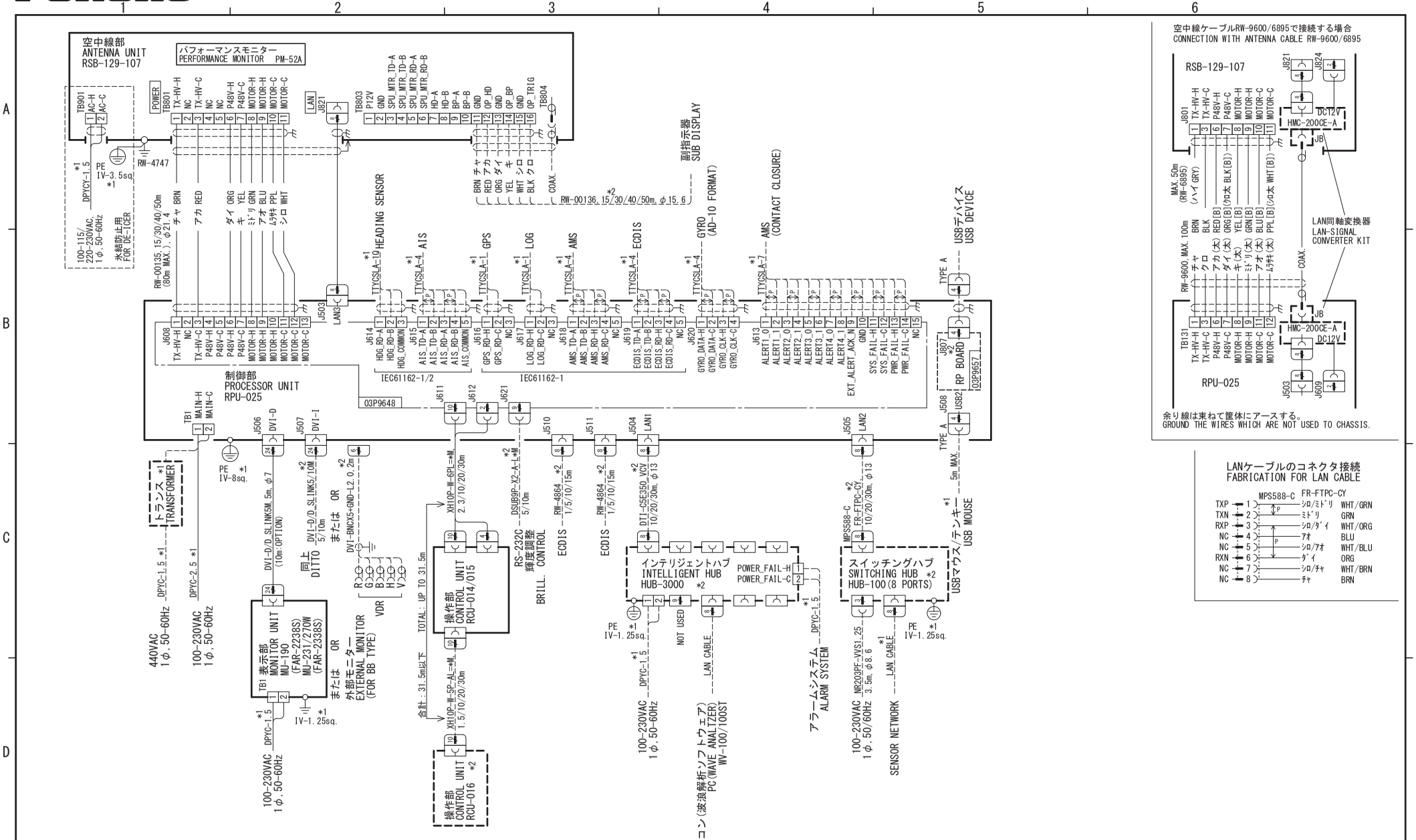

注記
＊1）造船所手配。
＊2）オプション。

NOTE
*1: SHIPYARD SUPPLY
*2: OPTION

DRAWN 19/Jun/2019 T. YAMASAKI		TYPE	FAR-2238S(-BB)/2338S
CHECKED 19/Jun/2019 H. MAKI		名称	航海用レーダー
APPROVED 24/Jun/2019 H.MAKI			相互結線図
SCALE / MASS kg		NAME	MARINE RADAR
DWG. No. C3656-C01- J	REF. No. 03-193-7008-0		INTERCONNECTION DIAGRAM

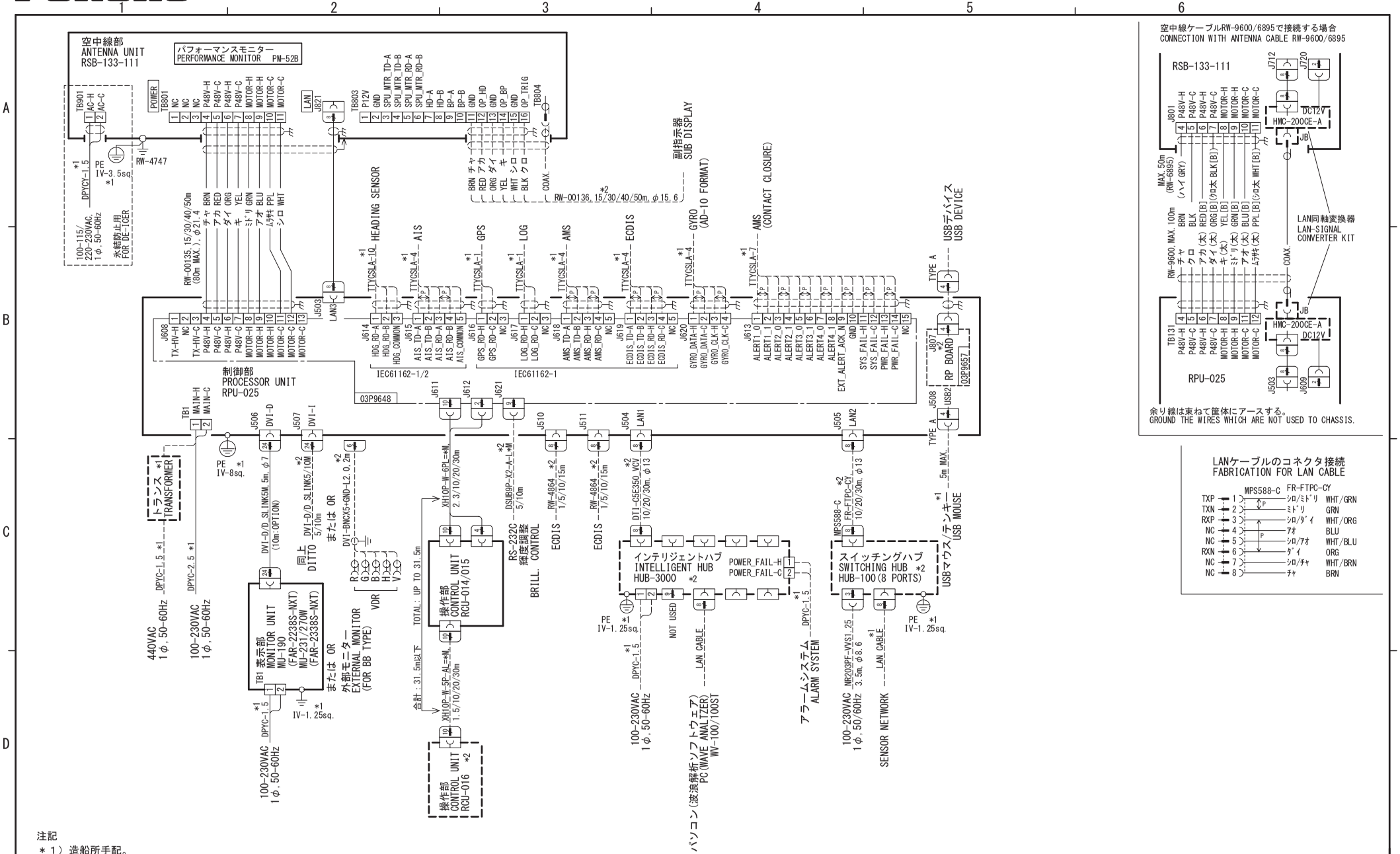

注記
＊1）造船所手配。
＊2）オプション。

NOTE
*1: SHIPYARD SUPPLY
*2: OPTION

DRAWN 21/Jun/2019 T. YAMASAKI		TYPE	FAR-2238S-NXT(-BB)/2338S-NXT
CHECKED 21/Jun/2019 H. MAKI		名称	航海用レーダー
APPROVED 24/Jun/2019 H.MAKI			相互結線図
SCALE / MASS kg		NAME	MARINE RADAR
DWG. No. C3665-C01- J	REF. No. 03-193-7014-0		INTERCONNECTION DIAGRAM

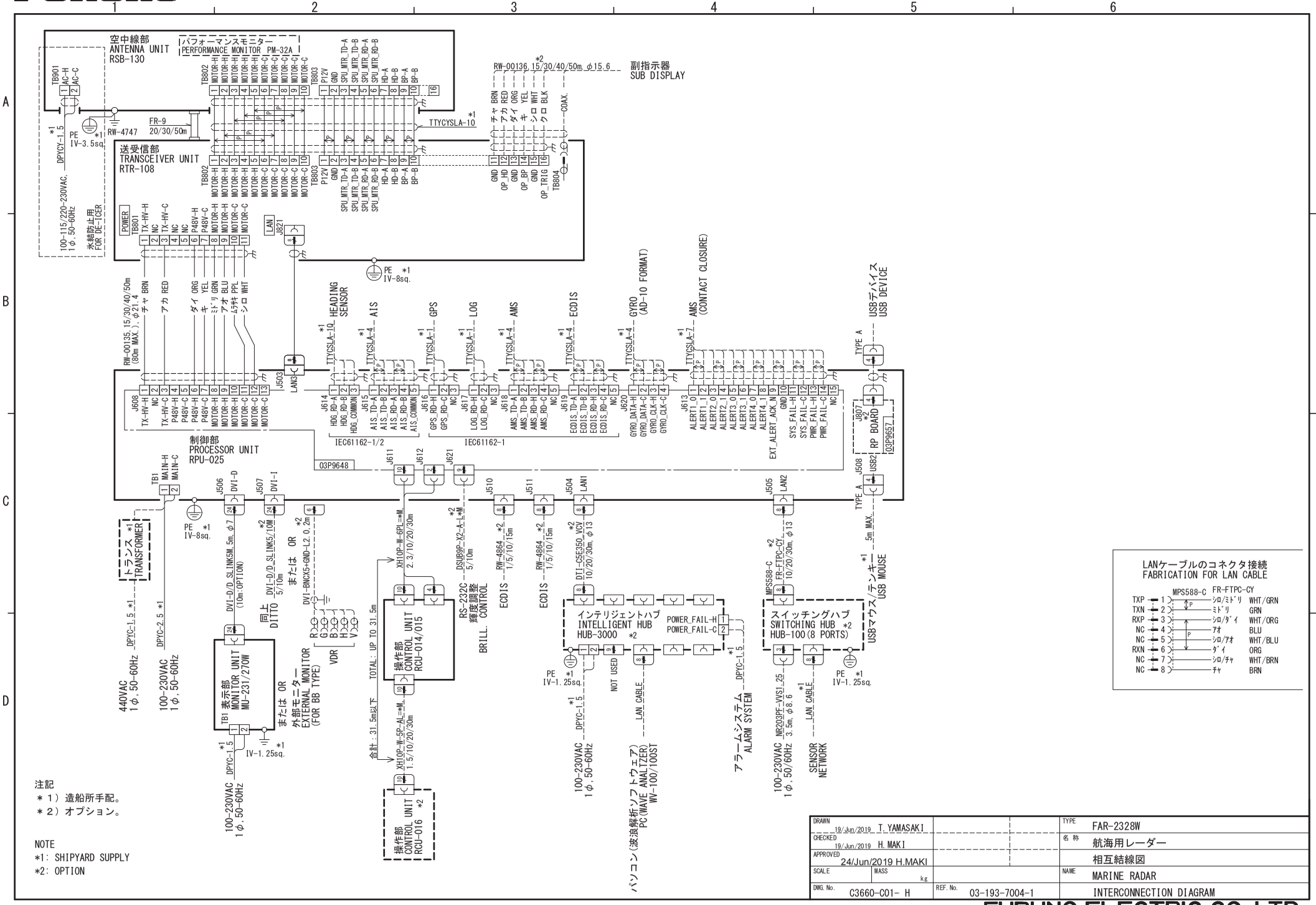

注記
＊1）造船所手配。
＊2）オプション。

NOTE
*1: SHIPYARD SUPPLY
*2: OPTION

DRAWN 19/Jun/2019 T. YAMASAKI		TYPE	FAR-2328W
CHECKED 19/Jun/2019 H. MAKI		名称	航海用レーダー
APPROVED 24/Jun/2019 H.MAKI			相互結線図
SCALE / MASS kg		NAME	MARINE RADAR
DWG. No. C3660-C01- H	REF. No. 03-193-7004-1		INTERCONNECTION DIAGRAM

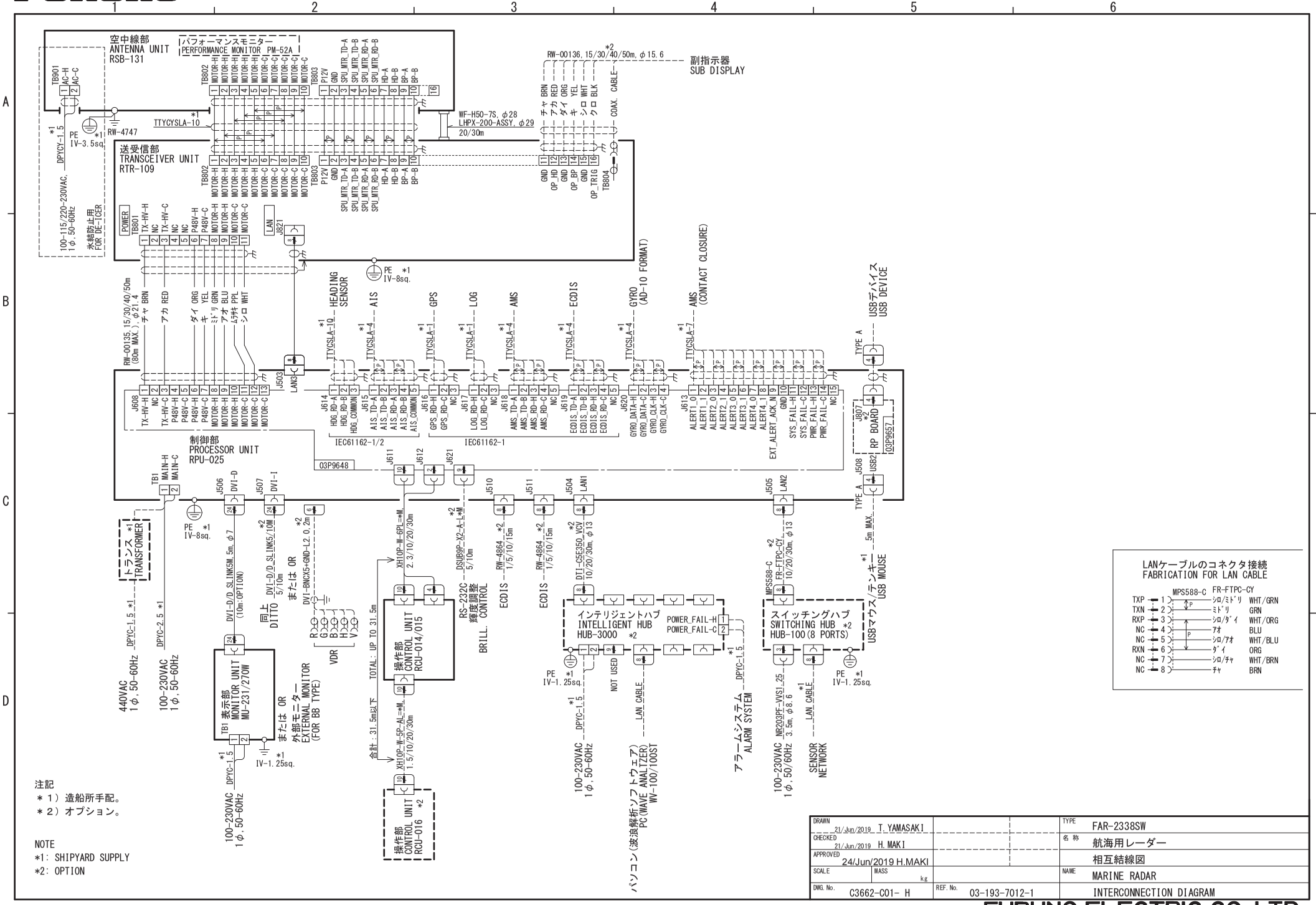

注記
＊1）造船所手配。
＊2）オプション。

NOTE
*1: SHIPYARD SUPPLY
*2: OPTION

DRAWN 21/Jun/2019 T. YAMASAKI		TYPE	FAR-2338SW
CHECKED 21/Jun/2019 H. MAKI		名称	航海用レーダー
APPROVED 24/Jun/2019 H.MAKI			相互結線図
SCALE / MASS kg		NAME	MARINE RADAR
DWG. No. C3662-C01- H	REF. No. 03-193-7012-1		INTERCONNECTION DIAGRAM

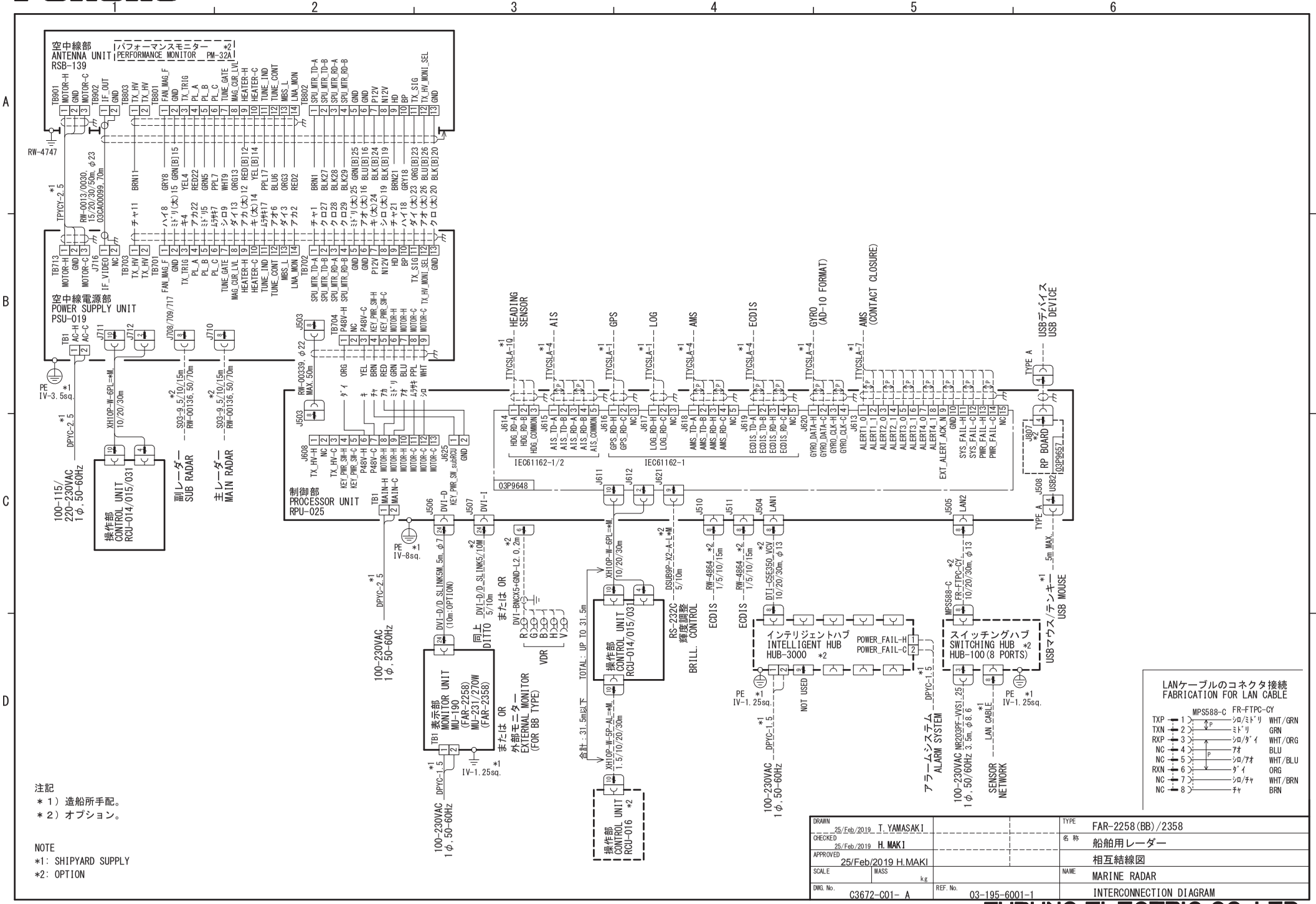

注記
＊1）造船所手配。
＊2）オプション。

NOTE
*1: SHIPYARD SUPPLY
*2: OPTION

DRAWN 25/Feb/2019 T. YAMASAKI		TYPE	FAR-2258(BB)/2358
CHECKED 25/Feb/2019 H. MAKI		名称	船舶用レーダー
APPROVED 25/Feb/2019 H.MAKI			相互結線図
SCALE / MASS kg		NAME	MARINE RADAR
DWG. No. C3672-C01- A	REF. No. 03-195-6001-1		INTERCONNECTION DIAGRAM

FURUNO

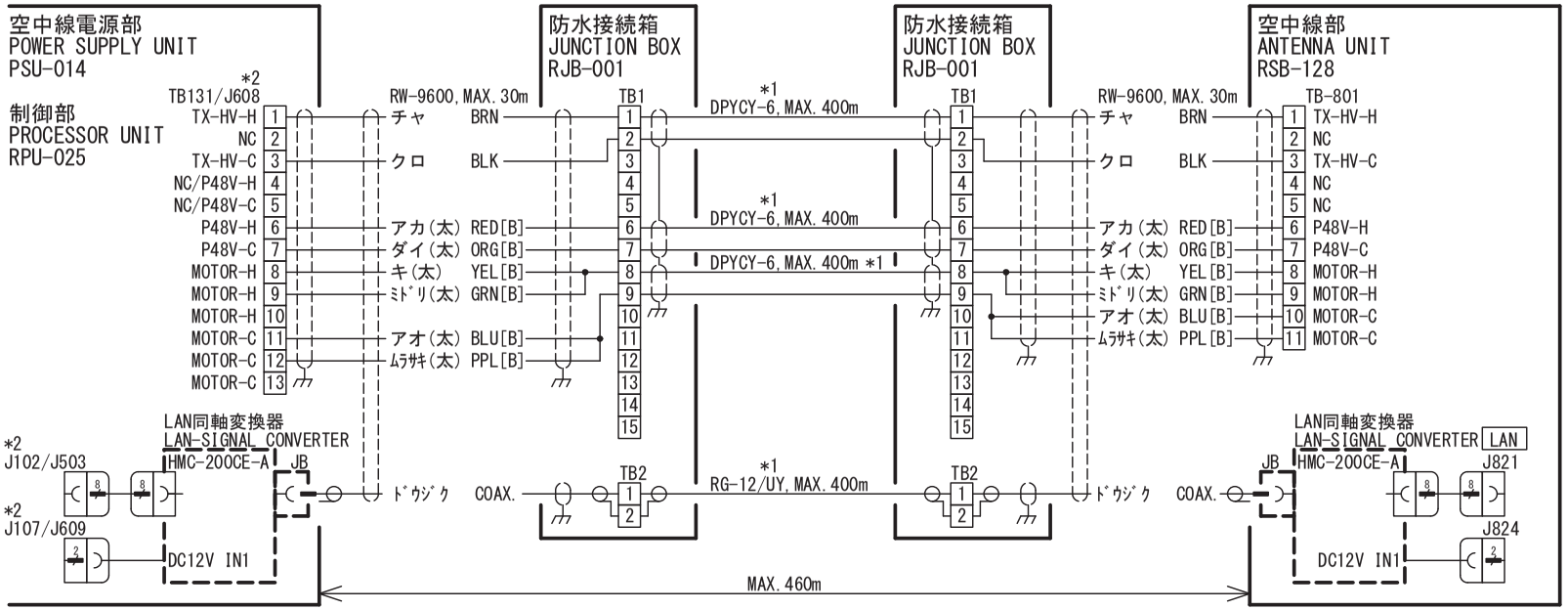

注記
＊１）造船所手配。
＊２）併記された番号は、PSU-014/RPU-025の順。

NOTE
*1: SHIPYARD SUPPLY.
*2: THE CONNECTOR NUMBERS ARE SHOWN AS PSU-014/RPU-025 ORDER.

DRAWN 15/Sep/2017 T. YAMASAKI			TITLE RJB-001
CHECKED 15/Sep/2017 H. MAKI			名 称 防水接続箱（空中線ケーブル延長）
APPROVED 15/Sep/2017 H.MAKI	FAR-2218 ser. FAR-3210 ser.		相互結線図
			NAME JUNCTION BOX (ANTENNA CABLE EXTENSION)
DWG. No. C3616-C02- G	REF. No.		INTERCONNECTION DIAGRAM

FURUNO ELECTRIC CO., LTD.

FURUNO

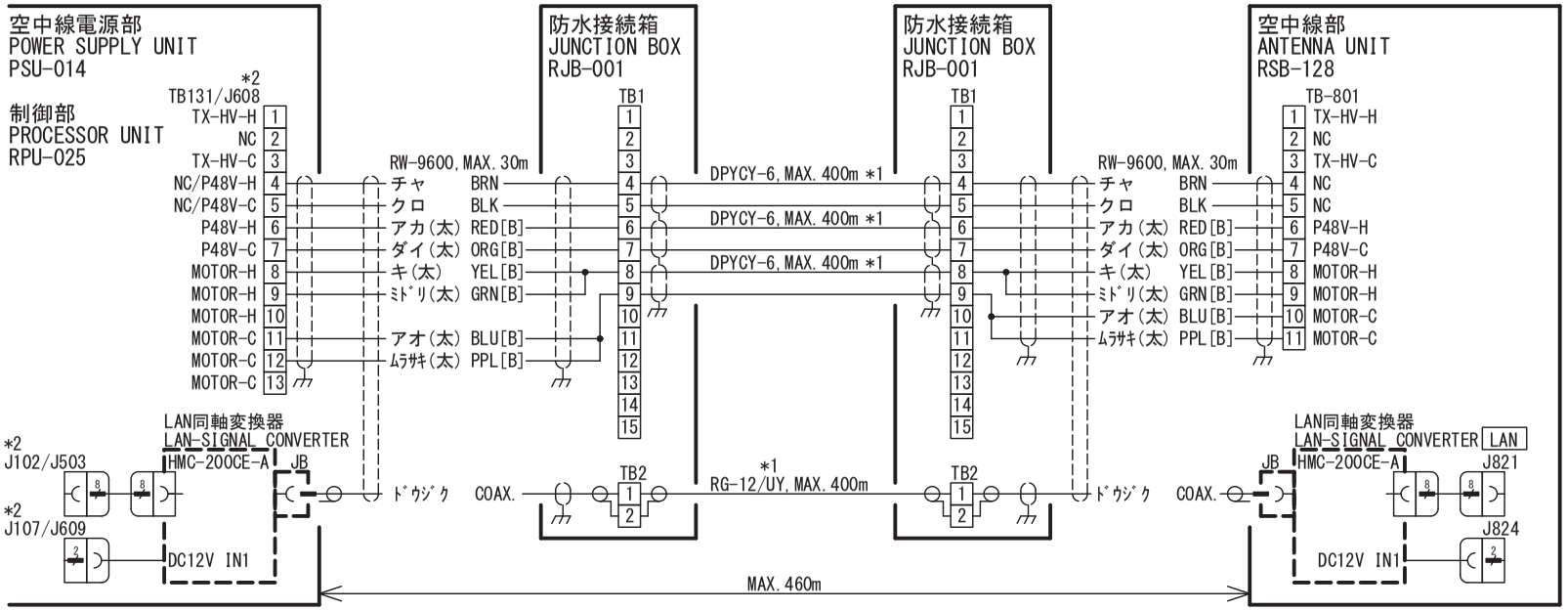

注記
＊１）造船所手配。
＊２）併記された番号は、PSU-014/RPU-025の順。

NOTE
*1: SHIPYARD SUPPLY.
*2: THE CONNECTOR NUMBERS ARE SHOWN AS PSU-014/RPU-025 ORDER.

DRAWN 1/Nov/2019 T. YAMASAKI			TITLE RJB-001
CHECKED 1/Nov/2019 H. MAKI	FAR-3320-NXT FAR-3220-NXT(-BB)		名 称 防水接続箱（空中線ケーブル延長/固体化）
APPROVED	FAR-2328-NXT FAR-2228-NXT(-BB)		相互結線図
			NAME JUNCTION BOX (CABLE EXTENSION/SOLID)
DWG. No. C3679-C03- A	REF. No.		INTERCONNECTION DIAGRAM

FURUNO ELECTRIC CO., LTD.