## Avis important

**Attention**
SONY NE PEUT EN AUCUN CAS ÊTRE TENU RESPONSABLE DE TOUT DOMMAGE DIRECT, INDIRECT OU CONSÉCUTIF OU DE TOUT AUTRE DOMMAGE, Y COMPRIS, SANS LIMITATION, TOUTE PERTE DE PROFITS, DE REVENU, DE DONNÉES, D'UTILISATION DU PRODUIT OU DE TOUT APPAREIL ASSOCIÉ, DE DISPONIBILITÉ ET DE TEMPS DE L'UTILISATEUR LIÉE À OU DÉCOULANT DE L'UTILISATION DE CE PRODUIT, MATÉRIEL ET/OU LOGICIEL.

Cher client, ce produit comprend un émetteur radio. Veuillez consulter le mode d'emploi de votre véhicule ou contacter le constructeur ou le concessionnaire de votre véhicule avant d'installer ce produit dans votre véhicule.

**Appels d'urgence**
Cet appareil mains libres BLUETOOTH et l'appareil électronique connecté au système mains libres fonctionnent grâce à des signaux radio, des réseaux cellulaires et terrestres, ainsi que des fonctions programmées par l'utilisateur, qui ne peuvent garantir la connexion dans toutes les conditions.
Par conséquent, ne vous fiez pas uniquement sur les périphériques électroniques pour vos communications importantes (telles que les urgences médicales).

**Communication BLUETOOTH**
- Les émissions d'hyperfréquences d'un périphérique BLUETOOTH peuvent perturber le fonctionnement des appareils médicaux électroniques. Pour éviter de causer un accident, éteignez cet appareil et les autres périphériques BLUETOOTH dans les endroits suivants :
  - endroits où du gaz inflammable est présent, dans un hôpital, un train, un avion ou une station service
  - à proximité de portes automatiques ou d'un avertisseur d'incendie
- Cet appareil prend en charge les capacités de sécurité conformes à la norme BLUETOOTH pour offrir une connexion sécurisée lors de l'utilisation de la technologie BLUETOOTH sans fil; cependant, la sécurité peut être insuffisante selon le réglage. Soyez prudent lorsque vous communiquez au moyen de la technologie BLUETOOTH sans fil.
- Nous ne pouvons être tenus responsables de la fuite d'informations lors d'une communication BLUETOOTH.

Si vous avez des questions ou des problèmes concernant cet appareil qui ne sont pas abordés dans ce mode d'emploi, contactez votre détaillant Sony le plus proche.

# Table des matières

Avertissement . . . . . 2
Guide des pièces et commandes . . . . . 5

## Préparation

Retrait de la façade . . . . . 7
Réinitialisation de l'appareil . . . . . 7
Réglage de l'horloge . . . . . 7
Préparation d'un périphérique BLUETOOTH . . . . . 7
Raccordement d'un iPod/périphérique USB . . . . 10
Raccordement d'un autre appareil audio portatif . . . . . 10

## Écoute de la radio

Écoute de la radio . . . . . 10
Utilisation du RDS (système de radiocommunication de données) . . . . . 11
Écoute de la radio SiriusXM (MEX-N5100BT uniquement) . . . . . 11

## Lecture

Lecture d'un disque . . . . . 12
Lecture d'un iPod/périphérique USB . . . . . 12
Lecture d'un périphérique BLUETOOTH . . . . . 13
Recherche et lecture des plages . . . . . 13

## Écoute de Pandora®

Configuration de Pandora® . . . . . 14
Transmission en continu Pandora® . . . . . 14
Opérations disponibles dans Pandora® . . . . . 15

## Appel en mains libres (via BLUETOOTH uniquement)

Réception d'un appel . . . . . 15
Faire un appel . . . . . 15
Opérations disponibles en cours d'appel . . . . . 16

## Fonctions pratiques

SongPal avec iPhone/téléphone Android. . . . . 17
Utilisation de Siri Eyes Free. . . . . 19

## Réglages

Annulation du mode DEMO . . . . . 20
Configuration de base . . . . . 20
Configuration générale (GENERAL) . . . . . 20
Configuration sonore (SOUND) . . . . . 21
Configuration d'affichage (DISPLAY) . . . . . 23
Configuration BLUETOOTH (BT) . . . . . 23
Configuration SongPal (SONGPAL) . . . . . 24

## Informations complémentaires

Mise à jour du micrologiciel. . . . . 24
Précautions . . . . . 24
Entretien . . . . . 26
Caractéristiques techniques . . . . . 26
Dépannage . . . . . 28

## Raccordement/Installation

Attention . . . . . 34
Liste des pièces nécessaires à l'installation . . . . . 34
Raccordement (Pour MEX-N5100BT). . . . . 35
Raccordement (Pour MEX-N4100BT). . . . . 36
Installation . . . . . 38

# Guide des pièces et commandes

## Appareil principal

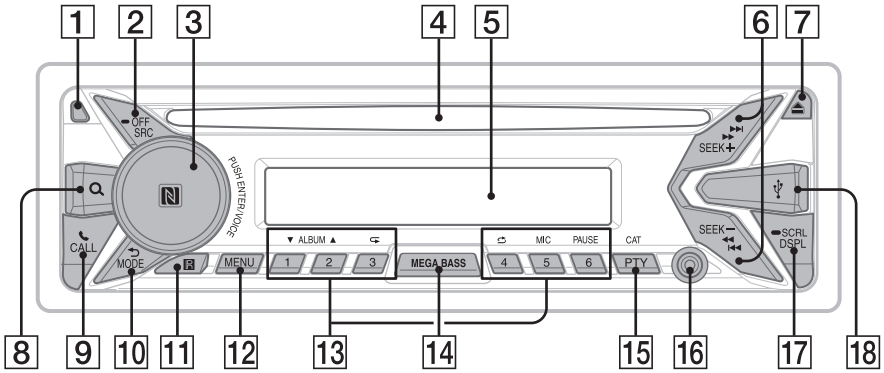


### Sans la façade (panneau interne)

1 **Touche de déverrouillage de la façade**

2 **SRC (source)**
Permet de mettre l'appareil en marche.
Permet de changer la source.

**OFF**
Appuyez sur la touche et maintenez-la enfoncée pendant 1 seconde pour désactiver la source et afficher l'horloge.
Appuyez sur la touche et maintenez-la enfoncée pendant plus de 2 secondes pour éteindre l'appareil et l'affichage.
Si l'appareil est éteint et que l'affichage disparaît, le fonctionnement par télécommande est désactivé.

3 **Molette de réglage**
Tournez pour régler le volume.

**PUSH ENTER**
Permet d'entrer l'élément sélectionné.
Appuyez sur SRC, tournez la molette, puis appuyez sur celle-ci pour changer la source.
Appuyez sur la touche et maintenez-la enfoncée pendant plus de 2 secondes pour activer la fonction « SongPal » (connexion).

**VOICE (pages 16, 18, 19)**
Permet d'activer la composition vocale, la reconnaissance vocale lorsque la fonction « SongPal » est activée (téléphone Android™ uniquement) ou la fonction Siri (iPhone uniquement).

**N-Mark**
Touchez à la molette de réglage avec un téléphone Android pour établir une connexion BLUETOOTH.

4 **Fente d'insertion des disques**

5 **Fenêtre d'affichage**

6 **SEEK +/–**
Permet de syntoniser automatiquement des stations de radio. Appuyez sur la touche et maintenez-la enfoncée pour syntoniser des stations manuellement.

**⏮/⏭ (précédente/suivante)**
**◀◀/▶▶ (retour rapide/avance rapide)**

7 **⏏ (éjection du disque)**

8 **🔍 (navigation) (pages 14, 14, 15)**
Permet d'accéder au mode de navigation pendant la lecture.

9 **CALL**
Permet d'accéder au menu d'appel. Permet de recevoir/mettre fin à un appel.
Appuyez sur la touche et maintenez-la enfoncée pendant plus de 2 secondes pour sélectionner le signal BLUETOOTH.

10 **↩ (retour)**
Permet de retourner à l'écran précédent.

**MODE (pages 10, 12, 13, 15, 17)**

11 **Récepteur de télécommande**

12 **MENU***
Permet d'ouvrir le menu de configuration.

* Non disponible lorsque le téléphone BT est sélectionné.

13 **Touches numériques (1 à 6)**
Permettent de capter des stations de radio mémorisées. Appuyez sur la touche et maintenez-la enfoncée pour mémoriser des stations.
Permettent de composer un numéro de téléphone mémorisé. Appuyez sur la touche et maintenez-la enfoncée pour mémoriser un numéro de téléphone.

**ALBUM ▼/▲**
Permet de sauter un album sur un appareil audio. Appuyez sur la touche et maintenez-la enfoncée pour sauter des albums en continu. Appuyez sur ▲ pour laisser une appréciation positive ou sur ▼ pour laisser une appréciation négative dans Pandora® (page 15).

**(répétition)**

**(aléatoire)**

**MIC (page 16)**

**PAUSE**

14 **MEGA BASS**
Appuyez sur la touche pour activer/désactiver la fonction MEGA BASS.

15 **PTY (type d'émission)**
Permet de sélectionner PTY en mode RDS.
**CAT (catégorie)** (MEX-N5100BT uniquement)
Permet de sélectionner des canaux de radio dans SiriusXM.

16 **Prise d'entrée AUX**

17 **DSPL (affichage)**
Appuyez sur la touche pour changer les éléments d'affichage.

**SCRL (défilement)**
Appuyez sur la touche et maintenez-la enfoncée pour faire défiler un élément d'affichage.

18 **Port USB**

19 **RESET (panneau interne) (page 7)**

20 **Microphone (panneau interne)** (MEX-N4100BT uniquement)
Pour que la fonction mains libres puisse fonctionner correctement, ne couvrez pas le microphone avec du ruban adhésif, etc.

## Télécommande RM-X231

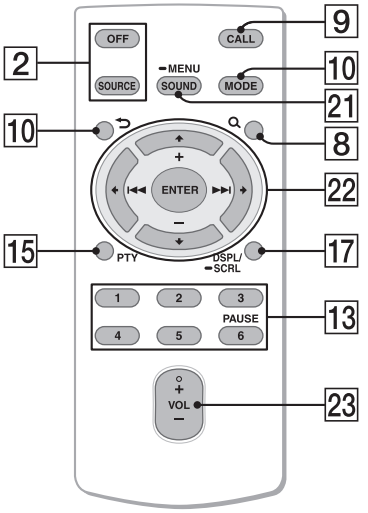


La touche VOL (volume) + comporte un point tactile.

21 **SOUND***
Permet d'ouvrir le menu SOUND directement.

**MENU***
Appuyez sur la touche et maintenez-la enfoncée pour ouvrir le menu de configuration.

* Non disponible lorsque le téléphone BT est sélectionné.

22 **←/↑/↓/→**
Permet de sélectionner un élément de configuration, etc.

**ENTER**
Permet d'entrer l'élément sélectionné.

**⏮/⏭ (précédente/suivante)**

**+/– (album +/–)**

23 **VOL (Volume) +/–**

Retirez la feuille de protection avant l'utilisation.

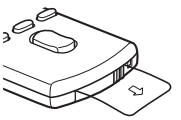

## Préparation

# Retrait de la façade

Vous pouvez retirer la façade de cet appareil pour le protéger du vol.

**1 Appuyez sur la touche OFF ① et maintenez-la enfoncée jusqu'à ce que l'appareil s'éteigne. Appuyez sur la touche de déverrouillage de la façade ②, puis retirez la façade en la tirant vers vous.**

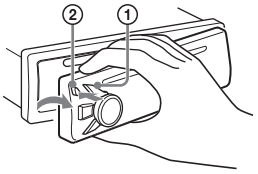


**Alarme d'avertissement**
Si vous mettez la clé de contact en position OFF sans retirer la façade, l'alarme d'avertissement retentit pendant quelques secondes. L'alarme retentit uniquement lorsque l'amplificateur intégré est utilisé.

**Numéros de série**
Assurez-vous que le numéro de série indiqué sous l'appareil correspond bien à celui indiqué à l'arrière de la façade. Sinon, vous ne pourrez pas établir le pairage BLUETOOTH ou effectuer la connexion et la déconnexion à l'aide de la fonction NFC.

## Installation de la façade

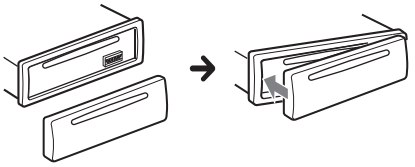

# Réinitialisation de l'appareil

Avant la première utilisation de l'appareil ou après avoir remplacé la batterie du véhicule ou modifié les raccordements, vous devez réinitialiser l'appareil. Appuyez sur la touche RESET du panneau interne avec un stylo à bille, etc., après avoir retiré la façade.

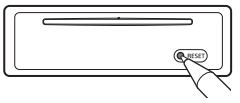


**Remarque**
Une pression sur RESET efface le réglage de l'heure et certaines informations mémorisées.

# Réglage de l'horloge

**1 Appuyez sur MENU, tournez la molette de réglage pour sélectionner [SET GENERAL], puis appuyez dessus.**

**2 Tournez la molette de réglage pour sélectionner [SET CLOCK-ADJ], puis appuyez dessus.**
L'indication des heures clignote.

**3 Tournez la molette de réglage pour régler l'heure et les minutes.**
Appuyez sur SEEK +/– pour déplacer l'indication numérique.

**4 Appuyez sur MENU après avoir réglé les minutes.**
Le réglage est terminé et l'horloge démarre.

**Affichage de l'horloge**
Appuyez sur la touche DSPL.

# Préparation d'un périphérique BLUETOOTH

Vous pouvez écouter de la musique ou effectuer un appel en mains libres selon le périphérique compatible BLUETOOTH, tel que téléphone intelligent, téléphone cellulaire ou périphérique audio (ci-après nommé « périphérique BLUETOOTH », sauf en cas d'indication différente). Pour plus de détails sur la connexion, reportez-vous au mode d'emploi fourni avec le périphérique. Avant de connecter le périphérique, diminuez le volume de cet appareil; sinon, une accentuation du volume pourrait se produire.

## Connexion par simple contact avec un téléphone intelligent (NFC)

Lorsque vous touchez la molette de réglage de l'appareil avec un téléphone intelligent compatible NFC*, l'appareil est automatiquement jumelé et connecté avec le téléphone intelligent.

* La technologie NFC (Near Field Communication – Communication en champ proche) permet d'établir une communication sans fil à courte portée entre différents périphériques, tels que des téléphones cellulaires et des étiquettes CI. Grâce à la fonction NFC, la communication des données peut être réalisée en touchant simplement le symbole correspondant ou la zone spécifiée sur les périphériques compatibles NFC.

Pour les téléphones intelligents avec Android OS 4.0 ou version antérieure, le téléchargement de l'application « NFC Easy Connect » à partir de Google Play™ est requis. Il est possible que l'application ne soit pas disponible en téléchargement dans certains pays/certaines régions.

**1** **Activez la fonction NFC sur le téléphone intelligent.**
Pour plus de détails, reportez-vous au mode d'emploi fourni avec le téléphone intelligent.

**2** **Touchez la partie N-Mark de l'appareil avec la partie N-Mark du téléphone intelligent.**

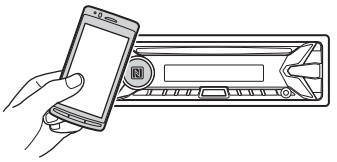

Assurez-vous que ⓑ s'allume dans la fenêtre d'affichage de l'appareil.

### Pour effectuer la déconnexion par simple contact

Touchez de nouveau la partie N-Mark de l'appareil avec la partie N-Mark du téléphone intelligent.

**Remarques**

- Pendant que vous établissez la connexion, manipulez le téléphone intelligent avec soin pour éviter de l'égratigner.
- Il n'est pas possible d'établir la connexion par simple contact lorsque l'appareil est déjà connecté à un autre périphérique compatible NFC. En pareil cas, déconnectez l'autre périphérique, puis établissez de nouveau la connexion avec le téléphone intelligent.

## Pairage et connexion avec un périphérique BLUETOOTH

Lorsque vous connectez un périphérique BLUETOOTH pour la première fois, un enregistrement mutuel (nommé « pairage ») est nécessaire. Le pairage permet à cet appareil et aux autres périphériques de se reconnaître entre eux.

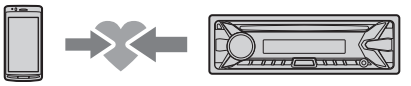

**1** **Placez le périphérique BLUETOOTH à 1 m (3 pi) maximum de cet appareil.**

**2** **Appuyez sur la touche CALL, tournez la molette de réglage pour sélectionner [SET PAIRING], puis appuyez dessus.**
ⓑ clignote pendant que l'appareil est en mode de veille de pairage.

**3** **Procédez au pairage sur le périphérique BLUETOOTH afin qu'il détecte cet appareil.**

**4** **Sélectionnez [MEX-XXXX] (le nom de votre modèle) sur l'affichage du périphérique BLUETOOTH.**
Si le nom de votre modèle n'apparaît pas, recommencez la procédure à partir de l'étape 2.

**5** **Si la saisie d'un code d'authentification* est requise sur le périphérique BLUETOOTH, saisissez [0000].**

* Le code d'authentification peut également être nommé « clé d'authentification », « code NIP », « numéro NIP » ou « mot de passe », etc., en fonction du périphérique.

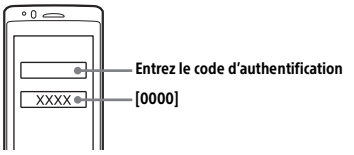


Une fois le pairage effectué, ⓑ demeure allumé.

**6** **Sélectionnez cet appareil sur le périphérique BLUETOOTH pour établir la connexion BLUETOOTH.**
ou s'allume lorsque la connexion est établie.

**Remarque**
Pendant la connexion à un périphérique BLUETOOTH, cet appareil ne peut pas être détecté par un autre périphérique. Pour permettre la détection, accédez au mode de pairage et recherchez cet appareil à partir de l'autre périphérique.

### Pour démarrer la lecture
Pour plus de détails, reportez-vous à la section « Lecture d'un périphérique BLUETOOTH » (page 13).

### Annulation du pairage
Effectuez l'étape 2 pour quitter le mode de pairage après avoir jumelé cet appareil et le périphérique BLUETOOTH.

## Connexion avec un périphérique BLUETOOTH jumelé

Pour utiliser le périphérique une fois le pairage effectué, établissez la connexion à cet appareil. Certains périphériques jumelés se connectent automatiquement.

**1** **Appuyez sur la touche CALL, tournez la molette de réglage pour sélectionner [SET BT SIGNL], puis appuyez dessus.**
Vérifiez que s'allume.

**2** **Activez la fonction BLUETOOTH sur le périphérique BLUETOOTH.**

**3** **Réglez le périphérique BLUETOOTH afin qu'il se connecte à cet appareil.**
ou s'allume.

Icônes dans la fenêtre d'affichage :

| | |
|---|---|
| | S'allume lorsque la fonction d'appel en mains libres est disponible grâce à l'activation du profil HFP (Handsfree Profile). |
| | S'allume lorsque la lecture du périphérique audio est possible grâce à l'activation du profil A2DP (Advanced Audio Distribution Profile). |
| | Indique la puissance de signal du téléphone cellulaire connecté. |

### Connexion au dernier périphérique connecté à partir de cet appareil
Activez la fonction BLUETOOTH sur le périphérique BLUETOOTH.
Appuyez sur SRC, puis sélectionnez [BT PHONE] ou [BT AUDIO].
Appuyez sur ENTER pour connecter l'appareil au téléphone cellulaire ou sur PAUSE pour le connecter au périphérique audio.

**Remarque**
Pendant la transmission BLUETOOTH audio en continu, vous ne pouvez pas établir la connexion au téléphone cellulaire à partir de cet appareil. Établissez plutôt la connexion à cet appareil à partir du téléphone cellulaire.

**Conseil**
Avec le signal BLUETOOTH activé : lorsque la clé de contact est tournée sur la position ON, cet appareil se reconnecte automatiquement au dernier téléphone cellulaire connecté.

### Pour installer le microphone
Pour plus de détails, reportez-vous à la section « Installation du microphone (MEX-N5100BT uniquement) » (page 37).

## Raccordement d'un iPhone/iPod (pairage BLUETOOTH automatique)

Lorsqu'un iPhone/iPod muni d'iOS5 ou version ultérieure est raccordé au port USB, l'appareil est automatiquement jumelé et connecté avec le iPhone/iPod.
Pour permettre le pairage BLUETOOTH automatique, assurez-vous de régler [AUTOPAIR] dans [BT] à [ON] (page 24).

**1** **Activez la fonction BLUETOOTH sur le iPhone/iPod.**

**2** **Raccordez un iPhone/iPod au port USB.**

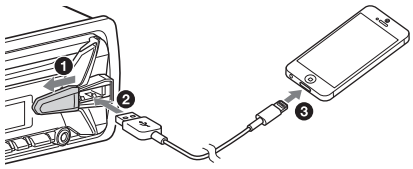


Assurez-vous que s'allume dans la fenêtre d'affichage de l'appareil.

**Remarques**
- Le pairage BLUETOOTH automatique ne démarrera pas si l'appareil est déjà raccordé à un autre périphérique BLUETOOTH. Dans ce cas, déconnectez l'autre périphérique, puis raccordez à nouveau le iPhone/iPod.
- Si le pairage BLUETOOTH automatique n'est pas établi, reportez-vous à la section « Préparation d'un périphérique BLUETOOTH » pour plus de détails (page 7).

## Raccordement d'un iPod/ périphérique USB

**1** Réduisez le volume de l'appareil.

**2** Raccordez le iPod/périphérique USB à l'appareil.
Pour raccorder un iPod/iPhone, utilisez le câble de raccordement USB pour iPod (non fourni).

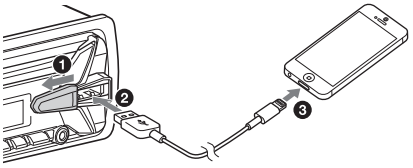

## Raccordement d'un autre appareil audio portatif

**1** Éteignez l'appareil audio portatif.

**2** Réduisez le volume de l'appareil.

**3** Raccordez l'appareil audio portatif à la prise d'entrée AUX (mini-prise stéréo) de l'appareil à l'aide d'un câble de raccordement (non fourni)*.

* Veillez à utiliser une fiche droite.

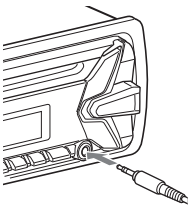

**4** Appuyez sur SRC pour sélectionner [AUX].

**Pour faire correspondre le niveau de volume de l'appareil raccordé à celui des autres sources**
Démarrez la lecture sur l'appareil audio portatif avec un niveau de volume modéré, puis réglez votre appareil sur le volume d'écoute habituel. Appuyez sur MENU puis sélectionnez [SET SOUND] → [SET AUX VOL] (page 22).

# Écoute de la radio

## Écoute de la radio

Pour écouter la radio, appuyez sur SRC pour sélectionner [TUNER].

### Mémorisation automatique (BTM)

**1** Appuyez sur MODE pour changer de bande (FM1, FM2, FM3, AM1 ou AM2).

**2** Appuyez sur MENU, tournez la molette de réglage pour sélectionner [SET GENERAL], puis appuyez dessus.

**3** Tournez la molette de réglage pour sélectionner [SET BTM], puis appuyez dessus.
L'appareil mémorise les stations sur les touches numériques en respectant l'ordre des fréquences.

### Syntonisation

**1** Appuyez sur MODE pour changer de bande (FM1, FM2, FM3, AM1 ou AM2).

**2** Réglez la fréquence.

**Pour syntoniser des stations manuellement**
Appuyez sur la touche SEEK +/– et maintenez-la enfoncée pour localiser la fréquence approximativement, puis appuyez plusieurs fois sur SEEK +/– pour régler la fréquence souhaitée avec précision.

**Pour syntoniser des stations automatiquement**
Appuyez sur SEEK +/–.
Le balayage s'interrompt lorsque l'appareil capte une station.

### Mémorisation manuelle

**1** Lorsque vous captez la station que vous souhaitez mémoriser, appuyez sur une touche numérique (1 à 6) et maintenez-la enfoncée jusqu'à ce que [MEM] apparaisse.

### Réception des stations mémorisées

**1** Sélectionnez la bande, puis appuyez sur une touche numérique (1 à 6).

# Utilisation du RDS (système de radiocommunication de données)

## Sélection des types d'émission (PTY)

**1** **Appuyez sur PTY pendant la réception FM.**

**2** **Tournez la molette de réglage jusqu'à ce que le type d'émission souhaité apparaisse, puis appuyez dessus.**
L'appareil commence à chercher une station diffusant le type d'émission sélectionné.

**Type d'émission**

**NEWS** (nouvelles), **INFORM** (information), **SPORTS** (sports), **TALK** (infovariétés), **ROCK** (rock), **CLS ROCK** (rock classique), **ADLT HIT** (succès adultes), **SOFT RCK** (rock détente), **TOP 40** (palmarès), **COUNTRY** (country), **OLDIES** (anciens succès), **SOFT** (détente), **NOSTALGA** (nostalgie), **JAZZ** (jazz), **CLASSICL** (classique),
**R AND B** (rhythm and blues), **SOFT R B** (rhythm and blues léger), **LANGUAGE** (langue étrangère), **REL MUSC** (musique religieuse), **REL TALK** (infovariétés religieuses), **PERSNLTY** (personnalités), **PUBLIC** (publique), **COLLEGE** (collège), **WEATHER** (météo)

## Réglage de l'heure (CT)

Les données CT de la transmission RDS règlent l'horloge.

**1** **Réglez l'appareil à [SET CT-ON] dans [SET GENERAL] (page 21).**

# Écoute de la radio SiriusXM
## (MEX-N5100BT uniquement)

## Activation de votre abonnement SiriusXM

Seule la radio SiriusXM vous permet d'écouter encore plus de canaux que vous aimez, le tout au même endroit. Obtenez plus de 140 canaux, y compris des chaînes musicales exemptes de publicité, ainsi que les meilleures émissions de sports, de nouvelles, d'infovariétés, d'humour et de divertissement. Bienvenue dans le monde de la radio satellite. Un récepteur SiriusXM Connect Voiture et un abonnement sont requis. Pour plus d'informations, visitez
www.siriusxm.com

Après l'installation du récepteur SiriusXM Connect Voiture et de l'antenne, appuyez sur SRC pour sélectionner [SIRIUSXM]. Vous devriez être en mesure d'écouter le canal d'aperçu de SiriusXM au Canal 1. Après avoir vérifié qu'il est possible d'écouter le canal d'aperçu, sélectionnez le Canal 0 pour obtenir l'identifiant de radio de votre récepteur. L'identifiant de radio est également indiqué sur la partie inférieure du récepteur SiriusXM Connect Voiture et son emballage. Vous aurez besoin de ce numéro pour activer votre abonnement. Notez le numéro pour référence ultérieure.

Aux États-Unis, vous pouvez effectuer l'activation en ligne ou en appelant le service à l'auditoire de SiriusXM :
- En ligne : Visitez www.siriusxm.com/activatenow
- Téléphone : Composez le 1-866-635-2349

Dans le cadre du processus d'activation, les satellites SiriusXM envoient un message d'activation à votre récepteur. Lorsque votre radio détecte que le récepteur a reçu le message d'activation, elle affiche : [SUBSCRIPTION UPDATED - ENTER TO CONTINUE]. Une fois abonné, vous pouvez syntoniser les canaux offerts dans votre plan d'abonnement.

**Remarques**
- Le processus d'activation prend normalement de 10 à 15 minutes, mais peut parfois prendre jusqu'à une heure.
- Votre radio doit être allumée et syntonisée sur le signal SiriusXM pour recevoir le message d'activation.

### Sélection des canaux pour SiriusXM

**1** Appuyez sur 🔍 (navigation).

**2** Tournez la molette de réglage pour sélectionner le canal de votre choix, puis appuyez dessus.

#### Pour sélectionner des canaux à partir des catégories

1 Appuyez sur CAT.
2 Tournez la molette de réglage pour sélectionner la catégorie de votre choix, puis appuyez dessus.

#### Pour mémoriser des canaux

1 Lorsque vous captez le canal que vous souhaitez mémoriser, appuyez sur une touche numérique (1 à 6) et maintenez-la enfoncée jusqu'à ce que [MEM] apparaisse.

Pour capter le canal mémorisé, appuyez sur MODE pour sélectionner [SX1], [SX2] ou [SX3], puis appuyez sur une touche numérique (1 à 6).

#### Pour régler le contrôle parental

La fonction de contrôle parental vous permet de limiter l'accès aux canaux SiriusXM proposant un contenu destiné aux adultes. Lorsqu'elle est activée, la fonction de contrôle parental vous demande d'entrer un mot de passe pour syntoniser les canaux verrouillés. Vous trouverez ci-dessous les informations relatives au réglage du mot de passe et au verrouillage des canaux.

1 Appuyez sur MENU et tournez la molette de réglage.
2 Sélectionnez [GENERAL] → [PARENTAL] → [LOCK SEL] → [LOCK-ON].
3 Entrez le mot de passe, puis appuyez sur ENTER.
Le mot de passe initial est [0000].

Pour déverrouiller les canaux, sélectionnez [OFF].

#### Pour modifier le mot de passe

1 Appuyez sur MENU et tournez la molette de réglage.
2 Sélectionnez [GENERAL] → [PARENTAL] → [CODE EDIT].
3 Entrez le mot de passe actuel sur l'affichage d'entrée du mot de passe actuel, puis appuyez sur ENTER.
Le mot de passe initial est [0000].
4 Entrez votre nouveau mot de passe à 4 chiffres sur l'affichage d'entrée du nouveau mot de passe, puis appuyez sur ENTER.

#### Pour changer les éléments d'affichage

Appuyez sur DSPL pour les changer comme suit : Numéro de canal (par défaut) → Nom de canal → Nom de l'artiste → Titre de chanson → Informations de contenu → Nom de catégorie → Horloge

## Lecture

# Lecture d'un disque

**1** Insérez le disque (côté imprimé vers le haut).

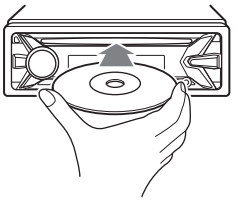

La lecture démarre automatiquement.

# Lecture d'un iPod/périphérique USB

Dans ce mode d'emploi, « iPod » est utilisé comme référence générale pour des fonctions iPod sur les iPod et iPhone, sauf mention contraire dans le texte ou les illustrations.

Pour plus de détails sur la compatibilité de votre iPod, reportez-vous à la section « À propos du iPod » (page 25) ou visitez notre site d'assistance à l'adresse indiquée sur la couverture arrière.

Vous pouvez utiliser des périphériques USB de type MSC (stockage de masse) ou MTP (protocole de transfert des médias) (par exemple, mémoire flash USB, lecteur média numérique, téléphone Android) conformes à la norme USB.
Selon le lecteur média numérique ou le téléphone Android, il peut être nécessaire de régler le mode de connexion USB à MTP.

Remarques
- Pour plus de détails sur la compatibilité de votre périphérique USB, visitez notre site d'assistance à l'adresse indiquée sur la couverture arrière.
- La lecture des fichiers MP3/WMA/ACC/FLAC suivants n'est pas prise en charge.
  — fichiers avec protection des droits d'auteur
  — fichiers DRM (Gestion des droits numériques)
  — fichiers audio multicanal
- La lecture des fichiers MP3/WMA/ACC suivants n'est pas prise en charge :
  — fichiers avec compression sans perte
- La lecture des fichiers WAV suivants n'est pas prise en charge.
  — fichiers audio multicanal

**1** **Raccordez un iPod/périphérique USB au port USB (page 10).**
La lecture commence.
Si un périphérique est déjà raccordé, appuyez sur SRC pour sélectionner [USB] afin de lancer la lecture ([IPD] apparaît dans l'affichage lorsque le iPod est reconnu).

**2** **Réglez le volume sur cet appareil.**

**Pour arrêter la lecture**
Appuyez sur la touche OFF et maintenez-la enfoncée pendant 1 seconde.

**Pour retirer le périphérique**
Arrêtez la lecture, puis retirez le périphérique.

**Précaution relative au iPhone**
Lorsque vous raccordez un iPhone via un câble USB, le volume de l'appel téléphonique est contrôlé par le iPhone plutôt que par l'appareil. N'augmentez pas le volume de l'appareil par inadvertance pendant un appel téléphonique, car cela causerait une accentuation soudaine du volume après l'appel.

### Commande directe d'un iPod (Commande passager)

**1** **En cours de lecture, appuyez sur la touche MODE et maintenez-la enfoncée jusqu'à ce que [MODE IPOD] apparaisse.**
Les fonctions du iPod deviennent alors disponibles.
Veuillez noter que le volume peut être réglé uniquement par l'appareil.

**Pour désactiver la commande passager**
Appuyez sur la touche MODE et maintenez-la enfoncée jusqu'à ce que [MODE AUDIO] apparaisse.

## Lecture d'un périphérique BLUETOOTH

Vous pouvez lire les contenus d'un périphérique connecté qui prend en charge le profil BLUETOOTH A2DP (Advanced Audio Distribution Profile).

**1** **Établissez une connexion BLUETOOTH avec le périphérique audio (page 8).**

**2** **Appuyez sur SRC pour sélectionner [BT AUDIO].**

**3** **Faites fonctionner le périphérique audio pour démarrer la lecture.**

**4** **Réglez le volume sur cet appareil.**

**Remarques**
- Selon le périphérique audio utilisé, les informations telles que le titre, le numéro de plage/la durée et l'état de lecture peuvent ne pas s'afficher sur cet appareil.
- Même si vous changez la source sur cet appareil, la lecture ne s'interrompt pas sur le périphérique audio.
- [BT AUDIO] ne s'affiche pas pendant l'utilisation de l'application « SongPal » via la fonction BLUETOOTH.

**Pour faire correspondre le niveau de volume du périphérique BLUETOOTH raccordé à celui des autres sources**
Démarrez la lecture sur le périphérique audio BLUETOOTH avec un niveau de volume modéré, puis réglez votre appareil sur le volume d'écoute habituel.
Appuyez sur MENU, puis sélectionnez [SET SOUND] → [SET BTA VOL] (page 22).

## Recherche et lecture des plages

### Lecture répétée et lecture aléatoire

**1** **En cours de lecture, appuyez plusieurs fois sur ⊂ (répétition) ou ⇄ (aléatoire) pour sélectionner le mode de lecture souhaité.**
La lecture dans le mode de lecture sélectionné peut prendre un instant à démarrer.

Les modes de lecture disponibles diffèrent selon la source sonore sélectionnée.

### Recherche d'une plage par nom (Quick-BrowZer™)

**1** **En cours de lecture CD, USB ou BT AUDIO*1, appuyez sur 🔍 (navigation)*2 pour afficher la liste des catégories de recherche.**
Lorsque la liste de plages apparaît, appuyez plusieurs fois sur ↩ (retour) pour afficher la catégorie de recherche souhaitée.

*1 Disponible uniquement pour les périphériques audio prenant en charge AVRCP (Audio Video Remote Control Profile) 1.4 ou version ultérieure.
*2 En cours de lecture USB, appuyez sur 🔍 (navigation) pendant plus de 2 secondes pour retourner directement au début de la liste des catégories.

**2** **Tournez la molette de réglage pour sélectionner la catégorie de recherche de votre choix, puis appuyez pour valider.**

**3** **Répétez l'étape 2 pour rechercher la plage souhaitée.**
La lecture commence.

**Pour quitter le mode Quick-BrowZer**
Appuyez sur 🔍 (navigation).

### Recherche d'éléments par saut (mode Saut)

**1** **Appuyez sur 🔍 (navigation).**

**2** **Appuyez sur SEEK +.**

**3** **Tournez la molette de réglage pour sélectionner l'élément.**
L'appareil effectue des sauts dans la liste par incréments de 10 % du nombre total d'éléments.

**4** **Appuyez sur ENTER pour retourner au mode Quick-BrowZer.**
L'élément sélectionné apparaît.

**5** **Tournez la molette de réglage pour sélectionner l'élément de votre choix, puis appuyez dessus.**
La lecture commence.

## Écoute de Pandora®

Pandora® est disponible pour la transmission de musique en continu à l'aide de votre iPhone et téléphone Android. Vous pouvez commander Pandora® sur un iPhone/téléphone Android raccordé via BLUETOOTH à partir de cet appareil. Le service Pandora® n'est pas disponible dans certains pays ou certaines régions.

## Configuration de Pandora®

**1** **Pour plus de détails sur la compatibilité de votre périphérique mobile, visitez le site d'assistance à l'adresse indiquée sur la couverture arrière.**

**2** **Pour télécharger la plus récente version de l'application Pandora®, visitez le magasin d'applications de votre téléphone intelligent. Vous trouverez une liste des périphériques compatibles au www.pandora.com/everywhere/mobile**

## Transmission en continu Pandora®

**1** **Connectez le périphérique mobile avec cet appareil (page 7).**

**2** **Appuyez sur SRC pour sélectionner [PANDORA].**

**3** **Démarrez l'application Pandora® sur le périphérique mobile.**

**4** **Appuyez sur PAUSE pour démarrer la lecture.**

**Si le numéro de périphérique s'affiche**
Assurez-vous que les mêmes numéros s'affichent (par exemple, 123456) sur cet appareil et le périphérique mobile, puis appuyez sur la touche ENTER de cet appareil et sélectionnez [Yes] sur le périphérique mobile.

**Lors de l'activation de la fonction BLUETOOTH**
Vous pouvez régler le niveau de volume.
Appuyez sur MENU, puis sélectionnez [SET SOUND] → [SET BTA VOL] (page 22).

# Opérations disponibles dans Pandora®

## Appréciation positive ou négative

L'appréciation positive ou négative vous permet de personnaliser les stations.

**1** **En cours de lecture, appuyez sur ▲ (appréciation positive) ou ▼ (appréciation négative).**

## Utilisation de la liste des stations

La liste des stations vous permet de sélectionner facilement la station souhaitée.

**1** **En cours de lecture, appuyez sur 🔍 (navigation).**

**2** **Appuyez sur SEEK + pour sélectionner l'ordre de tri [BY DATE] ou [A TO Z].**

**3** **Tournez la molette de réglage pour sélectionner la station de votre choix, puis appuyez dessus.**
La lecture commence.

## Mise en signet

La plage en cours de lecture peut être mise en signet et mémorisée dans votre compte Pandora®.

**1** **En cours de lecture, appuyez sur MODE.**

# Appel en mains libres (via BLUETOOTH uniquement)

Pour utiliser un téléphone cellulaire, connectez-le à cet appareil. Pour plus de détails, reportez-vous à la section « Préparation d'un périphérique BLUETOOTH » (page 7).

# Réception d'un appel

**1** **Appuyez sur la touche CALL lors de la réception d'un appel avec une sonnerie.**
L'appel téléphonique commence.

**Remarque**
La sonnerie et la voix de l'appelant sont émises uniquement par les haut-parleurs avant.

**Pour refuser l'appel**
Appuyez sur la touche OFF et maintenez-la enfoncée pendant 1 seconde.

**Pour terminer l'appel**
Appuyez sur la touche CALL à nouveau.

# Faire un appel

Lorsque vous connectez un téléphone cellulaire qui prend en charge le profil PBAP (Phone Book Access Profile), vous pouvez faire un appel à partir du répertoire ou de l'historique des appels.

## À partir du répertoire

**1** **Appuyez sur la touche CALL, tournez la molette de réglage pour sélectionner [PHONEBOOK], puis appuyez dessus.**

**2** **Tournez la molette de réglage pour sélectionner une initiale dans la liste des initiales, puis appuyez dessus.**

**3** **Tournez la molette de réglage pour sélectionner un nom dans la liste des noms, puis appuyez dessus.**

**4** **Tournez la molette de réglage pour sélectionner un numéro dans la liste des numéros, puis appuyez dessus.**
L'appel téléphonique commence.

### À partir de l'historique des appels

**1** **Appuyez sur la touche CALL, tournez la molette de réglage pour sélectionner [RECENT CALL], puis appuyez dessus.**
Une liste de l'historique des appels apparaît.

**2** **Tournez la molette de réglage pour sélectionner un nom ou un numéro de téléphone à partir de l'historique des appels, puis appuyez dessus.**
L'appel téléphonique commence.

### Par saisie du numéro de téléphone

**1** **Appuyez sur la touche CALL, tournez la molette de réglage pour sélectionner [DIAL NUMBER], puis appuyez dessus.**

**2** **Tournez la molette de réglage pour entrer le numéro de téléphone, sélectionnez [ ] (espace), puis appuyez sur ENTER*.**
L'appel téléphonique commence.

* Appuyez sur SEEK +/– pour déplacer l'indication numérique.

**Remarque**
[_] s'affiche à la place de [#] dans la fenêtre d'affichage.

### Par recomposition

**1** **Appuyez sur la touche CALL, tournez la molette de réglage pour sélectionner [REDIAL], puis appuyez dessus.**
L'appel téléphonique commence.

### À l'aide d'un numéro de présélection

**1** **Appuyez sur la touche SRC, tournez la molette de réglage pour sélectionner [BT PHONE], puis appuyez dessus.**

**2** **Appuyez sur une touche numérique (1 à 6) pour sélectionner le contact que vous souhaitez appeler.**

**3** **Appuyez sur ENTER.**
L'appel téléphonique commence.

### Préréglage des numéros de téléphone

Vous pouvez mémoriser un maximum de 6 contacts dans la fonction de présélection.

**1** **Sélectionnez un numéro de téléphone que vous souhaitez mémoriser dans la fonction de présélection à partir du répertoire ou de l'historique des appels, ou en entrant le numéro de téléphone directement.**
Le numéro de téléphone apparaît dans la fenêtre d'affichage de cet appareil.

**2** **Appuyez sur une touche numérique (1 à 6) et maintenez-la enfoncée jusqu'à ce que [MEM] apparaisse.**
Le contact est mémorisé dans le numéro de présélection sélectionné.

### À l'aide de repères vocaux

Vous pouvez effectuer un appel en prononçant le repère vocal mémorisé sur un téléphone cellulaire connecté muni d'une fonction de composition vocale.

**1** **Appuyez sur la touche CALL, tournez la molette de réglage pour sélectionner [VOICE DIAL], puis appuyez dessus.**
Vous pouvez également appuyer sur ENTER pendant que la fonction « SongPal » est désactivée.

**2** **Prononcez le repère vocal mémorisé sur le téléphone cellulaire.**
Votre voix est reconnue et l'appel est effectué.

**Pour annuler la composition vocale**
Appuyez sur ENTER.

## Opérations disponibles en cours d'appel

**Pour régler le volume de la sonnerie**
Tournez la molette de réglage pendant la réception d'un appel.

**Pour régler le volume de la voix de l'appelant**
Tournez la molette de réglage pendant un appel.

**Réglage du volume pour le correspondant (Réglage de gain de micro)**
Appuyez sur MIC.
Niveaux de volume réglables : [MIC-LOW], [MIC-MID], [MIC-HI].

**Pour atténuer l'écho et les bruits (Mode Correcteur d'écho/Correcteur de bruits)**
Appuyez sur la touche MIC et maintenez-la enfoncée.
Modes disponibles : [EC/NC-1], [EC/NC-2].

### Pour transférer un appel

Pour activer/désactiver le périphérique approprié (cet appareil/le téléphone cellulaire), appuyez sur la touche MODE ou utilisez votre téléphone cellulaire.

**Remarque**

Selon le téléphone cellulaire utilisé, la connexion mains libres peut être interrompue lorsque vous tentez d'effectuer un transfert d'appel.

### Pour vérifier l'état des messages SMS*

✉ clignote lorsqu'un nouveau message SMS est reçu et demeure allumé lorsque des messages non lus sont disponibles.

* Disponible uniquement pour un téléphone cellulaire prenant en charge le profil MAP (Message Access Profile).

## Fonctions pratiques

# SongPal avec iPhone/ téléphone Android

Le téléchargement de l'application « SongPal » (version 2.0 ou ultérieure) est requis à partir de la boutique App Store pour le iPhone ou à partir de Google Play pour le téléphone Android.

**Remarques**

- Pour votre sécurité, respectez les réglementations et lois locales relatives à la circulation routière et n'utilisez pas l'application pendant la conduite.
- « SongPal » est une application permettant de contrôler des périphériques audio Sony compatibles avec « SongPal » à l'aide de votre iPhone/téléphone Android.
- Les options qu'il est possible de contrôler à l'aide de « SongPal » varient selon le périphérique connecté.
- Pour utiliser les fonctions de « SongPal », consultez les détails sur votre iPhone/téléphone Android.
- Pour plus de détails sur « SongPal », visitez l'adresse URL suivante : http://rd1.sony.net/help/speaker/songpal/

## Établissement de la connexion SongPal

**1** **Établissez la connexion BLUETOOTH avec le iPhone/téléphone Android (page 7).**

**2** **Démarrez l'application « SongPal ».**

**3** **Appuyez sur la touche ENTER de l'appareil et maintenez-la enfoncée pendant plus de 2 secondes.**

La connexion au iPhone/téléphone Android démarre.
Pour plus de détails sur le fonctionnement du iPhone/téléphone Android, consultez la section d'aide de l'application.

### Si le numéro de périphérique s'affiche

Assurez-vous que le numéro s'affiche (par exemple, 123456), puis sélectionnez [Oui] sur le iPhone/téléphone Android.

### Pour mettre fin à la connexion

Appuyez sur la touche ENTER et maintenez-la enfoncée.

## Sélection de la source ou de l'application

Vous pouvez utiliser l'appareil pour sélectionner la source ou l'application souhaitée sur le iPhone/ téléphone Android.

### Pour sélectionner la source

Appuyez plusieurs fois sur SRC. Vous pouvez également appuyer sur SRC, tourner la molette de réglage pour sélectionner la source souhaitée, puis appuyer sur ENTER.

### Pour afficher la liste des sources

Appuyez sur SRC.

## Annonce de la réception de diverses informations par commande vocale (téléphone Android uniquement)

Dès leur réception, les SMS, les notifications Twitter/Facebook/Calendrier, etc., sont automatiquement annoncés par les haut-parleurs de l'appareil.

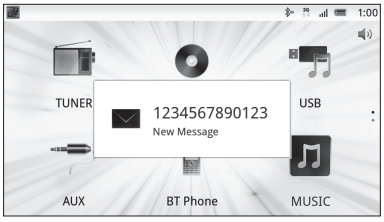


Pour plus de détails sur les réglages, consultez la section d'aide de l'application.

## Activation de la reconnaissance vocale (téléphone Android uniquement)

Vous pouvez commander une application par commande vocale en enregistrant des applications. Pour plus de détails, consultez la section d'aide de l'application.

### Activation de la reconnaissance vocale

1. **Appuyez sur VOICE pour activer la reconnaissance vocale.**
2. **À l'affichage de [Say Source or App] à l'écran du téléphone Android, énoncez la commande vocale dans le microphone.**

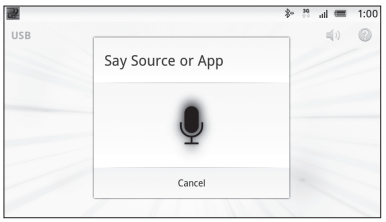


**Remarques**

- La reconnaissance vocale pourrait ne pas être disponible dans certains cas.
- La reconnaissance vocale pourrait ne pas fonctionner correctement selon le niveau de performance du téléphone Android connecté.
- Utilisez cette fonction dans des conditions où les bruits tels que les sons du moteur sont réduits pendant la reconnaissance vocale.

## Réponse à un message SMS

Vous pouvez répondre à un message à l'aide de la reconnaissance vocale.

1. **Activez la reconnaissance vocale, puis entrez « Répondre ».**
   L'affichage d'entrée de message apparaît sur l'application « SongPal ».
2. **Entrez un message de réponse à l'aide de la reconnaissance vocale.**
   La liste de messages disponibles apparaît sur l'application « SongPal ».
3. **Appuyez sur ↑ et ↓ pour sélectionner le message souhaité, puis appuyez sur ENTER.**
   Le message est envoyé.

### Réglages du son et de l'affichage

Vous pouvez ajuster les réglages reliés au son et à l'affichage via le iPhone/téléphone Android.

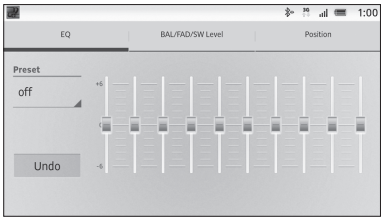


Pour plus de détails sur les réglages, consultez la section d'aide de l'application.

## Utilisation de Siri Eyes Free

Siri Eyes Free vous permet d'utiliser un iPhone en mains libres en parlant simplement dans le microphone. Cette fonction nécessite la connexion d'un iPhone à l'appareil à l'aide du pairage BLUETOOTH automatique. La disponibilité est limitée aux iPhone 4s ou modèles ultérieurs. Assurez-vous que votre iPhone utilise la plus récente version d'iOS.
Vous devez effectuer préalablement les configurations d'enregistrement et de connexion BLUETOOTH avec l'appareil pour le iPhone. Pour plus de détails, reportez-vous à la section « Préparation d'un périphérique BLUETOOTH » (page 7).

**1** **Activez la fonction Siri sur votre iPhone.**
Pour plus de détails, reportez-vous au mode d'emploi fourni avec le iPhone.

**2** **Appuyez sur VOICE.**
L'affichage de commande vocale apparaît.

**3** **Parlez dans le microphone après le bip.**
Le iPhone émet un bip à nouveau et la fonction Siri Eyes Free est activée.

### Pour désactiver Siri Eyes Free

Appuyez sur ENTER.

**Remarques**

- Le iPhone pourrait ne pas reconnaître votre voix, selon les conditions d'utilisation. (Par exemple, si vous êtes dans un véhicule en mouvement.)
- Siri pourrait ne pas fonctionner correctement ou le temps de réponse pourrait présenter un décalage dans les endroits où les signaux du iPhone sont difficiles à recevoir.
- Selon les conditions d'utilisation du iPhone, la fonction Siri pourrait ne pas fonctionner correctement ou être désactivée.
- Si vous effectuez la lecture d'une plage avec un iPhone en utilisant la connexion audio BLUETOOTH, lors du démarrage de la lecture via BLUETOOTH, la fonction Siri est automatiquement désactivée et l'appareil passe à la source audio BLUETOOTH.
- Lorsque la fonction Siri est activée pendant la lecture audio, l'appareil pourrait passer à la source audio BLUETOOTH même si vous ne spécifiez aucune plage pour la lecture.
- Lors du raccordement du iPhone au port USB, la fonction Siri pourrait ne pas fonctionner correctement ou être désactivée.
- Lors du raccordement du iPhone à l'appareil, n'activez pas Siri avec le iPhone. La fonction Siri pourrait ne pas fonctionner correctement ou être désactivée.
- Aucun son n'est audible pendant que la fonction Siri Eyes Free est activée.

## Annulation du mode DEMO

Vous pouvez désactiver l'affichage de démonstration qui apparaît lorsque la source est désactivée et que l'horloge est affichée.

**1** **Appuyez sur MENU, tournez la molette de réglage pour sélectionner [SET DISPLAY], puis appuyez dessus.**

**2** **Tournez la molette de réglage pour sélectionner [SET DEMO], puis appuyez dessus.**

**3** **Tournez la molette de réglage pour sélectionner [SET DEMO-OFF], puis appuyez dessus.**
Le réglage est terminé.

**4** **Appuyez deux fois sur ⮌ (retour).**
La fenêtre d'affichage retourne au mode de réception/lecture normal.

## Configuration de base

Vous pouvez configurer des paramètres dans les catégories de configuration suivantes : Configuration générale (GENERAL), Configuration sonore (SOUND), Configuration d'affichage (DISPLAY), Configuration BLUETOOTH (BT), Configuration SongPal (SONGPAL)
(Non disponible lorsque le téléphone BT est sélectionné.)

**1** **Appuyez sur MENU.**

**2** **Tournez la molette de réglage pour sélectionner la catégorie de configuration, puis appuyez dessus.**
Les paramètres peuvent être réglés selon la source et le réglage.

**3** **Tournez la molette de réglage pour sélectionner les options, puis appuyez dessus.**

**Pour retourner à l'écran précédent**
Appuyez sur ⮌ (retour).

## Configuration générale (GENERAL)

**CLOCK-ADJ** (réglage de l'horloge) (page 7)

**CAUT ALM** (alarme d'avertissement)
Permet d'activer l'alarme d'avertissement : [ON], [OFF] (page 7).
(Disponible uniquement lorsque la source est désactivée et que l'horloge est affichée.)

**BEEP**
Permet d'activer le bip : [ON], [OFF].

**AUTO OFF**
Permet d'éteindre automatiquement après un laps de temps souhaité lors de l'arrêt de l'appareil : [NO], [30S] (30 secondes), [30M] (30 minutes), [60M] (60 minutes).

**STEERING**
Permet d'enregistrer/de réinitialiser le réglage de la télécommande du volant.
(Disponible lors du raccordement à l'aide du câble de raccordement RC-SR1 (non fourni).)
(Disponible uniquement lorsque la source est désactivée et que l'horloge est affichée.)

**STR EDIT**
Permet d'enregistrer les fonctions (SOURCE, ATT, VOL+/–, SEEK+/–, VOICE, CALL) sur la télécommande du volant :

❶ Tournez la molette de réglage pour sélectionner la fonction que vous souhaitez assigner à la télécommande du volant, puis appuyez dessus.
❷ Pendant que [REGISTER] clignote, maintenez enfoncée la touche de la télécommande du volant à laquelle vous souhaitez assigner la fonction. Lorsque l'enregistrement est terminé, [REGISTERED] s'affiche.
❸ Pour enregistrer d'autres fonctions, répétez les étapes ❶ et ❷.

**STR RESET**
Permet de réinitialiser le réglage de la télécommande du volant : [YES], [NO].

**Remarque**
- Pendant que vous effectuez les réglages, seul le fonctionnement à l'aide des touches de l'appareil est disponible. Par mesure de sécurité, stationnez votre voiture avant d'effectuer ce réglage.
- Lorsqu'une erreur se produit pendant l'enregistrement, toutes les informations enregistrées sont effacées. Recommencez l'enregistrement à partir du début.
- Cette fonction pourrait ne pas être disponible sur certains véhicules. Pour plus de détails sur la compatibilité de votre véhicule, visitez notre site d'assistance à l'adresse indiquée sur la couverture arrière.

**AUX-A** (AUX audio)
Permet d'activer l'affichage de la source AUX : [ON], [OFF]. (Disponible uniquement lorsque la source est désactivée et que l'horloge est affichée.)

**REAR/SUB** (MEX-N4100BT uniquement)
Permet de commuter la sortie audio : [SUB-OUT] (caisson de graves), [REAR-OUT] (amplificateur de puissance). (Disponible uniquement lorsque la source est désactivée et que l'horloge est affichée.)

**CT** (heure)
Permet d'activer la fonction CT : [ON], [OFF].

**BTM** (page 10)
(Disponible uniquement lorsque le récepteur est sélectionné.)

**PARENTAL** (MEX-N5100BT uniquement)
Permet de régler le verrouillage parental à [ON] ou [OFF] et de modifier le mot de passe (page 12). (Disponible uniquement lorsque SiriusXM est sélectionné.)

**SXM RESET** (réinitialisation SiriusXM) (MEX-N5100BT uniquement)
Permet d'initialiser les réglages du récepteur SiriusXM Connect Voiture (canaux présélectionnés/verrouillage parental) : [ON], [OFF].

**FIRMWARE**
Permet de vérifier/mettre à jour la version du micrologiciel. Pour plus de détails, visitez le site d'assistance suivant :
**http://esupport.sony.com/**
**FW VERSION**
Affiche la version de micrologiciel actuelle.
**FW UPDATE**
Permet d'accéder au processus de mise à jour du micrologiciel : [YES], [NO].
(Disponible uniquement lorsque la source est désactivée et que l'horloge est affichée.)

## Configuration sonore (SOUND)

Ce menu de configuration est disponible lorsqu'une source autre que le téléphone BT est sélectionnée.

**MEGABASS** (mega bass)
Permet d'accentuer les graves en synchronisation avec le niveau de volume : [ON], [OFF].
(Réglage automatique à [OFF] si [C.AUDIO+] est réglé à [ON].)

**C.AUDIO+** (AudioClair+)
Reproduit le son en optimisant le signal numérique à l'aide des réglages sonores recommandés par Sony : [ON], [OFF].
(Réglage automatique à [OFF] si [EQ10 PRESET] est modifié et/ou [MEGABASS] est réglé à [ON].)

**EQ10 PRESET**
Permet de sélectionner une courbe d'égaliseur parmi 10 courbes d'égaliseur ou de désactiver la fonction : [OFF], [R AND B], [ROCK], [POP], [DANCE], [HIP-HOP], [ELECTRONICA], [JAZZ], [SOUL], [COUNTRY], [CUSTOM].
Le réglage de courbe d'égaliseur peut être mémorisé pour chaque source.

**EQ10 SETTING**
Permet de sélectionner l'option [CUSTOM] de la fonction EQ10.
**BASE**
Permet de sélectionner une courbe d'égaliseur préréglée comme point de départ pour apporter des modifications : [BAND1] 32 Hz, [BAND2] 63 Hz, [BAND3] 125 Hz, [BAND4] 250 Hz, [BAND5] 500 Hz, [BAND6] 1 kHz, [BAND7] 2 kHz, [BAND8] 4 kHz, [BAND9] 8 kHz, [BAND10] 16 kHz.
Le niveau de volume peut être réglé par incréments de 1 dB, de -6 dB à +6 dB.

**POSITION** (position d'écoute)

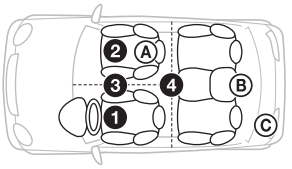


**SET F/R POS** (réglage de position avant/arrière)
Permet de simuler un champ acoustique naturel en retardant les sons émis par les haut-parleurs en fonction de votre position :
❶ [FRONT L] (avant gauche),
❷ [FRONT R] (avant droite),
❸ [FRONT] (centre avant),
❹ [ALL] (centre de votre véhicule),
[OFF] (aucune position réglée)
**ADJ POSITION*** (ajustement de position) Permet de régler la position d'écoute avec précision : [+3] – [CENTER] – [-3].
**SET SW POS*** (réglage de position du caisson de graves)
Ⓐ [NEAR] (rapprochée),
Ⓑ [NORMAL] (normale),
Ⓒ [FAR] (éloignée)

**BALANCE**
Permet de régler l'équilibre du son : [RIGHT-15] – [CENTER] – [LEFT-15].

**FADER**
Permet de régler le niveau relatif : [FRONT-15] – [CENTER] – [REAR-15].

**DSEE** (moteur d'amélioration sonore numérique)
Permet d'améliorer la qualité des sons compressés numériquement en restaurant les hautes fréquences supprimées lors du processus de compression.
Ce réglage peut être mémorisé pour chaque source autre que le récepteur.
Permet de sélectionner le mode DSEE : [ON], [OFF].

**AAV** (volume automatique avancé)
Permet de régler le niveau du volume de lecture de toutes les sources au niveau optimal : [ON], [OFF].

**RB ENH** (amplificateur de graves à l'arrière)
La fonction Amplificateur de graves à l'arrière accentue les graves en appliquant un réglage de filtre passe-bas aux haut-parleurs arrière. Cette fonction permet d'utiliser les haut-parleurs arrière comme caisson de graves si vous n'en raccordez aucun. (Disponible uniquement lorsque [SW DIREC] est réglé à [OFF].)
(MEX-N4100BT : Disponible uniquement lorsque [REAR-OUT] est sélectionné dans [REAR/SUB].)
**RBE MODE** (mode d'amplificateur de graves à l'arrière)
Permet de sélectionner le mode d'amplificateur de graves à l'arrière : [1], [2], [3], [OFF].
**LPF FREQ** (fréquence de filtre passe-bas)
Permet de sélectionner la fréquence de coupure du caisson de graves : [50Hz], [60Hz], [80Hz], [100Hz], [120Hz].
**LPF SLOP** (pente de filtre passe-bas)
Permet de sélectionner la pente du filtre passe-bas LPF : [1], [2], [3].

**SW DIREC** (raccordement direct d'un caisson de graves)
Vous pouvez utiliser un caisson de graves sans amplificateur de puissance lorsque vous effectuez le raccordement au câble de haut-parleur arrière. (Disponible uniquement lorsque [RBE MODE] est réglé à [OFF].)
(MEX-N4100BT : Disponible uniquement lorsque [REAR-OUT] est sélectionné dans [REAR/SUB].)
Assurez-vous de raccorder un caisson de graves de 4 – 8 ohms à l'un ou l'autre des câbles de haut-parleur arrière. Ne raccordez pas de haut-parleur à l'autre câble de haut-parleur arrière.
**SW MODE** (mode du caisson de graves)
Permet de sélectionner le mode du caisson de graves : [1], [2], [3], [OFF].
**SW PHASE** (phase du caisson de graves)
Permet de sélectionner la phase du caisson de graves : [NORM], [REV].
**SW POS*** (position du caisson de graves)
Permet de sélectionner la position du caisson de graves : [NEAR], [NORMAL], [FAR].
**LPF FREQ** (fréquence de filtre passe-bas)
Permet de sélectionner la fréquence de coupure du caisson de graves : [50Hz], [60Hz], [80Hz], [100Hz], [120Hz].
**LPF SLOP** (pente de filtre passe-bas)
Permet de sélectionner la pente du filtre passe-bas LPF : [1], [2], [3].

**S.WOOFER** (caisson de graves)
**SW LEVEL** (niveau du caisson de graves)
Permet de régler le niveau du caisson de graves :
[+10 dB] – [0 dB] – [-10 dB].
([ATT] est affiché au réglage le plus bas.)
**SW PHASE** (phase du caisson de graves)
Permet de sélectionner la phase du caisson de graves : [NORM], [REV].
**SW POS*** (position du caisson de graves)
Permet de sélectionner la position du caisson de graves : [NEAR], [NORMAL], [FAR].
**LPF FREQ** (fréquence de filtre passe-bas)
Permet de sélectionner la fréquence de coupure du caisson de graves : [50Hz], [60Hz], [80Hz], [100Hz], [120Hz].
**LPF SLOP** (pente de filtre passe-bas)
Permet de sélectionner la pente du filtre passe-bas LPF : [1], [2], [3].

**HPF** (filtre passe-haut)
**HPF FREQ** (fréquence de filtre passe-haut)
Permet de sélectionner la fréquence de coupure du haut-parleur avant/arrière : [OFF], [50Hz], [60Hz], [80Hz], [100Hz], [120Hz].
**HPF SLOP** (pente de filtre passe-haut)
Permet de sélectionner la pente de filtre passe-haut HPF (applicable uniquement lorsque l'option [HPF FREQ] n'est pas réglée à [OFF]) : [1], [2], [3].

**AUX VOL** (niveau de volume AUX)
Permet de régler le niveau de volume de chaque périphérique auxiliaire raccordé : [+18 dB] – [0 dB] – [-8 dB].
Ce réglage évite de régler le niveau de volume entre les sources.

**BTA VOL** (niveau de volume du périphérique audio BLUETOOTH)
Permet de régler le niveau de volume de chaque périphérique BLUETOOTH connecté : [+6 dB] – [0 dB] – [-6 dB].
Ce réglage évite de régler le niveau de volume entre les sources.

* Ne s'affiche pas lorsque [SET F/R POS] est réglé à [OFF].

## Configuration d'affichage (DISPLAY)

**DEMO** (démonstration)
Permet d'activer le mode de démonstration : [ON], [OFF].

**DIMMER**
Pour MEX-N5100BT :
Réduit l'intensité de la fenêtre d'affichage : [ON], [OFF], [AT] (automatique)
([AT] est disponible uniquement lorsque le câble de commande d'éclairage est raccordé et que les phares sont allumés).

Pour MEX-N4100BT :
Permet de modifier la luminosité de la fenêtre d'affichage : [ON], [OFF].

**ILLUM** (Éclairage) (MEX-N4100BT uniquement)
Permet de modifier la couleur de l'éclairage : [1], [2].

**BUTTON-C** (couleur des touches) (MEX-N5100BT uniquement)
Permet de sélectionner une couleur préréglée ou personnalisée pour les touches.
**COLOR**
Permet de sélectionner 15 couleurs préréglées ou 1 couleur personnalisée.
**CUSTOM-C** (couleur personnalisée)
Permet d'enregistrer une couleur personnalisée pour les touches.
**RGB RED, RGB GRN, RGB BLUE**
Gamme de couleur réglable : [0] – [32] ([0] ne peut pas être sélectionné pour toutes les gammes de couleur).

**DISP-C** (couleur de la fenêtre d'affichage) (MEX-N5100BT uniquement)
Permet de sélectionner une couleur préréglée ou personnalisée pour la fenêtre d'affichage.
**COLOR**
Permet de sélectionner 15 couleurs préréglées ou 1 couleur personnalisée.
**CUSTOM-C** (couleur personnalisée)
Permet d'enregistrer une couleur personnalisée pour la fenêtre d'affichage.
**RGB RED, RGB GRN, RGB BLUE**
Gamme de couleur réglable : [0] – [32] ([0] ne peut pas être sélectionné pour toutes les gammes de couleur).

**ALL-C** (couleur générale) (MEX-N5100BT uniquement)
Permet de sélectionner une couleur préréglée ou personnalisée pour la fenêtre d'affichage et les touches.
**COLOR**
Permet de sélectionner 15 couleurs préréglées ou 1 couleur personnalisée.
**CUSTOM-C** (couleur personnalisée)
Permet d'enregistrer une couleur personnalisée pour la fenêtre d'affichage et les touches.
**RGB RED, RGB GRN, RGB BLUE**
Gamme de couleur réglable : [0] – [32] ([0] ne peut pas être sélectionné pour toutes les gammes de couleur).

**SND SYNC** (synchronisation sonore)
Permet de sélectionner la couleur avec la synchronisation sonore : [ON], [OFF].

**WHT MENU** (clarté du menu) (MEX-N5100BT uniquement)
Vous pouvez afficher le menu avec plus de clarté (blanc) sans affecter le réglage de couleur : [ON], [OFF].

**START-WHT** (blanc au démarrage) (MEX-N5100BT uniquement)
Lorsque vous appuyez sur SRC, la fenêtre d'affichage et les touches de l'appareil principal deviennent blanches, puis leur couleur est remplacée par la couleur personnalisée : [ON], [OFF].

**AUTO SCR** (défilement automatique)
Permet de faire défiler automatiquement les éléments longs : [ON], [OFF].
(Non disponible lorsque AUX ou le récepteur est sélectionné.)

## Configuration BLUETOOTH (BT)

**PAIRING** (page 8)

**PHONEBOOK** (page 15)

**REDIAL** (page 16)

**RECENT CALL** (page 16)

**VOICE DIAL** (page 16)

**DIAL NUMBER** (page 16)

**RINGTONE**
Permet de sélectionner la sonnerie de cet appareil ou du téléphone cellulaire connecté : [1] (cet appareil), [2] (téléphone cellulaire).

**AUTO ANS** (réponse automatique)
Permet de configurer cet appareil pour répondre automatiquement aux appels reçus : [OFF], [1] (environ 3 secondes), [2] (environ 10 secondes).

**AUTOPAIR**
Permet de démarrer le pairage BLUETOOTH automatiquement lorsqu'un périphérique avec iOS version 5.0 ou ultérieure est raccordé via USB : [ON], [OFF].

**BT SIGNL** (signal BLUETOOTH) (page 9)
Permet d'activer/de désactiver la fonction BLUETOOTH.

**BT INIT** (initialisation BLUETOOTH)
Permet d'initialiser tous les réglages BLUETOOTH (informations de pairage, numéro de présélection, informations sur le périphérique, etc.).
Avant de mettre l'appareil au rebut, initialisez tous les réglages.
(Disponible uniquement lorsque la source est désactivée et que l'horloge est affichée.)

## Configuration SongPal (SONGPAL)

Cette configuration permet d'activer et de désactiver la fonction « SongPal » (connexion).

# Informations complémentaires

## Mise à jour du micrologiciel

Vous pouvez mettre à jour le micrologiciel de cet appareil à partir du site d'assistance suivant :
**http://esupport.sony.com/**
Pour mettre à jour le micrologiciel, visitez le site d'assistance, puis suivez les instructions en ligne.

## Précautions

- Si votre véhicule est resté stationné en plein soleil, laissez l'appareil refroidir avant de l'utiliser.
- Ne laissez pas la façade ou les appareils audio à l'intérieur du véhicule, car la température élevée résultant du rayonnement direct du soleil pourrait causer un problème de fonctionnement.
- L'antenne électrique se déploie automatiquement.

**Condensation**
Si de la condensation s'est formée dans l'appareil, retirez le disque et attendez environ une heure pour que l'appareil puisse sécher; sinon, il ne fonctionnera pas correctement.

**Pour conserver un son de haute qualité**
Ne renversez pas de liquide sur l'appareil ou sur les disques.

### Remarques sur les disques

- N'exposez pas les disques au rayonnement direct du soleil ou à des sources de chaleur telles que des conduits d'air chaud, et ne les laissez pas dans un véhicule stationné en plein soleil.
- Avant la lecture, essuyez les disques avec un chiffon de nettoyage en partant du centre vers l'extérieur.
N'utilisez pas de solvants tels que de l'essence, du diluant ou des nettoyants disponibles sur le marché.

- Cet appareil est conçu pour la lecture des disques conformes à la norme Compact Disc (CD). Les DualDiscs et certains disques de musique encodés avec des technologies de protection des droits d'auteur ne sont pas conformes à la norme Compact Disc (CD). Par conséquent, il est possible que ces disques ne soient pas lus par cet appareil.

- Disques ne pouvant PAS être lus sur cet appareil
  - Les disques sur lesquels sont collés des étiquettes, des autocollants, du ruban adhésif ou du papier. De tels disques peuvent provoquer des problèmes de fonctionnement ou être endommagés.
  - Les disques de forme non standard (notamment en forme de cœur, de carré ou d'étoile). Vous risquez d'endommager votre appareil si vous essayez de lire ces types de disques.
  - Les disques de 8 cm (3 1/4 po).

**Remarques sur les disques CD-R/CD-RW**

- Si le disque multisession commence avec une session CD-DA, il est reconnu comme un disque CD-DA et les autres sessions ne sont pas lues.
- Disques ne pouvant PAS être lus sur cet appareil
  - CD-R/CD-RW dont la qualité d'enregistrement est mauvaise.
  - CD-R/CD-RW enregistrés avec un appareil d'enregistrement non compatible.
  - CD-R/CD-RW n'ayant pas été finalisés correctement.
  - CD-R/CD-RW autres que ceux enregistrés au format CD audio ou MP3 conformément à la norme ISO9660 Level 1/Level 2, Joliet/Romeo ou multisession.

## Ordre de lecture des fichiers MP3/WMA/AAC

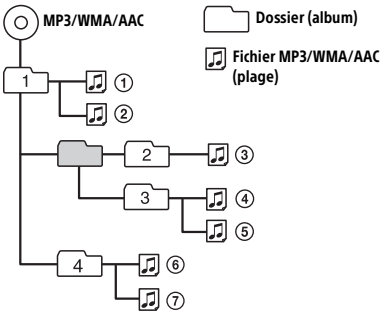


## À propos du iPod

- Vous pouvez raccorder cet appareil aux modèles d'iPod suivants. Mettez vos périphériques iPod à jour avec le logiciel le plus récent avant toute utilisation.

Modèles de iPhone/iPod compatibles

| Modèle compatible | BLUETOOTH® | USB |
|---|---|---|
| iPhone 5s | ○ | ○ |
| iPhone 5c | ○ | ○ |
| iPhone 5 | ○ | ○ |
| iPhone 4s | ○ | ○ |
| iPhone 4 | ○ | ○ |
| iPhone 3GS | ○ | ○ |
| iPhone 3G* | | ○ |
| iPod touch (5ème génération) | ○ | ○ |
| iPod touch (4ème génération) | ○ | ○ |
| iPod touch (3ème génération)* | | ○ |
| iPod touch (2ème génération)* | | ○ |
| iPod classic* | | ○ |
| iPod nano (7ème génération)* | | ○ |
| iPod nano (6ème génération)* | | ○ |
| iPod nano (5ème génération)* | | ○ |
| iPod nano (4ème génération)* | | ○ |
| iPod nano (3ème génération)* | | ○ |

* « SongPal » n'est pas disponible pour les iPhone 3G, iPod touch (3e génération), iPod touch (2e génération), iPod classic et iPod nano.

- « Made for iPod » et « Made for iPhone » signifient qu'un accessoire électronique a été conçu pour être connecté spécifiquement à un iPod ou un iPhone, respectivement, et qu'il a été certifié par le développeur comme étant conforme aux normes de performances Apple. Apple n'est pas responsable du bon fonctionnement de cet appareil ni de sa conformité aux normes et réglementations de sécurité. Veuillez noter que l'utilisation de cet accessoire avec un iPod ou un iPhone peut affecter les performances des transmissions sans fil.

Si vous avez des questions ou des problèmes concernant cet appareil qui ne sont pas abordés dans ce mode d'emploi, contactez votre détaillant Sony le plus proche.

# Entretien

### Remplacement de la pile au lithium de la télécommande

Sous des conditions normales d'utilisation, la pile durera environ un an (selon les conditions d'utilisation, la durée de vie utile peut être réduite). Lorsque la pile est faible, la portée de la télécommande diminue.

**ATTENTION**

Danger d'explosion si le remplacement de la pile est erroné. Remplacez-la uniquement avec le même type de pile ou un type équivalent.

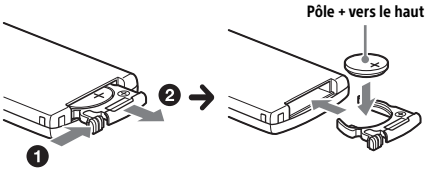


**Remarques sur la pile au lithium**

- Tenez la pile au lithium hors de la portée des enfants. En cas d'ingestion de la pile, consultez immédiatement un médecin.
- Essuyez la pile avec un chiffon sec pour assurer un bon contact.
- Veillez à respecter la polarité lors de l'installation de la pile.
- Ne tenez pas la pile avec des pinces métalliques, car cela pourrait causer un court-circuit.

### Nettoyage des connecteurs

L'appareil peut ne pas fonctionner correctement si les connecteurs entre l'appareil et la façade sont sales. Pour éviter cette situation, retirez la façade (page 7) et nettoyez les connecteurs avec un coton-tige. N'exercez pas une pression trop forte, car vous pourriez endommager les connecteurs.

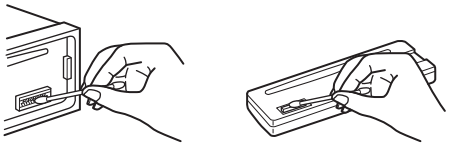

**Remarques**

- Pour plus de sécurité, coupez le contact avant de nettoyer les connecteurs et retirez la clé de contact.
- Ne touchez jamais les connecteurs directement avec les doigts ou avec un objet métallique.

# Caractéristiques techniques

## Radio

**FM**

Plage de syntonisation : 87,5 à 107,9 MHz
Borne d'antenne :
Connecteur d'antenne externe
Fréquence intermédiaire :
FM CCIR : -1 956,5 à -487,3 kHz et
+500,0 à +2 095,4 kHz
Sensibilité utile : 8 dBf
Sélectivité : 75 dB à 400 kHz
Rapport signal/bruit : 73 dB
Séparation : 50 dB à 1 kHz
Réponse en fréquence : 20 à 15 000 Hz

**AM**

Plage de syntonisation : 530 à 1 710 kHz
Borne d'antenne :
Connecteur d'antenne externe
Sensibilité : 26 µV

## Lecteur CD

Rapport signal/bruit : 120 dB
Réponse en fréquence : 10 à 20 000 Hz
Pleurage et scintillement : En dessous du seuil mesurable
Codecs correspondants : MP3 (.mp3), WMA (.wma) et AAC (.m4a)

## Lecteur USB

Interface : USB (haute vitesse)
Courant maximal : 1 A
Nombre maximal de plages reconnaissables : 10 000
Codecs correspondants :
MP3 (.mp3), WMA (.wma), WAV (.wav), AAC (.m4a), AAC (.mp4) et FLAC (.flac)

## Communication sans fil

Système de communication :
Norme BLUETOOTH version 3.0
Sortie :
Norme BLUETOOTH Power Class 2 (Max. +4 dBm)
Portée de communication maximale :
En ligne directe, environ 10 m (33 pi)*1
Bande de fréquence :
Bande de 2,4 GHz (2,4000 à 2,4835 GHz)

Méthode de modulation : FHSS
Profils BLUETOOTH compatibles*2 :
- A2DP (Advanced Audio Distribution Profile) 1.3
- AVRCP (Audio Video Remote Control Profile) 1.5
- HFP (Handsfree Profile) 1.6
- PBAP (Phone Book Access Profile)
- SPP (Serial Port Profile)
- MAP (Message Access Profile)
- HID (Human Interface Device Profile)

Codecs correspondants :
- SBC (.sbc) et AAC (.m4a)

*1 La portée réelle varie en fonction de nombreux facteurs, tels que la présence d'obstacles entre les périphériques, les champs magnétiques autour des fours à micro-ondes, l'électricité statique, la sensibilité de la réception, les performances de l'antenne, le système d'exploitation, les applications logicielles, etc.
*2 Les profils standard BLUETOOTH sont destinés à la communication BLUETOOTH entre les périphériques.

### Amplificateur de puissance

Sorties : Sorties de haut-parleurs
Impédance des haut-parleurs : 4 à 8 ohms
Puissance de sortie maximale : 55 W × 4 (à 4 ohms)

### Généralités

Sorties :
- Borne de sorties audio :
  - MEX-N5100BT : avant, arrière, caisson de graves
  - MEX-N4100BT : avant, commutation arrière/caisson de graves
- Borne de commande de relais d'antenne électrique/d'amplificateur de puissance (REM OUT)

Entrées :
- Borne d'entrée SiriusXM (MEX-N5100BT uniquement)
- Borne d'entrée de télécommande
- Borne d'entrée de l'antenne
- Borne d'entrée MIC
- Prise d'entrée AUX (mini-prise stéréo)
- Port USB

Alimentation requise : Batterie de véhicule 12 V CC (masse négative)
Consommation de courant nominale : 10 A
Dimensions :
- Environ 178 mm × 50 mm × 177 mm (7 1/8 po × 2 po × 7 po) (l/h/p)

Dimensions de montage :
- Environ 182 mm × 53 mm × 160 mm (7 1/4 po × 2 1/8 po × 6 5/16 po) (l/h/p)

Poids : Environ 1,2 kg (2 lb, 11 oz)
Contenu de l'emballage :
- Appareil principal (1)
- Télécommande (1) : RM-X231
- Microphone (1) (MEX-N5100BT uniquement)
- Composants destinés à l'installation et aux raccordements (1 jeu)

Accessoires/appareils en option :
- Récepteur SiriusXM Connect Voiture : SXV100 (MEX-N5100BT uniquement)
- Microphone : XA-MC10 (MEX-N4100BT uniquement)
- Câble pour entrée de télécommande du volant : RC-SR1

Il est possible que votre détaillant ne dispose pas de certains accessoires énoncés ci-dessus. Veuillez vous adresser à lui pour tout renseignement complémentaire.

La conception et les caractéristiques techniques sont sujettes à modification sans préavis.

## Droits d'auteur

SiriusXM READY

Récepteur SiriusXM Connect Voiture et abonnement et frais d'activation requis.
www.siriusxm.com
Sirius, XM et tous les autres logos et marques connexes sont des marques de commerce de Sirius XM Radio Inc. Tous droits réservés.

La marque et les logos Bluetooth® sont des marques déposées de Bluetooth SIG, Inc. qui sont utilisées sous licence uniquement par Sony Corporation. Les autres marques de commerce et noms de commerce appartiennent à leurs propriétaires respectifs.

Le symbole N est une marque de commerce de NFC Forum, Inc. déposée ou non, aux États-Unis et dans d'autres pays.

Windows Media est une marque déposée ou une marque de commerce de Microsoft Corporation aux États-Unis et/ou dans les autres pays.

Ce produit est protégé par des droits de propriété intellectuelle de Microsoft Corporation. Toute utilisation ou diffusion de la technologie décrite sortant du cadre de l'utilisation de ce produit est interdite sans licence accordée par Microsoft ou une filiale autorisée de Microsoft.

iPhone, iPod, iPod classic, iPod nano, iPod touch et Siri sont des marques de Apple Inc., déposées aux États-Unis et dans d'autres pays/régions. App Store est une marque de service de Apple Inc.

Licence de la technologie de codage audio MPEG Layer-3 et des brevets obtenue de Fraunhofer IIS et Thomson.

Pandora, le logo Pandora et la présentation Pandora sont des marques commerciales ou des marques déposées de Pandora Media, Inc., utilisées avec permission.

Google, Google Play et Android sont des marques de Google Inc.

**libFLAC**

Copyright (C) 2000-2009 Josh Coalson
Copyright (C) 2011-2013 Fondation Xiph.Org

La redistribution et l'utilisation sous formes binaire et source, avec ou sans modification, sont permises sous réserve des conditions suivantes :

— Les redistributions du code source doivent conserver l'avis de droit d'auteur ci-dessus, cette liste de conditions et la renonciation suivante.

— Les redistributions sous forme binaire doivent reproduire l'avis de droit d'auteur ci-dessus, cette liste de conditions et la renonciation suivante dans la documentation et/ou tout autre matériel fourni lors de la distribution.

— Ni le nom de la Fondation Xiph.org ni les noms de ses contributeurs ne doivent être utilisés pour endosser ou promouvoir les produits dérivés de ce logiciel sans autorisation écrite préalable.

CE LOGICIEL EST FOURNI « TEL QUEL » PAR LES DÉTENTEURS DE DROITS D'AUTEUR ET CONTRIBUTEURS, ET TOUTES LES GARANTIES EXPRESSES OU IMPLICITES, Y COMPRIS, SANS EN EXCLURE D'AUTRES, LES GARANTIES IMPLICITES DE VALEUR MARCHANDE ET D'ADAPTATION À UN USAGE PARTICULIER SONT DÉCLINÉES. LA FONDATION OU LES CONTRIBUTEURS NE PEUVENT EN AUCUN CAS ÊTRE TENUS RESPONSABLES DES DOMMAGES DIRECTS, INDIRECTS, ACCESSOIRES, SPÉCIAUX, EXEMPLAIRES OU CONSÉCUTIFS (Y COMPRIS, SANS EN EXCLURE D'AUTRES, L'APPROVISIONNEMENT DE BIENS OU DE SERVICES DE REMPLACEMENT; LA PERTE D'UTILISATION, DE DONNÉES OU DE PROFITS; OU L'INTERRUPTION D'ACTIVITÉS COMMERCIALES) QUELLES QU'EN SOIENT LA CAUSE ET LA THÉORIE DE RESPONSABILITÉ, PAR CONTRAT, RESPONSABILITÉ ABSOLUE OU CIVILE (Y COMPRIS LA NÉGLIGENCE OU AUTRE) SURVENANT DE QUELQUE FAÇON QUI SOIT DE L'UTILISATION DE CE LOGICIEL, MÊME SI AVERTIS DE LA POSSIBILITÉ DE TELS DOMMAGES.

# Dépannage

La liste de vérification suivante vous aidera à remédier aux problèmes que vous pourriez rencontrer avec cet appareil.
Avant de passer en revue la liste ci-dessous, vérifiez les procédures de raccordement et d'utilisation.
Pour plus de détails sur l'utilisation du fusible et le retrait de l'appareil du tableau de bord, reportez-vous à « Raccordement/Installation » (page 34).
Si vous ne parvenez pas à régler le problème, visitez le site d'assistance à l'adresse indiquée sur la couverture arrière.

## Généralités

**L'appareil n'est pas alimenté.**

→ Si l'appareil est éteint et que l'affichage disparaît, il est impossible de commander l'appareil avec la télécommande.
— Mettez l'appareil en marche.

**Aucun son n'est émis ou le son est très faible.**

→ La position de la commande d'équilibre avant/arrière [FADER] n'est pas réglée pour un système à 2 haut-parleurs.
→ Le volume de l'appareil et/ou du périphérique connecté est très faible.
— Augmentez le volume de l'appareil et du périphérique connecté.

**Aucun bip n'est émis.**

→ Un amplificateur de puissance en option est raccordé et vous n'utilisez pas l'amplificateur intégré.

**Le contenu de la mémoire a été effacé.**

→ La touche de réinitialisation a été enfoncée.
— Recommencez la procédure d'enregistrement dans la mémoire.
→ Le câble d'alimentation ou la batterie a été déconnecté(e) ou n'est pas raccordé(e) correctement.

**Les stations mémorisées sont effacées et l'heure est remise à zéro.**
**Le fusible est grillé.**
**Émission d'un bruit lorsque la position de la clé de contact est modifiée.**

→ Les câbles ne sont pas raccordés correctement au connecteur d'alimentation du véhicule destiné aux accessoires.

**Pendant la lecture ou la réception, l'écran du mode de démonstration apparaît.**

→ Si aucune opération n'est effectuée pendant 5 minutes alors que le réglage [DEMO-ON] est sélectionné, l'écran du mode de démonstration apparaît.
— Sélectionnez le réglage [DEMO-OFF] (page 23).

**L'affichage disparaît de la fenêtre d'affichage ou il n'apparaît pas.**
→ Le régulateur de luminosité est réglé à [DIM-ON] (page 23).
→ L'affichage est désactivé si vous maintenez la touche OFF enfoncée.
– Maintenez enfoncée la touche OFF de l'appareil jusqu'à ce que l'affichage apparaisse.
→ Les connecteurs sont sales (page 26).

**Les touches de commande ne fonctionnent pas. Impossible d'éjecter le disque.**
→ Le raccordement est incorrect.
– Vérifiez le raccordement de l'appareil.
Si la situation ne s'améliore pas, appuyez sur RESET (page 7).
Les contenus de la mémoire sont effacés.
Pour votre sécurité, ne réinitialisez pas l'appareil pendant que vous conduisez.

## Réception radio

**Impossible de capter les stations.**
**Le son est parasité.**
→ Le raccordement est incorrect.
– Si votre véhicule est équipé d'une antenne de radio intégrée dans la fenêtre arrière ou latérale, raccordez un câble REM OUT (rayé bleu/blanc) ou un câble d'alimentation d'accessoires (rouge) au câble d'alimentation de l'amplificateur d'antenne du véhicule.
– Vérifiez le raccordement de l'antenne du véhicule.
– Si l'antenne automatique ne se déploie pas, vérifiez le raccordement du câble de commande d'antenne électrique.

**Impossible de capter une station présélectionnée.**
→ Le signal capté est trop faible.

## RDS

**PTY affiche [- - - - - - - -].**
→ La station captée n'est pas une station RDS.
→ Aucune donnée RDS n'a été reçue.
→ La station ne spécifie pas le type d'émission.

## Lecture de CD

**La lecture du disque ne commence pas.**
→ Le disque est défectueux ou sale.
→ Les CD-R/CD-RW ne sont pas destinés à un usage audio (page 25).

**Impossible de lire des fichiers MP3/WMA/AAC.**
→ Le disque n'est pas compatible avec le format et la version MP3/WMA/AAC. Pour plus de détails sur les formats et disques pouvant être lus, visitez le site d'assistance à l'adresse indiquée sur la couverture arrière.

**Certains fichiers MP3/WMA/AAC exigent un délai plus long que d'autres avant le début de la lecture.**
→ La lecture des types de disques suivants exige un délai de démarrage plus long :
– Disques comportant une hiérarchie de dossiers complexe.
– Disques enregistrés en multisession.
– Disques auxquels il est possible d'ajouter des données.

**Le son est saccadé.**
→ Le disque est défectueux ou sale.

## Périphérique de lecture USB

**Impossible de lire des éléments à l'aide d'un concentrateur USB.**
→ Cet appareil ne peut pas reconnaître les périphériques USB raccordés au moyen d'un concentrateur USB.

**La lecture sur un périphérique USB exige un délai de démarrage plus long.**
→ Le périphérique USB contient des fichiers avec une hiérarchie de dossiers complexe.

**Le son est intermittent.**
→ Il est possible que le son soit intermittent à un débit binaire supérieur à 320 kbit/s.

**Impossible de lire le fichier audio.**
→ Les systèmes de fichier autres que FAT16 ou FAT32 d'un périphérique USB ne sont pas pris en charge.*

* Cet appareil prend en charge les systèmes FAT16 et FAT32. Par contre, certains périphériques USB ne prennent pas du tout en charge ces FAT. Pour plus de détails, reportez-vous au mode d'emploi de chacun des périphériques USB ou communiquez avec le fabricant.

## Fonction NFC

**Impossible d'établir la connexion par simple contact (NFC).**
→ Si le téléphone intelligent ne répond pas au contact.
– Vérifiez que la fonction NFC du téléphone intelligent est activée.
– Rapprochez la partie N-Mark du téléphone intelligent de la partie N-Mark de cet appareil.
– Si le téléphone intelligent est placé dans un étui, retirez ce dernier.
→ La sensibilité de réception NFC varie en fonction du périphérique.
Si la connexion par simple contact avec le téléphone intelligent échoue à plusieurs reprises, établissez la connexion BLUETOOTH manuellement.

## Fonction BLUETOOTH

**Le périphérique à connecter ne détecte pas cet appareil.**
- → Avant d'effectuer le pairage, réglez cet appareil en mode de veille de pairage.
- → Pendant la connexion avec un périphérique BLUETOOTH, cet appareil ne peut pas être détecté par un autre périphérique.
  - — Désactivez la connexion en cours et recherchez cet appareil à partir de l'autre périphérique.
- → Une fois le pairage du périphérique effectué, activez la transmission du signal BLUETOOTH (page 9).

**Impossible d'établir la connexion.**
- → La connexion est contrôlée à partir d'un côté (cet appareil ou le périphérique BLUETOOTH), mais pas des deux.
  - — Établissez la connexion à cet appareil à partir d'un périphérique BLUETOOTH ou vice versa.

**Le nom du périphérique détecté ne s'affiche pas.**
- → Selon l'état de l'autre périphérique, il peut être impossible d'obtenir un nom.

**Pas de sonnerie.**
- → Réglez le volume en tournant la molette de réglage pendant la réception d'un appel.
- → Selon le périphérique à connecter, la sonnerie peut ne pas être émise correctement.
  - — Réglez [RINGTONE] sur [1] (page 23).
- → Les haut-parleurs avant ne sont pas raccordés à l'appareil.
  - — Raccordez les haut-parleurs avant à l'appareil. La sonnerie est émise uniquement par les haut-parleurs avant.

**La voix de l'appelant est inaudible.**
- → Les haut-parleurs avant ne sont pas raccordés à l'appareil.
  - — Raccordez les haut-parleurs avant à l'appareil. La voix de l'appelant est émise uniquement par les haut-parleurs avant.

**Un interlocuteur trouve le volume trop faible ou trop élevé.**
- → Réglez le volume en conséquence à l'aide du réglage de gain de micro (page 16).

**Il y a de l'écho ou des parasites pendant les conversations téléphoniques.**
- → Réduisez le volume.
- → Réglez le mode EC/NC sur [EC/NC-1] ou [EC/NC-2] (page 16).
- → Si le niveau de bruit environnant est plus élevé que celui de l'appel téléphonique, essayez de réduire ce bruit.
  Par exemple, si une fenêtre est ouverte et que le niveau de bruit de la rue, etc., est élevé, fermez la fenêtre. Si la climatisation produit beaucoup de bruit, réduisez son intensité.

**Le téléphone n'est pas connecté.**
- → Pendant la lecture d'un périphérique audio BLUETOOTH, le téléphone n'est pas connecté, même si vous appuyez sur la touche CALL.
  - — Établissez la connexion à partir du téléphone.

**La qualité sonore du téléphone est mauvaise.**
- → La qualité sonore du téléphone dépend des conditions de réception du téléphone cellulaire.
  - — Si la réception est mauvaise, déplacez votre véhicule dans un endroit permettant d'améliorer la réception du signal.

**Le volume du périphérique audio connecté est faible (ou élevé).**
- → Le niveau de volume varie d'un périphérique audio à l'autre.
  - — Réglez le volume du périphérique audio connecté ou de cet appareil.

**Le son est saccadé pendant la lecture d'un périphérique audio BLUETOOTH.**
- → Réduisez la distance entre l'appareil et le périphérique audio BLUETOOTH.
- → Si le périphérique audio BLUETOOTH est rangé dans un étui qui interrompt le signal, sortez-le de cet étui pendant l'utilisation.
- → Plusieurs périphériques BLUETOOTH ou autres périphériques qui émettent des ondes radio sont utilisés à proximité.
  - — Éteignez les autres périphériques.
  - — Augmentez la distance des autres périphériques.
- → Le son de la lecture s'interrompt momentanément lorsque la connexion entre cet appareil et le téléphone cellulaire est en cours. Il ne s'agit pas d'un problème de fonctionnement.

**Impossible de commander le périphérique audio BLUETOOTH connecté.**
- → Assurez-vous que le périphérique audio BLUETOOTH connecté soit compatible avec le profil AVRCP.

**Certaines fonctions sont inopérantes.**
- → Assurez-vous que le périphérique à connecter soit compatible avec les fonctions en question.

**Un appel commence involontairement.**
- → Le téléphone à connecter est réglé pour répondre à un appel automatiquement.

**Échec du pairage dans le temps alloué.**
- → Selon le périphérique à connecter, le temps alloué pour le pairage peut être court.
  - — Essayez de terminer le pairage dans le temps alloué.

**La fonction BLUETOOTH est inopérante.**
- → Appuyez sur OFF pendant plus de 2 secondes pour éteindre l'appareil, puis rallumez-le.

**Aucun son n'est émis par les haut-parleurs du véhicule lors d'un appel en mains libres.**
→ Si le son est émis par le téléphone cellulaire, réglez ce dernier de façon à ce qu'il émette le son au moyen des haut-parleurs du véhicule.

**La fonction Siri Eyes Free n'est pas activée.**
→ Procédez à l'enregistrement mains libres d'un iPhone prenant en charge Siri Eyes Free.
→ Activez la fonction Siri sur le iPhone.
→ Annulez la connexion BLUETOOTH entre le iPhone et l'appareil, puis rétablissez la connexion.

## Utilisation de SongPal

**Le nom d'application ne correspond pas à l'application actuelle dans « SongPal ».**
→ Démarrez l'application à nouveau à partir de l'application « SongPal ».

**Pendant l'utilisation de l'application « SongPal » via BLUETOOTH, l'affichage passe automatiquement à [BT AUDIO].**
→ L'application « SongPal » ou la fonction BLUETOOTH n'a pas fonctionné adéquatement.
→ Redémarrez l'application.

**Pendant l'utilisation de l'application « SongPal », l'affichage passe automatiquement à [IPD].**
→ La source de l'appareil passe automatiquement à [IPD] lorsqu'un iPhone/iPod est raccordé au port USB.
— Établissez la connexion BLUETOOTH et redémarrez l'application « SongPal ».

## Fonctionnement de Pandora®

**Impossible d'établir la connexion Pandora®.**
→ Fermez l'application Pandora® sur le périphérique mobile, puis redémarrez-la.

## Affichage des erreurs et messages

**CD ERROR :** Le disque ne peut pas être lu. Le disque sera éjecté automatiquement.
→ Nettoyez le disque ou insérez-le correctement. Assurez-vous que le disque est exempt de défaut et qu'il n'est pas vierge.

**CD NO MUSIC :** Il n'y a aucun fichier à lire. Le disque sera éjecté automatiquement.
→ Insérez un disque ou raccordez un périphérique USB avec des fichiers lisibles (page 26).

**CD PUSH EJT :** Le disque n'a pas pu être éjecté correctement.
→ Appuyez sur ⏏ (éjecter).

**HUB NO SUPRT :** Les concentrateurs USB ne sont pas pris en charge.

**IPD STOP :** La lecture iPod est terminée.
→ Faites fonctionner le iPod/iPhone pour démarrer la lecture.

**NO DEV :** Le périphérique USB n'est pas raccordé ni reconnu.
→ Assurez-vous que le périphérique USB ou son câble est solidement raccordé.

**OVERLOAD :** Le périphérique USB est saturé.
→ Débranchez le périphérique USB, puis changez la source en appuyant sur SRC.
→ Le périphérique USB présente une défaillance ou un périphérique non pris en charge est raccordé.

**READ :** En cours de lecture.
→ Attendez que la lecture soit terminée et la lecture commence automatiquement. Selon la structure du disque, cette opération peut prendre quelques instants.

**RESET :** L'appareil ne peut pas fonctionner en raison d'un problème.
→ Appuyez sur RESET (page 7).

**USB ERROR :** Le périphérique USB ne peut pas être lu.
→ Raccordez le périphérique USB de nouveau.

**USB NO SUPRT :** Le périphérique USB n'est pas pris en charge.
→ Pour plus de détails sur la compatibilité de votre périphérique USB, visitez notre site d'assistance à l'adresse indiquée sur la couverture arrière.

**LLLL ou ¬¬¬¬ :** La fin du disque ou le début a été atteint.

**_ :** Impossible d'afficher le caractère.

## Pour la fonction BLUETOOTH :

**BT BUSY :** Le périphérique BLUETOOTH est occupé.
→ Attendez un instant, puis essayez à nouveau.

**ERROR :** La fonction sélectionnée n'a pas pu être exécutée.
→ Attendez un instant, puis essayez à nouveau.

**MEMORY BUSY :** Des données sont en cours d'enregistrement.
→ Attendez un instant, puis essayez à nouveau.

**NO DEV :** Le périphérique BLUETOOTH n'est pas raccordé ni reconnu.
→ Assurez-vous que le périphérique BLUETOOTH est solidement raccordé ou que la connexion BLUETOOTH est établie avec le périphérique BLUETOOTH.

**P EMPTY :** Aucun numéro de téléphone n'est mémorisé.

**UNKNOWN :** Un nom ou numéro de téléphone ne peut pas être affiché.

**WITHHELD :** Le numéro de téléphone est caché par l'appelant.

## Pour l'utilisation de SongPal :

**APP DISCNCT :** L'application est déconnectée.
→ Établissez la connexion « SongPal » (page 17).

**APP DISPLAY :** Un affichage de réglage d'écran de l'application est ouvert.
→ Quittez l'affichage de réglage d'écran de l'application pour permettre le fonctionnement à l'aide des touches.

**APP LIST :** La liste de contenus de la fonction CD/USB/iPod est ouverte.
→ Quittez la liste de l'application pour permettre le fonctionnement à l'aide des touches.

**APP MENU :** Un affichage de réglage de l'application est ouvert.
→ Quittez l'affichage de réglage de l'application pour permettre le fonctionnement à l'aide des touches.

**APP SOUND :** Un affichage de réglage sonore de l'application est ouvert.
→ Quittez l'affichage de réglage sonore de l'application pour permettre le fonctionnement à l'aide des touches.

**OPEN APP :** L'application « SongPal » ne fonctionne pas actuellement.
→ Démarrez l'application.

## Pour l'utilisation de Pandora® :

**CANNOT SKIP :** Le saut des plages n'est pas permis.
→ Attendez la fin du message publicitaire ou le début de la plage suivante ou sélectionnez une autre station dans la liste. Pandora® limite le nombre de sauts permis sur leur service.

**NO NETWORK :** La connexion au réseau est instable ou perdue.
→ Établissez de nouveau la connexion entre le réseau et le périphérique ou attendez l'établissement d'une connexion réseau.

**NO STATION :** Votre compte ne contient aucune station.
→ Créez la station sur votre périphérique mobile.

**NOT ALLOWED :** La fonction sélectionnée est interdite.
→ Il n'est pas permis de laisser une appréciation.
– Attendez que le message publicitaire se termine.
– Certaines fonctions, telles que la station partagée, ne permettent pas de laisser une appréciation. Attendez le début de la plage suivante ou sélectionnez une autre station dans la liste.
→ La mise en signet n'est pas permise.
– Attendez que le message publicitaire se termine.
– Sélectionnez une autre plage ou station, puis essayez à nouveau.

**PAN ERROR :** La fonction sélectionnée n'a pu être exécutée.
→ Attendez un instant, puis essayez à nouveau.

**PAN MAINT :** Le serveur Pandora® est en cours d'entretien.
→ Attendez un instant, puis essayez à nouveau.

**PAN NO SUPRT :** Pandora® ne prend pas en charge le périphérique.
→ Pour plus de détails sur les appareils compatibles, consultez le site d'assistance.

**PAN OPEN APP :** L'application Pandora® ne fonctionne pas actuellement.
→ Démarrez l'application Pandora® sur le iPhone.

**PAN OPEN APP - PRESS PAUSE :** L'application Pandora® ne fonctionne pas actuellement.
→ Démarrez l'application Pandora® sur le périphérique mobile, puis appuyez sur PAUSE.

**PAN RESTRICT :** Pandora® n'est pas offert à l'extérieur de votre pays.

**PLEASE LOGIN - PANDORA APP :** Aucune session n'est ouverte à votre compte Pandora®.
→ Débranchez le périphérique, ouvrez une session à votre compte Pandora®, puis raccordez-le de nouveau.

**UPDATE PAN :** L'application Pandora® fonctionne avec une ancienne version.
→ Mettez à jour l'application Pandora® à la dernière version.

## Pour l'utilisation de SiriusXM :

**CH LOCKED**

→ Le canal que vous avez syntonisé est verrouillé par la fonction de contrôle parental de la radio. Reportez-vous à la section « Pour régler le contrôle parental » (page 12) pour plus d'informations sur la fonction de contrôle parental et la manière d'accéder aux canaux verrouillés.

**CH UNAVAIL**

→ Le canal que vous avez syntonisé n'est pas un canal SiriusXM valide ou le canal que vous écoutiez n'est plus disponible.

→ Ce message pourrait s'afficher brièvement lorsque vous raccordez pour la première fois un récepteur SiriusXM Connect Voiture.
Visitez www.siriusxm.com pour obtenir plus d'informations sur la gamme de canaux SiriusXM.

**CHAN UNSUB**

→ Le canal que vous avez syntonisé n'est pas inclus dans votre forfait d'abonnement SiriusXM ou le canal que vous écoutiez n'est plus inclus dans votre forfait d'abonnement SiriusXM.
Visitez www.siriusxm.com ou composez le 866-635-2349 si vous avez des questions au sujet de votre forfait d'abonnement ou si vous souhaitez vous abonner à ce canal.

**CHK ANT**

→ La radio a détecté une défaillance de l'antenne SiriusXM.

→ Le câble d'antenne pourrait être déconnecté ou endommagé.
- Vérifiez que le câble d'antenne est raccordé au récepteur SiriusXM Connect Voiture.
- Inspectez le câble d'antenne pour vérifier s'il est endommagé ou entortillé.
- Remplacez l'antenne si le câble est endommagé. Les produits SiriusXM sont disponibles auprès de votre détaillant local de systèmes audio pour voiture ou en ligne sur le site
www.shop.siriusxm.com

**CHECK TUNER**

→ La radio éprouve de la difficulté à communiquer avec le récepteur SiriusXM Connect Voiture.

→ Le récepteur pourrait être déconnecté ou endommagé.
- Vérifiez que le câble du récepteur SiriusXM Connect Voiture est solidement raccordé à la radio.

**MEM FAILURE**

→ Cet appareil n'a pas réussi à mémoriser le canal dans la fonction de présélection.
- Assurez-vous de sélectionner un canal approprié.

**NO SIGNAL**

→ Le récepteur SiriusXM Connect Voiture éprouve de la difficulté à recevoir le signal satellite SiriusXM.
- Vérifiez que votre véhicule se trouve à l'extérieur, avec une vue dégagée du ciel.
- Vérifiez que l'antenne à monture magnétique SiriusXM est installée sur une surface métallique à l'extérieur du véhicule.
- Éloignez l'antenne SiriusXM de tout obstacle.
- Inspectez le câble d'antenne pour vérifier s'il est endommagé ou entortillé.
- Consultez le manuel d'installation du récepteur SiriusXM Connect Voiture pour obtenir plus d'informations sur l'installation de l'antenne.
- Remplacez l'antenne si le câble est endommagé. Les produits SiriusXM sont disponibles auprès de votre détaillant local de systèmes audio pour voiture ou en ligne sur le site
www.shop.siriusxm.com

**SUBSCRIPTION UPDATE - ENTER TO CONTINUE**

→ La radio a détecté une modification dans les conditions de votre abonnement SiriusXM.
- Appuyez sur ENTER pour effacer le message. Visitez www.siriusxm.com ou composez le 866-635-2349 si vous avez des questions au sujet de votre abonnement.

Si ces solutions ne permettent pas d'améliorer la situation, contactez votre détaillant Sony le plus proche.
Si vous devez faire réparer l'appareil en raison d'un problème de lecture de CD, apportez le disque utilisé au moment où le problème s'est produit.

## Raccordement/Installation

# Attention

- **Rassemblez tous les câbles de mises à la masse en un point de masse commun.**
- Évitez de fixer des vis sur les câbles ou de coincer ceux-ci dans les pièces mobiles (par exemple, le rail du siège).
- Avant d'effectuer les raccordements, coupez le contact du véhicule pour éviter un court-circuit.
- Raccordez les câbles d'alimentation **jaune** et **rouge** seulement après avoir terminé le raccordement de tous les autres câbles.
- Pour des raisons de sécurité, veillez à isoler avec du ruban isolant tout câble libre non raccordé.

## Précautions

- Choisissez soigneusement l'emplacement d'installation pour que l'appareil ne gêne pas le conducteur pendant la conduite.
- Évitez d'installer l'appareil à un endroit exposé à la poussière, à la saleté, à des vibrations excessives ou à des températures élevées comme en plein soleil ou à proximité de conduits de chauffage.
- Pour garantir un montage sûr, n'utilisez que la quincaillerie fournie.

**Remarque concernant le fil d'alimentation (jaune)**
Lorsque cet appareil est raccordé à d'autres éléments stéréo, la valeur nominale du circuit du véhicule sur lequel l'appareil sera raccordé doit être supérieure à la somme des fusibles de chaque élément.

### Réglage de l'angle de montage

Réglez l'inclinaison à un angle inférieur à 45 degrés.

# Liste des pièces nécessaires à l'installation

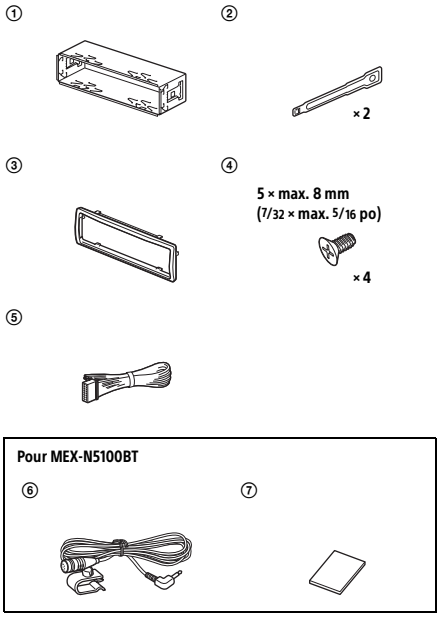


- Cette liste de pièces ne comprend pas tout le contenu de l'emballage.
- Le support ① et le tour de protection ③ sont fixés en usine. Avant l'installation de l'appareil, utilisez les clés de déblocage ② pour détacher le support ① de l'appareil. Pour plus de détails, reportez-vous à la section « Retrait du tour de protection et du support » (page 38).
- Conservez les clés de déblocage ② pour une utilisation ultérieure, car vous en aurez également besoin pour retirer l'appareil du véhicule.

## Raccordement (Pour MEX-N5100BT)

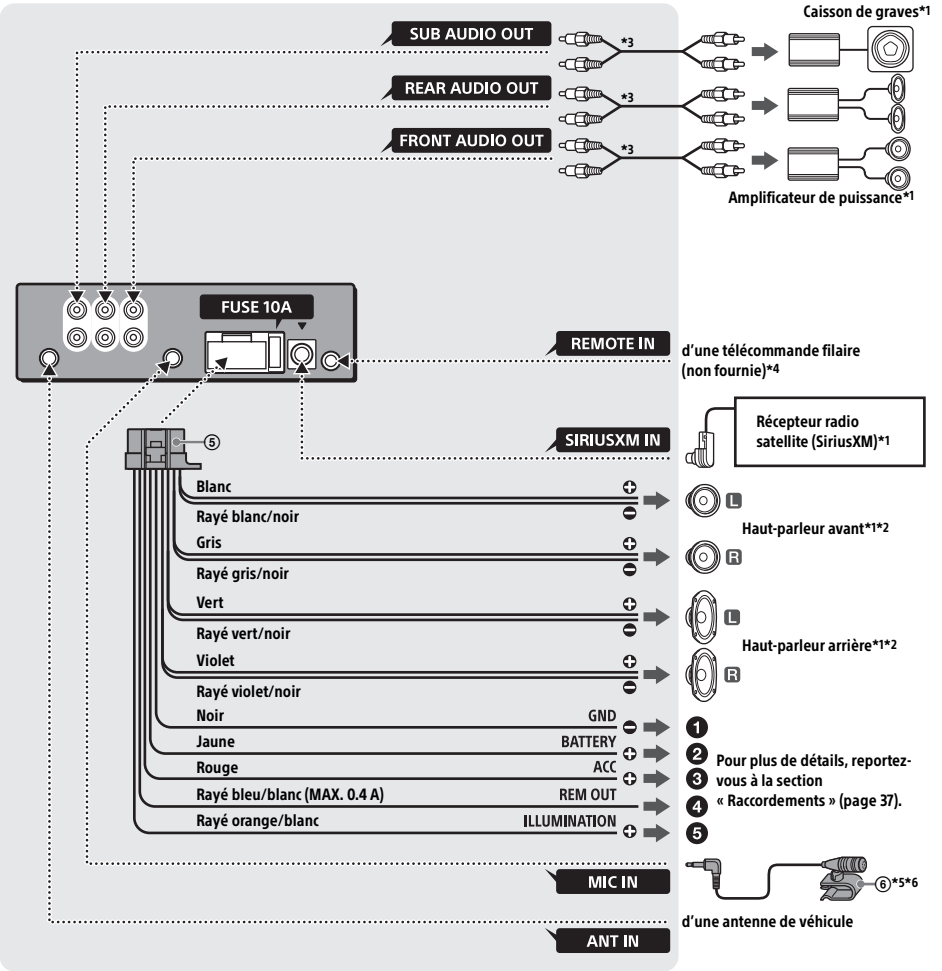


*1 Non fourni
*2 Impédance des haut-parleurs : 4 à 8 ohms x 4
*3 Cordon à broche RCA (non fourni)
*4 Selon le type de véhicule, utilisez un adaptateur pour une télécommande filaire (non fourni).
*5 Qu'il soit utilisé ou non, faites passer le cordon d'entrée du microphone de manière à ce qu'il ne gêne pas la conduite. Fixez le cordon avec un serre-câbles, etc., s'il se trouve au niveau de vos pieds.
*6 Pour plus de détails sur l'installation du microphone, reportez-vous à la section « Installation du microphone (MEX-N5100BT uniquement) » (page 37).

## Raccordement (Pour MEX-N4100BT)

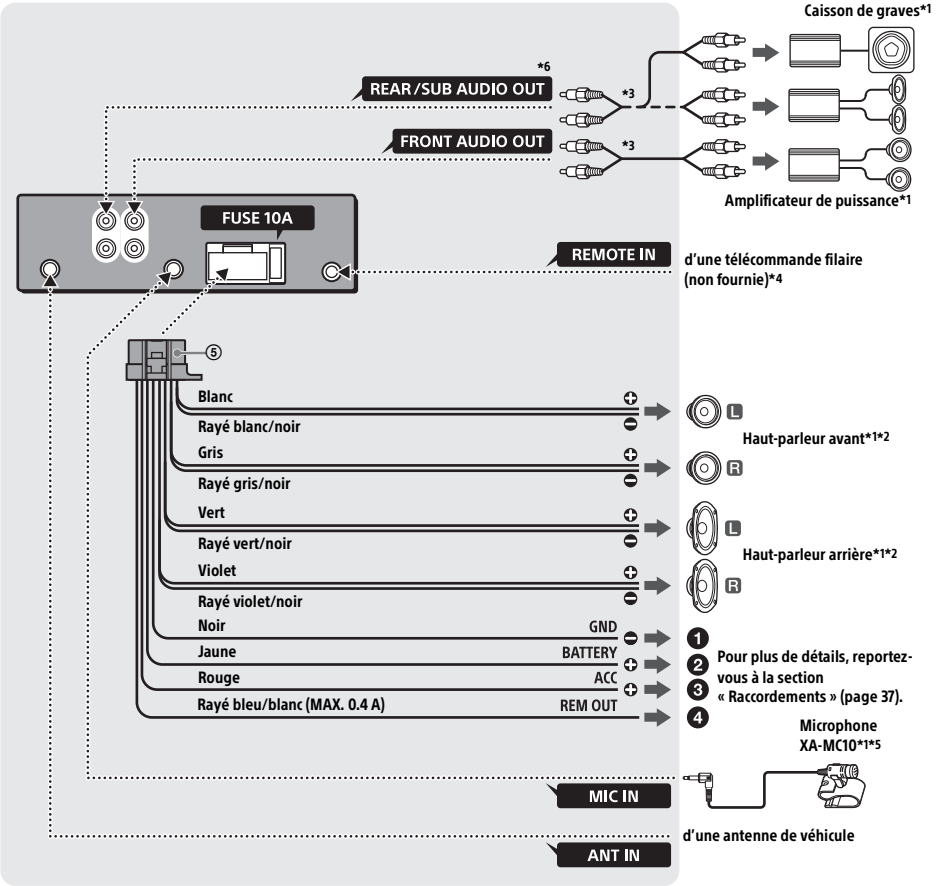


*1 Non fourni
*2 Impédance des haut-parleurs : 4 à 8 ohms x 4
*3 Cordon à broche RCA (non fourni)
*4 Selon le type de véhicule, utilisez un adaptateur pour une télécommande filaire (non fourni).
*5 Qu'il soit utilisé ou non, faites passer le cordon d'entrée du microphone de manière à ce qu'il ne gêne pas la conduite. Fixez le cordon avec un serre-câbles, etc., s'il se trouve au niveau de vos pieds.
*6 AUDIO OUT peut être commutée entre SUB et REAR.

## Raccordements

❶ **À un point de mise à la terre commun**
Raccordez d'abord le câble de mise à la masse noir et ensuite les câbles d'alimentation jaune et rouge.

❷ **À la borne d'alimentation +12 V qui est alimentée en permanence**
Raccordez d'abord le câble de mise à la masse noir à un point de mise à la masse commun.

❸ **À la borne d'alimentation +12 V qui est alimentée quand la clé de contact sur la position accessoires**
S'il n'y a pas de position accessoires, raccordez la borne d'alimentation (batterie) +12 V qui est alimentée en permanence.
Raccordez d'abord le câble de mise à la masse noir à un point de mise à la masse commun.

❹ **Au câble de commande d'antenne électrique ou au câble d'alimentation de l'amplificateur d'antenne**
Il n'est pas nécessaire de raccorder ce câble s'il n'y a pas d'antenne électrique ni d'amplificateur d'antenne ou avec une antenne télescopique manuelle.
**Au niveau de AMP REMOTE IN de l'amplificateur de puissance en option**
Ce raccordement s'applique uniquement aux amplificateurs et à une antenne électrique. Le raccordement de tout autre système risque d'endommager l'appareil.

**Pour MEX-N5100BT :**

❺ **Vers le signal d'éclairage de la voiture**
Raccordez d'abord le câble de mise à la masse noir à un point de mise à la masse commun.

### Raccordement facile d'un caisson de graves

Vous pouvez utiliser un caisson de graves sans amplificateur de puissance lorsque vous effectuez le raccordement au cordon de haut-parleur arrière.

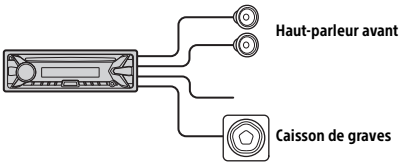


**Remarque**
Utilisez un caisson de grave avec une impédance de 4 à 8 ohms avec une capacité électrique adéquate pour éviter de l'endommager.

### Raccordement pour la conservation de la mémoire

Lorsque le câble d'alimentation jaune est raccordé, le circuit de la mémoire est alimenté en permanence même si la clé de contact sur la position d'arrêt.

### Raccordement des haut-parleurs

- Avant de raccorder les haut-parleurs, éteignez l'appareil.
- Utilisez des haut-parleurs avec une impédance de 4 à 8 ohms avec une capacité électrique adéquate pour éviter de les endommager.

## Installation du microphone (MEX-N5100BT uniquement)

Pour capter votre voix pendant les appels en mains libres, vous devez installer le microphone ⑥.

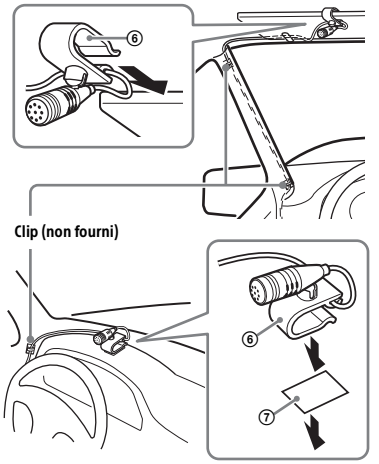


**Attention**
- Il est extrêmement dangereux de laisser le cordon s'enrouler autour de la colonne de direction ou du levier de vitesses. Assurez-vous de placer le cordon et les autres pièces de manière à ce qu'ils ne gênent pas la conduite.
- Si des coussins gonflables ou d'autres équipements amortisseurs sont installés dans votre voiture, contactez le magasin où vous avez acheté cet appareil ou le concessionnaire automobile avant l'installation.

**Remarque**
Avant de fixer l'adhésif double face ⑦, nettoyez la surface du tableau de bord avec un chiffon sec.

# Installation

## Retrait du tour de protection et du support

Avant d'installer l'appareil, retirez le tour de protection ③ et le support ① de l'appareil.

**1** **Pincez les deux bords autour de protection ③, puis sortez le.**

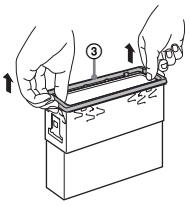


**2** **Insérez les clés de déblocage ② en même temps entre l'appareil et le support jusqu'au déclic. Tirez le support ① vers le bas, puis tirez sur l'appareil vers le haut pour les séparer.**

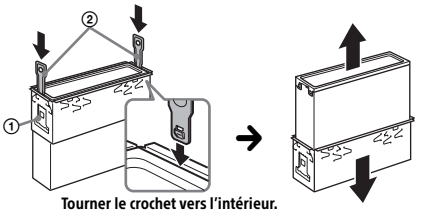


## Installation de l'appareil dans le tableau de bord

Avant l'installation, assurez-vous que les loquets des deux côtés du support ① sont bien pliés de 2 mm (3/32 po) vers l'intérieur. Lors de l'installation de l'appareil dans un véhicule japonais, consultez « Installation de l'appareil dans un véhicule japonais » (page 39).

**1** **Positionnez le support ① à l'intérieur du tableau de bord, puis pliez les griffes vers l'extérieur pour assurer une prise correcte.**

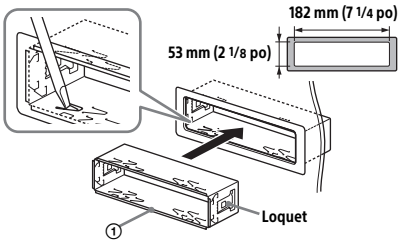


**2** **Insérez l'appareil dans le support ①, puis fixez le tour de protection ③.**

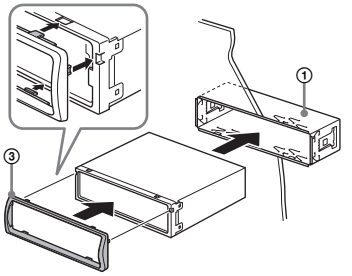


**Remarques**

- Si les loquets sont droits ou pliés vers l'extérieur, l'appareil ne peut pas être fixé solidement et peut se détacher.
- Assurez-vous que les 4 loquets situés sur le tour de protection ③ sont correctement engagés dans les fentes de l'appareil.

## Installation de l'appareil dans un véhicule japonais

Cet appareil ne peut pas être installé dans certaines voitures japonaises. Dans ce cas, consultez votre détaillant Sony.

### TOYOTA

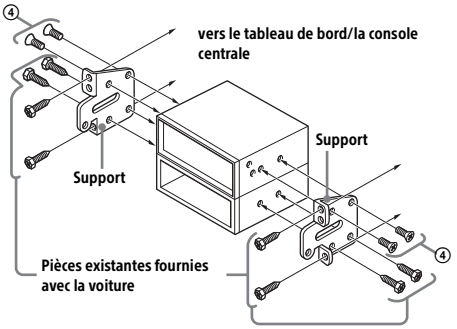


### NISSAN

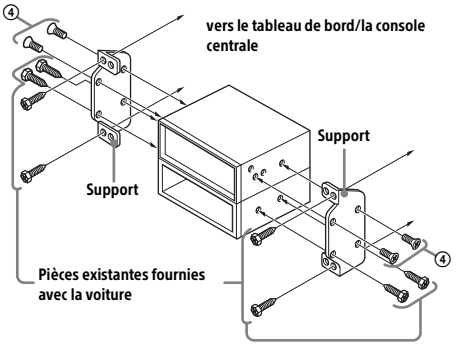


**Remarque**
Pour éviter tout problème de fonctionnement, utilisez uniquement les vis fournies ④ pour l'installation.

## Retrait et fixation de la façade

Pour plus de détails, reportez-vous à la section « Retrait de la façade » (page 7).

## Réinitialisation de l'appareil

Pour plus de détails, reportez-vous à la section « Réinitialisation de l'appareil » (page 7).

## Remplacement du fusible

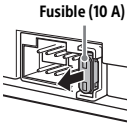


Lorsque vous remplacez le fusible, veiller à utiliser un fusible dans l'intensité, en ampères, correspond à la valeur indiquée sur le fusible original. Si le fusible grille, vérifiez le raccordement de l'alimentation et remplacez le fusible. Si le fusible neuf grille également, il est possible que l'appareil soit défectueux. Dans ce cas, consultez votre détaillant Sony le plus proche.

## Support site

If you have any questions or for the latest support information on this product, please visit the web site below:

## Site d'assistance

Si vous avez des questions ou si vous souhaitez consulter les toutes dernières informations techniques sur ce produit, rendez-vous sur le site Web suivant :

**http://esupport.sony.com/**

## If you have any questions/problems regarding this product, try the following:

1. **Read Troubleshooting in these Operating Instructions.**
2. **Please contact (U.S.A. only);**

   Call **1-800-222-7669**

   URL **http://www.SONY.com**

http://www.sony.net/

©2014 Sony Corporation Printed in Thailand

* 4 5 4 8 3 7 9 1 1 * (1)