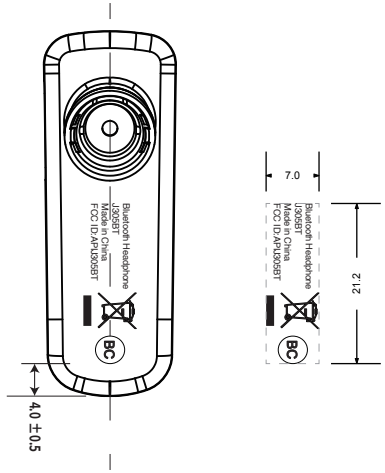

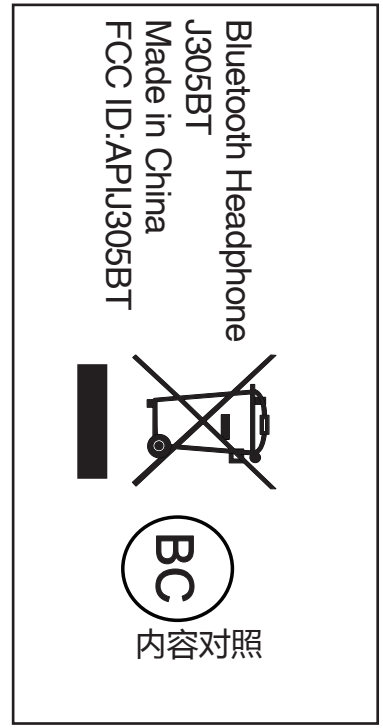

编码：7-002-771-03
Size: 10.5x20.5mm
Color: 移印冷灰 7 C
SCALE:1:1
耳壳下盖 CE-2019B#ABS料黑色
(喷橡胶黑底 丝印PT-Cool Gray 7C+喷橡胶油)

技术要求:
1.需符合(环保)要求 : **RoHS六项**
2.材质: 颜色:**见备注**
3.表面处理:
4.测试要求:

a.测试项目：耐摩擦测试
测试要求：用白棉布包250g的砝码沾95%的酒精以每分钟25次的速度水平方向来回擦拭15次.
判断标准：LOGO和油漆无剥离、露底材、起泡、 变色等不良
b.测试项目：粘附测试
测试要求：用小刀在表面刮3--5条线，线与线之间的垂直&水平距离均为1毫米。然后将3M 600胶带粘在刮线处并迅速撕下测试3次
判断标准：如边缘和交叉处涂料只出现微小的剥落，则测试视为通过。如剥落面积达15%，则为不通过。

5.外观要求:**无**漏底、变形
6.□为重点检测尺寸.

NO	变更内容	变更者	日 期

Cosonic

产品型号:	CE-2019B黑色	零件料号:	7-002-771-03
零件名称:	耳壳下盖	图纸编号:	
电脑存档:			
绘图:		投影方向:	
审核:		单位: mm	比例:
核准:		页数: 1/1	版本: A/0

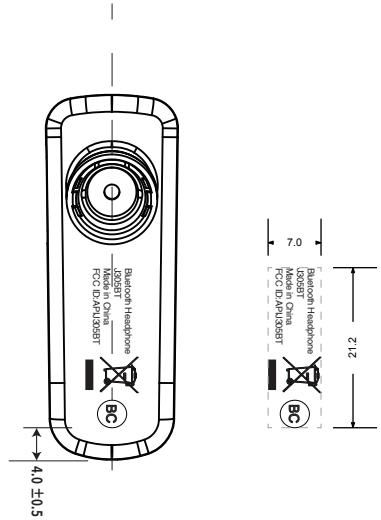

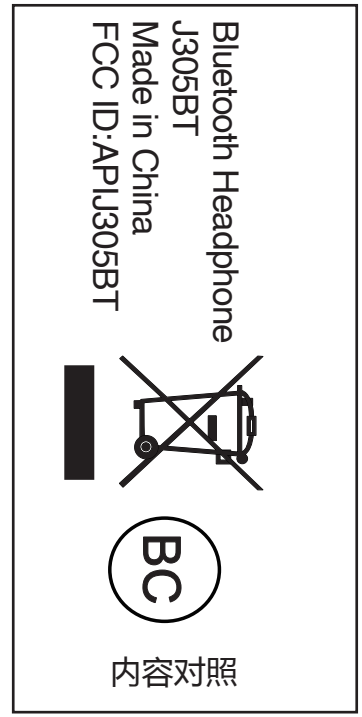

编码：7-002-799-03
Size: 10.5x20.5mm
Color: 移印冷灰 7 C
SCALE:1:1
耳壳下盖 CE-2019B#ABS料白色S43937
(喷哑白色+喷珍珠白 丝印PT-Cool Gray 7C)

技术要求:
1.需符合(环保)要求 ： **RoHS六项**
2.材质: 颜色:**见备注**
3.表面处理:
4.测试要求:

a.测试项目：耐摩擦测试
测试要求：用白棉布包250g的砝码沾95%的酒精以每分钟25次的速度水平方向来回擦拭15次.
判断标准：LOGO和油漆无剥离、露底材、起泡、 变色等不良
b.测试项目：粘附测试
测试要求：用小刀在表面刮3--5条线，线与线之间的垂直&水平距离均为1毫米。然后将3M 600胶带粘在刮线处并迅速撕下测试3次
判断标准：如边缘和交叉处涂料只出现微小的剥落，则测试视为通过。如剥落面积达15%，则为不通过。

5.外观要求:**无**漏底、变形
6.□为重点检测尺寸.

NO	变更内容	变更者	日 期

Cosonic

产品型号:	**CE-2019B白色**	零件料号:	**7-002-799-03**
零件名称:	**耳壳下盖**	图纸编号:	
电脑存档:			
绘图:		投影方向:	
审核:		单位: mm	比例:
核准:		页数: 1/1	版本: **A/0**