TONLY

表格编号：TCLAV-C4-4075001
版本：V 6.9
表格修订日期：2019-09-06

物 料 编 号：72-JBL0TG-QSGB4
内 容：说明书
型 号：Party OTG
图 纸 版 本 号：V1.0
是否含美国走向：含
日 期：2021-06-28
美 工 制 作 人：蒋文玲

此文件及附页属公司机密文件，版权属通力电子控股有限公司所有，
任何人未经允许不得复制、抄袭。任何部门如有需求，须向通力电子研发申请。
These files are confidential documents in company, The copyright totally belongs to Tonly electronic holdings Limited, Anybody who are unauthorized is forbidden to copy and plagiarize the files. Any Department must get permission from the Tonly R&D if they need to use them.

ART WORK FORM
（密级：C级）

品牌名称（BRAND NAME）： HARMAN

文档提供（FROM）： HARMAN

工艺说明（尺寸单位：毫米（mm））：

02/49/54/55/56/57/59/67/79 类：

部品 / 工艺、颜色	XXXX
成型及颜色（直接注塑颜色）	N/A
喷油及颜色	N/A
丝印颜色/移印颜色	N/A
电镀/真空镀及颜色	N/A
烫金及颜色	N/A
镭 雕	N/A
其他工艺	N/A
备 注	N/A

74/89 类：

印刷方式	XXXX
备 注	N/A

76 类：

印刷方式	XXXX
表面工艺	XXXX
样板需求	签正式样板 ☐
	签彩稿样板 ☐ 基础机型彩盒样板参考料号：76-XXXXXX-XXXXX
备 注	N/A

70/72/99（说明书光盘） 类：

语言种类	27种	
材 质	封面:128G铜板纸	内页:128G铜板纸
尺 寸	长：210mm	宽:148mm
印刷方式	四色印刷+172C专色	
表面工艺	N/A	
装订方式	钉装	
页 数	28P	
备 注	N/A	

71 类：

表纸材质	型号： XXXX	厚度： XXXX
胶水材质	型号： XXXX	是否可移：XXXX
尺 寸	长： XXXX	宽： XXXX
印刷方式	XXXX	
表面工艺	XXXX	
打印方式	XXXX	
粘贴位置	XXXX	
材质库编码	N/A	
样板需求	需要签样 ☐	
	不需要签样 ☐ 参考料号：71-XXXXXX-XXXXX	
☐ UPC / ☐ EAN / ☐ JAN	N/A	
备 注	N/A	

制作要求（★ FOR ALL）：

☑ 条码扫描等级达到C级以上；
☑ 美国走向必须满足CP65要求；
☑ 必须满足RoHS2.0、REACH要求；
☑ 必须符合TCL通力《公司环境管理物质标准》要求；
☑ QR Code的制作或打印过程中需选择模型2（M2）；
☑ 所用油墨必须达到TCL质量部门检测标准；
☑ 胶袋材质、胶袋上透气孔的大小、位置以结构认可书为准；
☑ PE材质的胶袋其上面的丝印内容整体长度可允许3mm误差；
☑ 珍珠棉等材质的胶袋其上面的丝印内容整体长度可允许5mm误差；

★ FOR HUAWEI:
☑ 满足无卤要求；
☑ 满足不含有邻苯二甲酸盐要求。

★ FOR SAMSUNG:
☑ VD类产品需满足三星的SS要求，AI类产品需满足三星SA要求。

★ FOR SONY:
☑ 禁止使用SS-00259中规定的1级环境管理物质。
☑ 再生树脂、被覆线材必须从索尼的绿色伙伴认定供应商处采购。

PARTYBOX ON-THE-GO

Quick Start Guide

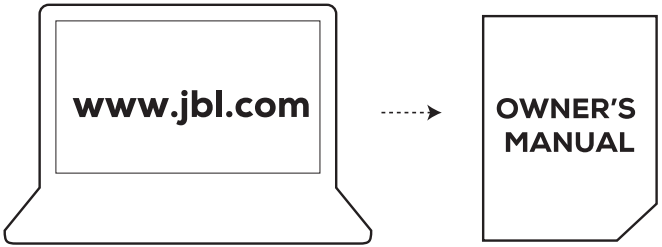
www.jbl.com
OWNER'S
MANUAL

EN Before using this product, read the safety sheet carefully.

CZ Před použitím tohoto výrobku si pozorně přečtěte bezpečnostní list.

DA Læs sikkerhedsarket omhyggeligt, før du bruger dette produkt.

DE Lies vor der Verwendung dieses Produkts das Sicherheitsdatenblatt sorgfältig durch.

EL Πριν χρησιμοποιήσετε αυτό το προϊόν, διαβάστε προσεκτικά το φυλλάδιο ασφαλείας.

ES Antes de usar este producto, lee la hoja de seguridad atentamente.

FI Lue käyttöturvallisuustiedote huolellisesti ennen tuotteen käyttöä.

FR Avant d'utiliser ce produit, lisez attentivement la fiche de sécurité.

HU A termék használata előtt figyelmesen olvassa el a biztonsági adatlapot.

IT Prima di utilizzare questo prodotto, leggere attentamente la scheda di sicurezza.

NL Lees eerst het veiligheidsblad voordat je dit product gebruikt.

NO Les sikkerhetsarket nøye før du bruker dette produktet.

PL Przed użyciem tego urządzenia należy zapoznać się dokładnie z arkuszem informacji o produkcie.

PT-BR Antes de usar este produto, leia cuidadosamente a ficha de segurança.

SK Pred použitím tohto výrobku si pozorne prečítajte bezpečnostný list.

SV Läs alltid noga igenom säkerhetsdatabladet innan du använder den här produkten.

TR Bu ürünü kullanmadan önce güvenlik formunu dikkatlice okuyun.

RU Перед использованием данного изделия внимательно прочтите паспорт безопасности.

UK Перш ніж використовувати цей виріб, уважно прочитайте інструкцію з техніки безпеки.

ZH-CN 使用本产品前，请仔细阅读安全说明书。

ZH-TW 在使用本產品前，請仔細閱讀安全說明書。

ID Sebelum menggunakan produk ini, bacalah lembar panduan keselamatan dengan cermat.

JP この製品を使用する前に、安全シートをきちんとお読みください。

KO 제품을 사용하기 전에 안전 관련 주의사항을 자세히 읽으십시오.

MM ဤကုန်ပစ္စည်းကို အသုံးမပြုမီ ဘေးကင်းလုံခြုံရေးအချက်အလက်များကို ဂရုတစိုက်ဖတ်ရှုပါ။

AR قبل استخدام هذا المنتج، اقرأ صحيفة بيانات السلامة بعناية.

HE לפני השימוש במוצר זה, קרא בעיון את גיליון הבטיחות.

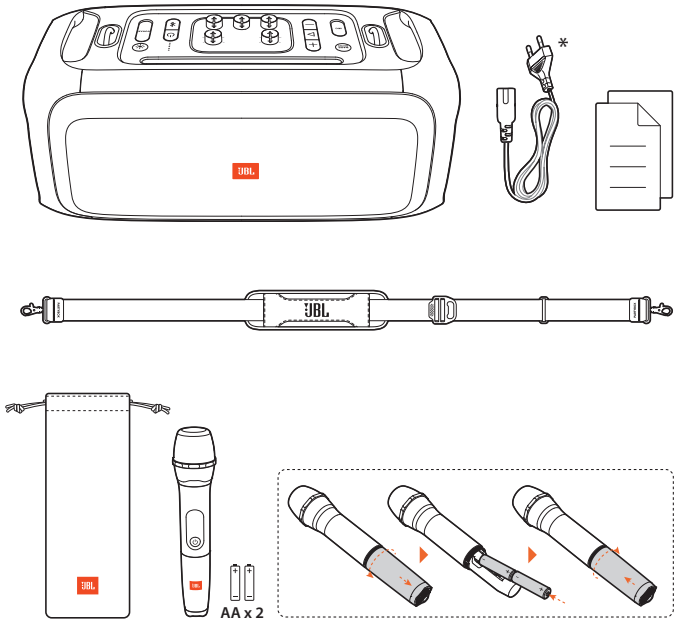

EN * Power cord quantity, plug type and microphone quantity vary by regions.

CZ * Množství napájecích kabelů, typů zástrček a kvalita mikrofonu se může lišit podle regionů.

DA * Stiktype og omfang af strømledning og mikrofon varierer afhængig af region.

DE * Netzkabelanzahl und Steckertyp sowie Mikrofonanzahl weichen je nach Region ab.

EL * Η ποσότητα των καλωδίων τροφοδοσίας, ο τύπος βύσματος και η ποσότητα μικροφώνων διαφέρουν ανάλογα με την περιοχή.

ES * El número de cables de alimentación, el tipo de enchufe y el número de micrófonos dependen de la región.

FI * Virtajohtojen määrä, pistokkeen tyyppi ja mikrofonien määrä vaihtelee alueittain.

FR * Le nombre de cordons secteurs, les types des prises et le nombre de microphones varient selon les régions.

HU * A csatlakozó típusa, valamint a tápkábel és a mikrofon mennyisége régiónként eltérő.

IT * Il numero dei cavi di alimentazione, il tipo di spina ed il numero dei microfoni variano da regione a regione.

NL * Aantal netsnoeren, type stekker en microfoon verschillen per regio.

NO * Antall strømkabler, pluggtype og mikrofon varierer fra område til område.

PL * Liczba przewodów i mikrofonów oraz rodzaj wtyków mogą się różnić w zależności od regionu.

PT-BR * A quantidade de cabos de energia, o tipo de tomada e o numero de microfones pode variar de região para região.

SK * Množstvo napájacieho kábla, typ zástrčky a počet mikrofónov sa líšia v závislosti od regiónu.

SV * Antalet strömkablar, kontakttyp och antalet mikrofoner beror på vilket land enheten är köpt i.

TR * Güç kablosu uzunluğu, fiş türü ve mikrofon adedi bölgelere göre değişiklik gösterebilir.

RU * Количество шнуров питания, тип штекера и количество микрофонов варьируется в зависимости от региона.

UK * Кількість шнурів живлення, тип штекера і кількість мікрофонів залежить від регіону.

ZH-CN * 电源线数量、插头类型和麦克风数量因区域而异。

ZH-TW * 電源線數量、插頭類型和麥克風品質因區域而異。

ID * Jumlah kabel daya, jenis steker, dan jumlah mikrofon berbeda-beda tergantung wilayah.

JP * 電源コードの本数、プラグタイプ、マイクの本数は販売される地域によって異なります。

KO * 전원 코드 수량, 플러그 유형 및 마이크 수량은 지역별로 다릅니다.

MM * ပါဝါကြိုးအရေအတွက်၊ ပလပ်အမျိုးအစားနှင့် မိုက်ကရိုဖုန်းအရေအတွက်တို့သည် ဒေသများအလိုက် အပြောင်းအလဲရှိသည်။

AR * تختلف كمية سلك الطاقة ونوع القابس وكمية الميكروفون حسب المناطق.

HE * כמות כבלי החשמל, סוג התקע והמיקרופון משתנים בהתאם לאזור.

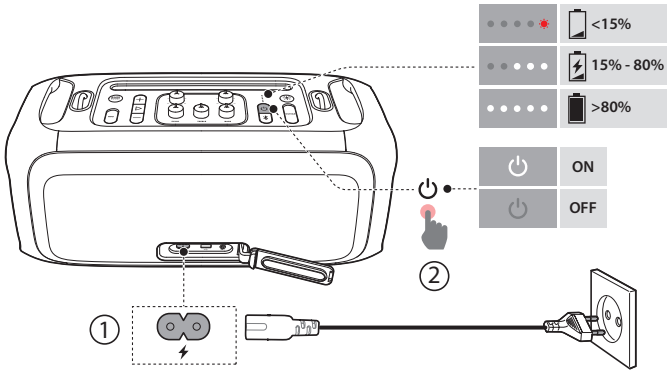

EN Fully charge the speaker before outdoor use.
CZ Před venkovním použitím reproduktor zcela nabijte.
DA Oplad højttaleren helt før udendørs brug.
DE Lade den Lautsprecher vor der Verwendung im Freien vollständig auf.
EL Φορτίστε πλήρως το ηχείο πριν από την χρήση σε εξωτερικό χώρο.
ES Carga totalmente el altavoz antes de usarlo en el exterior.
FI Lataa kaiutin täysin ennen ulkotilakäyttöä.
FR Chargez complètement l'enceinte avant de l'utiliser en extérieur.
HU Kültéri használat előtt teljesen töltse fel a hangszórót.
IT Caricare completamente lo speaker prima dell'uso all'aperto.
NL Laad de luidspreker volledig op voor gebruik buitenshuis.
NO Lad høyttaleren helt opp før den brukes utendørs.
PL Przed użyciem głośnika na zewnątrz należy go całkowicie naładować.
PT-BR Carregue o equipamento antes de usá-lo em ambientes externos.
SK Pred použitím v exteriéri reproduktor úplne nabite.
SV Ladda högtalaren fullständigt innan den används utomhus.
TR Dış mekanda kullanmadan önce hoparlörü tamamen şarj edin.
RU Полностью зарядите динамик перед использованием вне помещения.
UK Повністю зарядіть динамік перед використанням на відкритому повітрі.
ZH-CN 户外使用前请将扬声器充满电。
ZH-TW 在戶外使用前給喇叭充滿電。
ID Isi daya speaker sampai penuh sebelum dipakai di luar ruangan.
JP 屋外で使用する前にスピーカーの充電を十分に行ってください。
KO 실외 사용 전에 스피커를 완전히 충전하십시오.
MM ပြင်ပ၌ အသုံးမပြုမီ စပီကာကို ဘတ္တရီအား အပြည့်ဖြည့်ပါ။
AR اشحن مكبر الصوت بالكامل قبل استخدامه في الخارج.
HE יש להטעין במלואו את הרמקול לפני שימוש מחוץ לבית.

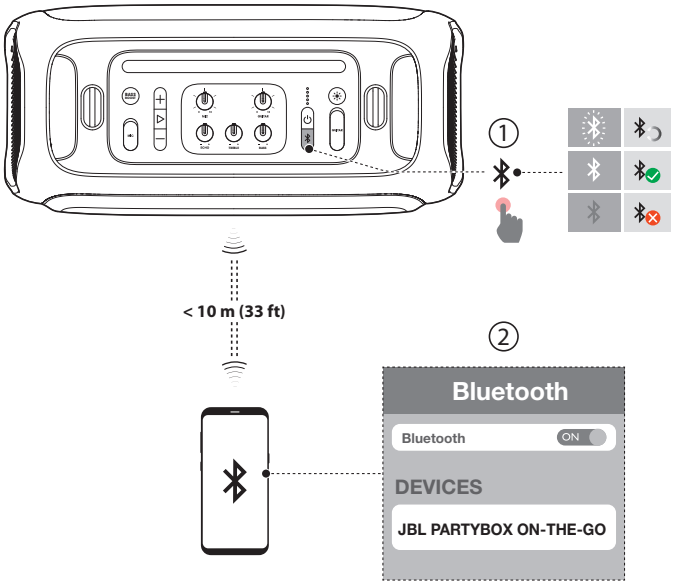

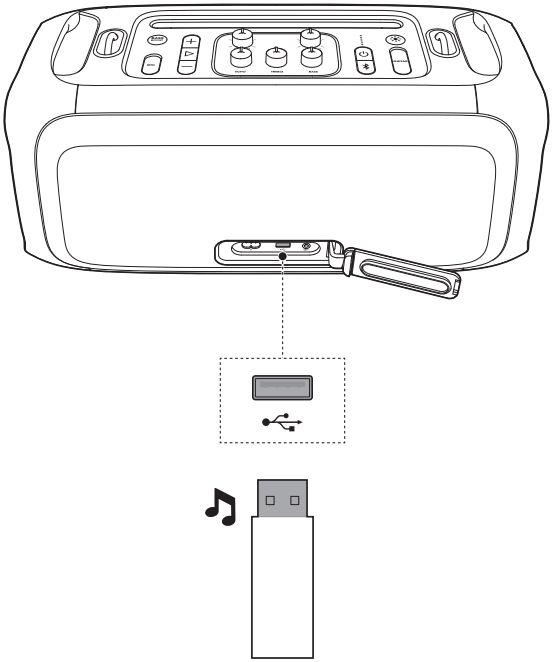

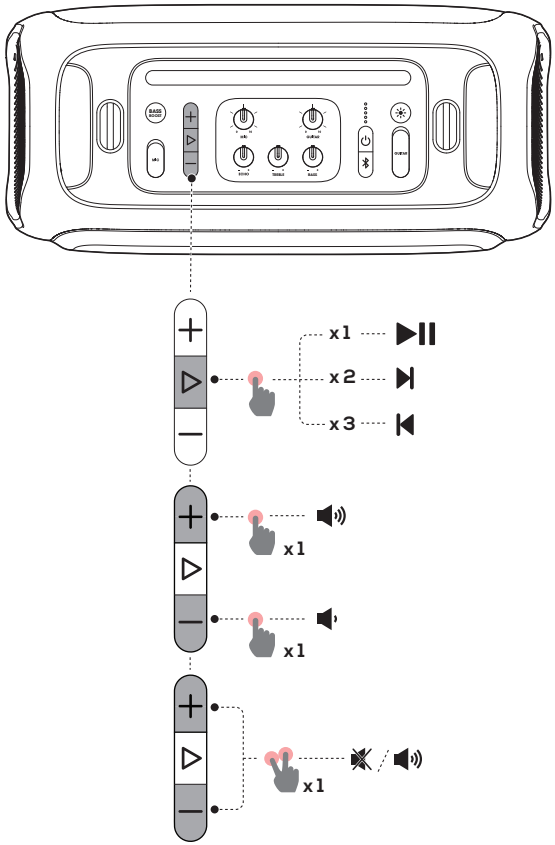
x1
x2
x3
x1
x1
x1

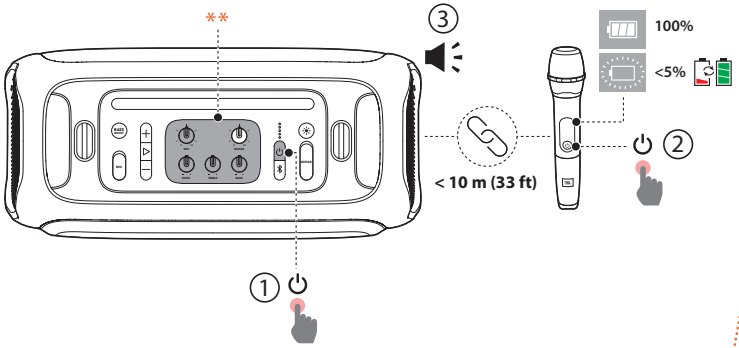

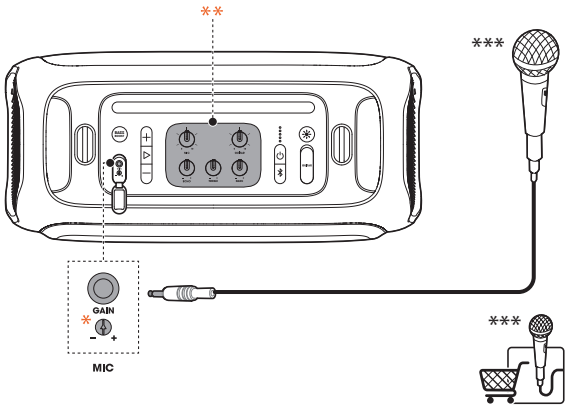

EN * Rotate to adjust gain (for wired microphone only).
** Rotate to adjust the microphone volume, echo, treble, and bass respectively.

CZ * Otáčení slouží k nastavení zisku (pouze u mikrofonu s kabelem).
** Otáčení slouží k nastavení hlasitosti, ozvěny, výšek a hloubek mikrofonu.

DA * Rotér for at justere forstærkning (kun for mikrofon med kabel).
** Rotér for at tilpasse henholdsvis lydstyrke, ekko, diskant og bas for mikrofonen.

DE * Drehen, um die Verstärkung einzustellen (nur für kabelgebundene Mikrofone).
** Drehen, um die Mikrofonlautstärke, das Echo, die Höhen und die Bässe einzustellen.

EL * Περιστρέψτε για να ρυθμίσετε το κέρδος (μόνο για ενσύρματο μικρόφωνο).
** Περιστρέψτε για να ρυθμίσετε την ένταση του μικροφώνου, την ηχώ, τα πρίμα και τα μπάσα αντίστοιχα.

ES * Girar para ajustar la ganancia (solo con micrófonos con cable).
** Girar para ajustar volumen, eco, agudos y bajos del micrófono respectivamente.

FI * Kierrä säätääksesi vahvistusta (vain langallista mikrofonia varten).
** Kierrä säätääksesi vastaavasti mikrofonin äänenvoimakkuutta, kaikua, diskanttia ja bassoa.

FR * Tournez pour régler le gain (uniquement avec un microphone filaire).
** Tournez pour régler respectivement le volume du microphone, l'écho, les aigus et les graves.

HU * Forgassa az erősítés beállításához (csak vezetékes mikrofon esetén).
** Forgassa a mikrofon hangerejének, a visszhangnak, a magas hangszín és a mély hangszín egyenkénti beállításához.

IT * Ruotare per regolare il guadagno (solo per il microfono cablato).
** Ruotare per regolare rispettivamente il volume del microfono, l'eco, gli alti e i bassi.

NL * Draaien om de versterking aan te passen (alleen voor bekabelde microfoon).
** Draaien om respectievelijk microfoonvolume, echo, hoge tonen en bas aan te passen.

NO * Roter for å justere forsterkning (kun for kablet mikrofon).
** Roter for å justere mikrofonens lydstyrke, ekko, diskant og bass.

PL * Obróć, aby dostosować wzmocnienie (dot. tylko mikrofonu przewodowego).
** Obróć, aby odpowiednio dostosować głośność, echo, niskie lub wysokie tony mikrofonu.

PT-BR * Controle de ganho (somente para microfone com cabo).
** Controles de volume das entradas (MIC1 e MIC2/GUITAR), eco (REVERB), agudos (TREBLE) e graves (BASS).

SK * Otočením nastavíte príjem (iba pre káblové mikrofóny).
** Otočením nastavíte hlasitosť mikrofónu, echo, výšky a basy.

SV * Vrid för att justera förstärkningen (endast för mikrofon med kabel)
** Vrid för att justera mikrofonvolym, eko, diskant- och basnivå.

TR * Kazanımı ayarlamak için döndürün (sadece kablolu mikrofon için).
** Sırasıyla mikrofon ses seviyesini, ekoyu, tiz sesini ve bası ayarlamak için döndürün.

RU * Поворачивайте для регулировки усиления (только для проводного микрофона).
** Поворачивайте для регулировки громкости микрофона, эха, высоких и низких частот соответственно.

UK * Поверніть, щоб відрегулювати підсилення (тільки для проводового мікрофона).
** Поверніть, щоб налаштувати гучність мікрофона, відлуння, високі та низькі частоти відповідно.

ZH-CN * 旋转旋钮以调整增益（仅限有线麦克风）。
** 旋转旋钮可分别调整麦克风音量、回声、高音和低音。

ZH-TW * 旋轉以調節增益（僅適用於有線麥克風）。
** 旋轉以分別調節麥克風的音量、迴聲、高音和低音。

ID * Putar untuk menyesuaikan gain (khusus mikrofon berkabel).
** Putar untuk menyesuaikan berturut-turut volume, echo, treble, dan bass mikrofon.

JP *回してゲインを調節します（有線マイク用のみ）
**回してマイク音量、エコー、高音、低音をそれぞれ調節します。

KO * 돌려서 게인을 조절합니다(유선 마이크 전용).
** 돌려서 마이크 볼륨, 에코, 고음 및 저음을 각각 조절합니다.

MM * အသံချဲ့စက်ကို ချိန်ညှိရန်လှည့်ပါ (ကြိုးတပ်မိုက်ကခရီဖုန်းအတွက်သာ)။
** မိုက်ကခရီဖုန်း၏ အသံအတိုးအကျယ်၊ ပဲ့တင်သံ၊ ထရေဘယ်လ်သံနှင့် ဘေ့စ်သံတို့ကို ချိန်ညှိရန်လှည့်ပါ

AR * قم بتدويره لضبط مقدار الزيادة (للميكروفون السلكي فقط).
** قم بالتدوير لضبط مستوى صوت الميكروفون وصدى الصوت والإيقاع والجهير على الترتيب.

HE * סובב כדי להתאים את ההגברה (למיקרופון קווי בלבד).
** סובב כדי להתאים את עוצמת הקול, ההידהוד, הטרבל והבס בהתאמה.

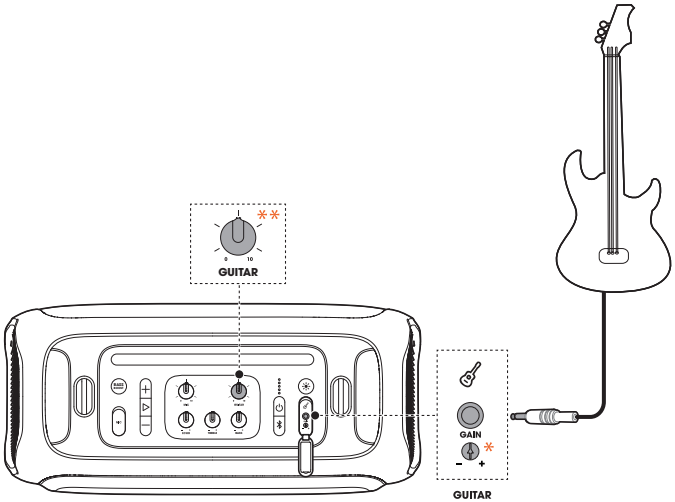

EN * Rotate to adjust the guitar gain.
** Rotate to adjust the guitar volume.

CZ * Otáčení slouží k nastavení zisku kytary.
** Otáčení slouží k nastavení hlasitosti kytary.

DA * Rotér for at tilpasse guitarforstærkning.
** Rotér for at justere guitar-lydstyrken.

DE * Drehen, um die Gitarrenverstärkung einzustellen.
** Drehen, um die Gitarrenlautstärke einzustellen.

EL * Περιστρέψτε για να ρυθμίσετε το κέρδος κιθάρας.
** Περιστρέψτε για να ρυθμίσετε την ένταση της κιθάρας.

ES * Girar para ajustar la ganancia de la guitarra.
** Girar para ajustar el volumen de la guitarra.

FI
* Kierrä säätääksesi kitaran vahvistusta.
** Kierrä säätääksesi kitaran äänenvoimakkuutta.

FR
* Tournez pour régler le gain de la guitare.
** Tournez pour régler le volume de la guitare.

HU
* Forgassa el a gitár erősítésének beállításához.
** Forgassa el a gitár hangerejének beállításához.

IT
* Ruotare per regolare il guadagno della chitarra.
** Ruotare per regolare il volume della chitarra.

NL
* Draaien om de gitaarversterking aan te passen.
** Draaien om het gitaarvolume aan te passen.

NO
* Roter for å justere gitarforsterkning.
** Roter for å justere gitarens lydstyrke.

PL
* Obróć, aby dostosować wzmocnienie gitary.
** Obróć, aby dostosować głośność gitary.

PT-BR
* Controle do ganho da guitarra.
** Controle do volume da guitarra.

SK
* Otáčaním nastavíte príjem gitary.
** Otáčaním nastavíte hlasitosť gitary.

SV
* Vrid för att justera gitarrförstärkningen.
** Vrid för att justera gitarrvolymen.

TR
* Gitar kazanımını ayarlamak için döndürün.
** Gitar ses seviyesini ayarlamak için döndürün.

RU
* Покрутите, чтобы отрегулировать гитарное усиление.
** Покрутите, чтобы отрегулировать громкость гитары.

UK
* Поверніть, щоб відрегулювати підсилення гітари.
** Поверніть, щоб відрегулювати гучність гітари.

ZH-CN
* 旋转旋钮以调整吉他增益。
** 旋转旋钮以调整吉他音量。

ZH-TW
* 旋轉以調節吉他增益。
** 旋轉以調節吉他音量。

ID
* Putar untuk menyesuaikan gain gitar.
** Putar untuk menyesuaikan volume gitar.

JP
* 回してギターゲインを調節します。
** 回してギター音量を調節します。

KO
* 돌려서 기타 게인을 조절합니다.
** 돌려서 기타 볼륨을 조절합니다.

MM
* ဂီတာအသံချဲ့စက်ကို ချိန်ညှိရန်လှည့်ပါ။
** ဂီတာသံ အတိုးအကျယ်ကို ချိန်ညှိရန်လှည့်ပါ။

AR
* قم بالتدوير لضبط زيادة الجيتار.
** قم بالتدوير لضبط مستوى صوت الجيتار.

HE
* סובב כדי להתאים את הגברת הגיטרה.
** סובב כדי להתאים את עוצמת השמע של הגיטרה.

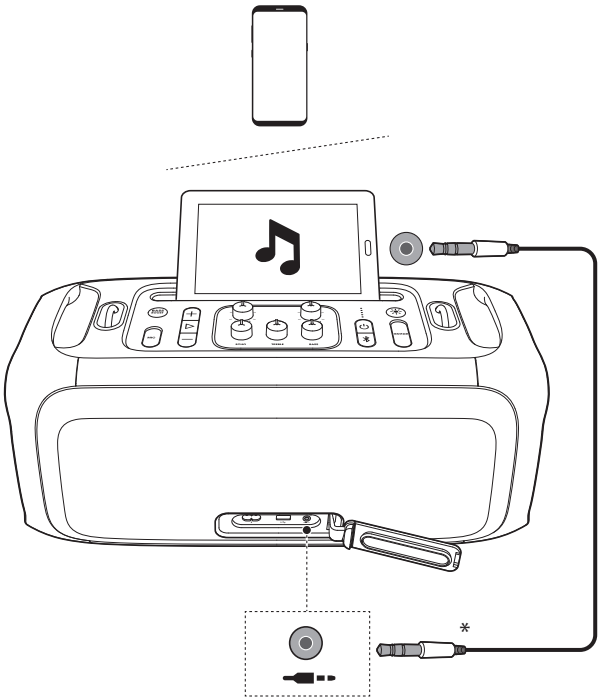

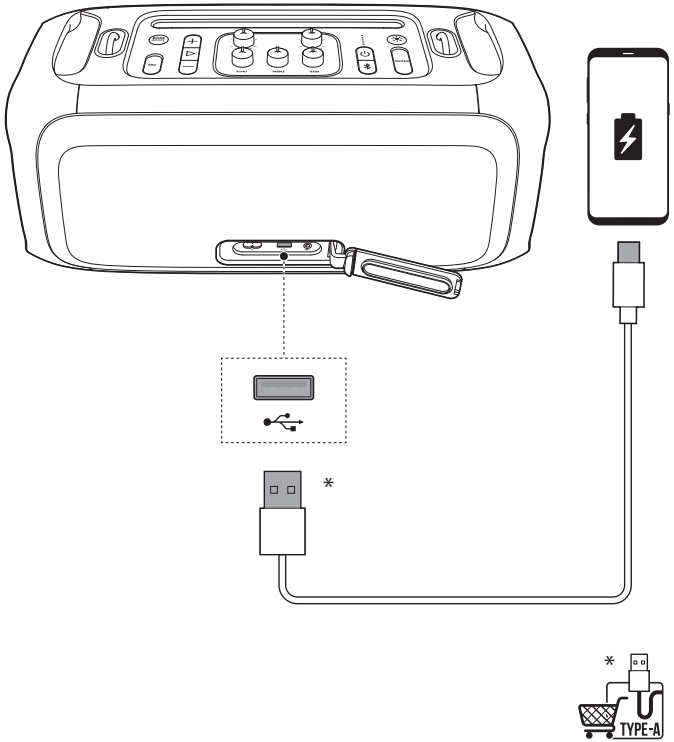
*
*
TYPE-A

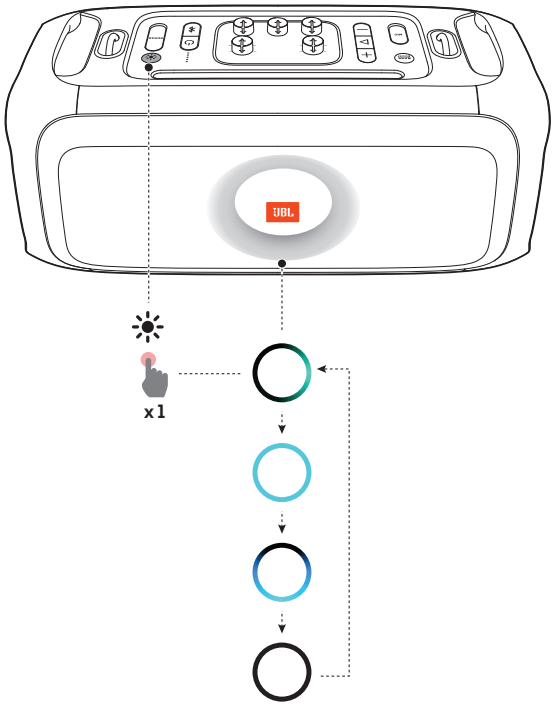
x1

TWS

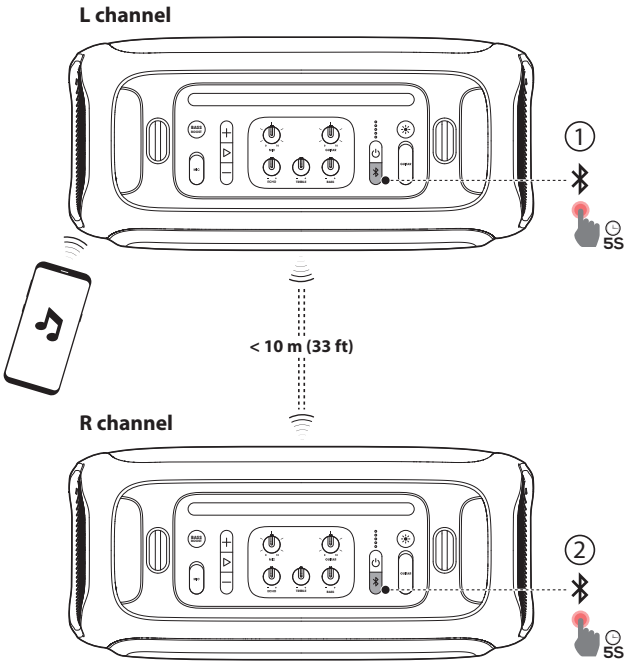

EN	L channel / R channel
CZ	Kanálu L /kanál R
DA	Venstre / højre kanal
DE	L-Kanal / R-Kanal
EL	Α κανάλι / Δ κανάλι
ES	Canal I/canal D
FI	L-kanava / R-kanava
FR	Canal G / Canal D
HU	B csatorna / J csatorna
IT	Canale L / canale R
NL	L-kanaal/R-kanaal
NO	L-kanal/R-kanal
PL	Kanał L / kanał P
PT-BR	Canal esquerdo / Canal direito
SK	Ľ kanál/P kanál
SV	Vänster kanal (L) / höger kanal (R)
TR	L (sol) kanal / R (sağ) kanal
RU	L (левый) канал/ R (правый) канал
UK	Канал L / канал R
ZH-CN	左声道/右声道
ZH-TW	左聲道 / 右聲道
ID	Saluran Kr / Saluran Kn
JP	Lチャンネル/Rチャンネル
KO	L 채널 / R 채널
MM	ဘယ်ဖက် ချန်နယ်လ်/ ညာဖက် ချန်နယ်လ်
AR	قناة L (اليسرى)/ قناة R (اليمنى)
HE	ערוץ L (שמאל) / ערוץ R (ימין)

IPX4

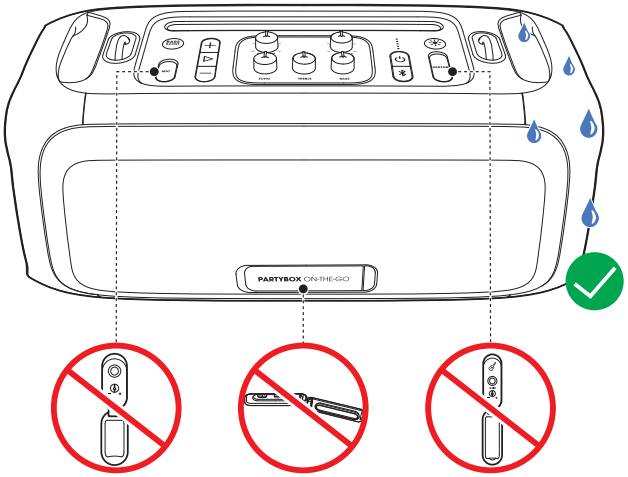

EN Always keep the charging port dry before connecting AC power.

CZ Před připojením střídavého napájení vždy dbejte na to, aby byla zásuvka pro nabíjení suchá.

DA Hold altid opladningsporten tør, før du tilslutter vekselstrøm.

DE Der Ladeanschluss muss immer trocken sein, besonders bevor die Netzstromversorgung angeschlossen wird.

EL Διατηρείτε πάντα τη θύρα φόρτισης στεγνή πριν συνδέσετε το τροφοδοτικό AC.

ES Mantén el puerto de carga siempre seco antes de conectar la alimentación de CA.

FI Pidä aina latausportti kuivana ennen verkkovirran yhdistämistä.

FR Vérifiez toujours que la prise de charge est sèche avant de connecter l'alimentation secteur.

HU A váltóáramú tápfeszültség csatlakoztatása előtt mindig tartsa szárazon a töltőcsatlakozót.

IT Tenere sempre asciutta la porta di ricarica prima di collegare l'alimentazione CA.

NL Houd de oplaadpoort altijd droog voordat je de netvoeding aansluit.

NO Ladeporten skal alltid holdes tørr før du kobler til vekselstrøm.

PL Przed podłączeniem zasilania należy się upewnić, że port ładowania jest suchy.

PT-BR Nunca ligue a Party Box na tomada se o conector de entrada de energia estiver úmido.

SK Pred pripojením AC napájania udržujte nabíjací port suchý.

SV Se alltid till att laddningsporten är torr innan du ansluter växelström.

TR AC gücünü bağlamadan önce şarj bağlantı noktasını daima kuru tutun.

RU Перед подключением к сети питания порт для зарядки обязательно должен быть сухим.

UK Перш ніж підключити джерело змінного струму, завжди перевіряйте роз'єм заряджання, чи він сухий.

ZH-CN 连接交流电源之前，请始终使充电端口保持干燥。

ZH-TW 使充電連接埠始終保持乾燥，然後再連接交流電源。

ID Pastikan port pengisian daya tetap kering sebelum menghubungkan daya AC.

JP AC電源に接続する際は、必ず充電ポートが乾いた状態であることを確認してください。

KO AC 전원을 연결하기 전에 충전 포트를 항상 건조하게 유지하십시오.

MM AC ပါဝါကို မချိတ်ဆက်မီ အားသွင်းပေါက်ကို အမြဲထိန်းသိမ်းပါ။

AR احرص دائمًا على إبقاء منفذ الشحن جافًا قبل توصيل طاقة التيار المتردد.

HE יש לשמור על יציאת הטעינה יבשה לפני החיבור לחשמל AC.

EN

- Product name: PARTYBOX ON-THE-GO
- AC power input: 100 - 240 V ~ 50/60 Hz
- Built-in Battery: 18 Wh
- Power consumption: 60 W
- Total output power: 100 W RMS
- Standby power consumption: < 2 W with BT Connection;
  < 0.5 W without BT Connection
- USB output: 5 V ⎓ 2.1 A
- Speaker drivers: 1 x 5.25 in (133 mm) woofers + 2 x 1.75 in (44 mm) tweeters
- Signal-to-noise (S/N) ratio: > 80 dBA
- Frequency response: 50 Hz - 20 kHz
- Battery charge time: < 3.5 hrs
- Battery play time: < 6 hrs
- Bluetooth version: 4.2
- Bluetooth profile: A2DP v1.3, AVRCP v1.6
- Bluetooth transmitter frequency range: 2.4 - 2.48 GHz
- Bluetooth maximum transmitter power: 10 dBm (EIRP)
- Bluetooth transmitter modulation: GFSK, π/4 DQPSK, 8DPSK
- Bluetooth range: Approx. 10 m (33 ft)
- USB format: FAT 16, FAT 32
- USB file format: .mp3, .wma, .wav
- Digital input: Bluetooth / USB -9 dBFS
- Input sensitivity:
  AUX in: 370 mV rms
  Microphone: 20 mV rms
  Guitar: 100 mV rms
- Product Dimension (W x H x D): 490 x 245 x 228 mm / 19.3 x 9.6 x 9.0 in
- Net weight: 6.5 kg / 14.3 lbs

* 6 hrs battery playtime is only a reference and may vary depending on music content and battery aging after numerous charging and discharging cycles. It's achievable with a predefined music source, light show switched off, volume level at 13 and Bluetooth streaming source.

Wireless microphone spec

- Frequency response: 65 Hz - 15 kHz
- Signal-to-noise (S/N) ratio: > 60 dBA
- UHF frequency band: 470 ~ 960 MHz (depends on countries/regions)
- Transmitter transmitting power: < 10 mW
- Microphone battery play time: < 10 hrs
- Distance between transmitter and receiver: < 10 m

CZ

- Název výrobku: PARTYBOX ON-THE-GO
- Vstup ST napájení: 100–240 V ~ 50/60 Hz
- Vestavěná baterie: 18 Wh
- Spotřeba energie: 60 W
- Celkový výstupní výkon: 100 W RMS
- Spotřeba energie v pohotovostním režimu: <2 W při připojování k BT; <0,5 W bez připojování k BT
- Výstup USB: 5 V ⎓ 2,1 A
- Měniče reproduktorů: 1× 5,25palcový (133mm) hloubkový reproduktor + 2× 1,75palcové (44mm) výškové reproduktory
- Poměr signálu k šumu (S/N): > 80 dBA
- Frekvenční odezva: 50 Hz až 20 kHz
- Doba nabíjení baterie: < 3,5 hod.
- Doba přehrávání při provozu na baterii: < 6 hod.
- Verze Bluetooth: 4.2
- Bluetooth profily: A2DP v1.3, AVRCP v1.6
- Frekvenční pásmo vysílače Bluetooth: 2,4 až 2,48 GHz
- Maximální výkon vysílače Bluetooth: 10 dBm (EIRP)
- Modulace vysílače Bluetooth: GFSK, π/4 DQPSK, 8DPSK
- Dosah připojení Bluetooth: Přibl. 10 m (33 stop)
- Formát USB: FAT 16, FAT 32
- Formát souboru USB: .mp3, .wma, .wav
- Digitální vstup: Bluetooth / USB -9 dBFS
- Vstupní citlivost:
  Vstup AUX: 370 mV RMS
  Mikrofon: 20 mV RMS
  Kytara: 100 mV RMS
- Rozměry výrobku (Š × V × H): 490 x 245 x 228 mm / 19,3 x 9,6 x 9,0 palce
- Čistá hmotnost: 6,5 kg / 14,3 libry

* Doba přehrávání při provozu na baterii 6 hodin slouží pouze pro informaci a může záviset na hudebním obsahu a na stárnutí baterie po mnohých cyklech nabíjení a vybíjení. Lze ji dosáhnout u předem definovaného zdroje hudby, přičemž barevná hudba je vypnuta, hlasitost je na úrovni 13 a zdrojem streamování je připojení Bluetooth.

Parametry bezdrátového mikrofonu

- Frekvenční odezva: 65 Hz až 15 kHz
- Poměr signálu k šumu (S/N): > 60 dBA
- Frekvenční pásmo UHF: 470 až 960 MHz (záleží na zemích / regionech)
- Vysílací výkon vysílače: < 10 mW
- Doba přehrávání mikrofonu při provozu na baterii: < 10 hod.
- Vzdálenost mezi vysílačem a přijímačem: < 10 m

DA

- Produktnavn: PARTYBOX ON-THE-GO
- Vekselstrømsindgang: 100 - 240 V ~ 50/60 Hz
- Indbygget batteri: 18 Wh
- Strømforbrug: 60 W
- Samlet udgangseffekt: 100 W RMS
- Strømforbrug i standby: < 2 W med Bluetooth; < 0.5 W uden Bluetooth
- USB-udgang: 5 V ⎓ 2.1 A
- Højttalerenheder: 1 x 5.25" (133 mm) bashøjttalere + 2 x 1.75" (44 mm) diskanthøjttalere
- Signal til støj (S/N)-forhold: > 80 dBA
- Frekvensområde: 50 Hz - 20 kHz
- Batteriopladningstid: < 3.5 timer
- Batteriets afspilningstid: < 6 timer
- Bluetooth-version: 4.2
- Bluetooth-profil: A2DP v1.3, AVRCP v1.6
- Frekvensområde for Bluetooth-transmitter: 2.4 - 2.48 GHz
- Bluetooth maksimum sendeeffekt: 10 dBm (EIRP)
- Bluetooth-sendemodulation: GFSK, π/4 DQPSK, 8DPSK
- Bluetooth-rækkevidde: Ca.10 m (33 fod)
- USB-format: FAT 16, FAT 32
- USB-filformat: .mp3, .wma, .wav
- Digital indgang: Bluetooth / USB -9 dBFS
- Indgangsfølsomhed:
  AUX-indgang: 370 mV rms
  Mikrofon: 20 mV rms
  Guitar: 100 mV rms
- Produktets mål (B x H x D): 490 x 245 x 228 mm
- Nettovægt: 6.5 kg

* 6 timers batterispilletid er kun en reference og kan variere afhængigt af musikindhold og batterialdring efter talrige opladnings- og afladningscyklusser. Det kan opnås med en foruddefineret musikskilde, lysshow slukket, lydstyrkeniveau ved 13 og Bluetooth-streamingkilde.

Specifikationer for trådløs mikrofon

- Frekvensområde: 65 Hz - 15 kHz
- Signal til støj (S/N)-forhold: > 60 dBA
- UHF-frekvensbånd: 470 ~ 960 MHz (afhænger af lande/områder)
- Senderens sendekapacitet: < 10 mW
- Afspilningstid for mikrofonens batteri: < 10 timer
- Afstand mellem sender og modtager: < 10 m

DE

- Produktname: PARTYBOX ON-THE-GO
- Wechselstromeingang: 100–240 V - 50/60 Hz
- Integrierter Akku: 18 Wh
- Stromverbrauch: 60 W
- Gesamte Ausgangsleistung: 100 W RMS
- Energieverbrauch im Standby-Modus: < 2 W mit BT-Verbindung; < 0,5 W ohne BT-Verbindung
- USB-Ausgang: 5 V ⎓ 2,1 A
- Lautsprecher: 1 x 133 mm (5,25 Zoll) Tieftöner + 2 x 44 mm (1,75 Zoll) Hochtöner
- Rauschabstand: > 80 dBA
- Frequenzbereich: 50 Hz – 20 kHz
- Akkuladedauer: < 3,5 Std.
- Musikwiedergabezeit: < 6 Std.
- Bluetooth-Version: 4.2
- Bluetooth-Profil: A2DP v1.3, AVRCP v1.6
- Frequenzbereich für die Bluetooth-Übertragung: 2,4–2,48 GHz
- Max. Bluetooth-Übertragungsleistung: 10 dBm (EIRP)
- Bluetooth-Übertragungsmodulation: GFSK, π/4 DQPSK, 8DPSK
- Bluetooth-Reichweite: Ca. 10 m (33 Fuß)
- USB-Format: FAT 16, FAT 32
- USB-Dateiformat: .mp3, .wma, .wav
- Digitaler Eingang: Bluetooth / USB -9 dBFS
- Eingangsempfindlichkeit:
  AUX in: 370 mV rms
  Mikrofon: 20 mV rms
  Gitarre: 100 mV rms
- Produktabmessungen (B x H x T): 490 x 245 x 228 mm / 19,3 x 9,6 x 9,0 Zoll
- Nettogewicht: 6,5 kg/14,3 lbs

* 6 Stunden Akkuwiedergabezeit sind nur ein Richtwert und können je nach Musikinhalt und Akkualterung nach zahlreichen Lade- und Entladezyklen variieren. Dies ist mit einer vordefinierten Musikquelle, deaktivierter Lichtshow, Lautstärkepegel auf 13 und Bluetooth-Streamingquelle möglich.

Spezifikation für kabelloses Mikrofon:

- Frequenzbereich: 65 Hz – 15 kHz
- Rauschabstand: > 60 dBA
- UHF-Frequenzband: 470–960 MHz (Abhänig von Ländern/Regionen)
- Max. Übertragungsleistung: < 10 mW
- Akkulaufzeit von Mikrofon: < 10 Std.
- Abstand zwischen Sender und Empfänger: < 10 m