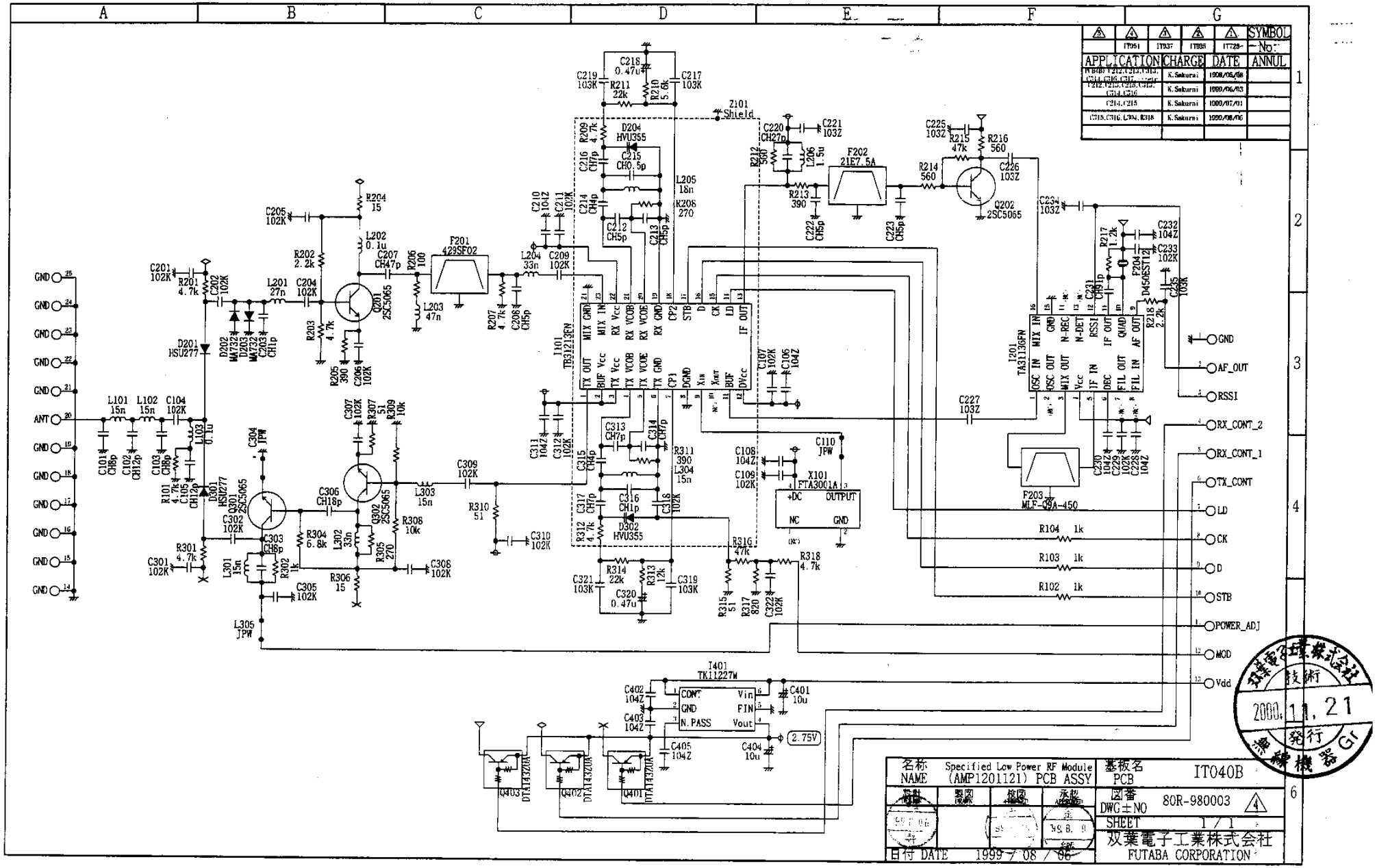
A
B
C
D
E
F
G
SYMBOL No.
APPLICATION
CHARGE
DATE
ANNUL
K.Sakurai
1998/05/08
1999/06/03
1999/07/01
1999/08/06
Z101 Shield
F201 429SF02
F202 21E7.5A
F203 MLF-09A-450
F204 D456ES112
I401 TK11227M
X101 FTA3001A
J101 TB31213FN
I201 TA31136FN
Q201 2SC5065
Q202 2SC5065
Q301 2SC5065
Q302 2SC5065
Q401 DTA143ZUA
Q402 DTA143ZUA
Q403 DTA143ZUA
D204 HVU355
D302 HVU355
D201 HSU277
D401 HSU277
D202 WA723
D203 WA723
D402 WA723
D403 CH1p
GND
ANT
AF_OUT
RSSI
RX_CONT_2
RX_CONT_1
TX_CONT
LD
CK
D
STB
POWER_ADJ
MOD
Vdd
2.75V
名称 NAME
Specified Low Power RF Module (AMP1201121) PCB ASSY
基板名 PCB
IT040B
図番 DWG±NO
80R-980003
SHEET
1 / 1
日付 DATE
1999 / 08 / 06
双葉電子工業株式会社
FUTABA CORPORATION
2000.11.21
発行
無線機器 GI

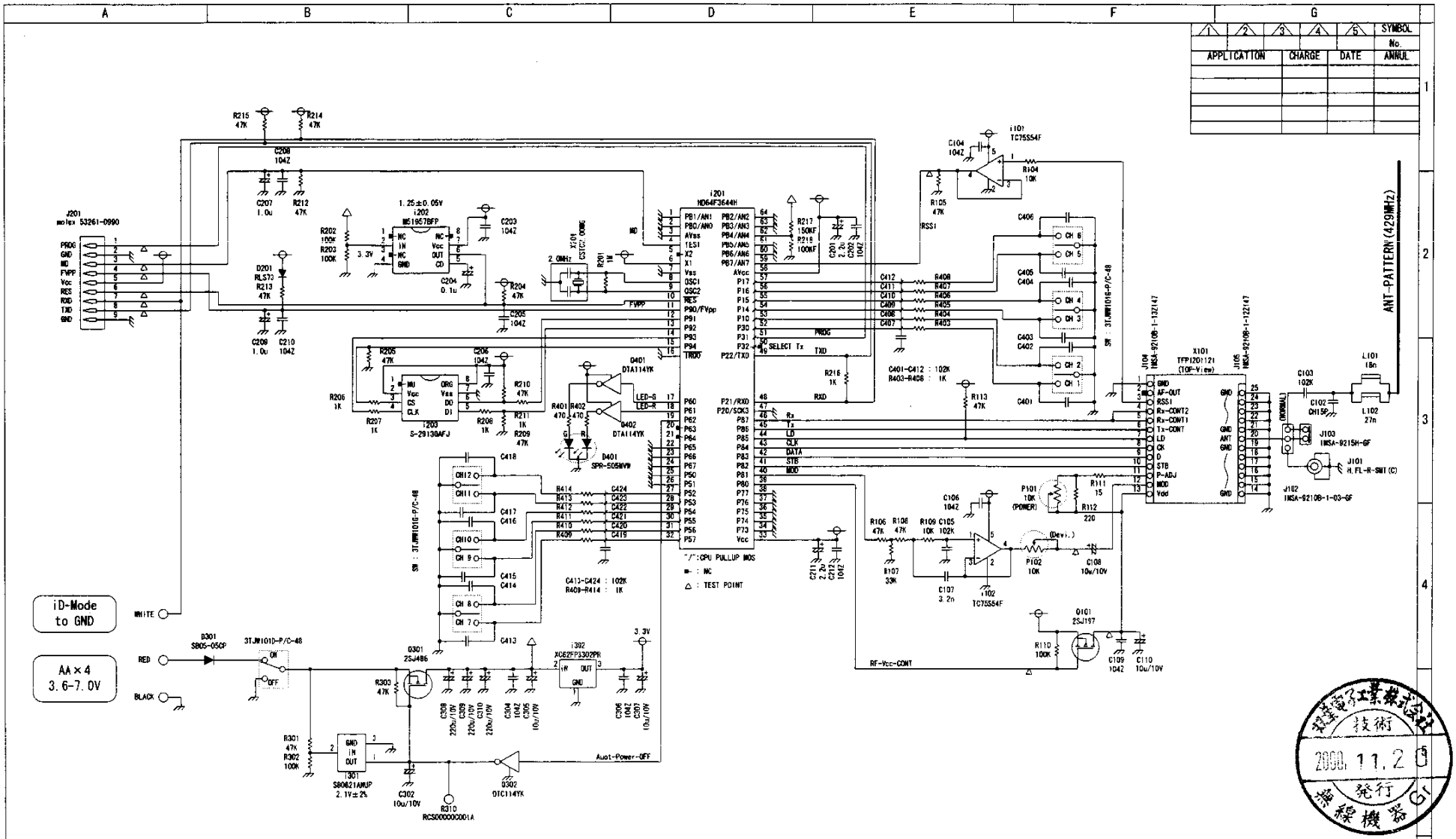

1	2	3	4	5	SYMBOL No.
APPLICATION		CHARGE	DATE		ANNUL

AMP1201178
AMP0200143

名称 NAME	FRD(V2) LOGIC 回路図	基板名 PCB	iT076A
設計 DESIGN	製図 DRAWN / 検図 CHECKED / 承認 APPROVED	図番 DWG±NO	80R-000123△
		SHEET	1/1
日付 DATE	2000/11/17	双葉電子工業株式会社 FUTABA CORPORATION	

双葉電子工業株式会社 技術 2000. 11. 29 発行 無線機器 G