Safety Information

Introduction

This manual contains detailed instructions and notes on the operation and use of this machine. For your safety and benefit, read this manual carefully before using the machine. Keep this manual in a handy place for quick reference.

Power Source

120V-127 V, 7.7A, 60 Hz
Please be sure to connect the power cord to a power source as above.

Safety Information for this Machine

This chapter describes the safety precautions.

Safety Symbols for This Machine

The meanings of the safety symbols for this machine are as follows:

Caution	Do not use the cleaner
Do not touch	Keep out of reach of children
Do not throw into the fire	
Caution, hot surface	

Safety During Operation

This section explains the machine's safety information labels.

⚠ WARNING:

- ***Indicates a potentially hazardous situation which, if instructions are not followed, could result in death or serious injury.***

⚠ CAUTION:

- *Indicates a potentially hazardous situation which, if instructions are not followed, may result in minor or moderate injury or damage to property.*

Environments Where the Machine Can be Used

⚠ WARNING:

- ***Do not use flammable sprays or solvents in the vicinity of this machine. Also, avoid placing these items in the vicinity of this machine. Doing so could result in fire or electric shock.***
- ***Do not place vases, plant pots, cups, toiletries, medicines, small metal objects, or containers holding water or any other liquids, on or close to this machine. Fire or electric shock could result from spillage or if such objects or substances fall inside this machine.***

⚠ CAUTION:

- *Keep the machine away from humidity and dust. Otherwise a fire or an electric shock might occur.*
- *Do not place the machine on an unstable or tilted surface. If it topples over, an injury might occur.*
- *Do not place heavy objects on the machine. Doing so can cause the machine to topple over, possibly resulting in injury.*
- *Make sure the room where you are using the machine is well ventilated and spacious. Good ventilation is especially important when the machine is used heavily.*
- *Keep the machine in an area that is within optimum environmental conditions. Operating the machine in an environment*

that is outside the recommended ranges of humidity and temperature can cause an electrical fire hazard. Keep the area around the socket free of dust. Accumulated dust can become an electrical fire hazard.

- *Do not obstruct the machine's vents. Doing so risks fire caused by overheated internal components.*

Handling Power Cords and Power Plugs

⚠ WARNING:

- ***Do not use any power sources other than those that match the specifications shown in this manual. Doing so could result in fire or electric shock.***
- ***Do not use any frequencies other than those that match the specifications shown. Doing so could result in fire or electric shock.***
- ***Do not use multi-socket adaptors. Doing so could result in fire or electric shock.***
- ***Do not use extension cords. Doing so could result in fire or electric shock.***
- ***Do not use power cords that are damaged, broken, or modified. Also, do not use power cords that have been trapped under heavy objects, pulled hard, or bent severely. Doing so could result in fire or electric shock.***
- ***Touching the prongs of the power cable's plug with anything metallic constitutes a fire and electric shock hazard.***
- ***The supplied power cord is for use with this machine only. Do not use it with other appliances. Doing so could result in fire or electric shock.***
- ***It is dangerous to handle the power cord plug with wet hands. Doing so could result in electric shock.***
- ***If the power cord is damaged and its inner wires are exposed or broken, contact your service representative for a replacement. Use of damaged power cords could result in fire or electric shock.***
- ***Be sure to disconnect the plug from the wall outlet at least once a year and check for the following:***
  - ***There are burn marks on the plug.***
  - ***The prongs on the plug are deformed.***
- ***If any of the above conditions exist, do not use the plug and consult your dealer or service representative. Use of the plug could result in fire or electric shock.***
- ***Be sure to disconnect the power cord from the wall outlet at least once a year and check for the following:***
  - ***The power cord's inner wires are exposed, broken, etc.***
  - ***The power cord's coating has a crack or dent.***
  - ***When bending the power cord, the power turns off and on.***
  - ***Part of the power cord becomes hot.***
  - ***The power cord is damaged.***
- ***If any of the above conditions exist, do not use the power cord and consult your dealer or service representative. Use of the power cord could result in fire or electric shock.***

⚠ CAUTION:

- *If this machine is not going to be used for several days or longer at a time, disconnect its power cord from the wall outlet.*
- *When performing maintenance on the machine, always disconnect the power cord from the wall outlet.*
- *When disconnecting the power cord from the wall outlet, always pull the plug, not the cord. Pulling the cord can damage the power cord. Use of damaged power cords could result in fire or electric shock.*
- *Be sure to disconnect the plug from the wall outlet and clean the prongs and the area around the prongs at least once a year. Allowing dust to build up on the plug constitutes a fire hazard.*
- *Be sure to push the plug of the power cord fully into the wall outlet. Partially inserted plugs create an unstable connection that can result in unsafe buildup of heat.*

Handling the Machine

⚠ WARNING:

- ***Be sure to locate the machine as close as possible to a wall outlet. This will allow easy disconnection of the power cord in the event of an emergency.***
- ***If the machine emits smoke or odours, or if it behaves unusually, you must turn off its power immediately. After turning***

off the power, be sure to disconnect the power cord plug from the wall outlet. Then contact your service representative and report the problem. Do not use the machine. Doing so could result in fire or electric shock.

- ***If metal objects, or water or other fluids fall inside this machine, you must turn off its power immediately. After turning off the power, be sure to disconnect the power cord plug from the wall outlet. Then contact your service representative and report the problem. Do not use the machine. Doing so could result in fire or electric shock.***
- ***Do not touch this machine if a lightning strike occurs in the immediate vicinity. Doing so could result in electric shock.***
- ***The following explains the warning messages on the plastic bag used in this product's packaging.***
  - ***Keep the polythene materials (bags, gloves, etc.) supplied with this machine away from babies and small children at all times. Suffocation can result if polythene materials are brought into contact with the mouth or nose.***

⚠ CAUTION:

- *Be careful not to trap your fingers when opening or closing the cover.*
- *Unplug the power cord from the wall outlet before you move the machine. While moving the machine, take care that the power cord is not damaged under the machine. Failing to take these precautions could result in fire or electric shock.*
- *If you have to move the machine when the optional paper tray unit is attached, do not push on the main unit's top section. Doing so can cause the optional paper tray unit to detach, possibly resulting in injury.*
- *When moving the machine, use the inset grips on both sides, and lift it up slowly. The machine may break or cause injury if dropped.*
  - *SP 330DN/SP 3710DN weighs approximately 13 kg (28.7lb.).*
  - *SP 330SFN/SP 3710SF weighs approximately 18 kg (39.7lb.).*
- *Do not look into the lamp. It can damage your eyes.*

Handling the Machine's Interior

⚠ WARNING:

- ***Do not remove any covers or screws other than those explicitly mentioned in this manual. Inside this machine are high voltage components that are an electric shock hazard and laser components that could cause blindness. Contact your sales or service representative if any of the machine's internal components require maintenance, adjustment, or repair.***
- ***Do not attempt to disassemble or modify this machine. Doing so risks burns and electric shock. Note again that exposure to the laser components inside this machine risks blindness.***

⚠ CAUTION:

- *Some of this machine's internal components get very hot. For this reason, take care when removing misfed paper. Not doing so could result in burns.*
- *When removing jammed paper, make sure not to trap or injure your fingers.*
- *When loading paper, take care not to trap or injure your fingers.*
- *While safety measures have been installed to prevent accidents, you must not touch the machine's rollers while it is operating. Doing so could cause injury.*

Handling the Machine's Supplies

⚠ WARNING:

- ***Do not incinerate toner (new or used) or toner containers. Doing so risks burns. Toner will ignite on contact with naked flame.***
- ***Do not store toner (new or used) or toner containers anywhere near naked flames. Doing so risks fire and burns. Toner will ignite on contact with naked flame.***
- ***Do not use a vacuum cleaner to remove spilled toner (including used toner). Absorbed toner may cause a fire or explosion due to electrical contact flickering inside the vacuum cleaner. However, it is possible to use a vacuum cleaner that is explosion-proof and dust ignition-proof.***
  If toner is spilled on the floor, remove the spilled toner slowly using a wet cloth, so that the toner is not scattered.
- ***The following explains the warning messages on the plastic bag used in this product's packaging.***
  - ***Keep the polythene materials (bags, gloves, etc.) supplied with this machine away from babies and small children at all times. Suffocation can result if polythene materials are brought into contact with the mouth or nose.***

⚠ CAUTION:

- *Store toner (new or used), toner containers, and components that have been in contact with toner out of reach of children.*
- *If toner or used toner is inhaled, gargle with plenty of water and move into a fresh air environment. Consult a doctor if necessary.*
- *If toner or used toner gets into your eyes, flush immediately with large amounts of water. Consult a doctor if necessary.*
- *If toner or used toner is swallowed, dilute by drinking a large amount of water. Consult a doctor if necessary.*
- *When removing jammed paper or replacing toner, avoid getting toner (new or used) on your clothing. If toner comes into contact with your clothing, wash the stained area with cold water. Hot water will set the toner into the fabric and make removing the stain impossible.*
- *When removing jammed paper or replacing toner, avoid getting toner (new or used) on your skin. If toner comes into contact with your skin, wash the affected area thoroughly with soap and water.*
- *Do not crush or squeeze toner containers. Doing so can cause toner spillage, possibly resulting in dirtying of skin, clothing, and floor, and accidental ingestion.*
- *When replacing a toner or waste toner container or consumables with toner, make sure that the toner does not splatter. Put the waste consumables in a bag after they are removed. For consumables with a lid, make sure that the lid is shut.*
- *Do not attempt to print on stapled sheets, aluminum foil, carbon paper, or any kind of conductive paper. Doing so risks fire.*
- *Keep SD cards or USB flash memory devices out of reach of children. If a child accidentally swallows an SD card or USB flash memory device, consult a doctor immediately.*
- *Our products are engineered to meet high standards of quality and functionality, and we recommend that you use only the expendable supplies available at an authorized dealer.*

Safety Labels of This Machine

This section explains the machine's safety information labels.

Positions of ⚠WARNING and ⚠CAUTION labels

This machine has labels for ⚠WARNING and ⚠CAUTION at the positions shown below. For safety, please follow the instructions and handle the machine as indicated.

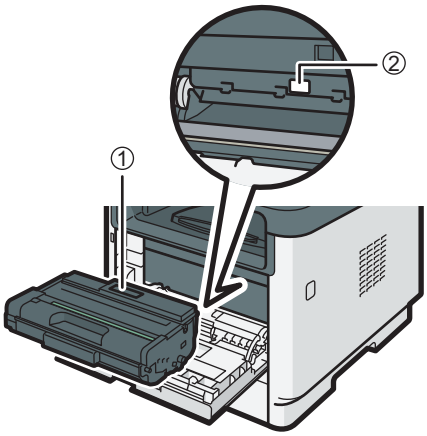

DYG001

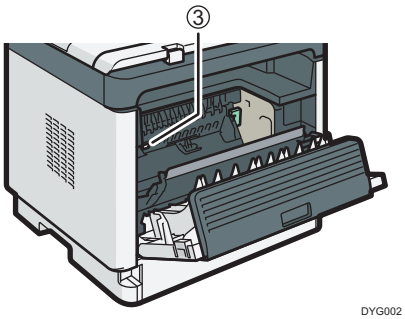

DYG002

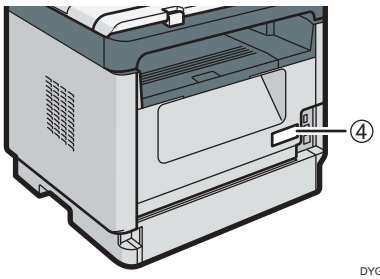

DYG003

①

Do not incinerate toner or toner containers. Toner dust may cause flashback when exposed to an open flame.
Do not use the cleaner to suck spilled toner (including used toner). Sucked toner may cause firing or explosion due to electrical contact flickering inside the cleaner. However, it is possible to use the cleaner designed for dust explosion-proof purpose.
If toner is spilled over the floor, sweep up spilled toner slowly and clean remainder with wet cloth.
Store toner (new or used), toner containers, and components that have been in contact with toner out of reach of children.

②

Do not touch the parts a label indicates. The inside of the machine could be very hot.

③

Do not touch the parts a label indicates. The inside of the machine could be very hot.

④

SP 330SFN/SP 3710SF

The machine weighs approximately 18.0 kg (39.7 lb.). When moving the machine, use the inset grips on both sides, and lift slowly.

SP 330DN/SP 3710DN

The machine weighs approximately 13 kg (28.7lb.). When moving the machine, use the inset grips on both sides, and lift slowly.

Power Switch Symbols

The meanings of the symbols for the switches on this machine are as follows:

- ⏻ :STAND BY

Laws and Regulations

Legal Prohibition

Do not copy or print any item for which reproduction is prohibited by law.
Copying or printing the following items is generally prohibited by local law:
bank notes, revenue stamps, bonds, stock certificates, bank drafts, checks, passports, driver's licenses.
The preceding list is meant as a guide only and is not inclusive. We assume no responsibility for its completeness or accuracy. If you have any questions concerning the legality of copying or printing certain items, consult with your legal advisor.

Laser Safety

CDRH Regulations

This machine complies with the requirements of 21 CFR Subchapter J for class 1 laser product. The machine contains multiple AlGalnP laser diodes, 15-milliwatt, 657-663 nanometer wavelength for each emitter. The divergence of laser beams is θ⊥ 19 deg (Ave.), θ// 9 deg (Ave.) and laser beams are generated by CW (Continuous Wave) mode.

CAUTION:
Use of controls or adjustments or performance of procedures other than those specified in this manual might result in hazardous radiation exposure.

Important Safety Instructions

When using your telephone equipment, basic safety precautions should always be followed to reduce the risk of fire, electric shock and injury to persons, including the following:

1. Do not use this product near water, for example, near a bathtub, wash bowl, kitchen sink or laundry tub, in a wet basement or near a swimming pool.

2. Avoid using a telephone (other than a cordless type) during an electrical storm. There may be a remote risk of electric shock from lightning.

3. Do not use the telephone to report a gas leak in the vicinity of the leak.

4. Use only the power cord and batteries indicated in this manual. Do not dispose of batteries in a fire. They may explode. Check with local codes for possible special disposal instructions.

SAVE THESE INSTRUCTIONS.

Notes for Using This Machine Safely

To use this machine, it is recommended you take the following measures, which include:

- **Installing this machine in a network protected by a firewall.**
- **Specifying your private IP address.**
- **Changing the password for the machine administrator.**

Changing the machine administrator's password can prevent the machine from being tampered by unauthorized access from the Internet.

Using a Private IP Address

An IP address is a numerical label assigned to devices connected to the network. An IP address that is used for Internet connection is a "global IP address", and an IP address that is used for network connection in a local environment such as a company is a "private IP address". If an IP address that is specified for a machine is a global IP address, unspecified numbers of Internet users can access this machine, so that there is higher risks of information leakage through illegal access outside from the environment where this machine is located. If a private IP address is specified for a machine, however, only users within a local network such as a company LAN can access the machine. Unless there is any specific reason, specify a private IP address for a machine. An private IP address can be selected from the following address ranges:

Private IP address ranges

- **10.0.0.0-10.255.255.255**
- **172.16.0.0-172.31.255.255**
- **192.168.0.0-192.168.255.255**

Informações de segurança

Introdução

Este manual contém instruções e notas detalhadas sobre a operação e utilização deste equipamento. Para sua segurança e benefício, leia este manual atentamente antes de utilizar o equipamento. Guarde este manual em um local acessível para consulta rápida.

Fonte de alimentação

120 V - 127 V, 7,7 A, 60 Hz
Certifique-se de conectar o cabo de alimentação a uma fonte de alimentação, conforme indicado acima.

Informações de segurança relativas a este equipamento

Este capítulo descreve as precauções de segurança.

Símbolos de segurança para este equipamento

Os significados dos símbolos de segurança para este equipamento são os seguintes:

	Cuidado		Não use aspirador de pó
	Não toque		Mantenha longe do alcance de crianças
	Não jogue no fogo		
	Cuidado, superfície quente		

Segurança durante a operação

Esta seção explica as etiquetas com informações de segurança no equipamento.

⚠ AVISO:

- ***Indica uma situação potencialmente perigosa que poderá resultar em morte ou ferimentos graves se as instruções não forem seguidas.***

⚠ CUIDADO:

- *Indica uma situação potencialmente perigosa que poderá resultar em ferimentos menores ou moderados ou danos materiais se as instruções não forem seguidas.*

Ambientes onde o equipamento pode ser usado

⚠ AVISO:

- ***Não use sprays ou solventes inflamáveis nas proximidades do equipamento. Além disso, evite colocar esses itens próximo ao equipamento. Caso contrário, pode ocorrer incêndio ou choque elétrico.***
- ***Não coloque jarras, vasos, copos, cosméticos, medicamentos, objetos metálicos pequenos ou recipientes com água ou outros líquidos em cima ou perto do equipamento. O derramamento ou a queda desses objetos ou substâncias no interior do equipamento pode resultar em incêndio ou choque elétrico.***

⚠ CUIDADO:

- *Mantenha o equipamento longe de umidade e pó. Caso contrário, pode ocorrer incêndio ou choque elétrico.*
- *Não coloque o equipamento em uma superfície instável ou inclinada. Se o equipamento cair, poderão ocorrer ferimentos.*
- *Não coloque objetos pesados em cima do equipamento. Caso contrário, o equipamento pode virar, provocando lesões.*
- *Certifique-se de que o cômodo onde o equipamento está sendo usado seja bem ventilado e espaçoso. Uma boa ventilação é importante sobretudo quando o equipamento é usado com muita frequência.*
- *Mantenha a equipamento em um local que esteja dentro das condições ambientais ideais. A operação do equipamento*

em um ambiente fora das faixas recomendadas de umidade e temperatura pode causar risco de incêndio elétrico. Mantenha a área em torno da tomada livre de poeira. O acúmulo de poeira pode causar incêndio elétrico.

- *Não obstrua as aberturas do equipamento. Caso contrário, haverá risco de incêndio decorrente do superaquecimento dos componentes internos.*

Manusear cabos de alimentação e tomadas elétricas

⚠ AVISO:

- ***Não use fontes de alimentação diferentes daquelas que atendam às especificações descritas neste manual. Caso contrário, pode ocorrer incêndio ou choque elétrico.***
- ***Não use frequências que não correspondam às especificações indicadas. Caso contrário, pode ocorrer incêndio ou choque elétrico.***
- ***Não use adaptadores com várias tomadas. Caso contrário, pode ocorrer incêndio ou choque elétrico.***
- ***Não use extensões elétricas. Caso contrário, pode ocorrer incêndio ou choque elétrico.***
- ***Não use cabos de alimentação danificados, quebrados ou modificados. Não use cabos de alimentação que tenham ficado presos sob objetos pesados, puxados com força ou excessivamente dobrados. Caso contrário, pode ocorrer incêndio ou choque elétrico.***
- ***Tocar nos pinos da tomada do cabo de alimentação com um objeto metálico constitui risco de incêndio e choque elétrico.***
- ***O cabo de alimentação fornecido destina-se exclusivamente ao uso com este equipamento. Não use-o com outros aparelhos. Caso contrário, pode ocorrer incêndio ou choque elétrico.***
- ***É perigoso manusear a tomada do cabo de alimentação com as mãos molhadas. Caso contrário, pode ocorrer choque elétrico.***
- ***Se o cabo de alimentação estiver danificado e seus fios internos estiverem expostos ou partidos, entre em contato com seu representante de serviços técnicos para substituição. O uso de cabos de alimentação danificados pode resultar em incêndio ou choque elétrico.***
- ***Certifique-se de desconectar a tomada da parede pelo menos uma vez por ano e verificar se:***
  - ***Há sinais de que a tomada esteja queimada.***
  - ***Os pinos da tomada estão deformados.***
- ***Se alguma das situações acima estiver ocorrendo, não use a tomada e consulte seu revendedor ou representante de serviços técnicos. O uso da tomada pode resultar em fogo ou choque elétrico.***
- ***Certifique-se de desconectar o cabo de alimentação da tomada na parede pelo menos uma vez por ano e verificar se:***
  - ***Os fios internos do cabo de alimentação estão expostos, partidos, etc.***
  - ***O revestimento do cabo de alimentação apresenta rachaduras ou partes amassadas.***
  - ***Ao dobrar o cabo de alimentação, o equipamento desliga e liga.***
  - ***Parte do cabo de alimentação esquenta.***
  - ***O cabo de alimentação está danificado.***
- ***Se alguma das situações acima estiver ocorrendo, não use o cabo de alimentação e consulte seu revendedor ou representante técnico. O uso do cabo de alimentação pode resultar em fogo ou choque elétrico.***

⚠ CUIDADO:

- *Se o equipamento não for usado por vários dias ou por um longo período, desconecte o cabo de alimentação da tomada na parede.*
- *Ao fazer manutenção no equipamento, desconecte o cabo de alimentação da tomada na parede.*
- *Quando desconectar o cabo de alimentação da tomada na parede, puxe sempre pela tomada, e não pelo cabo. O cabo de alimentação pode ser danificado se você puxá-lo. O uso de cabos de alimentação danificados pode resultar em incêndio ou choque elétrico.*
- *Não se esqueça de desconectar a tomada do cabo retirando-a da tomada na parede e de limpar os pinos e a área ao redor dos pinos pelo menos uma vez por ano. O acúmulo de sujeira na tomada constitui risco de incêndio.*
- *Certifique-se de inserir totalmente a tomada do cabo de alimentação na tomada da parede. Pinos parcialmente inseridos criam uma conexão instável, o que pode resultar em acúmulo perigoso de calor.*

Manuseio do equipamento

⚠ AVISO:

- ***Coloque o equipamento o mais perto possível da tomada na parede. Isso facilita a desconexão do cabo de alimentação em caso de emergência.***
- ***Se o equipamento emitir fumaça ou odores ou apresentar comportamento anormal, desligue-o imediatamente. Depois de desligá-lo, certifique-se de desconectar a tomada do cabo de alimentação da tomada na parede. Em seguida, entre em***

contato com seu representante de serviços técnicos e relate o problema. Não use o equipamento. Caso contrário, pode ocorrer incêndio ou choque elétrico.

- ***Se objetos metálicos, água ou outros líquidos entrarem no equipamento, desligue-o imediatamente. Depois de desligá-lo, certifique-se de desconectar a tomada do cabo de alimentação da tomada na parede. Em seguida, entre em contato com seu representante de serviços técnicos e relate o problema. Não use o equipamento. Caso contrário, pode ocorrer incêndio ou choque elétrico.***
- ***Não toque neste equipamento se estiverem ocorrendo relâmpagos nas proximidades. Caso contrário, pode ocorrer choque elétrico.***
- ***As explicações a seguir se referem às mensagens de aviso na embalagem plástica deste produto.***
  - ***Mantenha sempre os materiais de polietileno (sacolas, luvas, etc.) fornecidos com este equipamento longe do alcance de bebês e crianças pequenas. Poderá ocorrer sufocamento se materiais de polietileno entrarem em contato com a boca ou nariz.***

⚠ CUIDADO:

- *Tenha cuidado para não prender os dedos ao abrir ou fechar a tampa.*
- *Desconecte o cabo de alimentação retirando-o da tomada na parede antes de deslocar o equipamento. Ao deslocar o equipamento, tenha cuidado para que o cabo de alimentação não fique sob o equipamento e seja danificado. O não cumprimento dessas precauções pode causar incêndio ou choque elétrico.*
- *Se você precisar deslocar o equipamento com a unidade de bandeja de papel opcional instalada, não empurre-o pela parte superior da unidade principal. Caso contrário, a unidade de bandeja de papel opcional pode desencaixar e provocar ferimentos.*
- *Ao deslocar o equipamento, use as alças de apoio nas laterais e levante-o lentamente. Se o equipamento cair, ele poderá quebrar ou causar ferimentos.*
  - *A SP 330DN/SP 3710DN pesa aproximadamente 13 kg.*
  - *A SP 330SFN/SP 3710SF pesa aproximadamente 18 kg.*
- *Não olhe diretamente para a lâmpada. Isso pode provocar ferimentos nos olhos.*

Manusear a parte interna do equipamento

⚠ AVISO:

- ***Não retire tampas ou parafusos diferentes daqueles explicitamente especificados neste manual. No interior deste equipamento, existem componentes de alta tensão que representam perigo de choque elétrico e componentes do laser que podem provocar cegueira. Entre em contato com seu representante comercial ou técnico se algum dos componentes internos do equipamento precisar de manutenção, ajuste ou reparo.***
- ***Não tente desmontar nem modificar este equipamento. Caso contrário, você corre o risco de sofrer queimaduras e choque elétrico. Mais uma vez, observe que a exposição aos componentes do laser no interior deste equipamento pode provocar cegueira.***

⚠ CUIDADO:

- *Alguns componentes internos deste equipamento podem ficar muito quentes. Por isso, tenha cuidado ao remover papel alimentado incorretamente. Caso contrário, você poderá se queimar.*
- *Ao remover papel atolado, cuidado para não prender os dedos nem feri-los.*
- *Ao colocar papel, tenha cuidado para não prender ou machucar os dedos.*
- *Apesar dos mecanismos de segurança instalados para evitar acidentes, você não deve tocar nos rolos de segurança do equipamento durante o funcionamento. Caso contrário, poderão ocorrer ferimentos.*

Manusear os suprimentos do equipamento

⚠ AVISO:

- ***Não incinere toner (novo ou usado) nem embalagens de toner. Caso contrário, você corre o risco de sofrer queimaduras. O toner pega fogo ao entrar em contato com chama.***
- ***Não armazene toner (novo ou usado) nem embalagens de toner perto de chamas. Caso contrário, podem ocorrer incêndio e queimaduras. O toner pega fogo ao entrar em contato com chama.***
- ***Não use um aspirador de pó para limpar o toner derramado (incluindo toner usado). O toner aspirado pode causar incêndio ou explosão devido ao contato elétrico que ocorre no interior do aspirador de pó. Contudo, é possível usar um aspirador de pó que seja à prova de explosão e de poeira explosiva.***
  Se o toner for derramado no chão, remova-o lentamente usando um pano úmido, para não espalhá-lo.
- ***As explicações a seguir se referem às mensagens de aviso na embalagem plástica deste produto.***

- ***Mantenha sempre os materiais de polietileno (sacolas, luvas, etc.) fornecidos com este equipamento longe do alcance de bebês e crianças pequenas. Poderá ocorrer sufocamento se materiais de polietileno entrarem em contato com a boca ou nariz.***

⚠ CUIDADO:

- *Armazene toner (novo ou usado), embalagens de toner e outros componentes que ficam em contato com toner fora do alcance de crianças.*
- *Se você inalar toner novo ou usado, faça gargarejo com muita água e vá para um local com ar fresco. Se necessário, consulte um médico.*
- *Se o toner novo ou usado entrar em contato com os olhos, lave-os imediatamente com muita água. Se necessário, consulte um médico.*
- *Se você engolir toner novo ou usado, beba muita água para diluí-lo. Se necessário, consulte um médico.*
- *Ao remover papel atolado ou substituir o toner, tenha cuidado para não sujar suas roupas com toner (novo ou usado). Se o toner entrar em contato com suas roupas, lave a área manchada com água fria. A água quente faz com que o toner penetre no tecido e impossibilite a remoção da mancha.*
- *Ao remover papel atolado ou substituir o toner, tenha cuidado para que o toner (novo ou usado) não entre em contato com sua pele. Se o toner entrar em contato com sua pele, lave a área afetada com muita água e sabão.*
- *Não esmague nem aperte as embalagens de toner. Isso pode originar vazamento de toner e resultar em ingestão acidental ou sujar a pele, roupas e o chão.*
- *Ao substituir um recipiente de toner ou recipiente de toner usado ou consumíveis com toner, certifique-se de que o toner não respingue. Coloque os consumíveis usados em um saco após removê-los. Para consumíveis com tampa, certifique-se de que a tampa esteja fechada.*
- *Não tente imprimir em folhas grampeadas, papel alumínio, papel carbono ou qualquer tipo de papel condutor. Caso contrário, pode ocorrer incêndio.*
- *Mantenha cartões SD ou dispositivos USB de memória flash fora do alcance de crianças. Se uma criança engolir acidentalmente um cartão SD ou um dispositivo USB de memória flash, procure um médico imediatamente.*
- *Nossos produtos são fabricados para atender a altos padrões de qualidade e funcionalidade, e recomendamos que você só use os suprimentos descartáveis disponíveis em representantes autorizados.*

Etiquetas de segurança neste equipamento

Esta seção explica as etiquetas com informações de segurança no equipamento.

Locais das etiquetas de ⚠AVISO e ⚠CUIDADO

Este equipamento apresenta etiquetas de ⚠ AVISO e ⚠ CUIDADO nos locais mostrados abaixo. Por questões de segurança, siga as instruções e manuseie o equipamento conforme indicado.

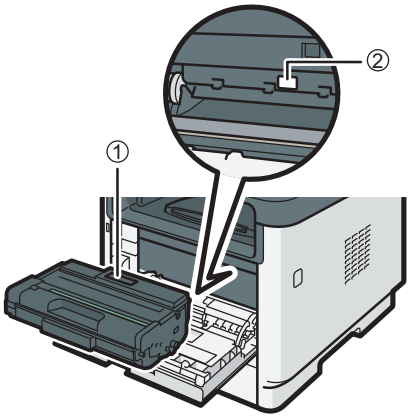

DYG001

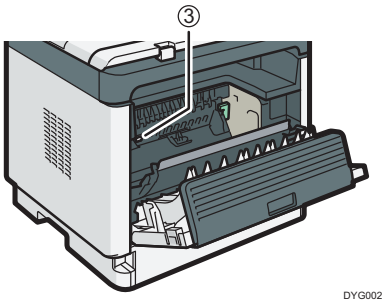

DYG002

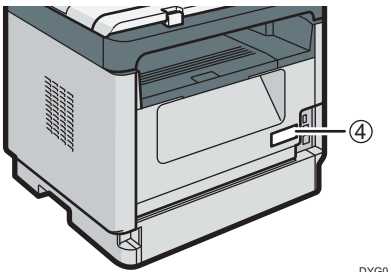

Não incinere o toner nem as embalagens de toner. O pó do toner pode causar retorno de chama quando exposto a fogo aberto.
Não use um aspirador de pó para limpar o toner derramado (incluindo toner usado). O toner aspirado pode causar incêndio ou explosão devido ao contato elétrico que ocorre no interior do aspirador de pó. No entanto, é possível usar um aspirador de pó a prova de explosões.
Se o toner derramar no chão, varra-o lentamente e limpe o restante com um pano úmido.
Armazene toner (novo ou usado), embalagens de toner e outros componentes que ficam em contato com toner fora do alcance de crianças.

②

Não toque nas partes indicadas pelas etiquetas.
O interior do equipamento pode estar muito quente.

③

Não toque nas partes indicadas pelas etiquetas.
O interior do equipamento pode estar muito quente.

④

SP 330SFN/SP 3710SF

DYG212

O equipamento pesa aproximadamente 18 kg. Ao mover o equipamento, utilize as alças embutidas nas laterais e levante-o lentamente.

SP 330DN/SP 3710DN

O equipamento pesa aproximadamente 13 kg. Ao mover o equipamento, utilize as alças embutidas nas laterais e levante-o lentamente.

Símbolos dos botões de energia

Os significados dos símbolos dos botões deste equipamento são os seguintes:

- ⏻ : EM ESPERA

Leis e regulamentações

Proibição legal

Não copie nem imprima nenhum item para o qual a reprodução seja proibida por lei.
A cópia ou impressão dos seguintes itens é geralmente proibida pelas leis locais:
cédulas bancárias, selos fiscais, títulos, ações, cheques bancários, passaportes e carteiras de motorista.
A lista acima serve apenas como orientação, pois não é completa. Não assumimos responsabilidade por sua totalidade e precisão de informações. Se você tiver dúvidas sobre a legalidade de cópias ou impressões de determinados itens, consulte seu advogado.

Segurança relacionada a laser

Regulamentações do CDRH (Center for Devices and Radiological Health, Centro para Dispositivos e Saúde Radiológica)
Este equipamento atende aos requisitos do CFR 21, Subcapítulo J, para produtos a laser da classe 1. O equipamento contém vários diodos a laser AlGalnP, 15 miliwatts e comprimento de onda de 657-663 nanômetros para cada emissor. A divergência dos feixes do laser é de $\theta\perp$ 19 graus (em média), $\theta//$ 9 graus (em média) e os feixes do laser são gerados pelo modo CW (Continuous Wave, Onda contínua).

CUIDADO:
O uso de controles, ajustes ou procedimentos diferentes daqueles especificados neste manual pode resultar em exposição perigosa à radiação.

Instruções importantes de segurança

Ao usar seu equipamento telefônico, precauções básicas de segurança devem ser sempre seguidas para reduzir o risco de incêndio, choque elétrico e ferimentos pessoais, incluindo:

1. Não use este produto próximo a água, por exemplo, perto de uma banheira, pia, tanque, porão úmido ou piscina.

2. Evite usar um telefone (que não seja sem fio) durante tempestades elétricas. Há um risco remoto de choque elétrico causado pelos raios.

3. Não use o telefone para reportar vazamento de gás, estando próximo ao vazamento.

4. Use somente o fio elétrico e as baterias/pilhas indicadas neste manual. Não descarte baterias/pilhas no fogo. Eles podem explodir. Consulte as leis locais para saber se há instruções especiais de descarte.

GUARDE ESSAS INSTRUÇÕES

Notas sobre o uso seguro deste equipamento

Para usar este equipamento, recomendam-se os seguintes procedimentos:

- **Instalar este equipamento em uma rede protegida por firewall.**
- **Especificar seu endereço IP privado.**
- **Alterar a senha do administrador do equipamento.**

A alteração da senha do administrador do equipamento evita modificações no equipamento feitas via acesso não autorizado pela Internet.

Usar um endereço IP privado

Um endereço IP é uma identificação numérica atribuída a dispositivos conectados à rede. Um endereço IP usado para conexão com a Internet é um "endereço IP global", e um endereço IP usado para conexão de rede em um ambiente local como uma empresa é um "endereço IP privado". Se um endereço IP especificado para um equipamento for um endereço IP global, uma quantidade indefinida de usuários de Internet poderá acessar o equipamento, de modo que serão maiores os riscos de vazamento de informações por meio de acesso ilegal, fora do ambiente em que o equipamento está localizado. No entanto, se um endereço IP privado for especificado para um equipamento, apenas os usuários em uma rede local, como uma rede local corporativa, poderão acessar o equipamento. A menos que exista alguma razão específica, determine um endereço IP privado para o equipamento. É possível selecionar um endereço IP privado dentro dos seguintes intervalos de endereços:

Intervalos de endereços IP privados

- **10.0.0.0-10.255.255.255**
- **172.16.0.0-172.31.255.255**
- **192.168.0.0-192.168.255.255**

Informações de segurança

Introdução

Este manual contém instruções e notas detalhadas sobre a operação e utilização deste equipamento. Para sua segurança e benefício, leia este manual atentamente antes de utilizar o equipamento. Guarde este manual em um local acessível para consulta rápida.

Fonte de alimentação

120 V - 127 V, 7,7 A, 60 Hz
Certifique-se de conectar o cabo de alimentação a uma fonte de alimentação, conforme indicado acima.

Informações de segurança relativas a este equipamento

Este capítulo descreve as precauções de segurança.

Símbolos de segurança para este equipamento

Os significados dos símbolos de segurança para este equipamento são os seguintes:

Cuidado	Não use aspirador de pó
Não toque	Mantenha longe do alcance de crianças
Não jogue no fogo	
Cuidado, superfície quente	

Segurança durante a operação

Esta seção explica as etiquetas com informações de segurança no equipamento.

⚠ AVISO:

- ***Indica uma situação potencialmente perigosa que poderá resultar em morte ou ferimentos graves se as instruções não forem seguidas.***

⚠ CUIDADO:

- *Indica uma situação potencialmente perigosa que poderá resultar em ferimentos menores ou moderados ou danos materiais se as instruções não forem seguidas.*

Ambientes onde o equipamento pode ser usado

⚠ AVISO:

- ***Não use sprays ou solventes inflamáveis nas proximidades do equipamento. Além disso, evite colocar esses itens próximo ao equipamento. Caso contrário, pode ocorrer incêndio ou choque elétrico.***
- ***Não coloque jarras, vasos, copos, cosméticos, medicamentos, objetos metálicos pequenos ou recipientes com água ou outros líquidos em cima ou perto do equipamento. O derramamento ou a queda desses objetos ou substâncias no interior do equipamento pode resultar em incêndio ou choque elétrico.***

⚠ CUIDADO:

- *Mantenha o equipamento longe de umidade e pó. Caso contrário, pode ocorrer incêndio ou choque elétrico.*
- *Não coloque o equipamento em uma superfície instável ou inclinada. Se o equipamento cair, poderão ocorrer ferimentos.*
- *Não coloque objetos pesados em cima do equipamento. Caso contrário, o equipamento pode virar, provocando lesões.*
- *Certifique-se de que o cômodo onde o equipamento está sendo usado seja bem ventilado e espaçoso. Uma boa ventilação é importante sobretudo quando o equipamento é usado com muita frequência.*
- *Mantenha a equipamento em um local que esteja dentro das condições ambientais ideais. A operação do equipamento em um ambiente fora das faixas recomendadas de umidade e temperatura pode*

causar risco de incêndio elétrico. Mantenha a área em torno da tomada livre de poeira. O acúmulo de poeira pode causar incêndio elétrico.

- *Não obstrua as aberturas do equipamento. Caso contrário, haverá risco de incêndio decorrente do superaquecimento dos componentes internos.*

Manusear cabos de alimentação e tomadas elétricas

⚠ AVISO:

- ***Não use fontes de alimentação diferentes daquelas que atendam às especificações descritas neste manual. Caso contrário, pode ocorrer incêndio ou choque elétrico.***
- ***Não use frequências que não correspondam às especificações indicadas. Caso contrário, pode ocorrer incêndio ou choque elétrico.***
- ***Não use adaptadores com várias tomadas. Caso contrário, pode ocorrer incêndio ou choque elétrico.***
- ***Não use extensões elétricas. Caso contrário, pode ocorrer incêndio ou choque elétrico.***
- ***Não use cabos de alimentação danificados, quebrados ou modificados. Não use cabos de alimentação que tenham ficado presos sob objetos pesados, puxados com força ou excessivamente dobrados. Caso contrário, pode ocorrer incêndio ou choque elétrico.***
- ***Tocar nos pinos da tomada do cabo de alimentação com um objeto metálico constitui risco de incêndio e choque elétrico.***
- ***O cabo de alimentação fornecido destina-se exclusivamente ao uso com este equipamento. Não use-o com outros aparelhos. Caso contrário, pode ocorrer incêndio ou choque elétrico.***
- ***É perigoso manusear a tomada do cabo de alimentação com as mãos molhadas. Caso contrário, pode ocorrer choque elétrico.***
- ***Se o cabo de alimentação estiver danificado e seus fios internos estiverem expostos ou partidos, entre em contato com seu representante de serviços técnicos para substituição. O uso de cabos de alimentação danificados pode resultar em incêndio ou choque elétrico.***
- ***Certifique-se de desconectar a tomada da parede pelo menos uma vez por ano e verificar se:***
  - ***Há sinais de que a tomada esteja queimada.***
  - ***Os pinos da tomada estão deformados.***
- ***Se alguma das situações acima estiver ocorrendo, não use a tomada e consulte seu revendedor ou representante de serviços técnicos. O uso da tomada pode resultar em fogo ou choque elétrico.***
- ***Certifique-se de desconectar o cabo de alimentação da tomada na parede pelo menos uma vez por ano e verificar se:***
  - ***Os fios internos do cabo de alimentação estão expostos, partidos, etc.***
  - ***O revestimento do cabo de alimentação apresenta rachaduras ou partes amassadas.***
  - ***Ao dobrar o cabo de alimentação, o equipamento desliga e liga.***
  - ***Parte do cabo de alimentação esquenta.***
  - ***O cabo de alimentação está danificado.***
- ***Se alguma das situações acima estiver ocorrendo, não use o cabo de alimentação e consulte seu revendedor ou representante técnico. O uso do cabo de alimentação pode resultar em fogo ou choque elétrico.***

⚠ CUIDADO:

- *Se o equipamento não for usado por vários dias ou por um longo período, desconecte o cabo de alimentação da tomada na parede.*
- *Ao fazer manutenção no equipamento, desconecte o cabo de alimentação da tomada na parede.*
- *Quando desconectar o cabo de alimentação da tomada na parede, puxe sempre pela tomada, e não pelo cabo. O cabo de alimentação pode ser danificado se você puxá-lo. O uso de cabos de alimentação danificados pode resultar em incêndio ou choque elétrico.*
- *Não se esqueça de desconectar a tomada do cabo retirando-a da tomada na parede e de limpar os pinos e a área ao redor dos pinos pelo menos uma vez por ano. O acúmulo de sujeira na tomada constitui risco de incêndio.*
- *Certifique-se de inserir totalmente a tomada do cabo de alimentação na tomada da parede. Pinos parcialmente inseridos criam uma conexão instável, o que pode resultar em acúmulo perigoso de calor.*

Manuseio do equipamento

⚠ AVISO:

- ***Coloque o equipamento o mais perto possível da tomada na parede. Isso facilita a desconexão do cabo de alimentação em caso de emergência.***
- ***Se o equipamento emitir fumaça ou odores ou apresentar comportamento anormal, desligue-o imediatamente. Depois de desligá-lo, certifique-se de desconectar a tomada do cabo de alimentação da tomada na parede. Em seguida, entre em***

contato com seu representante de serviços técnicos e relate o problema. Não use o equipamento. Caso contrário, pode ocorrer incêndio ou choque elétrico.

- ***Se objetos metálicos, água ou outros líquidos entrarem no equipamento, desligue-o imediatamente. Depois de desligá-lo, certifique-se de desconectar a tomada do cabo de alimentação da tomada na parede. Em seguida, entre em contato com seu representante de serviços técnicos e relate o problema. Não use o equipamento. Caso contrário, pode ocorrer incêndio ou choque elétrico.***
- ***Não toque neste equipamento se estiverem ocorrendo relâmpagos nas proximidades. Caso contrário, pode ocorrer choque elétrico.***
- ***As explicações a seguir se referem às mensagens de aviso na embalagem plástica deste produto.***
  - ***Mantenha sempre os materiais de polietileno (sacolas, luvas, etc.) fornecidos com este equipamento longe do alcance de bebês e crianças pequenas. Poderá ocorrer sufocamento se materiais de polietileno entrarem em contato com a boca ou nariz.***

⚠ CUIDADO:

- *Tenha cuidado para não prender os dedos ao abrir ou fechar a tampa.*
- *Desconecte o cabo de alimentação retirando-o da tomada na parede antes de deslocar o equipamento. Ao deslocar o equipamento, tenha cuidado para que o cabo de alimentação não fique sob o equipamento e seja danificado. O não cumprimento dessas precauções pode causar incêndio ou choque elétrico.*
- *Se você precisar deslocar o equipamento com a unidade de bandeja de papel opcional instalada, não empurre-o pela parte superior da unidade principal. Caso contrário, a unidade de bandeja de papel opcional pode desencaixar e provocar ferimentos.*
- *Ao deslocar o equipamento, use as alças de apoio nas laterais e levante-o lentamente. Se o equipamento cair, ele poderá quebrar ou causar ferimentos.*
  - *A SP 330DN/SP 3710DN pesa aproximadamente 13 kg.*
  - *A SP 330SFN/SP 3710SF pesa aproximadamente 18 kg.*
- *Não olhe diretamente para a lâmpada. Isso pode provocar ferimentos nos olhos.*

Manusear a parte interna do equipamento

⚠ AVISO:

- ***Não retire tampas ou parafusos diferentes daqueles explicitamente especificados neste manual. No interior deste equipamento, existem componentes de alta tensão que representam perigo de choque elétrico e componentes do laser que podem provocar cegueira. Entre em contato com seu representante comercial ou técnico se algum dos componentes internos do equipamento precisar de manutenção, ajuste ou reparo.***
- ***Não tente desmontar nem modificar este equipamento. Caso contrário, você corre o risco de sofrer queimaduras e choque elétrico. Mais uma vez, observe que a exposição aos componentes do laser no interior deste equipamento pode provocar cegueira.***

⚠ CUIDADO:

- *Alguns componentes internos deste equipamento podem ficar muito quentes. Por isso, tenha cuidado ao remover papel alimentado incorretamente. Caso contrário, você poderá se queimar.*
- *Ao remover papel atolado, cuidado para não prender os dedos nem feri-los.*
- *Ao colocar papel, tenha cuidado para não prender ou machucar os dedos.*
- *Apesar dos mecanismos de segurança instalados para evitar acidentes, você não deve tocar nos rolos de segurança do equipamento durante o funcionamento. Caso contrário, poderão ocorrer ferimentos.*

Manusear os suprimentos do equipamento

⚠ AVISO:

- ***Não incinere toner (novo ou usado) nem embalagens de toner. Caso contrário, você corre o risco de sofrer queimaduras. O toner pega fogo ao entrar em contato com chama.***
- ***Não armazene toner (novo ou usado) nem embalagens de toner perto de chamas. Caso contrário, podem ocorrer incêndio e queimaduras. O toner pega fogo ao entrar em contato com chama.***
- ***Não use um aspirador de pó para limpar o toner derramado (incluindo toner usado). O toner aspirado pode causar incêndio ou explosão devido ao contato elétrico que ocorre no interior do aspirador de pó. Contudo, é possível usar um aspirador de pó que seja à prova de explosão e de poeira explosiva.***
  Se o toner for derramado no chão, remova-o lentamente usando um pano úmido, para não espalhá-lo.
- ***As explicações a seguir se referem às***

mensagens de aviso na embalagem plástica deste produto.

- ***Mantenha sempre os materiais de polietileno (sacolas, luvas, etc.) fornecidos com este equipamento longe do alcance de bebês e crianças pequenas. Poderá ocorrer sufocamento se materiais de polietileno entrarem em contato com a boca ou nariz.***

⚠ CUIDADO:

- *Armazene toner (novo ou usado), embalagens de toner e outros componentes que ficam em contato com toner fora do alcance de crianças.*
- *Se você inalar toner novo ou usado, faça gargarejo com muita água e vá para um local com ar fresco. Se necessário, consulte um médico.*
- *Se o toner novo ou usado entrar em contato com os olhos, lave-os imediatamente com muita água. Se necessário, consulte um médico.*
- *Se você engolir toner novo ou usado, beba muita água para diluí-lo. Se necessário, consulte um médico.*
- *Ao remover papel atolado ou substituir o toner, tenha cuidado para não sujar suas roupas com toner (novo ou usado). Se o toner entrar em contato com suas roupas, lave a área manchada com água fria. A água quente faz com que o toner penetre no tecido e impossibilite a remoção da mancha.*
- *Ao remover papel atolado ou substituir o toner, tenha cuidado para que o toner (novo ou usado) não entre em contato com sua pele. Se o toner entrar em contato com sua pele, lave a área afetada com muita água e sabão.*
- *Não esmague nem aperte as embalagens de toner. Isso pode originar vazamento de toner e resultar em ingestão acidental ou sujar a pele, roupas e o chão.*
- *Ao substituir um recipiente de toner ou recipiente de toner usado ou consumíveis com toner, certifique-se de que o toner não respingue. Coloque os consumíveis usados em um saco após removê-los. Para consumíveis com tampa, certifique-se de que a tampa esteja fechada.*
- *Não tente imprimir em folhas grampeadas, papel alumínio, papel carbono ou qualquer tipo de papel condutor. Caso contrário, pode ocorrer incêndio.*
- *Mantenha cartões SD ou dispositivos USB de memória flash fora do alcance de crianças. Se uma criança engolir acidentalmente um cartão SD ou um dispositivo USB de memória flash, procure um médico imediatamente.*
- *Nossos produtos são fabricados para atender a altos padrões de qualidade e funcionalidade, e recomendamos que você só use os suprimentos descartáveis disponíveis em representantes autorizados.*

Etiquetas de segurança neste equipamento

Esta seção explica as etiquetas com informações de segurança no equipamento.

Locais das etiquetas de ⚠AVISO e ⚠CUIDADO

Este equipamento apresenta etiquetas de ⚠ AVISO e ⚠ CUIDADO nos locais mostrados abaixo. Por questões de segurança, siga as instruções e manuseie o equipamento conforme indicado.

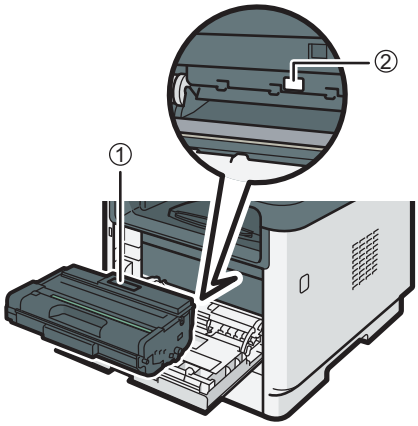

DYG001

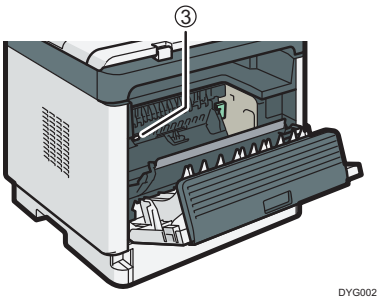

DYG002

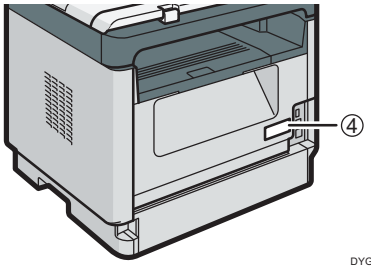

DYG003

Não incinere o toner nem as embalagens de toner. O pó do toner pode causar retorno de chama quando exposto a fogo aberto.
Não use um aspirador de pó para limpar o toner derramado (incluindo toner usado). O toner aspirado pode causar incêndio ou explosão devido ao contato elétrico que ocorre no interior do aspirador de pó. No entanto, é possível usar um aspirador de pó a prova de explosões.
Se o toner derramar no chão, varra-o lentamente e limpe o restante com um pano úmido.
Armazene toner (novo ou usado), embalagens de toner e outros componentes que ficam em contato com toner fora do alcance de crianças.

②

Não toque nas partes indicadas pelas etiquetas.
O interior do equipamento pode estar muito quente.

③

Não toque nas partes indicadas pelas etiquetas.
O interior do equipamento pode estar muito quente.

④

SP 330SFN/SP 3710SF

DYG212

O equipamento pesa aproximadamente 18 kg. Ao mover o equipamento, utilize as alças embutidas nas laterais e levante-o lentamente.

SP 330DN/SP 3710DN

O equipamento pesa aproximadamente 13 kg. Ao mover o equipamento, utilize as alças embutidas nas laterais e levante-o lentamente.

Símbolos dos botões de energia

Os significados dos símbolos dos botões deste equipamento são os seguintes:

- ⏻ : EM ESPERA

Leis e regulamentações

Proibição legal

Não copie nem imprima nenhum item para o qual a reprodução seja proibida por lei.
A cópia ou impressão dos seguintes itens é geralmente proibida pelas leis locais:
cédulas bancárias, selos fiscais, títulos, ações, cheques bancários, passaportes e carteiras de motorista.
A lista acima serve apenas como orientação, pois não é completa. Não assumimos responsabilidade por sua totalidade e precisão de informações. Se você tiver dúvidas sobre a legalidade de cópias ou impressões de determinados itens, consulte seu advogado.

Segurança relacionada a laser

Regulamentações do CDRH (Center for Devices and Radiological Health, Centro para Dispositivos e Saúde Radiológica)
Este equipamento atende aos requisitos do CFR 21, Subcapítulo J, para produtos a laser da classe 1. O equipamento contém vários diodos a laser AlGalnP, 15 miliwatts e comprimento de onda de 657-663 nanômetros para cada emissor. A divergência dos feixes do laser é de θ⊥ 19 graus (em média), θ// 9 graus (em média) e os feixes do laser são gerados pelo modo CW (Continuous Wave, Onda contínua).

CUIDADO:
O uso de controles, ajustes ou procedimentos diferentes daqueles especificados neste manual pode resultar em exposição perigosa à radiação.

Instruções importantes de segurança

Ao usar seu equipamento telefônico, precauções básicas de segurança devem ser sempre seguidas para reduzir o risco de incêndio, choque elétrico e ferimentos pessoais, incluindo:

1. Não use este produto próximo a água, por exemplo, perto de uma banheira, pia, tanque, porão úmido ou piscina.

2. Evite usar um telefone (que não seja sem fio) durante tempestades elétricas. Há um risco remoto de choque elétrico causado pelos raios.

3. Não use o telefone para reportar vazamento de gás, estando próximo ao vazamento.

4. Use somente o fio elétrico e as baterias/pilhas indicadas neste manual. Não descarte baterias/pilhas no fogo. Eles podem explodir. Consulte as leis locais para saber se há instruções especiais de descarte.

GUARDE ESSAS INSTRUÇÕES

Notas sobre o uso seguro deste equipamento

Para usar este equipamento, recomendam-se os seguintes procedimentos:

- **Instalar este equipamento em uma rede protegida por firewall.**
- **Especificar seu endereço IP privado.**
- **Alterar a senha do administrador do equipamento.**

A alteração da senha do administrador do equipamento evita modificações no equipamento feitas via acesso não autorizado pela Internet.

Usar um endereço IP privado

Um endereço IP é uma identificação numérica atribuída a dispositivos conectados à rede. Um endereço IP usado para conexão com a Internet é um "endereço IP global", e um endereço IP usado para conexão de rede em um ambiente local como uma empresa é um "endereço IP privado". Se um endereço IP especificado para um equipamento for um endereço IP global, uma quantidade indefinida de usuários de Internet poderá acessar o equipamento, de modo que serão maiores os riscos de vazamento de informações por meio de acesso ilegal, fora do ambiente em que o equipamento está localizado. No entanto, se um endereço IP privado for especificado para um equipamento, apenas os usuários em uma rede local, como uma rede local corporativa, poderão acessar o equipamento. A menos que exista alguma razão específica, determine um endereço IP privado para o equipamento. É possível selecionar um endereço IP privado dentro dos seguintes intervalos de endereços:

Intervalos de endereços IP privados

- **10.0.0.0-10.255.255.255**
- **172.16.0.0-172.31.255.255**
- **192.168.0.0-192.168.255.255**

Consignes de sécurité

Introduction

Ce manuel contient des informations détaillées sur le fonctionnement de cet appareil et des remarques sur son utilisation. Pour votre sécurité, il est fortement conseillé de lire attentivement le présent manuel avant d'utiliser cet appareil. Conservez-le à portée de main pour pouvoir le consulter rapidement.

Source d'alimentation

120 V-127 V, 7,7 A, 60 Hz
Veillez à raccorder le câble d'alimentation à une source d'alimentation du type décrit ci-dessus.

Consignes de sécurité pour cet appareil

Ce chapitre décrit les principes de sécurité.

Symboles de sécurité pour cet appareil

Les significations des symboles de sécurité de cet appareil sont les suivantes :

	Attention		Ne pas utiliser d'aspirateur
	Ne pas toucher		À conserver hors de portée des enfants.
	Ne pas jeter au feu		
	Attention, surface chaude		

Sécurité durant l'utilisation

Cette section décrit les étiquettes d'informations de cet appareil relatives à la sécurité.

⚠ AVERTISSEMENT :

- ***Indique une situation qui peut s'avérer dangereuse et causer des blessures graves, voire mortelles, si les instructions ne sont pas respectées.***

⚠ ATTENTION :

- *Indique une situation qui peut s'avérer dangereuse et causer des blessures superficielles ou des dégâts matériels si les instructions ne sont pas respectées.*

Environnements dans lesquels l'appareil peut être utilisé

⚠ AVERTISSEMENT :

- ***N'utilisez pas d'aérosols inflammables ou de solvants à proximité de l'appareil. Évitez également de placer ces objets à proximité de l'appareil. Cela risque de provoquer un incendie ou une électrocution.***
- ***Ne placez pas de vases, de pots de fleur, de tasses, de produits de toilette, de médicaments, d'objets en métal de petite taille ou de récipients remplis d'eau ou de tout autre liquide, sur l'appareil ou à proximité de celui-ci. Si un liquide se renverse ou si de tels objets ou substances tombent dans l'appareil, cela risque de causer un incendie ou l'électrocution de l'utilisateur.***

⚠ ATTENTION :

- *Éloignez-le de l'humidité et de la poussière. Dans le cas contraire, un incendie ou une décharge électrique peut se produire.*
- *Ne placez pas l'appareil sur une surface instable ou inclinée. S'il tombe, il peut provoquer des blessures.*
- *Ne placez aucun objet lourd sur l'appareil. Si tel est le cas, cela peut faire basculer l'appareil et causer des blessures.*
- *Assurez-vous que la pièce dans laquelle vous utilisez l'appareil est spacieuse et suffisamment aérée. Il est important de bien ventiler la pièce, en particulier si vous utilisez souvent l'appareil.*
- *Stockez l'appareil dans un endroit où les conditions environnementales sont optimales. Le fait d'utiliser l'appareil dans un environnement en dehors des plages d'humidité et de température recommandées*

constitue un risque d'incendie électrique. Faites en sorte que la zone autour de la prise soit exempte de poussières. Toute accumulation de poussière constitue un risque d'incendie électrique.

- *N'obstruez pas les orifices de ventilation de l'appareil. Vous risquez de provoquer un incendie en raison de la surchauffe des composants internes.*

Manipulation des cordons et fiches d'alimentation

⚠ AVERTISSEMENT :

- ***N'utilisez pas de source électrique autre que celles qui correspondent aux caractéristiques indiquées dans le présent manuel. Cela risque de provoquer un incendie ou une électrocution.***
- ***N'utilisez aucune fréquence différente des caractéristiques indiquées. Cela risque de provoquer un incendie ou une électrocution.***
- ***N'utilisez pas d'adaptateurs multiprise. Cela risque de provoquer un incendie ou une électrocution.***
- ***N'utilisez pas de rallonges. Cela risque de provoquer un incendie ou une électrocution.***
- ***N'utilisez pas de cordons d'alimentation endommagés, rompus ou modifiés. De plus, n'utilisez pas de cordons d'alimentation qui ont été coincés sous des objets lourds, qui ont été tordus ou sur lesquels on a exercé une traction trop forte. Cela risque de provoquer un incendie ou une électrocution.***
- ***Le fait de toucher les broches de la fiche du cordon d'alimentation avec un objet métallique présente un risque d'incendie ou d'électrocution.***
- ***Le cordon d'alimentation fourni est destiné uniquement à cet appareil. Ne l'utilisez avec aucun autre appareil. Cela risque de provoquer un incendie ou une électrocution.***
- ***Il est dangereux de manipuler la fiche du cordon d'alimentation avec les mains mouillées. Cela risque de provoquer une électrocution.***
- ***Si le cordon d'alimentation est endommagé et que ses fils sont visibles ou rompus, consultez le SAV pour le remplacer. L'utilisation de cordons d'alimentation endommagés risque de provoquer un incendie ou une électrocution.***
- ***Assurez-vous de débrancher l'appareil de la prise murale au moins une fois par an et de vérifier les points suivants :***
  - ***Il y a des marques de brûlures sur la prise.***
  - ***Les broches de la prise sont déformées.***
- ***Dans l'une des conditions ci-dessus, n'utilisez pas la prise et consultez votre revendeur ou le SAV. L'utilisation de la prise risque de provoquer un incendie ou une électrocution.***
- ***Assurez-vous de déconnecter le cordon d'alimentation de la prise murale au moins une fois par an et de vérifier les points suivants :***
  - ***Les fils internes du cordon d'alimentation sont à nu, cassés, etc.***
  - ***Le revêtement du cordon d'alimentation présente une fissure ou une bosse.***
  - ***Lorsque le cordon d'alimentation est courbé, l'alimentation se coupe.***
  - ***Une partie du cordon d'alimentation devient chaude.***
  - ***Le cordon d'alimentation est endommagé.***
- ***Dans l'un de ces cas, n'utilisez pas le cordon d'alimentation et consultez votre revendeur ou le SAV. L'utilisation du cordon d'alimentation risque de provoquer un incendie ou une électrocution.***

⚠ ATTENTION :

- *Si cet appareil n'est pas utilisé pendant une période prolongée, plusieurs jours ou plus, débranchez le cordon d'alimentation de la prise murale.*
- *Lors de toute opération de maintenance sur l'appareil, débranchez toujours le cordon d'alimentation de la prise murale.*
- *Lorsque vous débranchez le cordon d'alimentation de la prise murale, tirez toujours sur la fiche et non sur le câble. Tirer sur le cordon peut endommager celui-ci. L'utilisation de cordons d'alimentation endommagés risque de provoquer un incendie ou une électrocution.*
- *Au moins une fois par an, débranchez la prise de la prise murale et nettoyez les broches ainsi que la zone qui les entoure. L'accumulation de poussière sur la prise constitue un risque d'incendie.*
- *Veillez à enfoncer complètement la fiche du cordon d'alimentation dans la prise murale. Des fiches partiellement enfoncées constituent des connexions instables pouvant conduire à une accumulation dangereuse de chaleur.*

Manipulation de l'appareil

⚠ AVERTISSEMENT :

- ***Veillez à placer l'appareil le plus près possible d'une prise murale. Ceci permet de débrancher facilement le cordon d'alimentation en cas d'urgence.***
- ***Si l'appareil dégage de la fumée ou des odeurs, ou s'il se comporte de manière inhabituelle, vous devez le mettre immédiatement hors tension. Une fois l'appareil hors tension, veillez à débrancher la fiche du cordon d'alimentation depuis***

la prise murale. Consultez alors le SAV et indiquez le problème. N'utilisez pas l'appareil. Cela risque de provoquer un incendie ou une électrocution.

- ***Si des objets métalliques, de l'eau ou tout autre liquide pénètrent à l'intérieur de cet appareil, vous devez le mettre immédiatement hors tension. Une fois l'appareil hors tension, veillez à débrancher la fiche du cordon d'alimentation depuis la prise murale. Consultez alors le SAV et indiquez le problème. N'utilisez pas l'appareil. Cela risque de provoquer un incendie ou une électrocution.***
- ***Ne touchez pas cet appareil en cas de foudroiement à proximité. Cela risque de provoquer une électrocution.***
- ***La section suivante fournit des explications relatives aux messages d'avertissement se trouvant sur les sachets en plastique utilisés pour le conditionnement du produit.***
  - ***Conservez à tout moment les matériaux en polyéthylène (sachets, gants, etc.) fournis avec cet appareil hors de portée des bébés et enfants en bas âge. Le fait de porter ces matériaux en polyéthylène à la bouche ou au nez peut causer un étouffement.***

⚠ ATTENTION :

- *Prenez garde de ne pas vous coincer les doigts quand vous ouvrez ou fermez le capot .*
- *Débranchez le cordon d'alimentation de la prise de courant murale avant de déplacer l'appareil. Lors du déplacement de l'appareil, vous devez vous assurer que le cordon d'alimentation n'est pas endommagé sous l'appareil. Le non-respect de ces consignes de sécurité risque de provoquer un incendie ou une électrocution.*
- *Si vous devez déplacer l'appareil lorsque l'unité de magasin papier en option est fixée, n'appuyez pas sur la section supérieure de l'unité principale, sous peine de détacher l'unité de magasin papier en option, et de risquer de vous blesser.*
- *Lorsque vous déplacez l'appareil, utilisez ses poignées latérales, et soulevez-le lentement. Si vous laissez tomber l'appareil, vous pourriez l'endommager ou vous blesser.*
  - *Les SP 330DN/SP 3710DN pèsent environ 13 kg (28.7lb.).*
  - *Les SP 330SFN/SP 3710SF pèsent environ 18 kg (39.7lb.).*
- *Ne regardez pas directement dans la lampe. Cela risquerait d'endommager vos yeux.*

Manipulation de l'intérieur de l'appareil

⚠ AVERTISSEMENT :

- ***Enlevez uniquement les capots ou vis explicitement indiqués dans ce manuel. À l'intérieur de cet appareil se trouvent des composants à haute tension pouvant présenter des risques d'électrocution ainsi que des composants laser pouvant provoquer une cécité. Prenez contact avec votre technicien ou représentant si l'un des composants internes nécessite une maintenance, un réglage ou une réparation.***
- ***N'essayez pas de démonter ou de modifier cet appareil. Cela risque de provoquer des brûlures et une électrocution. Nous rappelons que l'exposition aux composants laser à l'intérieur de cet appareil peut provoquer une cécité.***

⚠ ATTENTION :

- *Certains composants internes de cet appareil peuvent devenir très chauds. Pour cette raison, soyez prudent lorsque vous retirez du papier coincé. Dans le cas contraire, vous pouvez vous brûler.*
- *Lors du retrait du papier coincé, assurez-vous de ne pas vous coincer les doigts et de ne pas vous blesser.*
- *Lorsque vous chargez du papier, veillez à ne pas vous coincer les doigts et ne pas vous blesser.*
- *Bien que des mesures de sécurité aient été mises en place afin d'éviter les accidents, vous ne devez pas toucher les rouleaux de l'appareil pendant le fonctionnement. Vous pourriez vous blesser.*

Manipulation des consommables de l'appareil

⚠ AVERTISSEMENT :

- ***Ne brûlez pas le toner (usagé ou neuf) ou les récipients de toner. Vous risqueriez de vous brûler. Le toner s'enflamme au contact d'une flamme nue.***
- ***Ne stockez pas le toner (usagé ou neuf) ou les récipients de toner près de flammes nues. Vous risqueriez de vous brûler et de provoquer un incendie. Le toner s'enflamme au contact d'une flamme nue.***
- ***N'utilisez pas d'aspirateur pour éliminer le toner éparpillé (y compris le toner usagé). Le toner aspiré peut provoquer un incendie ou une explosion en raison du vacillement du contact électrique à l'intérieur de l'aspirateur. Toutefois, il est possible d'utiliser un aspirateur antidéflagrant et à l'épreuve des explosions de poussières. Si le toner est renversé sur le plancher, nettoyez soigneusement le toner déversé à l'aide d'un chiffon humide afin de ne pas l'éparpiller.***
- ***La section suivante fournit des explications relatives aux messages***

d'avertissement se trouvant sur les sachets en plastique utilisés pour le conditionnement du produit.

- ***Conservez à tout moment les matériaux en polyéthylène (sachets, gants, etc.) fournis avec cet appareil hors de portée des bébés et enfants en bas âge. Le fait de porter ces matériaux en polyéthylène à la bouche ou au nez peut causer un étouffement.***

⚠ ATTENTION :

- *Stockez le toner (neuf ou usagé), les récipients de toner, ainsi que tout objet ou pièce ayant été en contact avec du toner hors de portée enfants.*
- *En cas d'inhalation de toner usagé ou non, gargarisez avec beaucoup d'eau et allez à l'air frais. Si nécessaire, consultez un médecin.*
- *Si le toner, usagé ou non, atteint vos yeux, rincez immédiatement avec beaucoup d'eau. Si nécessaire, consultez un médecin.*
- *Si vous avalez du toner, usagé ou non, diluez la quantité avalée en buvant beaucoup d'eau. Si nécessaire, consultez un médecin.*
- *Lorsque vous retirez du papier coincé ou remplacez le toner, évitez de mettre du toner (neuf ou usagé) sur vos vêtements. En cas de contact du toner avec vos vêtements, lavez la zone affectée à l'eau froide. L'eau chaude fixe le toner dans le tissu et empêche d'éliminer la tache.*
- *Lorsque vous retirez du papier coincé ou remplacez le toner, évitez de répandre du toner (neuf ou usagé) sur votre peau. En cas de contact du toner avec la peau, lavez abondamment la zone affectée avec de l'eau et du savon.*
- *N'écrasez ou ne comprimez pas les récipients de toner. Le cas échéant, le toner peut se renverser, salissant vos vêtements, votre peau et le sol, et entraînant éventuellement une ingestion accidentelle.*
- *Lorsque vous remplacez du toner, une cartouche de toner usagé ou des consommables contenant du toner, assurez-vous que vous ne faites pas d'éclaboussures de toner. Placez les consommables usagés dans un sac après les avoir retirés. Dans le cas de consommables dotés d'un couvercle, assurez-vous que le couvercle est fermé.*
- *N'essayez pas d'imprimer sur des feuilles agrafées, du papier d'aluminium, du papier-carbone ou tout type de papier conducteur. Vous risqueriez de provoquer un incendie.*
- *Conservez les cartes SD ou clés USB hors de portée des enfants. En cas d'ingestion accidentelle d'une carte SD ou d'une clé USB par un enfant, consultez immédiatement un médecin.*
- *Nos produits étant conçus pour répondre à des normes strictes de qualité et de fonctionnalité, nous vous recommandons donc d'utiliser exclusivement des consommables fournis par un revendeur agréé.*

Étiquettes de sécurité de cet appareil

Cette section décrit les étiquettes d'informations de cet appareil relatives à la sécurité.

Emplacements des étiquettes ⚠ AVERTISSEMENT et ⚠ ATTENTION

Cet appareil dispose d'étiquettes pour les mentions ⚠AVERTISSEMENT et ⚠ATTENTION aux emplacements indiqués ci-dessous. Pour des raisons de sécurité, respectez les instructions et manipulez l'appareil tel qu'indiqué.

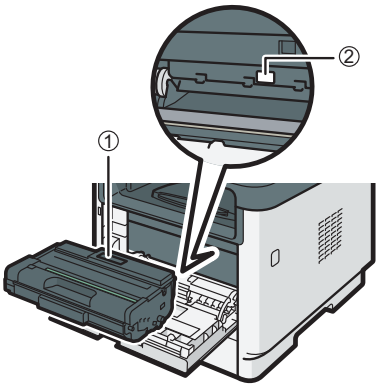

DYG001

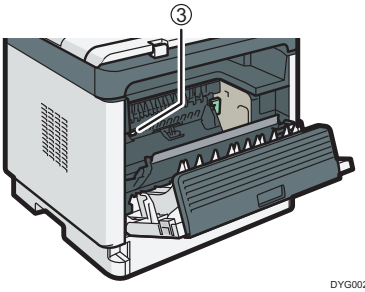

DYG002

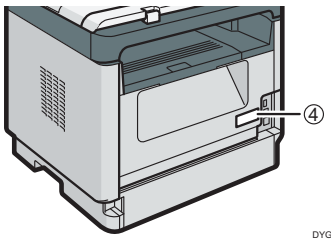

DYG003

①

Ne brûlez pas du toner usagé ou les cartouches de toner. La poussière de toner peut provoquer un retour de flamme lorsqu'elle est exposée à une flamme nue.
N'utilisez pas d'aspirateur pour aspirer le toner éparpillé (y compris le toner usagé). Le toner aspiré peut provoquer un incendie ou une explosion en raison du vacillement du contact électrique à l'intérieur de l'aspirateur. Néanmoins, il est possible d'utiliser un aspirateur conçu spécialement pour éviter les explosions de poussière.
Si du toner est épapillé sur le sol, balayez-le lentement et nettoyez ce qui reste avec un chiffon humide.
Stockez le toner (neuf ou usagé), les récipients de toner, ainsi que tout objet ou pièce ayant été en contact avec du toner hors de portée enfants.

②

Ne touchez pas les parties indiquées par cette étiquette.
L'intérieur de l'appareil peut être très chaud.

③

Ne touchez pas les parties indiquées par cette étiquette.
L'intérieur de l'appareil peut être très chaud.

④

SP 330SFN/SP 3710SF

DYG212

L'appareil pèse environ 18,0 kg (39,7 lb.). Lorsque vous déplacez l'appareil, utilisez ses poignées latérales, et soulevez-le lentement.

Français

SP 330DN/SP 3710DN

L'appareil pèse environ 13 kg (28,7 lb.). Lorsque vous déplacez l'appareil, utilisez ses poignées latérales, et soulevez-le lentement.

Symboles du bouton d'alimentation

Les significations des symboles pour les interrupteurs de cet appareil sont les suivantes :

- ⏻ : VEILLE

Lois et réglementations

Interdictions prévues par la loi

Ne copiez ou n'imprimez pas des documents dont la reproduction est interdite par la loi.
Copier ou imprimer les éléments suivants est en règle générale interdit par les autorités locales :
billets de banques, timbres fiscaux, obligations, certificats d'actions, traites bancaires, chèques, passeports et permis de conduire.
La liste précédente est donnée à titre d'exemple et n'est en aucun cas exhaustive. Nous déclinons toute responsabilité en cas de liste incomplète ou inexacte. Si vous avez des questions concernant le droit de copier ou d'imprimer certains éléments, consultez un conseiller juridique.

Sécurité laser

Réglementations CDRH
Cet appareil est conforme aux exigences du CFR, Titre 21, Sous-chapitre J relatif aux produits laser de classe 1.
Cet appareil est équipé de plusieurs diodes laser AlGalnP de 15 milliwatts et d'une longueur d'onde de 657 à 663 nanomètres pour chaque émetteur.
La divergence des faisceaux laser est de $\theta\perp$ 19° (en moyenne), $\theta//$ 9° (en moyenne), les faisceaux laser sont générés en mode Onde entretenue.

ATTENTION :
Recourir à toute autre procédure en termes de commandes, réglages ou performances que celles décrites dans ce manuel peut vous exposer dangereusement à des radiations.

Instructions de sécurité importantes

When using your telephone equipment, basic safety precautions should always be followed to reduce the risk of fire, electric shock and injury to persons, including the following:

1. N'utilisez pas ce produit à proximité de l'eau, par exemple près d'une baignoire, d'un lavabo, d'un évier ou d'une cuve de lessivage, dans un sous-sol humide ou près d'une piscine.

2. Évitez d'utiliser le téléphone (autre qu'un terminal filaire) durant un orage électrique. There may be a remote risk of electric shock from lightning.

3. N'utilisez pas le téléphone pour signaler une fuite de gaz s'il se trouve à proximité de la fuite.

4. Utilisez uniquement le cordon électrique et les batteries indiqués dans le présent manuel. Ne jetez pas les batteries au feu. Elles pourraient exploser. Vérifiez la réglementation locale pour vous renseigner sur les instructions de mise au rebut particulières.

VEUILLEZ CONSERVER CES INSTRUCTIONS.

Remarques sur l'utilisation de cet appareil en toute sécurité

Pour vous servir de cet appareil, il est recommandé de prendre les mesures suivantes :

- **Installer cet appareil sur un réseau protégé par un pare-feu.**
- **Renseigner son adresse IP privée.**
- **Modifier le mot de passe pour l'administrateur machine.**

La modification du mot de passe de l'administrateur machine peut éviter les altérations de l'appareil par accès internet non autorisé.

Utilisation d'une adresse IP privée

L'adresse IP est un numéro assigné aux appareils qui se connectent au réseau. Une adresse IP utilisée pour la connexion à Internet s'appelle une « adresse IP globale », tandis qu'une adresse IP utilisée pour se connecter à un réseau local dans un environnement restreint tel qu'une entreprise s'appelle une « adresse IP privée ». Si une adresse IP renseignée pour un appareil est une adresse IP globale, un certain nombre d'internautes peut alors avoir accès à l'appareil, d'où un plus grand risque de fuite d'information par des accès illégaux situés en-dehors de l'environnement où se situe l'appareil. En revanche, si une adresse IP privée est renseignée pour l'appareil, seuls les utilisateurs inclus dans le réseau local, par exemple un LAN d'entreprise, peuvent accéder à l'appareil. À moins d'une raison contraire, renseignez une adresse IP privée pour l'appareil. Il est possible de sélectionner une adresse IP privée dans les plages suivantes :

Plages d'adresses IP privées

- **10.0.0.0-10.255.255.255**
- **172.16.0.0-172.31.255.255**
- **192.168.0.0-192.168.255.255**

© 2018
Printed in China
EN US ES ES PT BR FR FR
M0C4-8500