beddit

SOLVING SLEEP

USER GUIDE

Mobile device compatibility

iPhone 5s or later
iOS 12 or later

List of compatible devices at www.beddit.com

Download on the App Store

Bluetooth® SMART

What this package contains

1. The Beddit Sleep Monitor
2. USB power adapter
3. User Guide

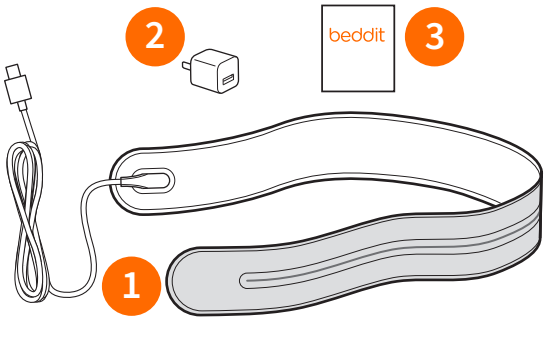

The Beddit Sleep Monitor is not a medical device. It is not designed or intended for use in the diagnosis of disease or other conditions, or for the cure, mitigation, treatment, or prevention of a disease.

© 2018 Apple Inc. All Rights Reserved. Beddit, Apple, the Apple logo, and iPhone are trademarks of Apple Inc., registered in the U.S. and other countries. App Store is a service mark of Apple Inc., registered in the U.S. and other countries. All other trademarks are the property of their respective owners. 1 year Limited Manufacturer's Warranty.

Apple Inc.
One Apple Park Way
Cupertino, California 95014 USA
Designed by Beddit in California
Manufactured in China

QUICK START

1

Download on the
App Store

2

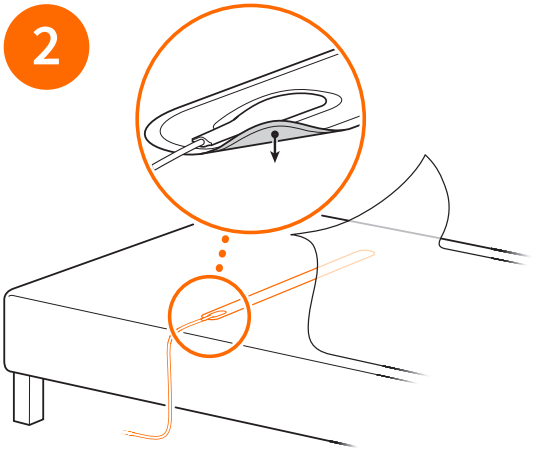

Place the sensor across the mattress with the dark side down.

3

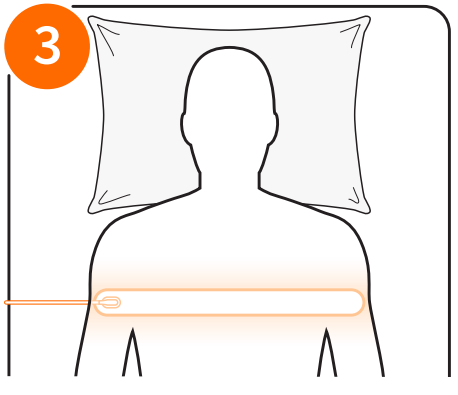

Position the sensor at chest level and away from your pillow.

4

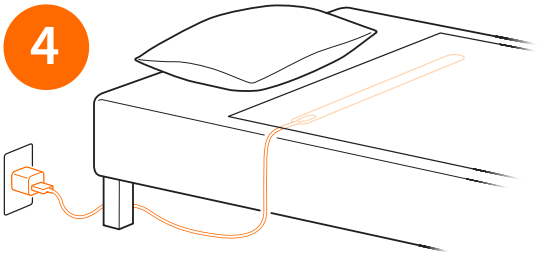

Cover the sensor with your fitted sheet and plug into a wall socket.

1. Download the Beddit app for your iPhone from the App Store.
The app will guide you through the following steps to complete the setup of your Beddit Sleep Monitor and is needed to collect sleep measurements.

The app will be offered only in the English language.

2. Place the sensor under the sheets with the dark, rubber side facing down.
It will be easier to place your sensor if you remove the bedding from your sleeping area. If you have a mattress pad or protector, place the sensor on top of it so that there is nothing between the sensor and your bedsheet.

3. Position the sensor at chest level so that your pillows will not cover it.
The sensor should be centered around your sleeping area. If you sleep with someone, position the sensor on your side of the bed.

A portion of the cable will rest on top of the mattress. Keep the end of the sensor away from the edge of the bed.

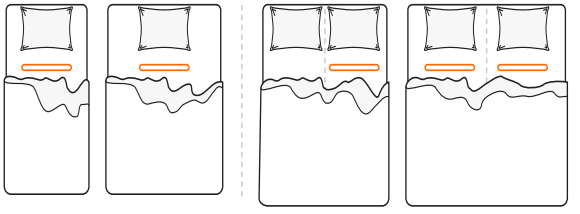

1 person 2 people

4. Plug the USB cable and its provided power adapter into a wall socket and cover the sensor with a fitted sheet.
To avoid tripping, route the cable to the side and behind the bed. Make sure that the cable is not bent awkwardly or strained.

5. Use the Beddit app to connect to your sensor using Bluetooth.
If you aren't sure which device to select, you can find the ID number of your Beddit Sleep Monitor on the cable close to the sensor.

Additional resources and services
For troubleshooting and frequently asked questions, browse our Help Center at beddit.com/faq.

Important handling information

1. Do not wash the sensor. Doing so will ruin your device and void your warranty.
2. To wash the fabric sleeve, detach the plug from the power adapter and remove the sensor and cable from the sleeve through the slit on the dark, rubber side of the sleeve. After the sensor has been removed, it is safe to clean the sleeve by hand wash and air dry only. Do not wash the sleeve in a washing machine or dry it in a dryer. Doing so will ruin it and void your warranty. Be sure the sleeve is completely dry before reinserting the sensor into the sleeve.
3. When inserting the sensor into the sleeve, the cable should go through the long slit on the sleeve's dark, rubber side and come out of the opening at the end of the sleeve. The black side of the cable (where it meets the sensor) should face down. If placed properly, the sleep monitor will lie flat in the sleeve.
4. When making your bed, use caution to avoid damaging the cable or the sensor. If you have an adjustable mattress or a rollaway bed, do not fold the sleep monitor or its cable into the bed.
5. Your Beddit Sleep Monitor includes a power adapter. Using the USB port on a laptop or with other electronics could result in damage to your sleep monitor, electronics, or data.
6. Your Beddit Sleep Monitor works best if no metallic (or conductive) objects are placed on top of the sensor, because these may lead to inaccurate results and false in-bed detection.
7. Do not disassemble or attempt to repair the sensor, cable, or power adapter. If there is a defect covered by the warranty, we will replace the defective part or refund your money. See the warranty terms and limitations.

Visit beddit.com/faq for additional support.

Important safety information

Failure to follow these safety instructions could result in fire, electric shock, injury, or damage to your Beddit Sleep Monitor or other property. Before using your sleep monitor, read all the safety information below.

Not a medical device The Beddit Sleep Monitor is not a medical device. It is not designed or intended for use in the diagnosis of disease or other conditions, or for the cure, mitigation, treatment, or prevention of a disease.

The Beddit Sleep Monitor should not be used as a baby monitor. It will not warn you of any sleeping problems your infant may have, such as if your infant stops breathing, nor will it prevent sudden infant death syndrome.

Trip hazards Use caution when placing the cable of the sleep monitor to avoid trip hazards.

Choking hazards Do not use the Beddit Sleep Monitor with infants or children. Death or injury could result from the sensor or cable entangling around a child's neck.

If your sleeping habits put you at risk of entangling the sensor or cable around your neck, do not use the Beddit Sleep Monitor.

Exposure to liquid Don't use the power adapter in wet locations, such as near a sink, bathtub, or shower stall, and don't connect or disconnect the power adapter with wet hands.

Repairing Do not disassemble or attempt to repair the sensor, cable, or power adapter, because there are no repairs that can be performed safely at home.

Power adapter safety Always allow adequate ventilation around the power adapter and use care when handling it. Use common sense to avoid situations where your skin is in prolonged contact with the power adapter when it's plugged into a power source. For example, don't sleep with the power adapter. Take special care if you have a physical condition that affects your ability to detect heat against your body.

LIMITED WARRANTY - USA

Your Beddit Sleep Monitor consists of a Bluetooth-enabled sensor, a USB power adapter, and a mobile app, which you must download separately. This Limited Warranty covers only the sensor and power adapter.

This Limited Warranty is applicable in the United States of America and its territories.

What is covered

Beddit warrants the sensor and power adapter against defects in materials and workmanship under normal use for one year from the date of original purchase by the end user.

What is not covered

This Limited Warranty does not apply to normal wear and tear or damage caused by any of the following: misuse (including failure to follow product documentation), neglect, disassembly, washing in the washing machine or drying in the dryer, pets, water or liquid spills, alterations, unauthorized repairs, and external causes such as thermal or environmental conditions. Beddit does not provide any warranty for the mobile app or the device that runs the app. This Limited Warranty does not guarantee that the use of your Beddit Sleep Monitor with the mobile app will be uninterrupted or error free.

Exclusive Remedy

If a defect arises and you return the product during the one-year warranty period, it will be at our sole discretion, and to the extent permitted by law, either to replace the defective part with a new or refurbished one that is functionally at least equivalent to yours or to refund all or part of the amount you paid. If we replace the product, the replaced product will continue to be warranted for the remaining time of the original warranty period. All returned parts for which you have received a refund or replacement will become the property of Beddit.

THIS LIMITED WARRANTY IS THE ONLY EXPRESS WARRANTY BEDDIT PROVIDES FOR BEDDIT PRODUCTS, AND THE ABOVE REMEDY IS YOUR SOLE REMEDY. TO THE MAXIMUM EXTENT PERMITTED BY APPLICABLE LAW, BEDDIT EXPRESSLY DISCLAIMS ALL OTHER WARRANTIES AND REMEDIES OF ANY KIND, WHETHER EXPRESS, STATUTORY, OR IMPLIED, EXCEPT THAT ANY IMPLIED WARRANTIES OF MERCHANTABILITY AND FITNESS FOR A PARTICULAR PURPOSE ARE LIMITED IN DURATION TO THE ONE-YEAR PERIOD OF THIS EXPRESS WARRANTY.

Some states do not allow limitations on how long an implied warranty lasts, so the above limitation may not apply to you.

LIMITATIONS AND EXCLUSIONS

YOU EXPRESSLY UNDERSTAND AND AGREE THAT, TO THE MAXIMUM EXTENT PERMITTED BY APPLICABLE LAW, BEDDIT SHALL NOT BE LIABLE TO YOU UNDER ANY THEORY OF LIABILITY— WHETHER CONTRACT, TORT (INCLUDING NEGLIGENCE) OR OTHERWISE—FOR ANY INDIRECT, INCIDENTAL, SPECIAL, CONSEQUENTIAL, OR EXEMPLARY DAMAGES THAT MAY BE INCURRED BY YOU IN CONNECTION WITH BEDDIT PRODUCTS OR THESE TERMS, INCLUDING ANY LOSS OF DATA, WHETHER OR NOT BEDDIT OR ITS REPRESENTATIVES HAVE BEEN ADVISED OF OR SHOULD HAVE BEEN AWARE OF THE POSSIBILITY OF ANY SUCH LOSSES ARISING. YOU EXPRESSLY UNDERSTAND AND AGREE THAT, TO THE MAXIMUM EXTENT PERMITTED BY APPLICABLE LAW, BEDDIT'S TOTAL LIABILITY IN CONNECTION WITH BEDDIT PRODUCTS OR THIS LIMITED WARRANTY WILL NOT EXCEED THE PURCHASE PRICE THAT YOU ACTUALLY PAID FOR YOUR BEDDIT PRODUCTS.

Some states do not allow the exclusion or limitation of incidental or consequential damages, so the above limitation or exclusion may not apply to you.

Repairs
There are no repairs that you can safely perform on the sensor or power adapter. All repairs are unauthorized and will void this Limited Warranty.

How to obtain warranty service
You must present the following information to make a warranty claim: (i) the serial number of your product and (ii) your purchase receipt or other proof of the date purchased.

To make a warranty claim, if you purchased the product directly from Beddit, please visit beddit.com/contact for warranty service. If you purchased the product from an authorized dealer, contact the dealer where you purchased the product.

No employee or representative of Beddit or any third party is authorized to modify, extend, or add to this Limited Warranty. If any term of this Limited Warranty is held to be illegal or unenforceable, the remaining terms of this Limited Warranty will remain in full force and effect.

This warranty gives you specific legal rights, and you may also have other rights which vary from state to state.

LIMITED WARRANTY SUMMARY

This limited warranty is applicable globally except in the USA. Beddit warrants the included sensor and power adapter against defects in materials and workmanship for one year from the date of original retail purchase. Beddit does not warrant against normal wear and tear, nor damage caused by accident or abuse. To obtain service visit beddit.com/contact if you bought it from Beddit, or contact the authorized dealer from whom you purchased it including the product model, full address and contact information and proof of purchase—available service options depend on the country in which service is requested. Call charges and international shipping charges may apply. Full terms and detailed information about obtaining service are available at support.apple.com.

Warranty benefits are in addition to rights provided under local consumer laws.

BEDDIT ONE-YEAR LIMITED WARRANTY FOR AUSTRALIAN CUSTOMERS

Our goods come with guarantees that cannot be excluded under the Australian Consumer Law. You are entitled to a replacement or refund for a major failure and for compensation for any other reasonably foreseeable loss or damage. You are also entitled to have the goods repaired or replaced if the goods fail to be of acceptable quality and the failure does not amount to a major failure. Apple Pty Ltd,
PO Box A2629, Sydney South,
NSW 1235. Tel: 133-622

Compatibilité des appareils mobiles

iPhone 5s ou ultérieur
iOS 12 ou ultérieur

Liste des appareils compatibles publiée sur www.beddit.com

Download on the App Store

Bluetooth® SMART

Contenu du coffret

1. Beddit Sleep Monitor
2. Adaptateur secteur USB
3. Guide de l'utilisateur

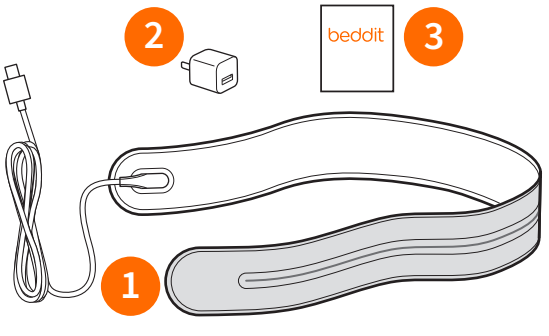

Le Beddit Sleep Monitor n'est pas un appareil médical. Il n'est ni conçu ni prévu pour diagnostiquer une maladie ou un autre état de santé, ni pour guérir, atténuer, traiter ou prévenir une maladie.

© 2018 Apple Inc. Tous droits réservés. Beddit, Apple, le logo Apple et iPhone sont des marques d'Apple Inc., déposées aux États-Unis et dans d'autres pays. App Store est une marque de service d'Apple Inc., déposée aux États-Unis et dans d'autres pays. Toutes les autres marques commerciales constituent la propriété de leurs détenteurs respectifs. Garantie fabricant limitée de 1 an.

Apple Inc.
One Apple Park Way
Cupertino, California 95014
États-Unis
Designed by Beddit in California
Manufactured in China

DÉMARRAGE RAPIDE

1

Download on the App Store

2

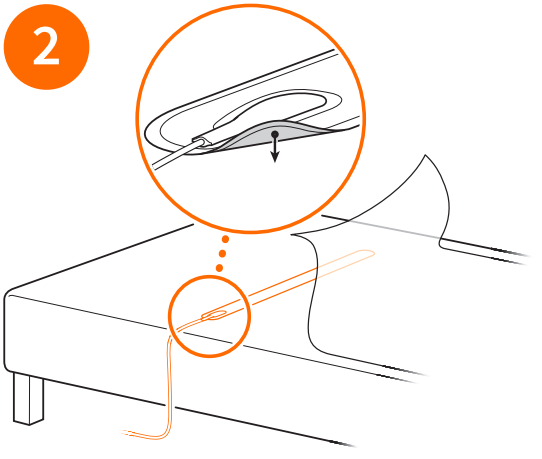

Placez le capteur sur le matelas, côté sombre vers le bas.

3

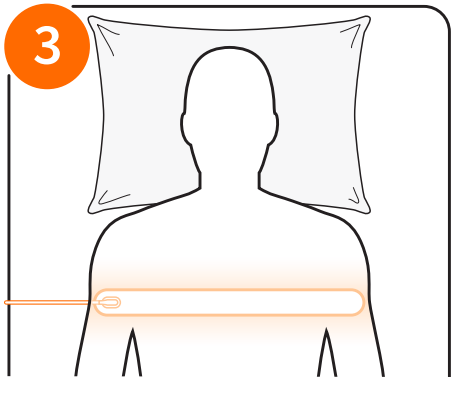

Placez le capteur au niveau de la poitrine et éloigné de votre coussin.

4

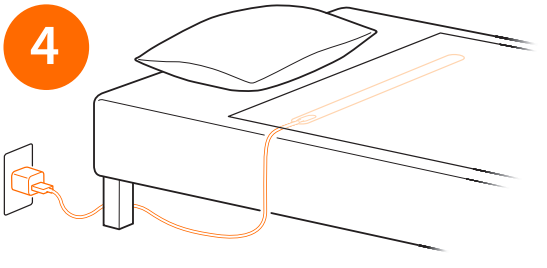

Couvrez le capteur de votre drap et branchez-le sur une prise secteur.

1. Téléchargez l'app Beddit pour votre iPhone à partir de l'App Store.
L'app vous guide lors des étapes de configuration de votre Beddit Sleep Monitor et est nécessaire pour recueillir les mesures du sommeil.

L'app sera offerte uniquement en anglais.

2. Placez le capteur sous les draps, côté sombre en caoutchouc vers le bas.
Il s'avère plus simple de positionner votre capteur si vous retirez le linge de lit de votre zone de sommeil. Si vous utilisez un sur-matelas ou une housse, placez le capteur dessus de sorte que rien ne se trouve entre le capteur et votre drap.

3. Placez le capteur au niveau de la poitrine de sorte que vos coussins ne le recouvrent pas.
Le capteur doit être centré sur votre zone de sommeil. Si vous dormez avec quelqu'un, placez le capteur de votre côté du lit.

Une section du câble doit reposer sur le matelas. Éloignez l'extrémité du capteur du bord du lit.

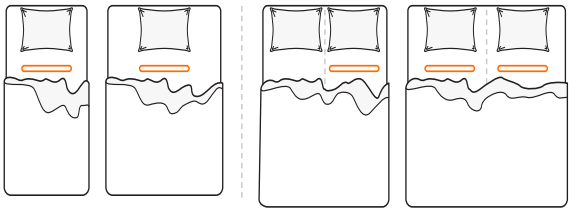

1 personne 2 personnes

4. Branchez le moniteur de sommeil Beddit et son adaptateur secteur sur une prise électrique, et couvrez le capteur d'un drap.
Pour éviter de trébucher, faites passer le câble le long du bord et derrière le lit. Assurez-vous que le câble ne se tord pas de trop ou est tendu.

5. Utilisez l'app Beddit pour vous connecter par Bluetooth à votre capteur.
Si l'appareil à sélectionner ne vous semble pas évident, reportez-vous au numéro d'identification de votre Beddit Sleep Monitor, indiqué sur le câble près du capteur.

Ressources et services supplémentaires

Pour tout dépannage et en cas de questions parmi celles fréquemment posées, reportez-vous à notre Centre d'assistance à l'adresse beddit.com/faq.

Informations importantes relatives à la manipulation

1. Ne lavez pas le capteur. Cela endommagerait votre appareil et annulerait votre garantie.
2. Pour laver le manchon en tissu, débranchez la prise de l'adaptateur secteur et retirez le capteur et le câble du manchon en les faisant passer dans la fente située du côté sombre en caoutchouc sur le manchon. Une fois le capteur retiré, il est alors sûr de laver le manchon, mais uniquement à la main ou à sec. Ne nettoyez pas le manchon à la machine ou ne le séchez pas à l'aide d'un sèche-linge. Cela l'endommagerait et annulerait votre garantie. Assurez-vous que le manchon est complètement sec avant d'y réinsérer le capteur.
3. Lorsque vous insérez le capteur dans le manchon, le câble doit passer dans la fente allongée sur le côté sombre en caoutchouc du manchon et ressortir par l'ouverture située à l'extrémité du manchon. Le côté noir du câble (où il rejoint le capteur) doit être placé face vers le bas. S'il est placé correctement, le moniteur de sommeil est plat dans le manchon.
4. Quand vous faites votre lit, prenez garde à ne pas abimer le câble ou le capteur. Si vous possédez un lit pliant ou un matelas que vous roulez, ne repliez pas le lit en laissant le moniteur de sommeil ou son câble à l'intérieur.
5. Votre Beddit Sleep Monitor inclut un adaptateur secteur. Utiliser le port USB sur un ordinateur portable ou tout autre appareil électronique peut abimer votre moniteur de sommeil, vos appareils électroniques ou vos données.

6. Votre Beddit Sleep Monitor donne tout son potentiel si aucun objet métallique (ou conducteur) n'est placé sur le capteur, car cela peut entraîner des résultats inexacts et une fausse détection dans le lit.
7. Ne démontez pas, ou ne tentez pas, de réparer le capteur, le câble ou l'adaptateur secteur. Si un défaut couvert par la garantie venait à être trouvé, nous remplacerons la pièce défectueuse ou vous rembourserons votre achat. Voir les modalités de la garantie ainsi que ses limitations.

Visitez beddit.com/faq pour toute assistance supplémentaire.

Informations importantes relatives à la sécurité

Ne pas suivre ces consignes peut provoquer des flammes, occasionner des décharges électriques, entraîner des blessures ou endommager votre Beddit Sleep Monitor ou d'autres biens. Avant d'utiliser votre moniteur de sommeil, lisez toutes les informations relatives à la sécurité ci-dessous.

Appareil non médical Le Beddit Sleep Monitor n'est pas un appareil médical. Il n'est ni conçu ni prévu pour diagnostiquer une maladie ou un autre état de santé, ni pour guérir, atténuer, traiter ou prévenir une maladie.

N'utilisez pas le Beddit Sleep Monitor comme moniteur destiné à surveiller les bébés. Il n'est pas conçu pour vous avertir en cas de problème pendant le sommeil de votre enfant, par exemple si votre enfant cesse de respirer ou en cas de syndrome de mort subite du nourrisson.

Risques de trébuchement Placez le câble du moniteur de sommeil avec soin pour éviter tout trébuchement.

Risques d'étouffement N'utilisez pas le Beddit Sleep Monitor avec des bébés ou des enfants. Le câble ou le manchon du capteur risque de s'enrouler autour de leur

cou et provoquer des blessures, voire la mort.

Si vos habitudes de sommeil peut entraîner le risque de vous retrouver avec le câble ou le manchon du capteur autour du cou, n'utilisez surtout pas le Beddit Sleep Monitor.

Exposition aux liquides N'utilisez pas l'adaptateur secteur dans des lieux humides, par exemple à proximité d'un lavabo, d'une baignoire ou d'une cabine de douche, et ne branchez ou ne débranchez pas l'adaptateur secteur lorsque vous avez les mains mouillées.

Réparation Ne démontez pas, ou ne tentez pas, de réparer le capteur, le câble ou l'adaptateur secteur, dans la mesure où aucune réparation n'est prévue pour être effectuée avec toutes les sécurités à la maison.

Sécurité de l'adaptateur secteur
Assurez-vous que l'adaptateur secteur est toujours utilisé dans un environnement correctement ventilé et manipulez-le avec précaution. Faites preuve de bon sens afin d'éviter les cas où la peau reste en contact prolongé avec l'adaptateur secteur lorsqu'il est branché sur une prise de courant. Par exemple, ne vous endormez pas avec l'adaptateur secteur. Prêtez une attention particulière si vous souffrez d'une condition physique qui influe sur votre capacité à sentir la chaleur produite sur le corps.

Réparations
Aucune réparation du capteur ou de l'adaptateur secteur n'est prévue pour être effectuée en toute sécurité par l'utilisateur. Aucune réparation n'est autorisée et annulerait votre garantie limitée.

Réparation du dispositif encore sous garantie
Vous devez présenter les informations suivantes pour pouvoir effectuer une demande dans le cadre de la garantie : (i) le numéro de série de votre produit et (ii) le reçu de votre achat ou

toute autre preuve de la date d'achat.

Pour effectuer une demande dans le cadre de la garantie, si vous avez acquis le produit directement auprès de Beddit, accédez à la page web beddit.com/contact pour demander un service rattaché à la garantie. Si vous avez acheté le produit auprès d'un revendeur agréé, contactez ce dernier au point de vente du produit.

Aucun employé ou représentant de Beddit, ou toute tierce partie, n'est autorisé à modifier, étendre ou ajouter des éléments à la présente garantie limitée. Si quelque modalité que ce soit de cette garantie limitée venait à être jugée illégale ou non exécutoire, les autres conditions de celle-ci conserveraient leur pleine force et tout leur effet.

Cette garantie vous octroie des droits légaux particuliers, et vous pouvez bénéficier d'autres droits supplémentaires pouvant varier d'un état à l'autre.

RÉSUMÉ DE LA GARANTIE LIMITÉE

Cette garantie limitée est valable dans le monde entier à l'exception des États Unis d'Amérique. Beddit garantit le présent capteur et son adaptateur secteur contre les défauts de matériel et de main-d'œuvre pendant une année à compter de la date d'achat initial. Beddit ne garantit pas ce produit contre l'usure normale, ni les dommages causés accidentellement ou suite à une mauvaise utilisation. Pour bénéficier d'une réparation, visitez la page beddit.com/contact si vous avez acheté votre produit auprès de Beddit, ou contactez le revendeur agréé auprès duquel vous l'avez acheté, en indiquant le modèle du produit, vos adresse complète et coordonnées ainsi qu'une preuve d'achat (les options de service disponibles dépendent du pays dans lequel la réparation est demandée). Des frais téléphoniques et des frais de transport international peuvent s'appliquer. Les modalités

complètes et des informations détaillées pour bénéficier de réparation sont disponibles à l’adresse support.apple.com/fr-fr.

Les termes de la garantie s’ajoutent aux droits des consommateurs accordés par les lois locales.

Compatibilidad con dispositivos celulares

iPhone 5s o posterior
iOS 12 o posterior

Consulta la lista de dispositivos compatibles en www.beddit.com

Download on the App Store

Bluetooth® SMART

Contenido

1. Beddit Sleep Monitor
2. Adaptador de corriente USB
3. Manual del usuario

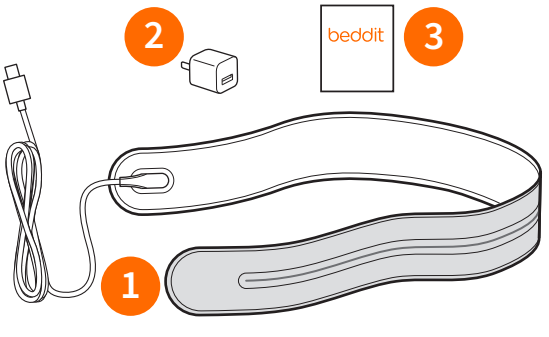

El Beddit Sleep Monitor no es un dispositivo médico. No está diseñado ni tiene el propósito de usarse en el diagnóstico de enfermedades u otros padecimientos, ni para la cura, mitigación, tratamiento o prevención de enfermedades.

© 2018 Apple Inc. Todos los derechos reservados. Beddit, Apple, el logotipo de Apple y iPhone son marcas comerciales de Apple Inc., registradas en EE.UU. y en otros países. App Store es una marca de servicio de Apple Inc. registrada en EE.UU. y en otros países. Todas las otras marcas comerciales son propiedad de sus respectivos propietarios. Garantía limitada de 1 año del fabricante.

Apple Inc.
One Apple Park Way
Cupertino, California 95014 USA
Diseñado por Beddit en California
Fabricado en China

GUÍA RÁPIDA

1

Download on the
App Store

2

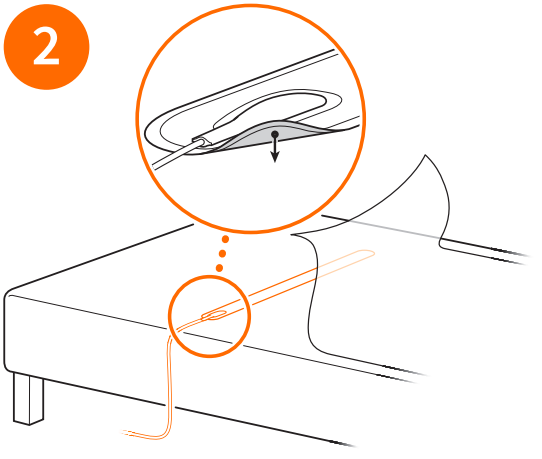

Coloca el sensor a lo largo del colchón con la parte oscura hacia abajo.

3

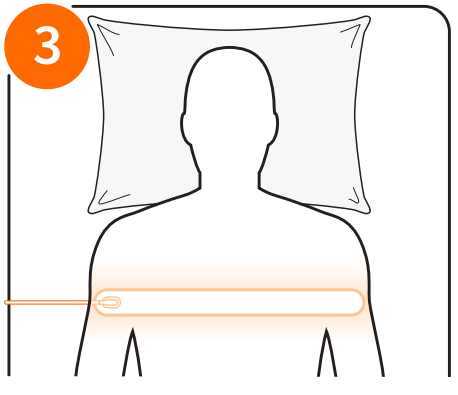

Coloca el sensor al nivel del pecho y lejos de tu almohada.

4

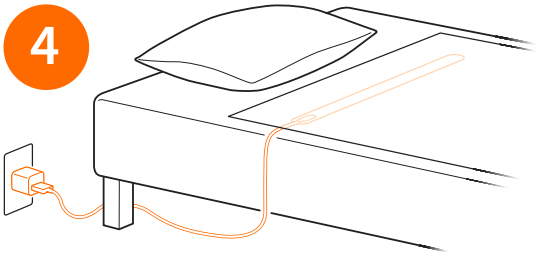

Cubre el sensor con la sábana ajustable y conéctalo a una toma de corriente.

1. Descarga la app Beddit para el iPhone desde App Store.
La app te guiará por los pasos necesarios para completar la configuración de tu Beddit Sleep Monitor, la cual es necesaria para recopilar medidas de sueño.

La app sólo está disponible en inglés.

2. Coloca el sensor debajo de las sábanas con la parte obscura de hule hacia abajo.
Es más fácil colocar el sensor si quitas la ropa de cama en la parte donde duermes. Si tienes una cubierta o protector para colchón, coloca el sensor sobre ella de tal forma que no haya nada sobre el sensor y tu sábana.

3. Coloca el sensor al nivel del pecho para que tus almohadas no lo cubran.
El sensor debe quedar centrado en el área donde duermes. Si compartes la cama con alguien más, coloca el sensor en tu lado de la cama.

Quedará una parte del cable sobre la parte superior del colchón. El extremo del sensor no debe quedar en el borde de la cama.

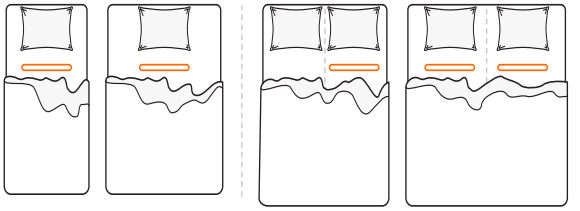

1 persona 2 personas

4. Conecta el cable USB y su adaptador de corriente a una toma de corriente y luego cubre el sensor con una sábana ajustable.
Para evitar tropezarte con él, acomoda el cable a un lado y hacia atrás de la cama. Asegúrate de que el cable no quede tensado o doblado.

5. Usa la app Beddit para conectar tu sensor mediante Bluetooth.
Si no estás seguro de cuál dispositivo elegir, puedes buscar el ID de tu Beddit Sleep Monitor en el cable en el área cerca del sensor.

Servicios y recursos adicionales
Para solucionar problemas y

consultar preguntas frecuentes, explora nuestro centro de ayuda en beddit.com/faq.

Información de manejo importante

1. No laves el sensor, ya que hacerlo arruinaría el dispositivo y anularía la garantía.
2. Para lavar la funda de tela, desconecta la clavija del adaptador de corriente y saca el sensor y el cable de la funda a través de la abertura que está en la parte obscura de hule. Una vez que hayas quitado el sensor, lava la funda a mano y déjala secar al aire. No laves la funda en una lavadora ni la seques en una secadora, ya que hacerlo la arruinaría y anularía la garantía. Asegúrate de que la funda esté totalmente seca antes de volver a insertar el sensor en ella.
3. Al insertar el sensor en la funda, el cable debe pasar a través de la abertura larga que está en la parte obscura de hule y debe salir por el extremo de la funda. La parte posterior del cable (en donde se conecta al sensor) debe estar boca abajo. Si se coloca correctamente, el monitor de sueño queda completamente plano en la funda.
4. Al tender la cama, ten cuidado de no dañar el cable o el sensor. Si tienes un colchón ajustable o una cama plegable, no dobles el monitor de sueño o su cable junto con la cama o el colchón.
5. Tu Beddit Sleep Monitor incluye un adaptador de corriente. Usar el puerto USB en una laptop o con otros aparatos electrónicos podría ocasionarle daños a tu monitor de sueño, a los aparatos electrónicos o a tus datos.
6. Tu Beddit Sleep Monitor funciona mejor si no hay objetos metálicos (o conductores eléctricos) sobre el mismo, ya que éstos podrían causar resultados imprecisos o podrían detectar erróneamente alguien en la cama.
7. No intentes desmontar o reparar el sensor, el cable o

el adaptador de corriente. Si hay algún defecto cubierto por la garantía, nosotros reemplazaremos la parte defectuosa o te reembolsaremos tu dinero. Consulta los términos y limitaciones de la garantía.

Visita beddit.com/faq para obtener más soporte.

Información de seguridad importante

No seguir estas instrucciones de seguridad podría ocasionar incendios, descargas eléctricas, lesiones o daños al Beddit Sleep Monitor o a otros objetos. Lee toda la información de seguridad de abajo antes de usar tu monitor de sueño.

No es un dispositivo médico El Beddit Sleep Monitor no es un dispositivo médico. No está diseñado ni tiene el propósito de usarse en el diagnóstico de enfermedades u otros padecimientos, ni para la cura, mitigación, tratamiento o prevención de enfermedades.

El Beddit Sleep Monitor no debe usarse como monitor para bebés. No te avisará de ningún problema de sueño que pueda tener tu bebé, como por ejemplo si deja de respirar, ni tampoco evitará el síndrome de muerte súbita.

Riesgo de tropezarse Ten cuidado al colocar el cable del monitor de sueño para evitar tropezarte con él.

Riesgo de asfixia No uses el Beddit Sleep Monitor con bebés o niños pequeños. Si el sensor o el cable se enreda alrededor del cuello del niño, podría ocasionarle lesiones o la muerte.

No uses el Beddit Sleep Monitor si tus hábitos de sueño te ponen en riesgo de enredarte el cable o el monitor de sueño alrededor del cuello.

Exposición a líquidos No uses el adaptador de corriente en lugares húmedos, como cerca de un fregadero, lavabo, tina de baño o regadera; y no conectes o desconectes el adaptador de corriente con las manos mojadas.

Reparación No intentes desmontar o reparar el sensor, el cable o el adaptador de corriente, ya que no hay reparaciones que se puedan realizar de manera segura en el hogar.

Seguridad del adaptador de corriente Permite siempre una ventilación adecuada alrededor del adaptador de corriente y ten cuidado al manipularlo. Usa el sentido común para evitar situaciones donde tu piel esté en contacto prolongado con el adaptador de corriente cuando está conectado a una fuente de alimentación. Por ejemplo, no duermas sobre el adaptador. Ten especial cuidado si tienes alguna condición física que afecte tu habilidad para detectar el calor en tu cuerpo.

Reparaciones
No hay reparaciones que puedas realizar de forma segura en el sensor o el adaptador de corriente. Todas las reparaciones no autorizadas anularían esta garantía limitada.

Obtener servicio de garantía
Debes presentar la siguiente información junto con tu reclamación de garantía: (i) el número de serie de tu producto y (ii) tu recibo de compra o alguna otra prueba de la fecha de compra.

Si compraste el producto directamente desde Beddit y quieres realizar una reclamación de garantía, visita beddit.com/contact. Si compraste tu producto desde un distribuidor autorizado, ponte en contacto con el distribuidor.

Ningún tercero o empleado o representante de Beddit, tiene autorización para modificar, extender o agregarle a esta garantía limitada. Si cualquier término de esta garantía limitada se declara ilegal o inaplicable, los términos restantes de la garantía limitada seguirán en vigor y efecto.

Esta garantía te otorga derechos legales específicos, y es posible que también tengas otros derechos según el estado.

RESUMEN DE LA GARANTÍA LIMITADA

Esta garantía limitada aplica de forma internacional excepto en EE.UU. Beddit garantiza el sensor y el adaptador de corriente incluidos contra defectos de material y mano de obra durante un año desde la fecha de compra original. Beddit no ofrece ninguna garantía contra el desgaste habitual por el uso, ni contra daños provocados por accidentes o uso inadecuado. Para obtener servicio, visita beddit.com/contact si compraste tu producto desde Beddit, o ponte en contacto con el distribuidor autorizado al que le hayas comprado el dispositivo indicándole el modelo de tu producto, tu domicilio completo, tus datos de contacto y tu recibo de compra; las opciones de servicio disponibles dependen del país donde se solicite. Puede que se apliquen cargos de llamada y de envío internacional. Consulta los términos completos e información detallada sobre cómo obtener servicio en support.apple.com/es-lamr.

Las ventajas que ofrece la garantía se suman a los derechos previstos por la legislación local sobre consumo.

INFORMACIÓN EXCLUSIVA PARA MÉXICO

Apple no garantiza que el software utilizado en el producto no interrumpa su uso o produzca algún error.

Apple se exime de hacer efectiva la garantía en los siguientes casos:

(a) Cuando el producto se hubiese utilizado en condiciones distintas a las normales.

(b) Cuando el producto no hubiese sido operado de acuerdo con el instructivo de uso que incluye.

(c) Cuando el producto hubiese sido alterado o reparado por personas no autorizadas por Apple o el comercializador responsable respectivo.

Para más información sobre la garantía limitada de un (1) año

de Apple, por favor consulte la literatura anexa.

Para obtener información del servicio de garantía, consulte: www.apple.com/mx/support.

対応モバイルデバイス

iPhone 5s 以降
iOS 12 以降

対応デバイスについて詳しくは、
こちらをご覧ください ：
http://beddit.jp

Download on the App Store

Bluetooth® SMART

梱包品

1. Beddit Sleep Monitor 本体
2. USB 電源アダプタ
3. ユーザガイド

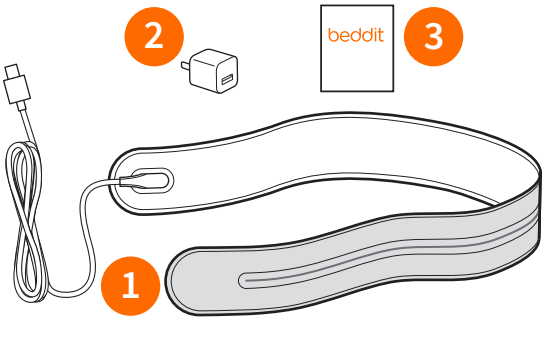

Beddit Sleep Monitor は、 医療機器ではありません。 病気やその他の症状の診断、 または病気の治癒、 緩和、 治療、予防における使用には適合していません。

© 2018 Apple Inc. All Rights Reserved. Beddit、 Apple、 および Apple ロゴは、 米国その他の国で登録された Apple Inc. の商標です。 商標 「iPhone」 は、 アイホン株式会社の許諾を受けて使用しています。 App Store は、 米国その他の国で登録された Apple Inc. のサービスマークです。 その他の社名、 製品名は、各社の商標または登録商標です。 製造メーカーによる 1 年限定保証。

Apple Inc.
One Apple Park Way
Cupertino, California 95014 USA

Apple Japan, Inc.
〒 106-6140 東京都港区六本木 6 丁目 10 番 1 号 六本木ヒルズ

デザイン ： カリフォルニア州 Beddit 社

製造国 ： 中国

クイックスタート

1

Download on the
App Store

2

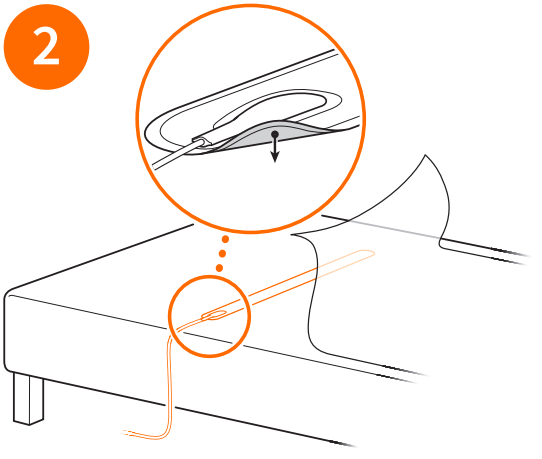

センサーを色の濃い面を下にしてマットレスの上に左右に広げて敷きます。

3

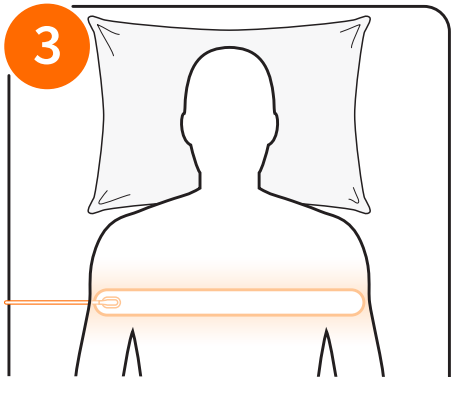

センサーを胸の位置、 枕から離れた場所に置きます。

4

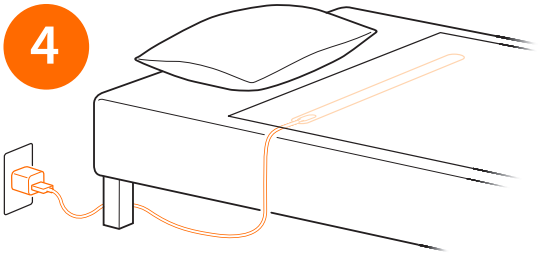

センサーの上からシーツを掛けて、コンセントに接続します。

1.App Store から iPhone 用の「Beddit」 App をダウンロードします。

App をインストールした後、 表示される手順に従って Beddit Sleep Monitor を設定します。 この App は、 睡眠に関する計測データを収集するために必要です。

対応言語は英語のみです。

2. センサーを色の濃いゴム面を下にしてシーツの下に敷きます。

掛け布団やシーツをいったん取り外すと以降の手順が楽になります。 ベッドパッドをお使いの場合は、 センサーをパッドの上、 シーツのすぐ下に敷いてください。

3. センサーを胸の位置に合わせ、 枕がセンサーにかからないように配置します。

センサーの中心を普段寝る位置に合わせます。 2 人で寝る場合は、 自分が寝る側にセンサーを置きます。

ケーブルの一部がマットレスの上に乗るようにして、 センサーの端がベッドからはみ出さないようにしてください。

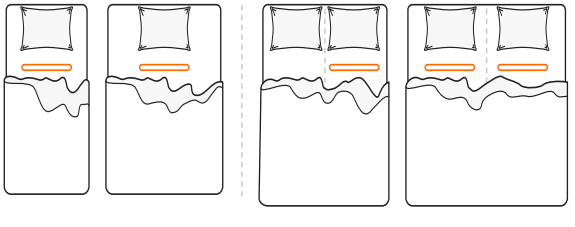

1 人の場合　　2 人の場合

4.USB ケーブルと付属の電源アダプタを接続し、 電源アダプタをコンセントに差し込んで、 センサーの上からシーツを掛けます。

ケーブルにつまずかないように、 ベッドの脇や下を通すように配線します。 ケーブルが不自然に曲がったり突っ張ったりしていないことを確認してください。

5. 「Beddit」 App とセンサーを Bluetooth で接続します。

どのデバイスと接続すればよいか分からない場合は、 ケーブル上のセンサーに近い位置にプリントされた Beddit Sleep Monitor の ID 番号を確認してください。

詳しい情報

ヘルプセンター （beddit.com/faq）で、 トラブルシューティングや FAQ を参照できます。

取り扱いに関する重要な情報

1. センサーを洗わないでください。故障の原因となり、 保証の対象外になります。
2. 布カバーを洗うときは、 ケーブルを電源アダプタから外し、 カバーの色の濃いゴム面にある切れ目からセンサーとケーブルを取り出します。 センサーを取り出せば、 カバーを安全に洗うことができます。 洗うときは、 手洗いして自然乾燥させてください。 洗濯機や乾燥機は使用しないでください。傷みの原因となり、 保証の対象外になります。 センサーにカバーを取り付ける前に、 カバーが完全に乾いていることをよく確認してください。
3. センサーにカバーを取り付けるときは、カバーの色の濃いゴム面にある切れ目にケーブルを通してカバーの端の開口部から出してください。 ケーブルの黒い側（センサーと接続されている場所）を下にしてください。 正しく取り付けると、 センサーがカバーにまっすぐ収まります。
4. ベッドメイキングをするときは、 センサーやケーブルを傷めないように注意してください。 背上げ・足上げ機能やキャスターの付いたベッドをお使いの場合は、 操作の際にセンサーやケーブルが巻き込まれないように注意してください。
5. Beddit Sleep Monitor には電源アダプタが付属しています。 ノートブックコンピュータやその他のデバイスの USB ポートを使用すると、 センサー、デバイス、 またはデータが損傷するおそれがあります。
6. Beddit Sleep Monitor を使用するときは、 センサーの表側に金属やその他伝導性の物質が触れないようにすることをお勧めします。 それらに触れると正確に測定できなかったり、 就寝を検出できないことがあります。
7. センサー、 ケーブル、 または電源アダプタを分解したり、 自分で修理したりしないでください。 保証対象になる欠陥が見つかった場合は、 メーカーによる修理または返金を受けることができます。 保証書の条項をよくご確認ください。

その他のサポート情報については、beddit.com/faq を参照してください。

安全性に関する重要な情報

以下の安全性に関する指示を守らないと、火災、 感電、 負傷、 または Beddit Sleep Monitor やその他の物品の破損を招くおそれがあります。

Beddit Sleep Monitor をお使いにな

る前に、以下の安全性に関する情報をすべてお読みください。

医療機器として使用しない

Beddit Sleep Monitor は、医療機器ではありません。病気やその他の症状の診断、または病気の治癒、緩和、治療、予防における使用には適合していません。

Beddit Sleep Monitor をベビーモニターとして使用しないでください。乳幼児の睡眠に関する問題（呼吸停止など）を監視することはできません。また、乳幼児突然死症候群の防止にも役立ちません。

つまずく危険性 Beddit Sleep Monitor のケーブルは、人がつまずかないように配線してください。

窒息の危険性 Beddit Sleep Monitor を乳幼児や児童のいる場所で使用しないでください。お子様の首にセンサーまたはケーブルがからまって窒息または死亡する危険性があります。

青少年や成人であっても、普段の寝姿勢が原因で睡眠中にセンサーまたはケーブルがからまるおそれがある場合は、Beddit Sleep Monitor を使用しないでください。

液体を避ける 電源アダプタを水気のある場所（流し台、風呂、シャワーの近くなど）で使用しないでください。また、濡れた手でコンセントに抜き差ししないでください。

修理 センサー、ケーブル、または電源アダプタを分解したり、自分で修理したりしないでください。ご家庭で安全に行える修理はありません。

電源アダプタの安全性 電源アダプタの周囲は常に風通しを良くし、取り扱いには十分に注意してください。コンセントに差し込まれた電源アダプタに肌が長時間接触する状況を避けてください。たとえば、電源アダプタのすぐそばで寝たりしないでください。体に触れる熱を感じにくい身体状態にある方は、特に注意してください。

修理

センサーまたは電源アダプタについて、ご家庭で安全に行える修理はありません。お客様による修理は一切認められず、この限定保証の対象外になります。

保証サービスを受ける方法

保証サービスを受けるには、次の情報を提供する必要があります：（i）製品のシリアル番号、（ii）購入時のレシートまたはその他の購入日証明書

製品を Beddit から直接購入した場合、保証サービスを請求するには、beddit.com/contact にアクセスしてください。製品を認定販売店から購

入した場合は、 購入店にお問い合わせください。

Beddit の従業員および他社の代理人のいずれも、 この限定保証の内容を変更、 延長、 追加することは認められていません。 この限定保証のいずれかの条項が違法または強制不能とみなされた場合でも、 この限定保証の残りの条項は効力を持ちます。

この保証により、 お客様には特定の法的権利が付与されます。 州によっては、 お客様がその他の権利を有する場合もあります。

限定保証 （概要）

この限定保証は米国を除く世界各国で適用されます。 Beddit は、 同梱されているセンサーと電源アダプタの素材および加工について、 お客様の当初の購入日から 1 年間保証します。 Beddit は、 通常の使用による摩耗や裂傷、 および事故または誤使用による損傷については保証しません。 製品を Beddit から購入した場合、 保証サービスを請求するには、 beddit.com/contact にアクセスしてください。 製品を認定販売店から購入した場合は、 購入店にお問い合わせください。 サービスを受けるには、 製品の型名、 お客様の住所と連絡先、 購入証明書を提示する必要があります。

利用できるサービスオプションは、 サービスを受ける国によって異なります。 電話料金および国際配送料がかかる場合があります。 詳しい条項およびサービスの詳細については、 support.apple.com を参照してください。

保証の利点は、 お住まいの地域の消費者法に基づく権利に加えて提供されるものです。

移动设备兼容

iPhone 5s 或后续机型
iOS 12 或更高版本

兼容设备的列表可在
www.beddit.com 上找到

Download on the
App Store

Bluetooth®
SMART

包装内容

1.Beddit Sleep Monitor
2.USB 电源适配器
3. 使用手册

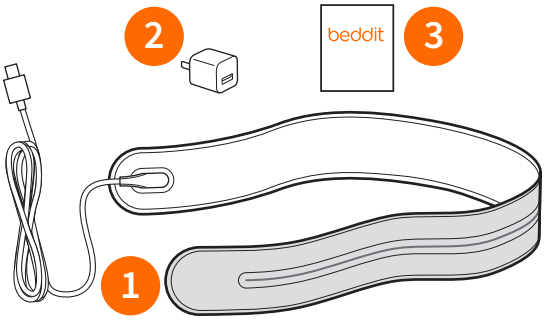

Beddit Sleep Monitor 并不是医疗器械，其并非为诊断或治疗任何疾病而设计或使用，也并非用于疾病的治愈、缓解、治疗或预防。

© 2018 Beddit Oy. 保留一切权利。Beddit 是 Beddit Oy. 的注册商标。Apple、苹果、Apple Watch、Apple 标志和 iPhone 是 Apple Inc. 的注册商标。所有其他商标均归其各自所有者所有。

Apple Inc.
One Apple Park Way
Cupertino, California 95014 USA
加利福尼亚州 Beddit 设计
中国制造

快速入门

1

Download on the
App Store

2

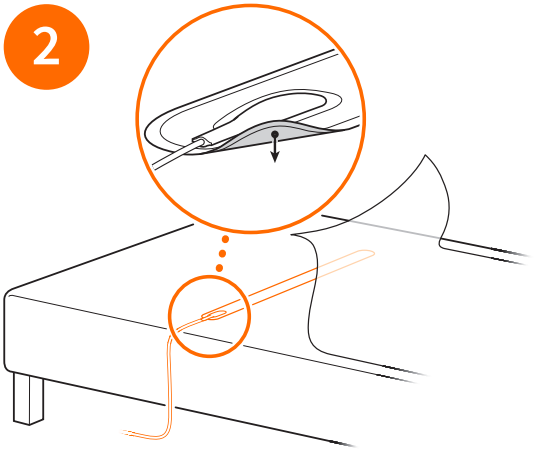

将传感器放在床垫上，深色面朝下。

3

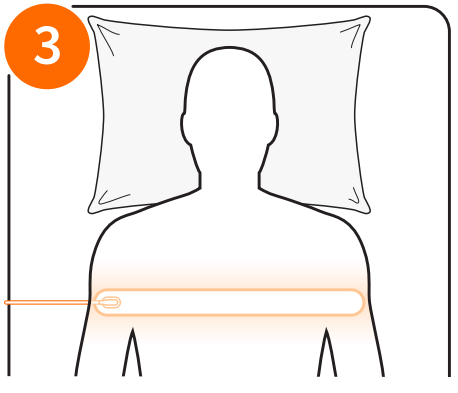

将传感器放在与胸部齐平的位置并远离枕头。

4

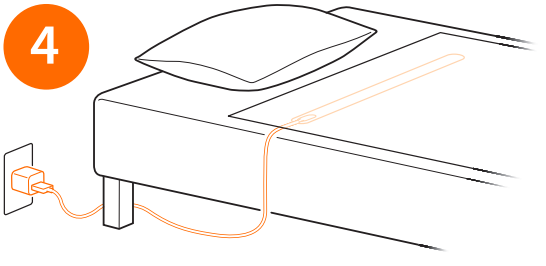

用床笠盖住传感器，然后将传感器插入插座。

1. 从 iPhone 的 App Store 下载 Beddit 应用。

该应用会指导您通过以下步骤完成设置 Beddit Sleep Monitor。必须安装它才能收集睡眠测量数据。

该应用只提供英文版本。

2. 将传感器放在床单下，深色的橡胶面朝下。

先将睡眠区域的床上用品移走再放置传感器会更轻松。如果使用了床褥或床垫保护罩，请将传感器放在上面，使传感器和床单之间无其他物体。

3. 将传感器放在与胸部齐平的位置，以免被枕头挡住。

传感器应放在您的睡眠区域中间。如果并非独自一人睡觉，请将传感器放在您睡觉的一侧。

连接线的一部分会放在床垫之上。传感器的末端应远离床的边缘。

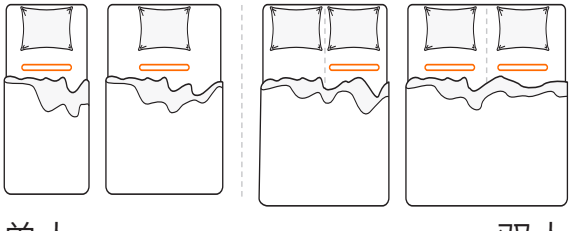

单人　　双人

4. 将 USB 连接线及提供的电源适配器插入插座，然后用床笠盖住传感器。

为避免绊倒，请将连接线绕至一侧并置于床后。确保连接线未被过度弯曲或拉扯。

5. 使用 Beddit 应用通过蓝牙连接传感器。

如果不确定要选择哪一个设备，您可以在连接线上靠近传感器的位置找到 Beddit Sleep Monitor 的 ID 编号。

其他资源和服务

有关故障排除和常见问题，请浏览我们的 “帮助中心”，网址为 beddit.com/faq。

重要操作信息

1. 切勿清洗传感器。此行为将毁坏设备并使保修失效。
2. 若要清洗布套，请将插头从插座拔下，并通过布套深色橡胶面的缝隙将传感器和连接线从布套取出。取出传感器后，方可手洗清洁和风干布套。切勿使用洗衣机清洗布套或使用烘干机烘干布套。此行为将毁坏布套并使保修失效。确保布套完全风干后，再将传感器重新塞入布套。
3. 将传感器塞入布套时，连接线应当穿过布套深色橡胶面的长缝，并从布套末端开口穿出。连接线的黑色面（与传感器连接的一面）应当朝下。正确放置的睡眠监测器应平放于布套内。
4. 整理床铺时，请注意避免损坏连接线或传感器。如果使用的是可调节床垫或折叠床，切勿将睡眠监测器或其连接线折叠在床中。
5. Beddit Sleep Monitor 附带电源适配器。使用笔记本电脑上的 USB 端口或其他电子产品可能会导致损坏睡眠监测器、电子器件或数据。
6. 为了使 Beddit Sleep Monitor 达到最佳工作状态，传感器上请勿放置金属（或导电）物体，因为此类物体可能会导致不准确的结果以及错误的卧床检测。
7. 切勿拆卸或尝试维修传感器、连接线或电源适配器。如果瑕疵在保修的涵盖范围内，我们将为您更换瑕疵部件或退款。请参阅保修条款和限制。

更多支持内容请访问 beddit.com/faq。

重要安全性信息

不遵循这些安全性说明，可能会导致火灾、触电、受伤或损坏 Beddit Sleep Monitor 或其他财物。使用睡眠监测器前，请先阅读下面的所有安全性信息。

非医疗设备 Beddit Sleep Monitor 并不是医疗器械，其并非为诊断或治疗任何疾病而设计或使用，也并非用于疾病的治愈、缓解、治疗或预防。

Beddit Sleep Monitor 不应用作婴儿监视器。它不会在婴儿可能遇到任何睡眠问题（如婴儿停止呼吸）时发出警告，也无法预防婴儿猝死综合症的发生。

绊倒危险 请谨慎放置睡眠监视器的连接线，以免产生绊倒危险。

窒息危险 切勿给婴儿或儿童使用 Beddit Sleep Monitor。传感器或连

接线缠绕住儿童的颈部时可能会导致死亡或受伤。

如果您的睡眠习惯可能导致传感器或连接线缠绕颈部，切勿使用 Beddit Sleep Monitor。

液体接触 切勿在潮湿位置使用电源适配器，例如盥洗池、浴缸或淋浴室附近，同时切勿用湿手插拔电源适配器。

维修 切勿拆卸或尝试维修传感器、连接线或电源适配器，因为家中无法提供维修所需的环境。

电源适配器安全性 请保持电源适配器周围通风并小心使用。使用常识以避免皮肤长时间接触插入电源的电源适配器。例如，切勿睡在电源适配器上。如果您的身体出现影响身体感知热度能力的状况，请特别小心。

维修

您不具备以安全方式维修传感器或电源适配器的能力。所有擅自进行的维修都会使有限保修失效。

如何获取保修服务

申请保修时必须出示以下信息：
(i) 产品序列号以及 (ii) 购买收据或其他可证明购买日期的凭证。

如果产品直接购于 Beddit，申请保修时请访问 beddit.com/contact 以获取保修服务。如果产品购于授权经销商，请联系购买产品时的经销商。

任何 Beddit 的员工或代表或者第三方均无权修改、延长或扩充此有限保修。如果此有限保修的某些条款被视为不合法或无强制执行力，此有限保修的其余条款仍完全有效。

此保修赋予您特定的法律权利，您还可能拥有其他权利，具体因地区而异。

有限保修摘要

此有限保修适用于全球范围，美国除外。Beddit 保证所附带的传感器和电源适配器，从原先零售购入的日期起一年内，在材料和工艺方面均无瑕疵。Beddit 对正常磨损不作担保，对事故或滥用造成的损坏也不作担保。如需服务，请访问 beddit.com/contact（如果产品购于 Beddit），或联系购买产品时的授权经销商并提供产品型号、完整的地址和联系信息以及购买凭证。可用的服务选项因请求服务的国家或地区而异。可能需要支付通话费用和国际运费。完整条款和获取服务的详细信息可在 support.apple.com/zh-cn 上找到。

您享有的保修权益是附加在本地消费者法律所提供的权利以外的。

行動裝置相容性

iPhone 5s 或更新機型
iOS 12 或以上版本

如需相容裝置的列表，請前往
www.beddit.com

Download on the App Store

Bluetooth® SMART

包裝內容

1.Beddit Sleep Monitor
2.USB 電源轉接器
3. 使用手冊

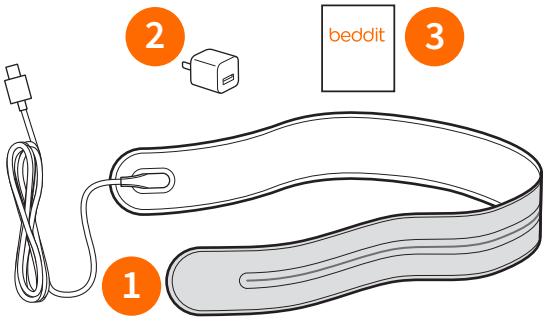

Beddit Sleep Monitor 並非醫療裝置。本裝置的設計用意並非診斷疾病或其他身體狀況，且並無消除、緩解、治療或預防疾病的效果。

© 2018 Apple Inc. 保留一切權利。Beddit、Apple、蘋果、Apple 標誌和 iPhone 是 Apple Inc. 在美國及其他國家和地區註冊的商標。App Store 是 Apple Inc. 在美國及其他國家和地區註冊的服務標誌。其他所有商標皆為各自所有者的資產。

製造商 1 年有限保固。

Apple Inc.
One Apple Park Way
Cupertino, California 95014 USA
由加州 Beddit 設計
中國製造

快速入門指南

1

Download on the
App Store

2

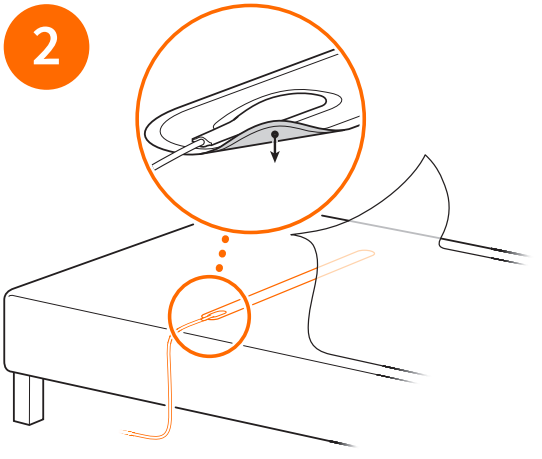

將感測器深色面朝下，橫放在床墊上。

3

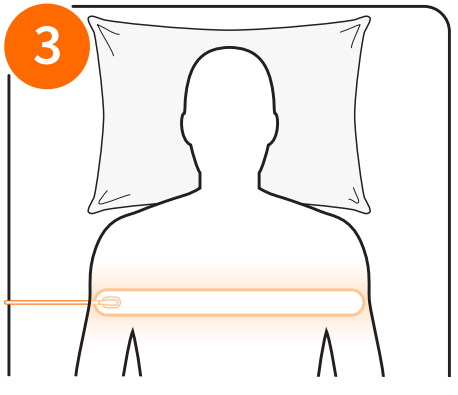

將感測器置於胸口位置並遠離枕頭。

4

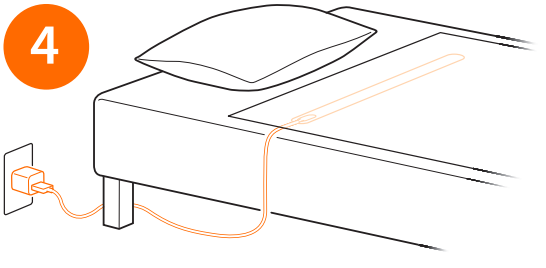

使用尺寸合適的床單蓋住感測器，並插入牆上插座。

1. 從 App Store 下載 iPhone 版 Beddit App。

此 App 將引導您依照步驟完成設定 Beddit Sleep Monitor，您需要使用此 App 來收集睡眠測量資料。

此 App 僅提供英文版。

2. 將感測器深色的橡膠面朝下，放置於床單下方。

將寢具從睡眠的位置拿開，會較容易放置感測器。若您使用床墊或保護墊，請將感測器至於其上方，讓感測器與床單之間沒有其他阻隔。

3. 將感測器置於胸口位置，以免被枕頭遮住。

感測器應置於睡眠區域中央。若您與其他人同床，請將感測器放置於您的這一側。

接線的一部分會留在床墊上。請讓感測器末端遠離床邊。

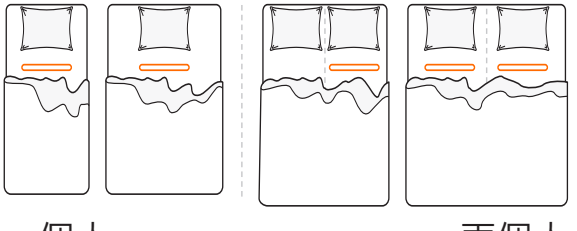

一個人　　兩個人

4. 將 USB 接線與隨附的電源轉接器插入牆上插座，並用尺寸合適的床單蓋住感測器。

為避免絆倒，請將接線繞至床緣和床後方。請確定接線並未過度彎曲或拉太緊。

5. 使用 Beddit App 來透過藍牙連接感測器。

若不確定該選擇哪一部裝置，您可以在接線靠近感測器的部位尋找 Beddit Sleep Monitor 的識別碼。

其他資源與服務

若要查看疑難解答與常見問題，請於 beddit.com/faq 網站瀏覽我們的「輔助說明中心」。

重要處理資訊

1. 請勿清洗感測器。清洗感測器會損壞裝置並致使保固失效。
2. 若要清洗布套，請從電源轉接器拔下插頭，並從布套深色橡膠面的開口處取出感測器和接線。取出感測器後便可安心清洗布套，請僅手洗並自然風乾。請勿將布套丟進洗衣機或使用烘衣機烘乾。這麼做會損壞布套並致使保固失效。請確保布套已完全風乾，再重新放入感測器。
3. 將感測器放入布套時，應從布套深色橡膠面的長縫穿入接線，再從布套尾端的開口穿出。接線的黑色面 (連接感測器的那一面) 應朝下。若放置方法正確，睡眠監測器應會在布套中平坦服貼。
4. 整理床鋪時請留意，避免損壞接線或感測器。若您使用可調式床墊或摺疊床，請勿將睡眠監測器或接線夾進。
5. 您的 Beddit Sleep Monitor 隨附電源轉接器。使用筆記型電腦或其他電子裝置上的 USB 埠可能會損壞睡眠監測器、電子裝置或資料。
6. 當感測器上方未放置金屬 (或導電) 物品時，Beddit Sleep Monitor 的運作效果最佳，因為這些物品可能會導致結果不準確和床內偵測錯誤。
7. 請勿拆解或嘗試維修感測器、接線或電源轉接器。若發生保固範圍內的瑕疵，我們會替您更換有瑕疵的零件或退款。請參閱保固條款與限制。

請參訪 beddit.com/faq 以取得其他支援。

重要安全資訊

若沒有依照以下的安全指示來操作，可能會導致火災、觸電、傷害，或損壞 Beddit Sleep Monitor 或其他財產。使用睡眠監測器之前，請詳細閱讀以下所有安全資訊。

並非醫療裝置

Beddit Sleep Monitor 並非醫療裝置。本裝置的設計用意並非診斷疾病或其他身體狀況，且並無消除、緩解、治療或預防疾病的效果。

Beddit Sleep Monitor 不應用作嬰兒監測器。本裝置並不會在嬰兒發生任何睡眠問題時 (例如嬰兒停止呼吸) 發出警告，亦無法預防嬰兒猝死症。

絆倒的危險 放置睡眠監測器的接線時請留意，以免造成絆倒的危險。

窒息的危險 請勿將 Beddit Sleep Monitor 用在嬰幼兒身上。若感測器或接線纏繞孩童的脖子，可能會造成傷亡。

若您的睡眠習慣可能導致感測器或接線纏繞脖子的風險，請勿使用 Beddit Sleep Monitor。

接觸液體 請勿在潮溼的地點使用電源轉接器，例如靠近臉盆、浴缸或淋浴間，也請勿用潮溼的手來連接或拔除電源轉接器。

維修 請勿拆解或嘗試維修感測器、接線或電源轉接器，因為在家中進行維修均不安全。

電源轉接器安全性 請在電源轉接器的周圍保持良好的通風，並且謹慎使用。 當電源轉接器接上電源時，請依常識避免讓您的皮膚長時間與電源轉接器接觸。例如，請勿睡在電源轉接器旁邊。若您的身體狀況會影響您身體對熱度的感知能力，請特別小心。

維修

自行維修感測器或電源轉接器均不安全。所有維修皆未經授權，且會致使本有限保固失效。

如何取得保固服務

您必須出示以下資訊以申請保固：

(i) 產品序號以及 (ii) 購買發票或其他可證明購買日期的資訊。

若要申請保固，如果您是直接透過 Beddit 購買產品，請參訪 beddit.com/contact 網站以取得保固服務。若您是透過授權的經銷商購買產品，請聯絡您當初購買產品的經銷商。

任何 Beddit 員工或代表，或任何第三方皆無權修改、延長或增加本有限保固。倘本有限保固之任何條款經判定為非法或不可強制執行，本有限保固的其餘條款仍保留其完整的效力。

本保固賦予您特定的法律權利，根據您所處州別的不同，您可能還享有其他權利。

有限保固摘要

本有限保固適用於的全球 (美國除外)。從原始的購買日期起算，Beddit 針對隨附的感測器和電源轉接器的材料和製造缺失，提供為期一年的保固。Beddit 不對一般使用的耗損或磨損，以及因意外或使用不當所造成的損壞提供保固。若您是透過 Beddit 購買，請參訪 beddit.com/contact 以取得服務，或是聯絡您當初購買產品的授權經銷商，並附上產品型號、完整地址與聯絡資訊，以及購買證明；可取得的服務選項視要求

服務之所在的國家或地區而定。可能需支付電話費和國際運費。關於取得服務的完整條款與詳細資訊，請參訪 support.apple.com/zh-tw 網站。

保固的優惠是附加在當地消費者保護法所賦予的權益以外。

Regulatory Compliance Information

FCC Compliance Statement
This device complies with part 15 of the FCC Rules. Operation is subject to the following two conditions: (1) This device may not cause harmful interference, and (2) this device must accept any interference received, including interference that may cause undesired operation.

Note: This equipment has been tested and found to comply with the limits for a Class B digital device, pursuant to part 15 of FCC Rules. These limits are designed to provide reasonable protection against harmful interference in a residential installation.

This equipment generates, uses, and can radiate radio frequency energy. If not installed and used in accordance with the instructions, it may cause harmful interference to radio communications. However, there is no guarantee that interference will not occur in a particular installation.

If this equipment does cause harmful interference to radio or television reception, which can be determined by turning the equipment off and on, the user is encouraged to try and correct the interference by one or more of the following measures:

- Reorient or relocate the receiving antenna.
- Increase the distance between the equipment and the receiver.
- Connect the equipment to an outlet on a circuit different from that to which the receiver is connected.
- Consult the dealer or an experienced radio/TV technician for help.

Important: Changes or modifications to this product not authorized by Apple could void the electromagnetic compatibility (EMC) and wireless compliance and negate your authority to operate the product.

This product has demonstrated EMC compliance under conditions that included the use of compliant peripheral devices and shielded cables between system components. It is important that you use compliant peripheral devices and shielded cables between system components to reduce the possibility of causing interference to radios, televisions, and other electronic devices.

Responsible party (contact for FCC matters only):
Apple Inc.
One Apple Park Way, MS 911-AHW
Cupertino, CA 95014
USA
www.apple.com/contact

FCC 規範聲明

本裝置符合 FCC 規定第 15 項條款的要求。其操作合乎以下兩種狀況：(1) 本裝置不會造成有害干擾，並且 (2) 本裝置必須能夠耐受任何接收到的干擾，包含可能導致非預期操作的干擾。

【注意】本設備已經過測試並確認通過 B 類數位裝置的限制，符合 FCC 規定的第 15 項條款要求。這些限制旨在提供合理保護，防止在住宅內安裝時產生有害干擾。

本設備會產生、使用並輻射散發無線電頻率能量，如果未能遵照指示來進行安裝或使用，可能對無線電通訊產生有害的干擾。但並不保證以特定的安裝方式便不會產生干擾。

若本設備確實對收音機或電視接收產生有害干擾 (您可以將本設備關閉再開啟來加以確認)，使用者可嘗試採取以下一種或多種方法來改善干擾情況：

- 轉向或重新擺放接收天線。
- 加長設備與接收器之間的距離。
- 將該設備與接收器的插頭插在不同迴路的電源插座上。
- 諮詢經銷商或有經驗的收音機 / 電視技術人員以尋求協助。

重要事項：如果未經 Apple 授權，擅自變更或修改本產品，將違反電磁相容性 (EMC) 和無線相容性，且使用者將喪失操作該產品的權利。

在使用符合標準的周邊裝置以及在系統組件之間使用屏蔽纜線的情況下，本產品已證實符合 EMC 規範。必須使用符合標準的周邊裝置，並在系統組件之間使用屏蔽纜線，才能降低對無線電、電視和其他電子裝置造成干擾的可能性。

責任方 (僅限洽詢 FCC 相關事宜)：
Apple Inc.
One Apple Park Way, MS 911-AHW
Cupertino, CA 95014
USA
www.apple.com/hk/contact

ISED Canada Compliance Statement

This device complies with ISED Canada licence-exempt RSS standard(s). Operation is subject to the following two conditions: (1) this device may not cause interference, and (2) this device must accept any interference, including interference that may cause undesired operation of the device.

Le présent appareil est conforme aux CNR d'ISDE Canada applicables aux appareils radio exempts de licence. L'exploitation est autorisée aux deux conditions suivantes : (1) l'appareil ne doit pas produire de brouillage, et (2) l'appareil doit accepter tout brouillage radioélectrique subi, même si le brouillage est susceptible d'en compromettre le fonctionnement.

EU Compliance Statement

Apple Inc. hereby declares that this wireless device is in compliance with Directive 2014/53/EU.

A copy of the EU Declaration of Conformity is available at www.apple.com/euro/compliance.

Apple's EU representative is Apple Distribution International, Hollyhill Industrial Estate, Cork, Ireland.

CE

Frequency	Maximum Power
2.4GHz (Bluetooth)	< 100mW

Australia + New Zealand

R-NZ

Singapore

Complies with IMDA Standards DB00063

Japan VCCI Class B Statement

この装置は、クラスB情報技術装置です。この装置は、家庭環境で使用することを目的としていますが、この装置がラジオやテレビジョン受信機に近接して使用されると、受信障害を引き起こすことがあります。取扱説明書に従って正しい取り扱いをして下さい。VCCI-B

本製品は、EMC準拠の周辺機器およびシステムコンポーネント間にシールドケーブル（イーサーネットネットワークケーブルを含む）が使用されている状況で、EMC への準拠が実証されています。ラジオ、テレビ、および その他の電子機器への干渉が発生する可能性を低減するため、EMC 準拠の周辺機器およびシステムコンポーネント間 にシールドケーブルを使用することが重要です。

重要: Apple の許諾を得ることなく本製品に変更または改変を加えると、電磁両立性(EMC)および無線に準拠しなくなり、製品を操作するための許諾が取り消されるおそれがあります。

Mexico Declaración de Conformidad

La operación de este equipo está sujeta a las siguientes dos condiciones: 1) es posible que este equipo o dispositivo no cause interferencia perjudicial y 2) este equipo o dispositivo debe aceptar cualquier interferencia, incluyendo la que pueda causar su operación no deseada.
Modelo 3.5

Power adapter

The power adapter is used as a disconnected device and shall be easily accessible. 5W USB Power Adapter specifications:

- Frequency: 50 to 60 Hz, single phase
- Line Voltage: 100 to 240 VAC
- Output Voltage: 5V DC, 1A

For indoor use only

AC Voltage Symbol

DC Voltage Symbol

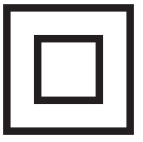

Class II (Double Insulation)

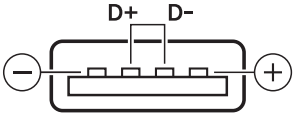

Polarity of Secondary USB plug

Disposal and Recycling Information

The symbol above indicates that this product and/or battery should not be disposed of with household waste. When you decide to dispose of this product and/or its battery, do so in accordance with local environmental laws and guidelines. For information about Apple's recycling program, recycling collection points, restricted substances, and other environmental initiatives, visit www.apple.com/environment.

Información sobre eliminación de residuos y reciclaje

El símbolo de arriba indica que este producto y/o su batería no debe desecharse con los residuos domésticos. Cuando decida desechar este producto y/o su batería, hágalo de conformidad con las leyes y directrices ambientales locales. Para obtener información sobre el programa de reciclaje de Apple, puntos de recolección para reciclaje, sustancias restringidas y otras iniciativas ambientales, visite www.apple.com/mx/environment o www.apple.com/la/environment.

European Union—Disposal Information

The symbol above means that according to local laws and regulations your product and/or its battery shall be disposed of separately from household waste. When this product reaches its end of life, take it to a collection point designated by local authorities. The separate collection and recycling of your product and/or its battery at the time of disposal will help conserve natural resources and ensure that it is recycled in a manner that protects human health and the environment.

Union Européenne—informations sur l'élimination

Le symbole ci-dessus signifie que, conformément aux lois et réglementations locales, vous

devez jeter votre produit et/ou sa batterie séparément des ordures ménagères. Lorsque ce produit arrive en fin de vie, apportez-le à un point de collecte désigné par les autorités locales. La collecte séparée et le recyclage de votre produit et/ou de sa batterie lors de sa mise au rebut aideront à préserver les ressources naturelles et à s'assurer qu'il est recyclé de manière à protéger la santé humaine et l'environnement.

Europäische Union—Informationen zur Entsorgung
Das oben aufgeführte Symbol weist darauf hin, dass dieses Produkt und/oder die damit verwendete Batterie den geltenden gesetzlichen Vorschriften entsprechend und vom Hausmüll getrennt entsorgt werden muss. Geben Sie dieses Produkt zur Entsorgung bei einer offiziellen Sammelstelle ab. Durch getrenntes Sammeln und Recycling werden die Rohstoffreserven geschont und es ist sichergestellt, dass beim Recycling des Produkts und/oder der Batterie alle Bestimmungen zum Schutz von Gesundheit und Umwelt eingehalten werden.

Unione Europea—informazioni per lo smaltimento
Il simbolo qui sopra significa che, in base alle leggi e alle normative locali, il prodotto e/o la sua batteria dovrebbero essere riciclati separatamente dai rifiuti domestici. Quando il prodotto diventa inutilizzabile, portalo nel punto di raccolta stabilito dalle autorità locali. La raccolta separata e il riciclaggio del prodotto e/o della sua batteria al momento dello smaltimento aiutano a conservare le risorse naturali e assicurano che il riciclaggio avvenga nel rispetto della salute umana e dell'ambiente.

Per i consumatori italiani: quando si acquista un nuovo prodotto Apple, è possibile restituire un prodotto elettronico simile presso il punto vendita senza costi aggiuntivi. Nel caso in cui si tratti di dispositivi mobili e piccoli accessori, è possibile

restituirli al punto vendita in qualsiasi momento. Per maggiori informazioni, consulta la pagina www.apple.com/it/recycling.

Europeiska unionen—Information om kassering

Symbolen ovan betyder att produkten och/eller dess batteri enligt lokala lagar och bestämmelser inte får kastas tillsammans med hushållsavfallet. När produkten har tjänat ut måste den tas till en återvinningsstation som utsetts av lokala myndigheter. Genom att låta den uttjänta produkten och/eller dess batteri tas om hand för återvinning hjälper du till att spara naturresurser och skydda hälsa och miljö.

中国

有害物质	部件			
	电源适配器	电路板	线缆	机壳
铅 (Pb)	o	o	o	o
汞 (Hg)	o	o	o	o
镉 (Cd)	o	o	o	o
六价铬 (Cr, VI)	o	o	o	o
多溴联苯 (PBB)	o	o	o	o
多溴二苯醚 (PBDE)	o	o	o	o

O: 表示该有害物质在该部件所有均质材料中的含量均在 GB/T 26572–2011 规定的限量要求以下。
X: 表示该有害物质至少在该部件的某一均质材料中的含量超出 GB/T 26572–2011 规定的限量要求。

根据中国电子行业标准 SJ/T 11364–2014 和相关的中国政府法规, 本产品及其某些内部或外部组件上可能带有环保使用期限标识。取决于组件和组件制造商, 产品及其组件上的使用期限标识可能有所不同。组件上的使用期限标识优先于产品上任何与之相冲突的或不同的环保使用期限标识。

When sleep
is solved,
everything gets
better.

beddit

www.beddit.com

Printed in XXXXX. AM034-02836-A